EL GRAN HÄFELE

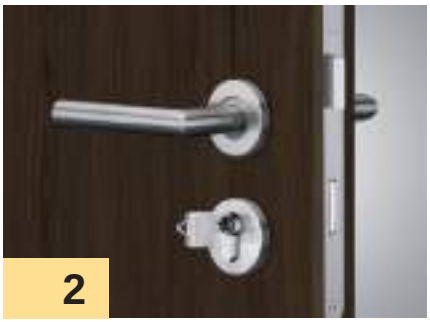
2 | Herrajes de construcción
Estándar europeo

www.hafele.com



Juegos de manillas de puerta, tiradores de puerta, manillas de ventana

Índice — *1.2*
Juegos de manillas de puerta
> Startec — 1.12
> Puertas con marco de tubo – Startec — 1.51
> Otros — 1.70
Tiradores de puerta
> Para puertas de madera – Startec — 1.74, 1.94
> Para puertas de cristal – Startec — 1.74, 1.100
Manillas de ventana
> Startec — 1.104



Sistemas de cierre

Índice — *2.2*
Cerraduras de puerta
> Para puertas giratorias — 2.12
> Para puertas con marco de tubular — 2.28
> Puertas de vaivén — 2.30
> Puertas correderas — 2.32
> Pestillo para embutir — 2.37
Cerraderos — 2.38
Herrajes para cierres de puertas de emergencia y antipánico — 2.54
Bloqueos multipunto — 2.88
Técnica de seguridad — 2.96
Bombillos — 2.102
Cerraduras de moneda — 2.115
Abrepuertas eléctricos — 2.122
Sujetapuertas magnéticos — 2.126
Pestillos con pasador recto — 2.128



Sistema de cierre electrónico Dialock de Häfele

Índice — *3.2*
Terminales de puerta — 3.4
Cerradura de armario — 3.40
Terminales de pared — 3.43
Escáner biométrico de huellas dactilares — 3.59
Programación y llaves de usuario — 3.67



Bisagras para puertas

Índice — *4.2*
Bisagras para taladrar y bisagras para embutir para puertas interiores y exteriores
> Startec — 4.9, 4.16
> Anuba — 4.11
Bisagras para atornillar para puertas interiores
> Startec — 4.17
Bisagras con muelle y bisagras para puertas de vaivén para puertas interiores
> Startec — 4.24
Bisagras ocultas para puertas interiores
> Startec — 4.28
> Simonswerk — 4.38



Cierrapuertas

Índice — *5.2*
Cierrapuertas superior
> Startec — 5.8
> Dorma — 5.40
Cierrapuertas de suelo
> Startec — 5.36
> Dorma — 5.67
Cierrapuertas lateral — 5.73
Cierrapuertas para puertas correderas — 5.77
Asistente de puerta — 5.78

GAEB Textos para licitaciones

Instrucciones de montaje

CAD Planos para CAD

Nota
Cuando no se indica expresamente, las unidades de empaque son de 1 pieza.

DGH-B-INT 2019, HDE-es, 12/18



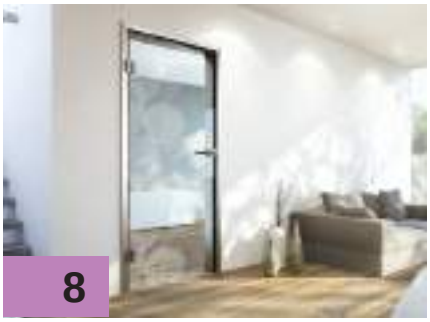
Juntas, umbrales y perfiles de protección para los dedos

Índice 6.2
Burletes de puerta automáticos
> Startec 6.6
> Athmer 6.8
Burletes de cepillo
> Startec 6.20
Umbrales de puerta
> Startec 6.21
Perfiles de protección para los dedos
> Athmer 6.24
Juntas para el galce
> Startec 6.28
> Deventer 6.29
Juntas intumescentes 6.31



Herrajes para puertas correderas

Índice 7.2
Para puertas de madera
> Häfele Slido 7.14
> EKU 7.68
> Hawa 7.70
Para puertas de cristal
> Häfele Slido 7.108
> EKU 7.148
> Hawa 7.154
Para puertas con marco Häfele Slido 7.158
Para paredes plegables de madera
> Häfele Slido 7.164
> Hawa 7.172
Accionamiento para puertas correderas de madera y de cristal 7.180
Tiradores para puertas correderas 7.188



Herrajes para puertas de cristal

Índice 8.2
Para puertas giratorias en el hogar
> Startec 8.6
Para puertas giratorias en proyectos
> Startec 8.25
Accesorios para puertas giratorias 8.35
Para puertas correderas 8.43
Para puertas de vaivén
> Startec 8.47
> Cristal Dorma 8.58



Herrajes para sanitarios

Índice 9.2
Equipamiento para el baño 9.3
Herrajes para cabinas de ducha 9.30
Cestos para ropa y papeleras 9.38
Sistemas de mamparas 9.41
Herrajes para proyectos 9.48



Equipamiento para puertas y proyectos

Índice 10.2
Placas para timbre Startec 10.5
Mirillas, números para viviendas
> Startec 10.6, 10.10
Rejilla de ventilación 10.14
Chapas para zócalo y chapas de empuje Startec 10.21
Placas de empuje, símbolos Startec 10.22
Topes de puerta para suelo y pared 10.23
> Topes de puerta para el suelo Startec 10.24
> Topes de puerta para pared Startec 10.28
Sujetapuertas 10.31
> Sujetapuertas Startec 10.31

Anexo

Índice de nombres de modelos,
Índice de palabras clave, alfabético A.2

Índice por número de referencia con indicación de página A.16

Direcciones, aviso legal, variantes de color al final del catálogo

DGH-B-INT 2019, HDE-es, 12/18

HERRAJES PARA PROYECTOS PENSANDO EN MAÑANA.

TRABAJAR JUNTOS PARA ENCONTRAR MEJORES SOLUCIONES.



Sibylle Thierer
Directora

Las soluciones individuales están actualmente a la orden del día, sobre todo en el sector de los proyectos, donde ningún reto es igual que otro y cada vez hay que buscar soluciones convincentes. Una tarea sencilla con "El Gran Häfele" y su extensa selección de modernos artículos.

El estilo y el buen diseño son especialmente importantes en los hoteles, tanto para los huéspedes como para los operadores. Por eso Häfele ofrece un surtido internacional para hotel que destaca por su elegancia y coherencia, y facilita el trabajo de los diseñadores, arquitectos, inversores e instaladores con todos los artículos de un mismo proveedor.

La digitalización es una tendencia mundial que crea muchas oportunidades nuevas. Con la tecnología inteligente, las habitaciones se vuelven aún más versátiles y se adaptan individualmente al usuario, tanto en hoteles como en otros edificios. La tecnología Bluetooth® los sistemas Häfele ofrece numerosas posibilidades para la conexión y el control de muebles y habitaciones. La casa inteligente necesita muebles inteligentes.

Nosotros le apoyamos desde la fase de planificación inicial hasta la ejecución y el funcionamiento operativo. Con nuestro completo servicio de asesoría para proyectos, que ya es famoso en el sector, le facilitamos el trabajo rutinario y le ayudamos a evitar contratiempos. Además se beneficiará de la experiencia que hemos acumulado en los numerosos proyectos de los últimos años, y que se traduce en mayores ventajas en cada nuevo proyecto.

Como especialistas en herrajes y asesores de confianza para arquitectos, constructores, operadores, diseñadores, contratistas e instaladores, queremos inspirarle con ideas y soluciones siempre nuevas para conseguir mayor funcionalidad, más comodidad y más seguridad. Con nuestro extenso surtido y este catálogo, con nuestra web y nuestros servicios logísticos, y por supuesto con nuestros expertos asesores, estamos siempre a su disposición. Aproveche las ventajas que le ofrece Häfele para realizar sus proyectos de una manera más sencilla y lograr mayores éxitos.

DGH-B-INT 2019, HDE-es, 12/18

GALO RESORT.

Madeira - Portugal. El establecimiento de 4 estrellas Galo Resort en la isla portuguesa de Madeira se compone de tres partes: Galomar (nueva construcción), Galosol (4 restaurantes, 3 piscinas) y Alpino Atlántico (hotel Ayurveda). Se encuentra en el océano Atlántico, a 951 km de Lisboa en dirección suroeste. Häfele equipó el proyecto con el sistema de cierre electrónico Dialock, con herrajes para construcción y herrajes para muebles. Entre lo más destacable están las puertas de las habitaciones del hotel, diseñadas como sistema completo que incluye la opción de apertura con el teléfono móvil como llave.



PROYECTO

GALO RESORT, Madeira/Portugal

ARQUITECTURA
Atlante – estudos e projectos Lda,
Funchal/Madeira/Portugal

INTERIORISMO
Miguel Abreu – Arquitecto –
Unipessoal Lda, Funchal/Madeira/Portugal

INVERSOR / OPERADOR
Lucullumar,
Caniço de Baixo/Madeira/Portugal

HABITACIONES
Galomar 77 habitaciones;
Galosol 123 habitaciones,
Alpino Atlantico 27 habitaciones

AÑO
2018.

PRODUCTOS

SISTEMA DE CIERRE ELECTRÓNICO DIALOCK
> Terminal de puerta DT 700 y DT 710
> Terminal de pared WT 210
> Todos los DT y WT con función de llave en el teléfono móvil

HERRAJES DE CONSTRUCCIÓN
> La puerta del hotel como sistema completo
> Equipamiento para el baño
– Espejo para maquillaje
– Toallero
– Portarrollos para papel WC
– Otros accesorios

HERRAJES PARA MUEBLES
> Luz en el mueble Loox LED 2028
> Espejo para baño Häfele
> Cajas fuertes
> Minibar
> Barras de armario y perchas con espiga para hotel



La habitación se abre con la llave en el móvil.



Equipamiento para armarios de un solo proveedor, desde la luz hasta las perchas del armario.



El espejo de baño Häfele como novedad en el cuarto de baño.

DGH-B-INT 2019, HDE-es, 12/18

NOVEDADES.

PRODUCTOS Y SISTEMAS.



EXPERIENCIA EN PROYECTOS – APOYO EN TODAS LAS FASES DE CONSTRUCCIÓN.

Uno de los pilares centrales del servicio de asesoría para proyectos de Häfele es la asesoría imparcial para todo lo relacionado con los herrajes para construcción y para muebles. La diversidad de sistemas y productos permite desarrollar soluciones complejas que facilitan la realización de su concepto de edificio.
Los expertos en proyectos de Häfele actúan como asesores de confianza para arquitectos, constructores, inversores, diseñadores, contratistas e instaladores: Häfele ofrece además un amplio apoyo durante todas las fases del proyecto, desde la planificación inicial hasta el funcionamiento operativo del establecimiento.

Más información en **project@hafele.com.**

DIALOCK – EL SISTEMA DE CIERRE ELECTRÓNICO.

Diseñado con la lógica del usuario: con Dialock es mucho más sencillo organizar los procesos de su negocio.
El sistema electrónico de identificación y control de accesos se adapta individualmente a sus requisitos. Su sencilla ampliación de los puntos de acceso, el número ilimitado de ususarios, la configuración de los planes de cierre a la medida de sus necesidades y las garantías del servicio de mantenimiento local, se combinan para ofrecerle su propia solución personalizada y fiable para gestión de accesos. Con ingeniería Häfele.

Más información en **www.hafele.com.**



STARTEC – HERRAJES PARA PUERTAS Y VENTANAS DE PROYECTOS.

Un surtido de herrajes tan diverso como las mismas puertas y ventanas: los herrajes para proyectos Startec de Häfele están disponibles en muchas formas y modelos.

Todos ellos combinan la alta calidad garantizada con una excelente relación precio/rendimiento. Una ventaja adicional: el surtido Startec está disponible en stock para todas las normas actuales y también en las cantidades necesarias para los proyectos.

DGH-B-INT 2019, HDE-es, 12/18

SLIDO – HERRAJES PARA SOLUCIONES CON CORREDERAS.

Extraordinarias ideas de diseño para conseguir más espacio y más confort, respuestas sorprendentes a las necesidades de espacio flexible: los herrajes Slido son la mejor solución para puertas correderas, paredes correderas y sistemas de separación de espacios. Con las soluciones para correderas de Häfele, las habitaciones se aprovechan a la perfección, ofrecen más funcionalidad y permiten un alto grado de personalización. La gran variedad de elementos de cristal y de madera ofrece una gran libertad para la decoración. Y con las soluciones de insonorización el conjunto resulta aún más cómodo para todos los usuarios.



Slido Design 150-U – Con el llamativo rodillo de círculo completo.



ONE ROOM. ONE FACE. SURTIDO HÄFELE PARA HOTELES.

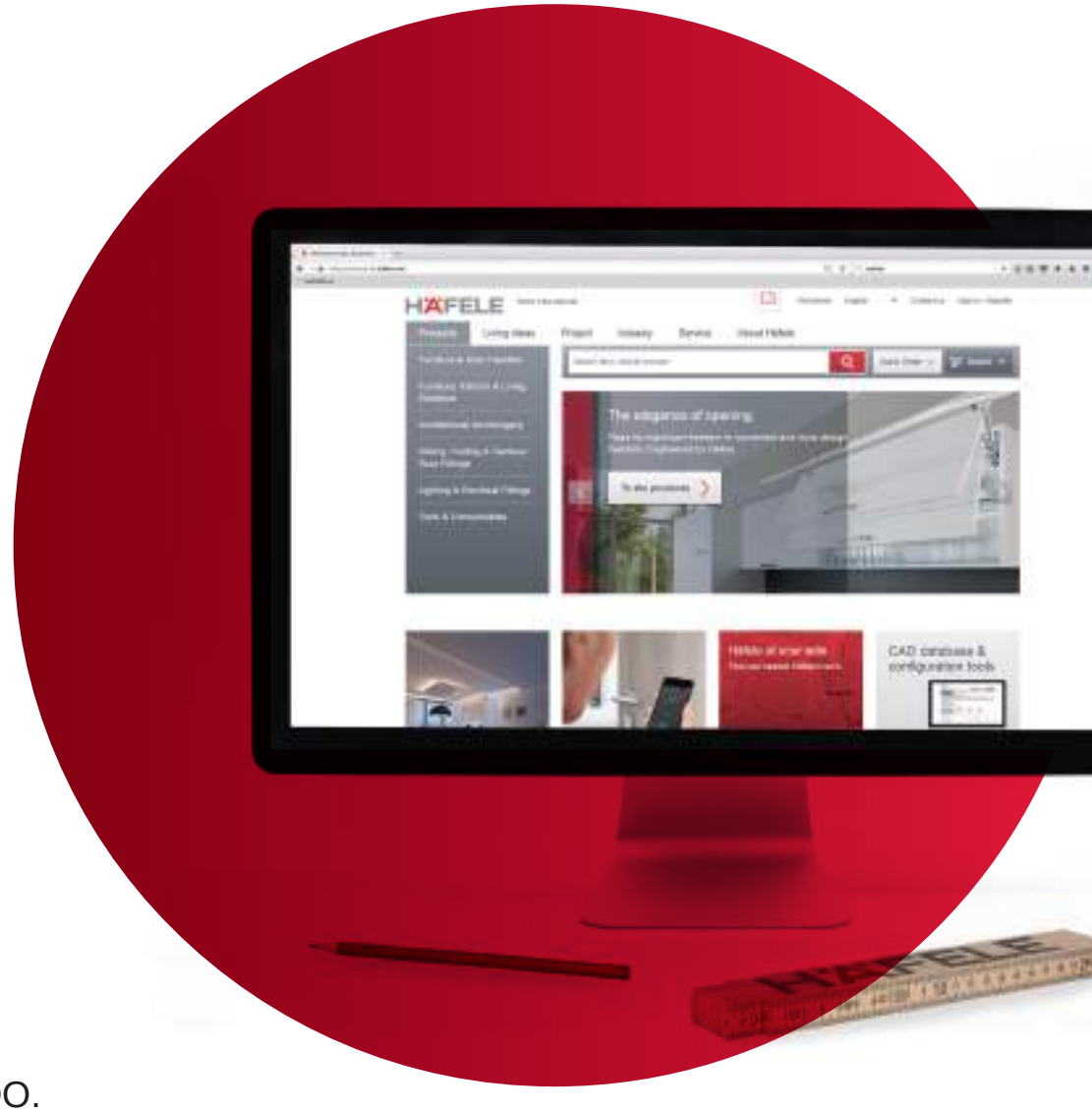
El surtido para hoteles de Häfele permite realizar hasta el último detalle de cualquier modelo de diseño. Con plena armonía de formas y acabados. Desde la puerta de entrada hasta los accesorios del cuarto de baño. Adaptado al estilo propio de la decoración del hotel. De este modo, una habitación de hotel se presenta en todas sus dimensiones como una unidad estilística, como un todo perfeccionado ambientalmente. El completo surtido de Häfele para hoteles ofrece también mayor eficiencia y transparencia en las adquisiciones, ya que todo lo suministra el mismo proveedor. Además, la disponibilidad internacional del surtido permite realizar el mismo diseño de hotel en diferentes países o continentes en cualquier momento, rápidamente y sin contratiempos.



En el catálogo "One Room. One Face." encontrará todos los productos de todas las categorías de artículos reunidos en poco espacio. Igualmente en nuestra página web **www.hafele.com**

DGH-B-INT 2019, HDE-es, 12/18

UNA HERRAMIENTA INTELIGENTE. LA WEB DE HÄFELE.



SENCILLO Y RÁPIDO. BUSCAR PRODUCTOS.

La nueva web es más intuitiva e interactiva para buscar, encontrar y navegar. Escriba el nombre común del artículo o sus características en el campo de búsqueda para encontrarlo rápidamente y con facilidad. Ya mientras se escribe se obtienen las primeras recomendaciones. Cuanto más propiedades introduzca, más precisas serán las sugerencias. Todas con imagen. Además, o como alternativa, puede utilizar los filtros inteligentes para acotar la búsqueda.
Los resultados incluyen diversos productos en un listado que simplifica su comparación y selección.



DGH-B-INT 2019, HDE-es, 12/18



MÁXIMO CONFORT. CUENTA PERSONAL.

El área "Mi cuenta" le ofrece un resumen activo con el que puede encontrar y pedir más rápidamente. Incluye una relación completa de todos los pedidos realizados hasta la fecha, donde puede buscar los artículos por el nombre o utilizar los filtros para hacer nuevos pedidos. Una lista personal de los Top 100 le muestra los artículos más solicitados - con un enlace directo a la cesta de la compra. Utilice las anotaciones de productos para hacer listas de existencias, o agrupar los artículos que necesita para cada proyecto, según el tipo de mueble, etc. También puede ver el estado de los pedidos cursados, con información detallada sobre los artículos que contiene cada paquete enviado. Es una gran ayuda para el trabajo diario.



DE UN VISTAZO. TODOS LOS DATOS PARA LA PLANIFICACIÓN.

Toda la información sobre el producto se presenta claramente organizada. Además de los datos del producto, encontrará todo lo necesario para la planificación: archivos de datos para CAD y CAM, galerías de fotos, documentación para mantenimiento, instrucciones de montaje, ayuda para hacer los pedidos, referencias a accesorios y mucho más – incluyendo los enlaces para las correspondientes posibilidades de descarga. Todas las páginas donde se detallan los productos tienen el mismo diseño, y enseguida comprobará la comodidad de su configuración intuitiva.



INSPIRACIÓN. PRESENTACIÓN CON LISTA DE ARTÍCULOS.

Häfele optimiza la combinación de funcionalidad, diseño y rentabilidad para su proyecto. Los sistemas y productos del surtido de Häfele le permiten crear soluciones inteligentes para cualquier proyecto. Con Häfele usted apuesta por un socio con experiencia internacional y excelentes capacidades de asesoría. Con numerosas imágenes, descripciones completas y enlaces directos a los artículos Häfele que se han utilizado. En combinación con las referencias para el ámbito del hogar encontrará inspiración y numerosas ideas con las que, por supuesto, también podrá convencer a sus clientes.

DGH-B-INT 2019, HDE-es, 12/18

REFERENCIAS.

Hasta la fecha, un gran número de proyectos en segmentos tan diversos como la hostelería, sanidad, obras públicas, industria, oficina y vivienda se han equipado con los herrajes para construcción y los herrajes para proyectos de Häfele.
El resultado son soluciones creadas a partir de una gran variedad de requisitos y equipamientos.
Si desea conocer otras referencias cerca de su localidad puede pedírselas a Häfele en **project@hafele.com**



Hotel JAZ in the city
Stuttgart, Alemania



Sheraton Huzhou Hot Spring Resort
Huzhou, China



Sindhorn Residence
Bangkok, Tailandia



JW Marriott Marquis
Dubai/U.A.E.

DGH-B-INT 2019, HDE-es, 12/18

1

HÄFELE

JUEGOS DE MANILLAS, TIRADORES DE PUERTA, MANILLAS DE VENTANA



Información

Información sobre
> Código de clasificación 1.4
> Protección de superficies-PVD 1.10
> Norma DIN izquierda, derecha 1.11

Vista general de modelos 1.7



Startec

Juegos de manillas
> Acero inoxidable, sin clasificar 1.12
> Acero inoxidable, clase 2 1.15
> Acero inoxidable, clase 3 1.46
> Acero inoxidable, clase 4 1.56
> Piezas sueltas, acero inoxidable, clase 2 1.41
> Piezas sueltas, acero inoxidable, clase 3 1.49
> Piezas sueltas, acero inoxidable, clase 4 1.68
> Accesorios de montaje 1.43, 1.50, 1.69



Puertas con marco de tubo – Startec

Juegos de manillas
> Acero inoxidable 1.51
> Accesorios de montaje 1.54



Otros

Juegos de manillas
> Aluminio 1.70
> Piezas sueltas, aluminio 1.71
> Accesorios de montaje 1.72

DGH-B-INT 2019, HDE-es, 12/18; Medidas sin compromiso. Nos reservamos el derecho a introducir cambios en la fabricación.

Índice



Tiradores de puerta – Startec

Tiradores de puerta
> Acero inoxidable 1.74
> Accesorios de montaje 1.86



Tiradores para puertas de madera – Startec

Tiradores de puerta
> Acero inoxidable 1.94



Tiradores para puertas de cristal – Startec

Tiradores de puerta
> Acero inoxidable 1.100



Manillas de ventana – Startec

Manillas de ventana
> Acero inoxidable 1.104

DGH-B-INT 2019, HDE-es, 12/18; Medidas sin compromiso. Nos reservamos el derecho a introducir cambios en la fabricación.

Clasificación de las manillas para puerta según EN 1906:2010 y EN 1906:2012-12

En estas normas las manillas para puerta están clasificadas en cuatro categorías de uso.
Los requisitos están clasificados con un sistema de identificación de 8 dígitos.
Los productos están clasificados según las especificaciones de 2010 y 2012-12.
Las definiciones diferentes están identificadas por la fecha de edición.

Código de clasificación de 8 dígitos según EN 1906:2010 y EN 1906:2012-12

Posición	1	2	3	4	5	6	7	8
EN 1906:2010	Categoría de uso	Capacidad de funcionamiento permanente	Dimensiones de la puerta	Resistencia al fuego*	Seguridad	Resistencia a la corrosión	Protección contra apertura forzada	Clase de modelo
EN 1906:2012-12		Durabilidad						

Significado de los distintos dígitos en el código de clasificación:

Posición	Posibles clases	Significado
1 Categoría de uso	1 – 4	1 = *2010*: Frecuencia de uso media por personas predispuestas a ser cuidadosas y que plantean bajo riesgo de uso indebido, p. ej. puertas interiores en edificios de viviendas *2012-12*: Frecuencia de accionamiento media por personas con fuerte predisposición aser cuidadosas y que plantean bajo riesgo de uso indebido, p. ej. puertas interiores en el hogar
		2 = *2010*: Frecuencia de uso media por personas predispuestas a ser (*2002*: "muy") cuidadosas pero que plantean cierto riesgo de uso indebido, p. ej. puertas interiores en edificios de oficinas *2012-12*: Frecuencia de accionamiento media por personas con fuerte predisposición a ser cuidadosas pero que plantean cierto riesgo de uso indebido p. ej. puertas interiores en oficinas
		3 = *2010*: Uso frecuente por público u otras personaspoco predispuestas a ser cuidadosas y que plantean alto riesgo de uso indebido, p. ej. puertas en edificios de oficinas abiertos al público *2012-12*: Uso frecuente por público u otras personas poco predispuestas ser cuidadosas y que presentan un alto riesgo de uso indebido, p. ej. puertas en edificios de oficinas abiertos al público
		4 = Para aplicar en puertas expuestas con frecuencia a actos violentos o daños materiales, *2010*: p. ej. estadios de fútbol, en plataformas petrolíferas, en cuarteles o aseos públicos *2012-12*: p. ej. en estadios de fútbol, estructuras marítimas (plataformas petrolíferas), cuarteles, aseos públicos, etc.
2 *2012-12*: Durabilidad *2010*: Capacidad de funcionamiento permanente	6 – 7	6 = *2010*: Frecuencia de uso media: 100.000 ciclos de prueba, *2012*: Frecuencia de accionamiento media: 100.000 ciclos de prueba
		7 = *2010*: Uso frecuente: 200.000 ciclos de prueba, *2012-12*: Frecuencia de accionamiento alta: 200.000 ciclos de prueba
3 Dimensiones de la puerta	Sin clasificación	

DGH-B-INT 2019, HDE-es, 12/18; Medidas sin compromiso. Nos reservamos el derecho a introducir cambios en la fabricación.

Posición	Posibles clases	Significado
4 *2010*: Resistencia al fuego* *2012-12*: Resistencia al fuego*	0, A, B, C 0, A, A1, B, B1, C, C1, D, D1	0 = *2010*, *2012-12*: Rendimiento sin determinar
		A = *2010, 2012-12*: Adecuado para montaje en puertas cortafuegos
		A1 = *2012-12*: Adecuado para montaje en puertas cortafuegos, comprobado con 200.000 ciclos de prueba en una puerta de ensayo
		B = *2010, 2012-12*: Adecuado para montaje en puertas cortahumo y puertas cortafuegos
		B1 = *2012-12*: Adecuado para montaje en puertas cortahumo y puertas cortafuegos, comprobado con 200.000 ciclos de prueba en una puerta de ensayo
		C = *2010*: Adecuado para montaje en puertas cortahumo y puertas cortafuegos que requieran manillas con nucleo reforzado *2012-12*: Adecuado para montaje en puertas cortahumo y puertas cortafuegos que requieran protección cortafuegos en el escudo, la roseta y la bocallave
		C1 = *2012-12*: Adecuado para montaje en puertas cortahumo y puertas cortafuegos que requieran protección cortafuegos en el escudo, la roseta y la bocallave, comprobado con 200.000 ciclos de prueba en una puerta de ensayo
		D = *2012-12*: Adecuado para montaje en puertas cortahumo y puertas cortafuegos que requieran manillas o pomos con nucleo reforzado
		D1 = *2012-12*: Adecuado para montaje en puertas cortahumo y puertas cortafuegos que requieran manillas o pomos con nucleo reforzado, comprobado con 200.000 ciclos en una puerta de ensayo
5 Seguridad	0 – 1	0 = *2010*: Para fines normales, *2012-12*: Uso normal
		1 = *2010*: En el caso de aplicaciones de seguridad, *2012-12*: Aplicaciones de seguridad
6 Resistencia a la corrosión	0 – 5	0 = Sin clasificación
		1 = Resistencia a la corrosión baja
		2 = Resistencia a la corrosión moderada
		3 = Resistencia a la corrosión alta
		4 = Resistencia a la corrosión muy alta
		5 = Resistencia a la corrosión extremadamente alta
7 Protección contra apertura forzada	0 – 4	0 = Sin clasificación
		1 = Protección contra apertura forzada baja
		2 = Protección contra apertura forzada moderada
		3 = Protección contra apertura forzada eficaz
		4 = Protección contra apertura forzada extremadamente eficaz
8 Clase de protección	A, B o U	Tipo A = Herrajes con resorte auxiliar
		Tipo B = *2010*: Herraje con resorte auxiliar *2012-12*: Herraje con resorte pretensado
		Tipo U = Herraje sin sistema de resorte

* Las características certificadas de resistencia al fuego se pueden consultar en los correspondientes informes.

DGH-B-INT 2019, HDE-es, 12/18; Medidas sin compromiso. Nos reservamos el derecho a introducir cambios en la fabricación.

Ejemplo: "Modelo LDH 2171" (certificado según EN 1906:2012)



• Clase:

2	6	–	0	0	3	0	B

Posición	Significado
1 Categoría de uso	Clase 2: de accionamiento media por personas con alta predisposición a ser cuidadosas y que presentan cierto riesgo de uso indebido p. ej. puertas interiores en oficinas
2 Durabilidad	Clase 6: Frecuencia de accionamiento media: 100.000 ciclos de prueba
3 Dimensiones de la puerta	Sin clasificación
4 Resistencia al fuego	Clase 0: Sin clasificación
5 Seguridad	Clase 0: Uso normal
6 Resistencia a la corrosión	Clase 3: Resistencia a la corrosión alta
7 Protección contra apertura forzada	Clase 0: Sin clasificación
8 Clase de modelo	Tipo B: Herraje con resorte pretensado

DGH-B-INT 2019, HDE-es, 12/18; Medidas sin compromiso. Nos reservamos el derecho a introducir cambios en la fabricación.

Acero inoxidable


> AH 1.12


> AH 1.13


> AH 1.14


> AH 1.15


> AH 1.16


> AH 1.17


> AH 1.18


> AH 1.19


> AH 1.20


> AH 1.21


> AH 1.22


> AH 1.23


> AH 1.24


> AH 1.25


> AH 1.26


> AH 1.27


> AH 1.28


> AH 1.29


> AH 1.30


> AH 1.31


> AH 1.32


> AH 1.33


> AH 1.34


> AH 1.35


> AH 1.36


> AH 1.37


> AH 1.38


> AH 1.39


> AH 1.40


> AH 1.46


> AH 1.47


> AH 1.48


> AH 1.56


> AH 1.57


> AH 1.58


> AH 1.59


> AH 1.60


> AH 1.61


> AH 1.62


> AH 1.63


> AH 1.64


> AH 1.65


> AH 1.66


> AH 1.67

DGH-B-INT 2019, HDE-es, 12/18; Medidas sin compromiso. Nos reservamos el derecho a introducir cambios en la fabricación.

Acero inoxidable


> AH 1.41, 1.49, AH 1.69


> AH 1.41, 1.69


> AH 1.41


> AH 1.41


> AH 1.42


> AH 1.42


> AH 1.51


> AH 1.51


> AH 1.52


> AH 1.52


> AH 1.52


> AH 1.52


> AH 1.53


> AH 1.53


> AH 1.104, AH 1.106


> AH 1.104


> AH 1.104, AH 1.106


> AH 1.105


> AH 1.106


> AH 1.107


> AH 1.107


> AH 1.107


> AH 1.108


> AH 1.108


> AH 1.108

Aluminio


> AH 1.70


> AH 1.72

DGH-B-INT 2019, HDE-es, 12/18; Medidas sin compromiso. Nos reservamos el derecho a introducir cambios en la fabricación.

Acero inoxidable


> AH 1.74


> AH 1.74


> AH 1.74


> AH 1.75


> AH 1.75


> AH 1.75


> AH 1.76


> AH 1.76


> AH 1.76


> AH 1.77


> AH 1.77


> AH 1.78


> AH 1.78


> AH 1.79, 1.82, AH 1.83


> AH 1.79, 1.82, AH 1.83


> AH 1.80


> AH 1.80


> AH 1.81


> AH 1.84


> AH 1.85


> AH 1.85


> AH 1.94, 1.95,
> AH 1.101


> AH 1.94, 1.95


> AH 1.97, 1.98,
> AH 1.100


> AH 1.96, 1.101


> AH 1.96


> AH 1.99, 1.101


> AH 1.90, 1.102


> AH 1.102


> AH 1.103

DGH-B-INT 2019, HDE-es, 12/18; Medidas sin compromiso. Nos reservamos el derecho a introducir cambios en la fabricación.

PVD – Brillo de larga duración sin cuidado



El PVD (Physical Vapor Deposition) es un proceso de recubrimiento desarrollado en la investigación espacial. Se realiza en una cámara de vacío con presión negativa, donde se vaporiza un material duro - en este caso circonio - sobre latón, acero inoxidable o fundición de zinc.
Este recubrimiento se caracteriza por una extraordinaria resistencia a la abrasión y a la ralladura. Además es resistente a la corrosión y a la oxidación - y por supuesto mantiene inalterables los colores. También las superficies niqueladas conservan su color habitual, con un efecto más "cálido" pero muy parecido al que produce el acero inoxidable que demandan las nuevas tendencias.

Gracias al recubrimiento de PVD, a los juegos de tiradores de puerta no les afecta la humedad del aire - mantienen su brillo radiante incluso en las condiciones climáticas más adversas, por ejemplo cerca del mar. Por eso también están recomendados para aplicaciones en los países meridionales, para puertas de interior en el hogar.

DGH-B-INT 2019, HDE-es, 12/18; Medidas sin compromiso. Nos reservamos el derecho a introducir cambios en la fabricación.

Montaje de la puerta – DIN izquierda o DIN derecha

Según el sentido de giro de las puertas se diferencia entre puertas de izquierda y puertas de derecha.
El sentido de la puerta o la denominación del lado se determina según DIN 107 de la siguiente manera:

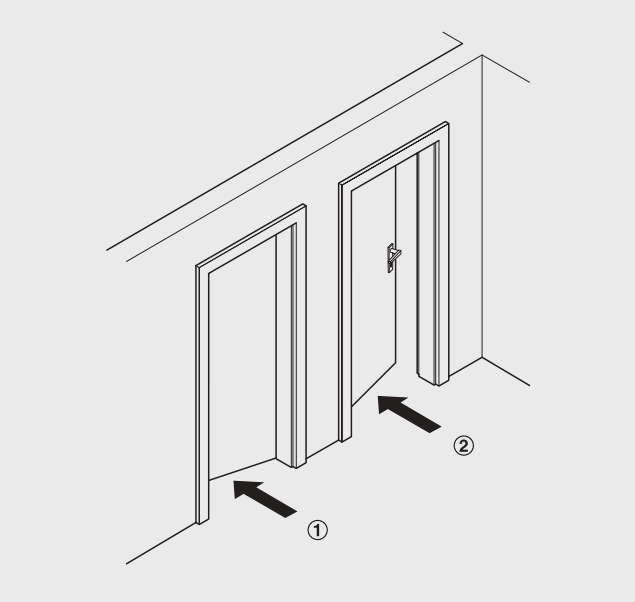
> Asiento visible de las bisagras a la izquierda = **DIN izquierda**
> Asiento visible de las bisagras a la derecha = **DIN derecha**



① Bisagras visibles a la izquierda
② Bisagras visibles a la derecha

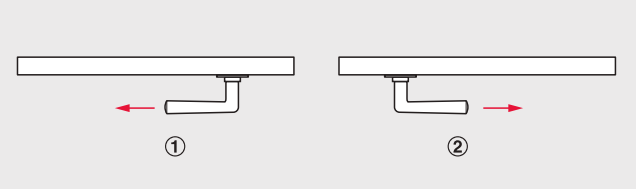
Sentido de apertura

Se indica con las referencias convencionales según el sentido de acceso.

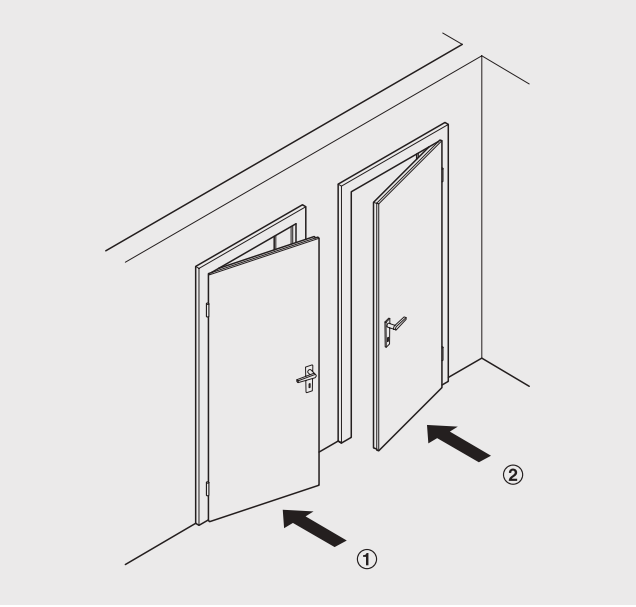


① DIN izquierda (izquierda hacia fuera)
② DIN derecha (derecha hacia fuera)

Sentido de la manilla



① La manilla apunta hacia la izquierda – Modelo "izquierda"
② La manilla apunta hacia la derecha – Modelo "derecha"



① DIN izquierda (derecha hacia dentro)
② DIN derecha (izquierda hacia dentro)

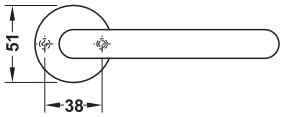
DGH-B-INT 2019, HDE-es, 12/18; Medidas sin compromiso. Nos reservamos el derecho a introducir cambios en la fabricación.

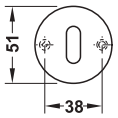
1

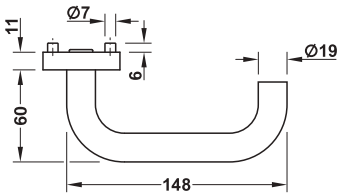
Modelo LDH 0170











> Campo de aplicación:	Adecuado para puertas de interior en el hogar
> Material:	Acero inoxidable
> Acabado:	Mate
> Rodamiento:	Mecanismo de recuperación integrado en la roseta

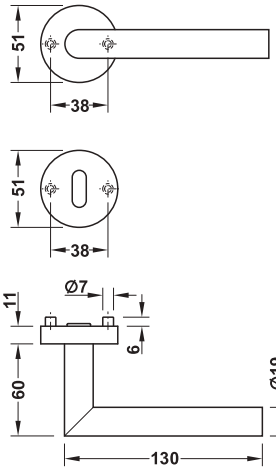
	Volumen de suministro	Grosor de puerta mm	Nº de ref.
Juego BB	2 Manillas para puerta 1 Cuadradillo para manilla 8 x 100 mm 1 Casquillo de reducción metálico 8/8,5 mm 1 Par de rosetas para manilla 1 Par de rosetas BB 4 Tornillos para aglomerado 4 x 50 mm	35–42	903.81.862
Juego PZ	2 Manillas para puerta 1 Cuadradillo para manilla 8 x 100 mm 1 Casquillo de reducción metálico 8/8,5 mm 1 Par de rosetas para manilla 1 Par de rosetas PZ 4 Tornillos para aglomerado 4 x 50 mm	35–42	903.82.862
Juego WC	2 Manillas para puerta 1 Cuadradillo para manilla 8 x 100 mm 1 Casquillo de reducción metálico 8/8,5 mm 1 Par de rosetas para manilla 1 Par de rosetas para WC con cuadradillo de bloqueo 6 mm 1 Casquillo de reducción de plástico 6/7 mm 1 Casquillo de reducción de plástico 6/8 mm 4 Tornillos para aglomerado 4 x 50 mm	35–42	903.83.862

DGH-B-INT 2019, HDE-es, 12/18; Medidas sin compromiso. Nos reservamos el derecho a introducir cambios en la fabricación.

Modelo LDH 0171







> Campo de aplicación: Adecuado para puertas de interior en el hogar
> Material: Acero inoxidable
> Acabado: Mate
> Rodamiento: Mecanismo de recuperación integrado en la roseta

	Volumen de suministro	Grosor de puerta mm	Nº de ref.
Juego BB	2 Manillas para puerta 1 Cuadradillo para manilla 8 x 100 mm 1 Casquillo de reducción metálico 8/8,5 mm 1 Par de rosetas para manilla 1 Par de rosetas BB 4 Tornillos para aglomerado 4 x 50 mm	35–42	903.81.864
Juego PZ	2 Manillas para puerta 1 Cuadradillo para manilla 8 x 100 mm 1 Casquillo de reducción metálico 8/8,5 mm 1 Par de rosetas para manilla 1 Par de rosetas PZ 4 Tornillos para aglomerado 4 x 50 mm	35–42	903.82.864
Juego WC	2 Manillas para puerta 1 Cuadradillo para manilla 8 x 100 mm 1 Casquillo de reducción metálico 8/8,5 mm 1 Par de rosetas para manilla 1 Par de rosetas para WC con cuadradillo de bloqueo 6 mm 1 Casquillo de reducción de plástico 6/7 mm 1 Casquillo de reducción de plástico 6/8 mm 4 Tornillos para aglomerado 4 x 50 mm	35–42	903.83.864

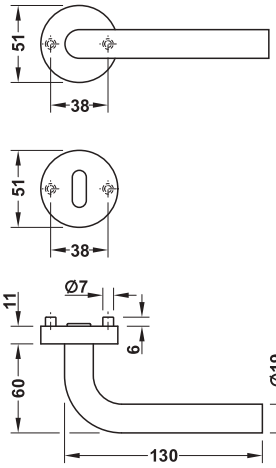
DGH-B-INT 2019, HDE-es, 12/18; Medidas sin compromiso. Nos reservamos el derecho a introducir cambios en la fabricación.

1

Modelo LDH 0172







> Campo de aplicación: Adecuado para puertas de interior en el hogar
> Material: Acero inoxidable
> Acabado: Mate
> Rodamiento: Mecanismo de recuperación integrado en la roseta

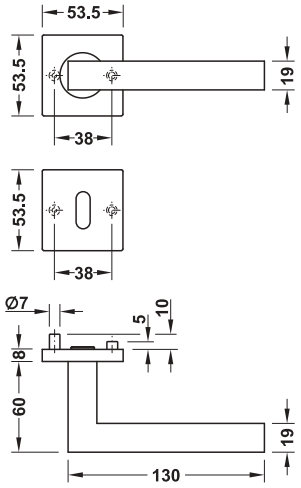
	Volumen de suministro	Grosor de puerta mm	Nº de ref.
Juego BB	2 Manillas para puerta 1 Cuadradillo para manilla 8 x 100 mm 1 Casquillo de reducción metálico 8/8,5 mm 1 Par de rosetas para manilla 1 Par de rosetas BB 4 Tornillos para aglomerado 4 x 50 mm	35–42	903.81.866
Juego PZ	2 Manillas para puerta 1 Cuadradillo para manilla 8 x 100 mm 1 Casquillo de reducción metálico 8/8,5 mm 1 Par de rosetas para manilla 1 Par de rosetas PZ 4 Tornillos para aglomerado 4 x 50 mm	35–42	903.82.866
Juego WC	2 Manillas para puerta 1 Cuadradillo para manilla 8 x 100 mm 1 Casquillo de reducción metálico 8/8,5 mm 1 Par de rosetas para manilla 1 Par de rosetas para WC con pasador de bloqueo 6 mm 1 Casquillo de reducción de plástico 6/7 mm 1 Casquillo de reducción de plástico 6/8 mm 4 Tornillos para aglomerado 4 x 50 mm	35–42	903.83.866

DGH-B-INT 2019, HDE-es, 12/18; Medidas sin compromiso. Nos reservamos el derecho a introducir cambios en la fabricación.

Modelo LDH 2166







> Material: Acero inoxidable, construcción base: plástico
> Acabado: Mate
> Rodamiento: Manilla con alojamiento fijo-pivotante en la roseta, con mecanismo de recuperación
> Norma: Certificación según EN 1906:2012
> Clase: 2 6 – 0 0 3 0 B

	Volumen de suministro	Grosor de puerta mm	Modelo	Nº de ref.
Juego BB	2 Manillas para puerta 1 Par de rosetas para manilla 1 Cuadradillo para manilla 8 x 100 mm 1 Par de rosetas BB 4 Tornillos para aglomerado 4 x 50 mm 8 Tornillos para aglomerado 3,9 x 19 mm	38–42	–	903.91.870
Juego PZ	2 Manillas para puerta 1 Par de rosetas para manilla 1 Cuadradillo para manilla 8 x 100 mm 1 Par de rosetas PZ 4 Tornillos para aglomerado 4 x 50 mm 8 Tornillos para aglomerado 3,9 x 19 mm	38–42	–	903.92.870
Juego WC	2 Manillas para puerta 1 Par de rosetas para manilla 1 Cuadradillo para manilla 8 x 100 mm 1 Par de rosetas para WC sin visor 1 Pasador de bloqueo 8 x 62 mm 4 Tornillos para aglomerado 4 x 50 mm 8 Tornillos para aglomerado 3,9 x 19 mm	38–42	–	903.93.870
Juego de puerta de exterior	1 Manilla para puerta 1 Pomo de puerta 1 Par de rosetas para manilla 1 Cuadradillo manilla/pomo 8 x 84 mm (pasador 62 mm) 1 Par de rosetas PZ 4 Tornillos para aglomerado 4 x 50 mm 8 Tornillos para aglomerado 3,9 x 19 mm	38–42 38–42	Izquierda Derecha	903.95.870 903.96.870

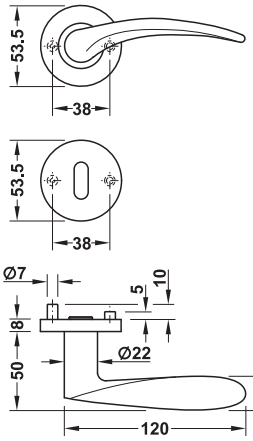
Tiradores de puerta ►AH 1.74
Manillas de ventana ►AH 1.104

DGH-B-INT 2019, HDE-es, 12/18; Medidas sin compromiso. Nos reservamos el derecho a introducir cambios en la fabricación.

Modelo LDH 2169







> Material: Acero inoxidable, construcción base: plástico
> Acabado: Mate
> Rodamiento: Manilla de con alojamiento fijo-pivotante en la roseta, con mecanismo de recuperación
> Norma: Certificación según EN 1906:2012
> Clase:

2	6	–	0	0	3	0	B

	Volumen de suministro	Grosor de puerta mm	Modelo	Nº de ref.
Juego BB	2 Manillas para puerta 1 Par de rosetas para manilla 1 Cuadradillo para manilla 8 x 100 mm 1 Par de rosetas BB 4 Tornillos para aglomerado 4 x 50 mm 8 Tornillos para aglomerado 3,9 x 19 mm	38–42	–	903.91.890
Juego PZ	2 Manillas para puerta 1 Par de rosetas para manilla 1 Cuadradillo para manilla 8 x 100 mm 1 Par de rosetas PZ 4 Tornillos para aglomerado 4 x 50 mm 8 Tornillos para aglomerado 3,9 x 19 mm	38–42	–	903.92.890
Juego WC	2 Manillas para puerta 1 Par de rosetas para manilla 1 Cuadradillo para manilla 8 x 100 mm 1 Par de rosetas para WC con visor 1 Pasador de bloqueo 8 x 62 mm 4 Tornillos para aglomerado 4 x 50 mm 8 Tornillos para aglomerado 3,9 x 19 mm	38–42	–	903.93.890
Juego de puerta de exterior PZ	1 Manilla para puerta 1 Pomo de puerta 1 Par de rosetas para manilla 1 Cuadradillo manilla/pomo 8 x 84 mm (pasador 62 mm) 1 Par de rosetas PZ 4 Tornillos para aglomerado 4 x 50 mm 8 Tornillos para aglomerado 3,9 x 19 mm	38–42 38–42	Izquierda Derecha	903.95.890 903.96.890

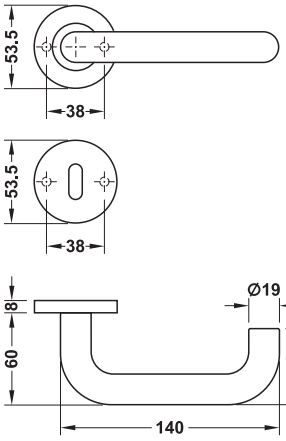
Tiradores de puerta ►AH 1.74
Manillas de ventana ►AH 1.104

DGH-B-INT 2019, HDE-es, 12/18; Medidas sin compromiso. Nos reservamos el derecho a introducir cambios en la fabricación.

Modelo LDH 2170







> Material: Acero inoxidable, construcción base: metal
> Rodamiento: Manilla con alojamiento fijo-pivotante en la roseta, con mecanismo de recuperación
> Norma: Certificación según EN 1906:2012
> Clase:

2	6	–	B	0	3	0	B



	Volumen de suministro	Grosor de puerta mm	Mate	Color latón, recubierto de PVD
Juego BB	2 Manillas para puerta 1 Cuadradillo para manilla 8 x 100 mm 1 Par de rosetas para manilla 1 Par de rosetas BB 8 Tornillos para aglomerado 3,9 x 19 mm 4 Tornillos roscados M4 x 65 mm, acortables 4 Casquillos con rosca interior M4 x 17 mm	38–55	903.91.586	–
Juego PZ	2 Manillas para puerta 1 Cuadradillo para manilla 8 x 100 mm 1 Par de rosetas para manilla 1 Par de rosetas PZ 8 Tornillos para aglomerado 3,9 x 19 mm 4 Tornillos con casquillo 4 x 65 mm, acortables 4 Casquillos con rosca interior M4 x 17 mm	38–55	903.92.586	903.92.585
Juego WC	2 Manillas para puerta 1 Cuadradillo para manilla 8 x 100 mm 1 Par de rosetas para manilla 1 Par de rosetas para WC con visor verde/rojo y ranura para apertura de emergencia 8 Tornillos para aglomerado 3,9 x 19 mm 4 Tornillos roscados M4 x 65 mm, acortables 4 Casquillos con rosca interior M4 x 17 mm	38–45	903.93.586	–
Juego WC	2 Manillas para puerta 1 Cuadradillo para manilla 8 x 100 mm 1 Par de rosetas para manilla 1 Par de rosetas para WC con ranura para apertura de emergencia 8 Tornillos para aglomerado 3,9 x 19 mm 4 Tornillos roscados M4 x 65 mm, acortables 4 Casquillos con rosca interior M4 x 17 mm	38–45	903.94.586	903.93.585

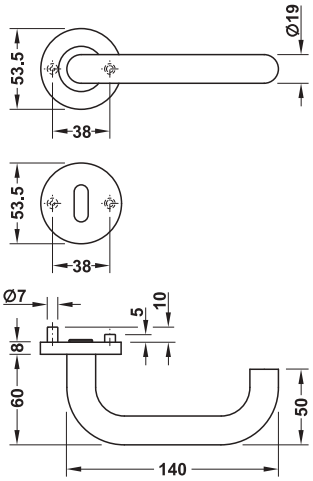
Piezas sueltas ►AH 1.41

DGH-B-INT 2019, HDE-es, 12/18; Medidas sin compromiso. Nos reservamos el derecho a introducir cambios en la fabricación.

Modelo LDH 2170







> Material:	Acero inoxidable, construcción base: plástico
> Rodamiento:	Manilla con alojamiento fijo-pivotante en la roseta, con mecanismo de recuperación
> Norma:	Certificación según EN 1906:2012
> Clase:	2 6 – | 0 0 3 | 0 B



	Volumen de suministro	Grosor de puerta mm	Modelo	Mate	Pulido
Juego BB	2 Manillas para puerta 1 Cuadradillo para manilla 8 x 100 mm 1 Par de rosetas para manilla 1 Par de rosetas BB 4 Tornillos para aglomerado 4 x 50 mm 8 Tornillos para aglomerado 3,9 x 19 mm	38–42	–	903.91.140	903.91.141
Juego PZ	2 Manillas para puerta 1 Par de rosetas para manilla 1 Cuadradillo para manilla 8 x 100 mm 1 Par de rosetas PZ 4 Tornillos para aglomerado 4 x 50 mm 8 Tornillos para aglomerado 3,9 x 19 mm	38–42	–	903.92.140	903.92.141
Juego WC	2 Manillas para puerta 1 Par de rosetas para manilla 1 Cuadradillo para manilla 8 x 100 mm 1 Par de rosetas para WC con visor 1 Pasador de bloqueo 8 x 62 mm 4 Tornillos para aglomerado 4 x 50 mm 8 Tornillos para aglomerado 3,9 x 19 mm	38–42	–	903.93.140	903.93.141
Juego de puerta de exterior PZ	1 Manilla para puerta 1 Pomo de puerta 1 Par de rosetas para manilla 1 Cuadradillo manilla/pomo 8 x 84 mm (cuadradillo 62 mm) 1 Par de rosetas PZ 4 Tornillos para aglomerado 4 x 50 mm 8 Tornillos para aglomerado 3,9 x 19 mm	38–42	Izquierda	903.95.140	903.95.141
		38–42	Derecha	903.96.140	903.96.141

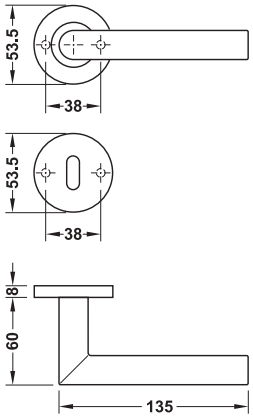
Manillas de puerta para proyectos de construcción	►AH 1.46
Tiradores de puerta	►AH 1.74
Manillas de ventana	►AH 1.104

DGH-B-INT 2019, HDE-es, 12/18; Medidas sin compromiso. Nos reservamos el derecho a introducir cambios en la fabricación.

Modelo LDH 2171







> Material: Acero inoxidable, construcción base: metal
> Rodamiento: Manilla con alojamiento fijo-pivotante en la roseta, con mecanismo de recuperación
> Norma: Certificación según EN 1906:2012
> Clase:

2	6	–	B	0	3	0	B



	Volumen de suministro	Grosor de puerta mm	Mate	Pulido	Color latón, recubierto de PVD
Juego BB	2 Manillas para puerta 1 Cuadradillo para manilla 8 x 100 mm 1 Par de rosetas para manilla 1 Par de rosetas BB 8 Tornillos para aglomerado 3,9 x 19 mm 4 Tornillos roscados M4 x 65 mm, acortables 4 Casquillos con rosca interior M4 x 17 mm	38–55	903.91.556	903.91.557	–
Juego PZ	2 Manillas para puerta 1 Cuadradillo para manilla 8 x 100 mm 1 Par de rosetas para manilla 1 Par de rosetas para WC con ranura para apertura de emergencia 8 Tornillos para aglomerado 3,9 x 19 mm 4 Tornillos roscados M4 x 65 mm, acortables 4 Casquillos con rosca interior M4 x 17 mm	38–55	903.92.556	903.92.557	903.92.558
Juego WC	2 Manillas para puerta 1 Cuadradillo para manilla 8 x 100 mm 1 Par de rosetas para manilla 1 Par de rosetas para WC con visor verde/rojo y ranura para apertura de emergencia 8 Tornillos para aglomerado 3,9 x 19 mm 4 Tornillos roscados M4 x 65 mm, acortables 4 Casquillos con rosca interior M4 x 17 mm	38–45	903.93.556	903.93.557	–
Juego WC	2 Manillas para puerta 1 Cuadradillo para manilla 8 x 100 mm 1 Par de rosetas para manilla 1 Par de rosetas para WC con ranura para apertura de emergencia 8 Tornillos para aglomerado 3,9 x 19 mm 4 Tornillos roscados M4 x 65 mm, acortables 4 Casquillos con rosca interior M4 x 17 mm	38–45	903.94.556	–	903.93.558

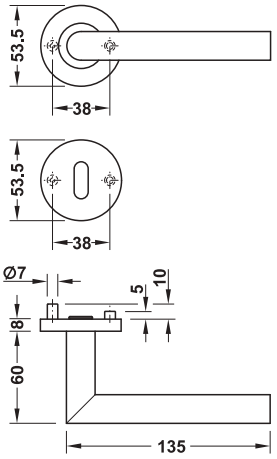
Piezas sueltas ►AH 1.41

DGH-B-INT 2019, HDE-es, 12/18; Medidas sin compromiso. Nos reservamos el derecho a introducir cambios en la fabricación.

Modelo LDH 2171







> Material: Acero inoxidable, construcción base: plástico
> Rodamiento: Manilla con alojamiento fijo-pivotante en la roseta, con mecanismo de recuperación
> Norma: Certificación según EN 1906:2012
> Clase: 2 | 6 | – | 0 | 0 | 3 | 0 | B



	Volumen de suministro	Grosor de puerta mm	Modelo	Mate	Pulido	Color latón, recubierto de PVD
Juego BB	2 Manillas para puerta 1 Par de rosetas para manilla 1 Cuadradillo para manilla 8 x 100 mm 1 Par de rosetas BB 4 Tornillos para aglomerado 4 x 50 mm 8 Tornillos para aglomerado 3,9 x 19 mm	38–42	–	903.91.080	903.91.081	903.91.084
Juego PZ	2 Manillas para puerta 1 Par de rosetas para manilla 1 Cuadradillo para manilla 8 x 100 mm 1 Par de rosetas PZ 4 Tornillos para aglomerado 4 x 50 mm 8 Tornillos para aglomerado 3,9 x 19 mm	38–42	–	903.92.080	903.92.081	903.92.084
Juego WC	2 Manillas para puerta 1 Par de rosetas para manilla 1 Cuadradillo para manilla 8 x 100 mm 1 Par de rosetas para WC con visor 1 Pasador de bloqueo 8 x 62 mm 4 Tornillos para aglomerado 4 x 50 mm 8 Tornillos para aglomerado 3,9 x 19 mm	38–42	–	903.93.080	903.93.081	903.93.084
Juego de puerta de exterior	1 Manilla para puerta 1 Pomo de puerta 1 Par de rosetas para manilla 1 Cuadradillo manilla/pomo 8 x 84 mm (pasador 62 mm) 1 Par de rosetas PZ 4 Tornillos para aglomerado 4 x 50 mm 8 Tornillos para aglomerado 3,9 x 19 mm	38–42 38–42	Izquierda Derecha	903.95.080 903.96.080	903.95.081 903.96.081	903.95.084 903.96.084

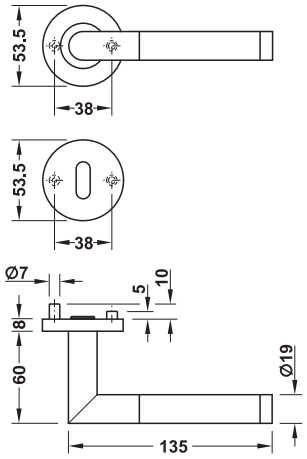
Manillas de puerta para proyectos de construcción	►AH 1.46
Tiradores de puerta	►AH 1.74
Manillas de ventana	►AH 1.104

DGH-B-INT 2019, HDE-es, 12/18; Medidas sin compromiso. Nos reservamos el derecho a introducir cambios en la fabricación.

Modelo LDH 2171 bicolor







> Material: Acero inoxidable, construcción base: plástico
> Acabado: Mate/pulido
> Rodamiento: Manilla con alojamiento fijo-pivotante en la roseta, con mecanismo de recuperación
> Norma: Certificación según EN 1906:2012
> Clase: 2 6 – 0 0 3 0 B

	Volumen de suministro	Grosor de puerta mm	Modelo	Nº de ref.
Juego BB	2 Manillas para puerta 1 Par de rosetas para manilla 1 Cuadradillo para manilla 8 x 100 mm 1 Par de rosetas BB 4 Tornillos para aglomerado 4 x 50 mm 8 Tornillos para aglomerado 3,9 x 19 mm	38–42	–	903.91.083
Juego PZ	2 Manillas para puerta 1 Par de rosetas para manilla 1 Cuadradillo para manilla 8 x 100 mm 1 Par de rosetas PZ 4 Tornillos para aglomerado 4 x 50 mm 8 Tornillos para aglomerado 3,9 x 19 mm	38–42	–	903.92.083
Juego WC	2 Manillas para puerta 1 Par de rosetas para manilla 1 Cuadradillo para manilla 8 x 100 mm 1 Par de rosetas para WC con visor 1 Pasador de bloqueo 8 x 62 mm 4 Tornillos para aglomerado 4 x 50 mm 8 Tornillos para aglomerado 3,9 x 19 mm	38–42	–	903.93.083
Juego de puerta de exterior	1 Manilla para puerta 1 Pomo de puerta 1 Par de rosetas para manilla 1 Cuadradillo manilla/pomo 8 x 84 mm (pasador 62 mm) 1 Par de rosetas PZ 4 Tornillos para aglomerado 4 x 50 mm 8 Tornillos para aglomerado 3,9 x 19 mm	38–42 38–42	Izquierda Derecha	903.95.083 903.96.083

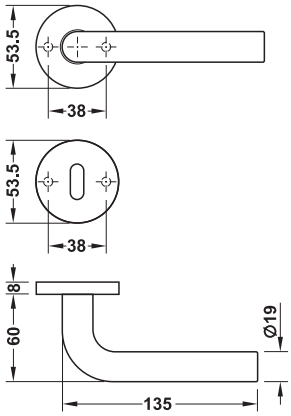
Tiradores de puerta ►AH 1.74
Manillas de ventana ►AH 1.104

DGH-B-INT 2019, HDE-es, 12/18; Medidas sin compromiso. Nos reservamos el derecho a introducir cambios en la fabricación.

Modelo LDH 2172







> Material:	Acero inoxidable, construcción base: metal
> Acabado:	Mate
> Rodamiento:	Manilla con alojamiento fijo-pivotante en la roseta, con mecanismo de recuperación
> Norma:	Certificación según EN 1906:2012
> Clase:	2 6 – B 0 3 0 B

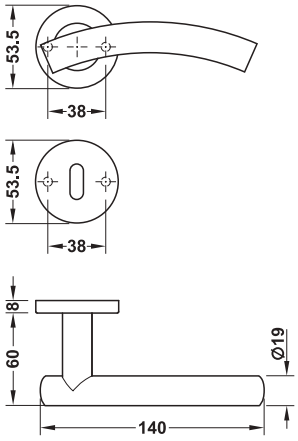
	Volumen de suministro	Grosor de puerta	Nº de ref.
Juego BB	2 Manillas para puerta 1 Cuadradillo para manilla 8 x 100 mm 1 Par de rosetas para manilla 1 Par de rosetas BB 8 Tornillos para aglomerado 3,9 x 19 mm 4 Tornillos roscados M4 x 65 mm, acortables 4 Casquillos con rosca interior M4 x 17 mm	38–55	903.91.596
Juego PZ	2 Manillas para puerta 1 Cuadradillo para manilla 8 x 100 mm 1 Par de rosetas para manilla 1 Par de rosetas PZ 8 Tornillos para aglomerado 3,9 x 19 mm 4 Tornillos roscados 4 x 65 mm, acortables 4 Casquillos con rosca interior M4 x 17 mm	38–55	903.92.596
Juego WC	2 Manillas para puerta 1 Cuadradillo para manilla 8 x 100 mm 1 Par de rosetas para manilla 1 Par de rosetas para WC con visor verde/rojo y ranura para apertura de emergencia 8 Tornillos para aglomerado 3,9 x 19 mm 1 Pasador de bloqueo 8 x 70 mm 4 Tornillos roscados M4 x 65 mm, acortables 4 Casquillos con rosca interior M4 x 17 mm	38–45	903.93.596

Piezas sueltas ►AH 1.41

DGH-B-INT 2019, HDE-es, 12/18; Medidas sin compromiso. Nos reservamos el derecho a introducir cambios en la fabricación.

Modelo LDH 2173





> Material:	Acero inoxidable, construcción base: metal
> Acabado:	Mate
> Rodamiento:	Manilla con alojamiento fijo-pivotante en la roseta, con mecanismo de recuperación
> Norma:	Certificación según EN 1906:2012
> Clase:	2 6 – B 0 3 0 B

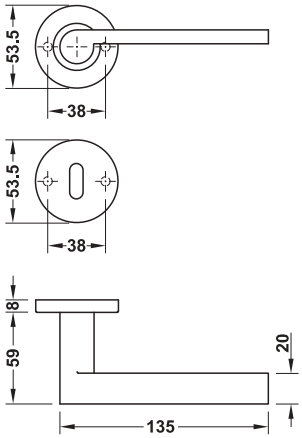
	Volumen de suministro	Grosor de puerta mm	Nº de ref.
Juego BB	2 Manillas para puerta 1 Cuadradillo para manilla 8 x 100 mm 1 Par de rosetas para manilla 1 Par de rosetas BB 8 Tornillos para aglomerado 3,9 x 19 mm 4 Tornillos roscados M4 x 65 mm, acortables 4 Casquillos con rosca interior M4 x 17 mm	38–55	903.91.576
Juego PZ	2 Manillas para puerta 1 Cuadradillo para manilla 8 x 100 mm 1 Par de rosetas para manilla 1 Par de rosetas PZ 8 Tornillos para aglomerado 3,9 x 19 mm 4 Tornillos con casquillo 4 x 65 mm, acortables 4 Casquillos con rosca interior M4 x 17 mm	38–55	903.92.576
Juego WC	2 Manillas para puerta 1 Cuadradillo para manilla 8 x 100 mm 1 Par de rosetas para manilla 1 Par de rosetas para WC con visor verde/rojo y ranura para apertura de emergencia 8 Tornillos para aglomerado 3,9 x 19 mm 1 Pasador de bloqueo 8 x 70 mm 4 Tornillos roscados M4 x 65 mm, acortables 4 Casquillos con rosca interior M4 x 17 mm	38–45	903.93.576

Piezas sueltas ►AH 1.41

DGH-B-INT 2019, HDE-es, 12/18; Medidas sin compromiso. Nos reservamos el derecho a introducir cambios en la fabricación.

Modelo LDH 2174





> Material: Acero inoxidable, construcción base: metal
> Acabado: Mate
> Rodamiento: Manilla con alojamiento fijo-pivotante en la roseta, con mecanismo de recuperación
> Norma: Certificación según EN 1906:2012
> Clase: 2 6 – B 0 3 0 B

	Volumen de suministro	Grosor de puerta mm	Nº de ref.
Juego BB	2 Manillas para puerta 1 Cuadradillo para manilla 8 x 100 mm 1 Par de rosetas para manilla 1 Par de rosetas BB 8 Tornillos para aglomerado 3,9 x 19 mm 4 Tornillos roscados M4 x 65 mm, acortables 4 Casquillos con rosca interior M4 x 17 mm	38–55	903.91.666
Juego PZ	2 Manillas para puerta 1 Cuadradillo para manilla 8 x 100 mm 1 Par de rosetas para manilla 1 Par de rosetas PZ 8 Tornillos para aglomerado 3,9 x 19 mm 4 Tornillos roscados 4 x 65 mm, acortables 4 Casquillos con rosca interior M4 x 17 mm	38–55	903.92.666
Juego WC	2 Manillas para puerta 1 Cuadradillo para manilla 8 x 100 mm 1 Par de rosetas para manilla 1 Par de rosetas para WC con visor verde/rojo y ranura para apertura de emergencia 8 Tornillos para aglomerado 3,9 x 19 mm 1 Pasador de bloqueo 8 x 70 mm 4 Tornillos roscados M4 x 65 mm, acortables 4 Casquillos con rosca interior M4 x 17 mm	38–45	903.93.666

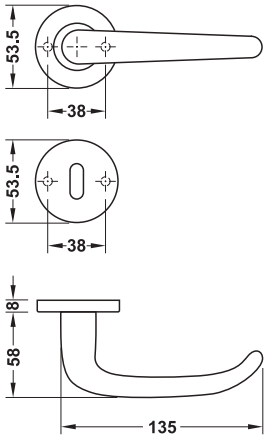
Piezas sueltas ►AH 1.41

DGH-B-INT 2019, HDE-es, 12/18; Medidas sin compromiso. Nos reservamos el derecho a introducir cambios en la fabricación.

Modelo LDH 2176







> Material: Acero inoxidable, construcción base: metal
> Acabado: Mate
> Rodamiento: Manilla con alojamiento fijo-pivotante en la roseta, con mecanismo de recuperación
> Norma: Certificación según EN 1906:2012
> Clase: 2 | 6 | – | B | 0 | 3 | 0 | B



	Volumen de suministro	Grosor de puerta mm	Acero inoxidable mate	Color latón, recubierto de PVD
Juego BB	2 Manillas para puerta 1 Cuadradillo para manilla 8 x 100 mm 1 Par de rosetas para manilla 1 Par de rosetas BB 8 Tornillos para aglomerado 3,9 x 19 mm 4 Tornillos roscados M4 x 65 mm, acortables 4 Casquillos con rosca interior M4 x 17 mm	38–55	903.91.616	–
Juego PZ	2 Manillas para puerta [F] 1 Cuadradillo para manilla 8 x 100 mm 1 Par de rosetas para manilla 1 Par de rosetas PZ 8 Tornillos para aglomerado 3,9 x 19 mm 4 Tornillos roscados 4 x 65 mm, acortables 4 Casquillos con rosca interior M4 x 17 mm	38–55	903.92.616	903.92.589
Juego WC	2 Manillas para puerta 1 Cuadradillo para manilla 8 x 100 mm 1 Par de rosetas para manilla 1 Par de rosetas para WC con visor verde/rojo y ranura para apertura de emergencia 8 Tornillos para aglomerado 3,9 x 19 mm 4 Tornillos roscados M4 x 65 mm, acortables 4 Casquillos con rosca interior M4 x 17 mm	38–45	903.93.616	–
Juego WC	2 Manillas para puerta 1 Cuadradillo para manilla 8 x 100 mm 1 Par de rosetas para manilla 1 Par de rosetas para WC con ranura para apertura de emergencia 8 Tornillos para aglomerado 3,9 x 19 mm 4 Tornillos roscados M4 x 65 mm, acortables 4 Casquillos con rosca interior M4 x 17 mm	38–45	903.94.616	903.93.589

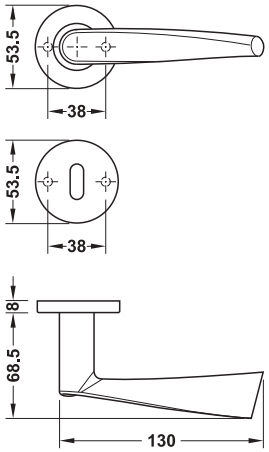
Piezas sueltas ►AH 1.41

DGH-B-INT 2019, HDE-es, 12/18; Medidas sin compromiso. Nos reservamos el derecho a introducir cambios en la fabricación.

Modelo LDH 2178







> Material: Acero inoxidable, construcción base: metal
> Acabado: Mate
> Rodamiento: Manilla con alojamiento fijo-pivotante en la roseta, con mecanismo de recuperación
> Norma: Certificación según EN 1906:2012
> Clase:

2	6	–	B	0	3	0	B

	Volumen de suministro	Grosor de puerta mm	Nº de ref.
Juego BB	2 Manillas para puerta 1 Cuadradillo para manilla 8 x 100 mm 1 Par de rosetas para manilla 1 Par de rosetas BB 8 Tornillos para aglomerado 3,9 x 19 mm 4 Tornillos roscados M4 x 65 mm, acortables 4 Casquillos con rosca interior M4 x 17 mm	38–55	903.91.636
Juego PZ	2 Manillas para puerta 1 Cuadradillo para manilla 8 x 100 mm 1 Par de rosetas para manilla 1 Par de rosetas PZ 8 Tornillos para aglomerado 3,9 x 19 mm 4 Tornillos roscados 4 x 65 mm, acortables 4 Casquillos con rosca interior M4 x 17 mm	38–55	903.92.636
Juego WC	2 Manillas para puerta 1 Cuadradillo para manilla 8 x 100 mm 1 Par de rosetas para manilla 1 Par de rosetas para WC con visor verde/rojo y ranura para apertura de emergencia 8 Tornillos para aglomerado 3,9 x 19 mm 1 Pasador de bloqueo 8 x 70 mm 4 Tornillos roscados M4 x 65 mm, acortables 4 Casquillos con rosca interior M4 x 17 mm	38–45	903.93.636

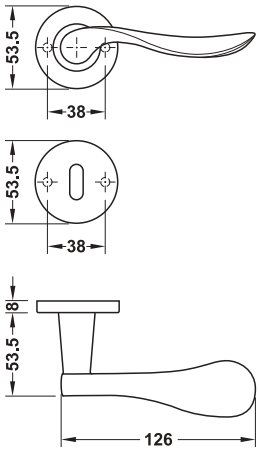
Piezas sueltas ►AH 1.41

DGH-B-INT 2019, HDE-es, 12/18; Medidas sin compromiso. Nos reservamos el derecho a introducir cambios en la fabricación.

Modelo LDH 2179







> Material: Acero inoxidable, construcción base: metal
> Acabado: Mate
> Rodamiento: Manilla con alojamiento fijo-pivotante en la roseta, con mecanismo de recuperación
> Norma: Certificación según EN 1906:2012
> Clase:

2	6	–	B	0	3	0	B

	Volumen de suministro	Grosor de puerta mm	Nº de ref.
Juego BB	2 Manillas para puerta 1 Cuadradillo para manilla 8 x 100 mm 1 Par de rosetas para manilla 1 Par de rosetas BB 8 Tornillos para aglomerado 3,9 x 19 mm 4 Tornillos roscados M4 x 65 mm, acortables 4 Casquillos con rosca interior M4 x 17 mm	38–55	903.91.686
Juego PZ	2 Manillas para puerta 1 Cuadradillo para manilla 8 x 100 mm 1 Par de rosetas para manilla 1 Par de rosetas PZ 8 Tornillos para aglomerado 3,9 x 19 mm 4 Tornillos roscados 4 x 65 mm, acortables 4 Casquillos con rosca interior M4 x 17 mm	38–55	903.92.686
Juego WC	2 Manillas para puerta 1 Cuadradillo para manilla 8 x 100 mm 1 Par de rosetas para manilla 1 Par de rosetas para WC con visor verde/rojo y ranura para apertura de emergencia 8 Tornillos para aglomerado 3,9 x 19 mm 1 Pasador de bloqueo 8 x 70 mm 4 Tornillos roscados M4 x 65 mm, acortables 4 Casquillos con rosca interior M4 x 17 mm	38–45	903.93.686

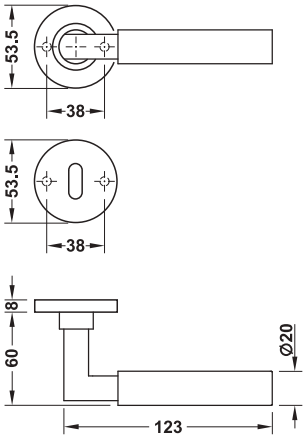
Piezas sueltas ►AH 1.41

DGH-B-INT 2019, HDE-es, 12/18; Medidas sin compromiso. Nos reservamos el derecho a introducir cambios en la fabricación.

Modelo LDH 2180







> Material: Acero inoxidable, construcción base: metal
> Acabado: Pulido/mate
> Rodamiento: Manilla con alojamiento fijo-pivotante en la roseta, con mecanismo de recuperación
> Norma: Certificación según EN 1906:2012
> Clase: 2 6 – B 0 3 0 B

	Volumen de suministro	Grosor de puerta mm	Nº de ref.
Juego BB	2 Manillas para puerta 1 Cuadradillo para manilla 8 x 100 mm 1 Par de rosetas para manilla 1 Par de rosetas BB 8 Tornillos para aglomerado 3,9 x 19 mm 4 Tornillos roscados M4 x 65 mm, acortables 4 Casquillos con rosca interior M4 x 17 mm	38–55	903.91.696
Juego PZ	2 Manillas para puerta 1 Cuadradillo para manilla 8 x 100 mm 1 Par de rosetas para manilla 1 Par de rosetas PZ 8 Tornillos para aglomerado 3,9 x 19 mm 4 Tornillos roscados 4 x 65 mm, acortables 4 Casquillos con rosca interior M4 x 17 mm	38–55	903.92.696
Juego WC	2 Manillas para puerta 1 Cuadradillo para manilla 8 x 100 mm 1 Par de rosetas para manilla 1 Par de rosetas para WC con visor verde/rojo y ranura para apertura de emergencia 8 Tornillos para aglomerado 3,9 x 19 mm 1 Pasador de bloqueo 8 x 70 mm 4 Tornillos roscados M4 x 65 mm, acortables 4 Casquillos con rosca interior M4 x 17 mm	38–45	903.93.696

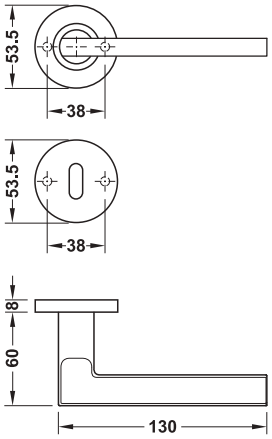
Piezas sueltas ►AH 1.41

DGH-B-INT 2019, HDE-es, 12/18; Medidas sin compromiso. Nos reservamos el derecho a introducir cambios en la fabricación.

Modelo LDH 2181







> Material: Acero inoxidable, construcción base: metal
> Acabado: Mate
> Rodamiento: Manilla con alojamiento fijo-pivotante en la roseta, con mecanismo de recuperación
> Norma: Certificación según EN 1906:2012
> Clase: 2 6 – B 0 3 0 B

	Volumen de suministro	Grosor de puerta mm	Nº de ref.
Juego BB	2 Manillas para puerta 1 Cuadradillo para manilla 8 x 100 mm 1 Par de rosetas para manilla 1 Par de rosetas BB 8 Tornillos para aglomerado 3,9 x 19 mm 4 Tornillos roscados M4 x 65 mm, acortables 4 Casquillos con rosca interior M4 x 17 mm	38–55	903.91.646
Juego PZ	2 Manillas para puerta 1 Cuadradillo para manilla 8 x 100 mm 1 Par de rosetas para manilla 1 Par de rosetas PZ 8 Tornillos para aglomerado 3,9 x 19 mm 4 Tornillos roscados 4 x 65 mm, acortables 4 Casquillos con rosca interior M4 x 17 mm	38–55	903.92.646
Juego WC	2 Manillas para puerta 1 Cuadradillo para manilla 8 x 100 mm 1 Par de rosetas para manilla 1 Par de rosetas para WC con visor verde/rojo y ranura para apertura de emergencia 8 Tornillos para aglomerado 3,9 x 19 mm 1 Pasador de bloqueo 8 x 70 mm 4 Tornillos roscados M4 x 65 mm, acortables 4 Casquillos con rosca interior M4 x 17 mm	38–45	903.93.646

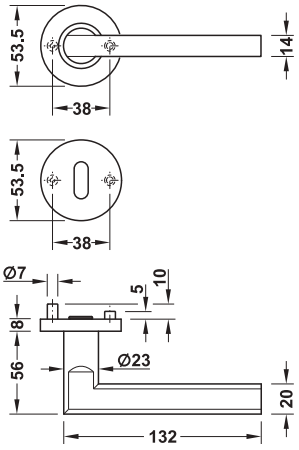
Piezas sueltas ►AH 1.41

DGH-B-INT 2019, HDE-es, 12/18; Medidas sin compromiso. Nos reservamos el derecho a introducir cambios en la fabricación.

Modelo LDH 2181







> Material: Acero inoxidable, construcción base: plástico
> Acabado: Mate
> Rodamiento: Manilla con alojamiento fijo-pivotante en la roseta, con mecanismo de recuperación
> Norma: Certificación según EN 1906:2012
> Clase: 2 | 6 | – | 0 | 0 | 3 | 0 | B

	Volumen de suministro	Grosor de puerta mm	Modelo	Nº de ref.
Juego BB	2 Manillas para puerta 1 Par de rosetas para manilla 1 Cuadradillo para manilla 8 x 100 mm 1 Par de rosetas BB 4 Tornillos para aglomerado 4 x 50 mm 8 Tornillos para aglomerado 3,9 x 19 mm	38–42	–	903.81.130
Juego PZ	2 Manillas para puerta 1 Par de rosetas para manilla 1 Cuadradillo para manilla 8 x 100 mm 1 Par de rosetas PZ 4 Tornillos para aglomerado 4 x 50 mm 8 Tornillos para aglomerado 3,9 x 19 mm	38–42	–	903.82.130
Juego WC	2 Manillas para puerta 1 Par de rosetas para manilla 1 Cuadradillo para manilla 8 x 100 mm 1 Par de rosetas para WC con visor 1 Pasador de bloqueo 8 x 62 mm 4 Tornillos para aglomerado 4 x 50 mm 8 Tornillos para aglomerado 3,9 x 19 mm	38–42	–	903.83.130
Juego de puerta de exterior PZ	1 Manilla para puerta 1 Pomo de puerta 1 Par de rosetas para manilla 1 Cuadradillo manilla/pomo 8 x 84 mm (pasador 62 mm) 1 Par de rosetas PZ 4 Tornillos para aglomerado 4 x 50 mm 8 Tornillos para aglomerado 3,9 x 19 mm	38–42 38–42	Izquierda Derecha	903.85.130 903.86.130

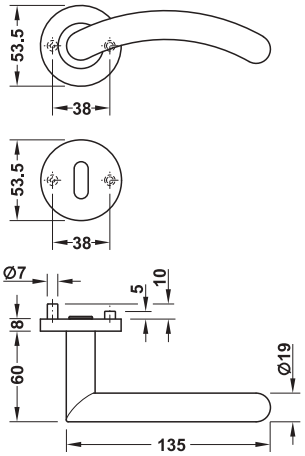
Tiradores de puerta ►AH 1.74
Manillas de ventana ►AH 1.104

DGH-B-INT 2019, HDE-es, 12/18; Medidas sin compromiso. Nos reservamos el derecho a introducir cambios en la fabricación.

Modelo LDH 2184







> Material:	Acero inoxidable, construcción base: plástico
> Acabado:	Mate
> Rodamiento:	Manilla con alojamiento fijo-pivotante en la roseta, con mecanismo de recuperación
> Norma:	Certificación según EN 1906:2012
> Clase:	2 6 – 0 0 3 0 B

	Volumen de suministro	Grosor de puerta mm	Modelo	Nº de ref.
Juego BB	2 Manillas para puerta 1 Par de rosetas para manilla 1 Cuadradillo para manilla 8 x 100 mm 1 Par de rosetas BB 4 Tornillos para aglomerado 4 x 50 mm 8 Tornillos para aglomerado 3,9 x 19 mm	38–42	–	903.91.300
Juego PZ	2 Manillas para puerta 1 Par de rosetas para manilla 1 Cuadradillo para manilla 8 x 100 mm 1 Par de rosetas PZ 4 Tornillos para aglomerado 4 x 50 mm 8 Tornillos para aglomerado 3,9 x 19 mm	38–42	–	903.92.300
Juego WC	2 Manillas para puerta 1 Par de rosetas para manilla 1 Cuadradillo para manilla 8 x 100 mm 1 Par de rosetas para WC con visor 1 Pasador de bloqueo 8 x 62 mm 4 Tornillos para aglomerado 4 x 50 mm 8 Tornillos para aglomerado 3,9 x 19 mm	38–42	–	903.93.300
Juego de puerta de exterior	1 Manilla para puerta 1 Pomo de puerta 1 Par de rosetas para manilla 1 Cuadradillo manilla/pomo 8 x 84 mm (pasador 62 mm) 1 Par de rosetas PZ 4 Tornillos para aglomerado 4 x 50 mm 8 Tornillos para aglomerado 3,9 x 19 mm	38–42 38–42	Izquierda Derecha	903.95.300 903.96.300

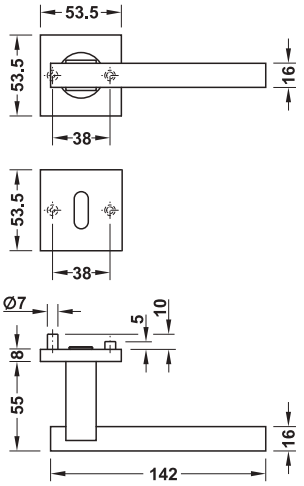
Tiradores de puerta	►AH 1.74
Manillas de ventana	►AH 1.104

DGH-B-INT 2019, HDE-es, 12/18; Medidas sin compromiso. Nos reservamos el derecho a introducir cambios en la fabricación.

Modelo LDH 2186







> Material:	Acero inoxidable, construcción base: plástico
> Acabado:	Mate
> Rodamiento:	Manilla con alojamiento fijo-pivotante en la roseta, con mecanismo de recuperación
> Norma:	Certificación según EN 1906:2012
> Clase:	2 6 – 0 0 3 0 B

	Volumen de suministro	Grosor de puerta mm	Modelo	Nº de ref.
Juego BB	2 Manillas para puerta 1 Par de rosetas para manilla 1 Cuadradillo para manilla 8 x 100 mm 1 Par de rosetas BB 4 Tornillos para aglomerado 4 x 50 mm 8 Tornillos para aglomerado 3,9 x 19 mm	38–42	–	903.81.150
Juego PZ	2 Manillas para puerta 1 Par de rosetas para manilla 1 Cuadradillo para manilla 8 x 100 mm 1 Par de rosetas PZ 4 Tornillos para aglomerado 4 x 50 mm 8 Tornillos para aglomerado 3,9 x 19 mm	38–42	–	903.82.150
Juego WC	2 Manillas para puerta 1 Par de rosetas para manilla 1 Cuadradillo para manilla 8 x 100 mm 1 Par de rosetas para WC sin visor 1 Pasador de bloqueo 8 x 62 mm 4 Tornillos para aglomerado 4 x 50 mm 8 Tornillos para aglomerado 3,9 x 19 mm	38–42	–	903.83.150
Juego de puerta de exterior	1 Manilla para puerta 1 Pomo de puerta 1 Par de rosetas para manilla 1 Cuadradillo manilla/pomo 8 x 84 mm (pasador 62 mm) 1 Par de rosetas PZ 4 Tornillos para aglomerado 4 x 50 mm 8 Tornillos para aglomerado 3,9 x 19 mm	38–42 38–42	Izquierda Derecha	903.85.150 903.86.150

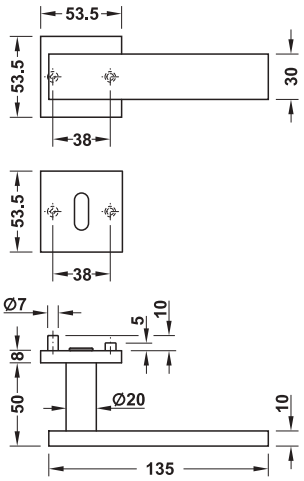
Tiradores de puerta ►AH 1.74
Manillas de ventana ►AH 1.104

DGH-B-INT 2019, HDE-es, 12/18; Medidas sin compromiso. Nos reservamos el derecho a introducir cambios en la fabricación.

Modelo LDH 2187







> Material:	Acero inoxidable, construcción base: plástico
> Acabado:	Mate
> Rodamiento:	Manilla con alojamiento fijo-pivotante en la roseta, con mecanismo de recuperación
> Norma:	Certificación según EN 1906:2012
> Clase:	2 6 – 0 0 3 0 B

	Volumen de suministro	Grosor de puerta mm	Modelo	Nº de ref.
Juego BB	2 Manillas para puerta 1 Par de rosetas para manilla 1 Cuadradillo para manilla 8 x 100 mm 1 Par de rosetas BB 4 Tornillos para aglomerado 4 x 50 mm 8 Tornillos para aglomerado 3,9 x 19 mm	38–42	–	903.81.070
Juego PZ	2 Manillas para puerta 1 Par de rosetas para manilla 1 Cuadradillo para manilla 8 x 100 mm 1 Par de rosetas PZ 4 Tornillos para aglomerado 4 x 50 mm 8 Tornillos para aglomerado 3,9 x 19 mm	38–42	–	903.82.070
Juego WC	2 Manillas para puerta 1 Par de rosetas para manilla 1 Cuadradillo para manilla 8 x 100 mm 1 Par de rosetas para WC sin visor 1 Pasador de bloqueo 8 x 62 mm 4 Tornillos para aglomerado 4 x 50 mm 8 Tornillos para aglomerado 3,9 x 19 mm	38–42	–	903.83.070
Juego de puerta de exterior	1 Manilla para puerta 1 Pomo de puerta 1 Par de rosetas para manilla 1 Cuadradillo manilla/pomo 8 x 84 mm (pasador 62 mm) 1 Par de rosetas PZ 4 Tornillos para aglomerado 4 x 50 mm 8 Tornillos para aglomerado 3,9 x 19 mm	38–42 38–42	Izquierda Derecha	903.85.070 903.86.070

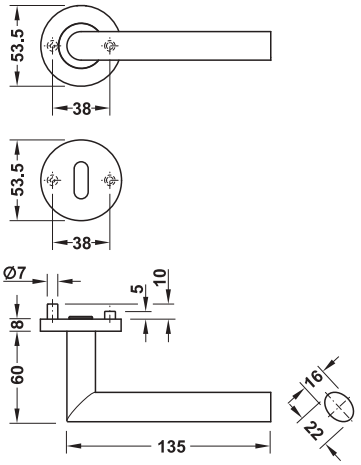
Tiradores de puerta	►AH 1.74
Manillas de ventana	►AH 1.104

DGH-B-INT 2019, HDE-es, 12/18; Medidas sin compromiso. Nos reservamos el derecho a introducir cambios en la fabricación.

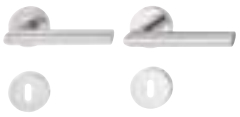
Modelo LDH 2188







> Material:	Acero inoxidable, construcción base: plástico
> Rodamiento:	Manilla con alojamiento fijo-pivotante en la roseta, con mecanismo de recuperación
> Norma:	Certificación según EN 1906:2012
> Clase:	2 6 – 0 0 3 0 B



	Volumen de suministro	Grosor de puerta mm	Modelo	Mate	Pulido
Juego BB	2 Manillas para puerta 1 Par de rosetas para manilla 1 Cuadradillo para manilla 8 x 100 mm 1 Par de rosetas BB 4 Tornillos para aglomerado 4 x 50 mm 8 Tornillos para aglomerado 3,9 x 19 mm	38–42	–	903.81.210	903.81.211
Juego PZ	2 Manillas para puerta 1 Par de rosetas para manilla 1 Cuadradillo para manilla 8 x 100 mm 1 Par de rosetas PZ 4 Tornillos para aglomerado 4 x 50 mm 8 Tornillos para aglomerado 3,9 x 19 mm	38–42	–	903.82.210	903.82.211
Juego WC	2 Manillas para puerta 1 Par de rosetas para manilla 1 Cuadradillo para manilla 8 x 100 mm 1 Par de rosetas para WC con visor 1 Pasador de bloqueo 8 x 62 mm 4 Tornillos para aglomerado 4 x 50 mm 8 Tornillos para aglomerado 3,9 x 19 mm	38–42	–	903.83.210	903.83.211
Juego de puerta de exterior	1 Manilla para puerta 1 Pomo de puerta 1 Par de rosetas para manilla 1 Cuadradillo para manilla/pomo 8 x 84 mm (pasador 62 mm) 1 Par de rosetas PZ 2 Tornillos para aglomerado 4 x 50 mm 8 Tornillos para aglomerado 3,9 x 19 mm	38–42 38–42	Izquierda Derecha	903.85.210 903.86.210	903.85.211 903.86.211

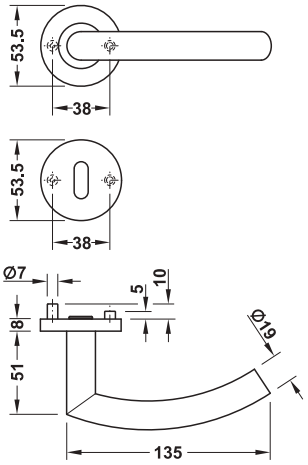
Tiradores de puerta ►AH 1.74
Manillas de ventana ►AH 1.104

DGH-B-INT 2019, HDE-es, 12/18; Medidas sin compromiso. Nos reservamos el derecho a introducir cambios en la fabricación.

Modelo LDH 2189







> Material: Acero inoxidable, construcción base: plástico
> Acabado: Mate
> Rodamiento: Manilla con alojamiento fijo-pivotante en la roseta, con mecanismo de recuperación
> Norma: Certificación según EN 1906:2012
> Clase: 2 6 – 0 0 3 0 B

	Volumen de suministro	Grosor de puerta mm	Modelo	Nº de ref.
Juego BB	2 Manillas para puerta 1 Par de rosetas para manilla 1 Cuadradillo para manilla 8 x 100 mm 1 Par de rosetas BB 4 Tornillos para aglomerado 4 x 50 mm 8 Tornillos para aglomerado 3,9 x 19 mm	38–42	–	903.91.360
Juego PZ	2 Manillas para puerta 1 Par de rosetas para manilla 1 Cuadradillo para manilla 8 x 100 mm 1 Par de rosetas PZ 4 Tornillos para aglomerado 4 x 50 mm 8 Tornillos para aglomerado 3,9 x 19 mm	38–42	–	903.92.360
Juego WC	2 Manillas para puerta 1 Par de rosetas para manilla 1 Cuadradillo para manilla 8 x 100 mm 1 Par de rosetas para WC con visor 1 Pasador de bloqueo 8 x 62 mm 4 Tornillos para aglomerado 4 x 50 mm 8 Tornillos para aglomerado 3,9 x 19 mm	38–42	–	903.93.360
Juego de puerta de exterior	1 Manilla para puerta 1 Pomo de puerta 1 Par de rosetas para manilla 1 Cuadradillo para manilla/pomo 8 x 84 mm (pasador 62 mm) 1 Par de rosetas PZ 4 Tornillos para aglomerado 4 x 50 mm 8 Tornillos para aglomerado 3,9 x 19 mm	38–42 38–42	Izquierda Derecha	903.95.360 903.96.360

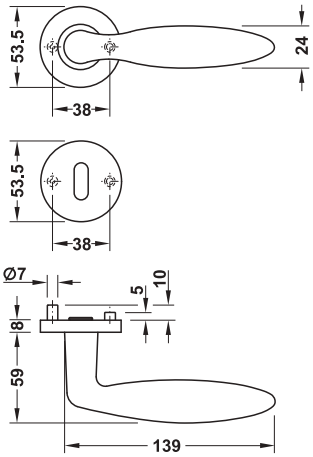
Tiradores de puerta ►AH 1.74
Manillas de ventana ►AH 1.104

DGH-B-INT 2019, HDE-es, 12/18; Medidas sin compromiso. Nos reservamos el derecho a introducir cambios en la fabricación.

Modelo LDH 2190







> Material:	Acero inoxidable, construcción base: plástico
> Rodamiento:	Manilla con alojamiento fijo-pivotante en la roseta, con mecanismo de recuperación
> Norma:	Certificación según EN 1906:2012
> Clase:	2 6 – 0 0 3 0 B



	Volumen de suministro	Grosor de puerta mm	Modelo	Mate	Color latón, recubierto de PVD
Juego BB	2 Manillas para puerta 1 Par de rosetas para manilla 1 Cuadradillo para manilla 8 x 100 mm 1 Par de rosetas BB 4 Tornillos para aglomerado 4 x 50 mm 8 Tornillos para aglomerado 3,9 x 19 mm	38–42	–	903.91.760	903.91.764
Juego PZ	2 Manillas para puerta 1 Par de rosetas para manilla 1 Cuadradillo para manilla 8 x 100 mm 1 Par de rosetas PZ 4 Tornillos para aglomerado 4 x 50 mm 8 Tornillos para aglomerado 3,9 x 19 mm	38–42	–	903.92.760	903.92.764
Juego WC	2 Manillas para puerta 1 Par de rosetas para manilla 1 Cuadradillo para manilla 8 x 100 mm 1 Par de rosetas para WC con visor 1 Pasador de bloqueo 8 x 62 mm 4 Tornillos para aglomerado 4 x 50 mm 8 Tornillos para aglomerado 3,9 x 19 mm	38–42	–	903.93.760	903.93.764
Juego de puerta de exterior PZ	1 Manilla para puerta 1 Pomo de puerta 1 Par de rosetas para manilla 1 Cuadradillo para manilla/pomo 8 x 84 mm (pasador 62 mm) 1 Par de rosetas PZ 2 Tornillos para aglomerado 4 x 50 mm 8 Tornillos para aglomerado 3,9 x 19 mm	38–42 38–42	Izquierda Derecha	903.95.760 903.96.760	903.95.764 903.96.764

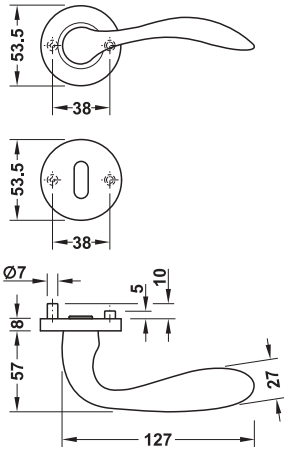
Tiradores de puerta	►AH 1.74
Manillas de ventana	►AH 1.104

DGH-B-INT 2019, HDE-es, 12/18; Medidas sin compromiso. Nos reservamos el derecho a introducir cambios en la fabricación.

Modelo LDH 2193







> Material: Acero inoxidable, construcción base: plástico
> Acabado: Pulido, color latón recubierto de PVD
> Rodamiento: Manilla con alojamiento fijo-pivotante en la roseta, con mecanismo de recuperación
> Norma: Certificación según EN 1906:2012
> Clase:

2	6	–	0	0	3	0	B

	Volumen de suministro	Grosor de puerta mm	Modelo	Nº de ref.
Juego BB	2 Manillas para puerta 1 Par de rosetas para manilla 1 Cuadradillo para manilla 8 x 100 mm 1 Par de rosetas BB 4 Tornillos para aglomerado 4 x 50 mm 8 Tornillos para aglomerado 3,9 x 19 mm	38–42	–	903.81.264
Juego PZ	2 Manillas para puerta 1 Par de rosetas para manilla 1 Cuadradillo para manilla 8 x 100 mm 1 Par de rosetas PZ 4 Tornillos para aglomerado 4 x 50 mm 8 Tornillos para aglomerado 3,9 x 19 mm	38–42	–	903.82.264
Juego WC	2 Manillas para puerta 1 Par de rosetas para manilla 1 Cuadradillo para manilla 8 x 100 mm 1 Par de rosetas para WC con visor 1 Pasador de bloqueo 8 x 62 mm 4 Tornillos para aglomerado 4 x 50 mm 8 Tornillos para aglomerado 3,9 x 19 mm	38–42	–	903.83.264
Juego de puerta de exterior PZ	1 Manilla para puerta 1 Pomo de puerta 1 Par de rosetas para manilla 1 Cuadradillo manilla/pomo 8 x 84 mm (pasador 62 mm) 1 Par de rosetas PZ 4 Tornillos para aglomerado 4 x 50 mm 8 Tornillos para aglomerado 3,9 x 19 mm	38–42 38–42	Izquierda Derecha	903.85.264 903.86.264

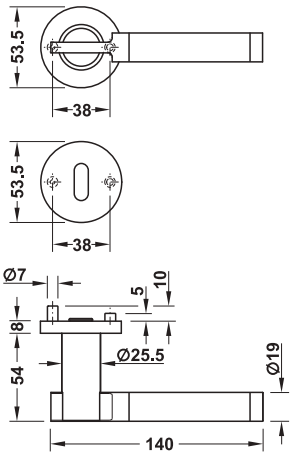
Tiradores de puerta	►AH 1.74
Manillas de ventana	►AH 1.104

DGH-B-INT 2019, HDE-es, 12/18; Medidas sin compromiso. Nos reservamos el derecho a introducir cambios en la fabricación.

Modelo LDH 2194 bicolor







> Material: Acero inoxidable, construcción base: plástico
> Acabado: Mate/pulido
> Rodamiento: Manilla con alojamiento fijo-pivotante en la roseta, con mecanismo de recuperación
> Norma: Certificación según EN 1906:2012
> Clase: 2 | 6 | – | 0 | 0 | 3 | 0 | B

	Volumen de suministro	Grosor de puerta mm	Modelo	Nº de ref.
Juego BB	2 Manillas para puerta 1 Par de rosetas para manilla 1 Cuadradillo para manilla 8 x 100 mm 1 Par de rosetas BB 4 Tornillos para aglomerado 4 x 50 mm 8 Tornillos para aglomerado 3,9 x 19 mm	38–42	–	903.81.163
Juego PZ	2 Manillas para puerta 1 Par de rosetas para manilla 1 Cuadradillo para manilla 8 x 100 mm 1 Par de rosetas PZ 4 Tornillos para aglomerado 4 x 50 mm 8 Tornillos para aglomerado 3,9 x 19 mm	38–42	–	903.82.163
Juego WC	2 Manillas para puerta 1 Par de rosetas para manilla 1 Cuadradillo para manilla 8 x 100 mm 1 Par de rosetas para WC con visor 1 Pasador de bloqueo 8 x 62 mm 4 Tornillos para aglomerado 4 x 50 mm 8 Tornillos para aglomerado 3,9 x 19 mm	38–42	–	903.83.163
Juego de puerta de exterior PZ	1 Manilla para puerta 1 Pomo de puerta 1 Par de rosetas para manilla 1 Cuadradillo para manilla/pomo 8 x 84 mm (pasador 62 mm) 1 Par de rosetas PZ 2 Tornillos para aglomerado 4 x 50 mm 8 Tornillos para aglomerado 3,9 x 19 mm	38–42 38–42	Izquierda Derecha	903.85.163 903.86.163

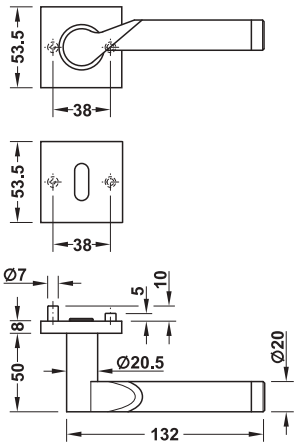
Tiradores de puerta ►AH 1.74
Manillas de ventana ►AH 1.104

DGH-B-INT 2019, HDE-es, 12/18; Medidas sin compromiso. Nos reservamos el derecho a introducir cambios en la fabricación.

Modelo LDH 2195 bicolor







> Material: Acero inoxidable, construcción base: plástico
> Acabado: Mate/pulido
> Rodamiento: Manilla con alojamiento fijo-pivotante en la roseta, con mecanismo de recuperación
> Norma: Certificación según EN 1906:2012
> Clase: 2 | 6 | – | 0 | 0 | 3 | 0 | B

	Volumen de suministro	Grosor de puerta mm	Modelo	Nº de ref.
Juego BB	2 Manillas para puerta 1 Par de rosetas para manilla 1 Cuadradillo para manilla 8 x 100 mm 1 Par de rosetas BB 4 Tornillos para aglomerado 4 x 50 mm 8 Tornillos para aglomerado 3,9 x 19 mm	38–42	–	903.81.083
Juego PZ	2 Manillas para puerta 1 Par de rosetas para manilla 1 Cuadradillo para manilla 8 x 100 mm 1 Par de rosetas PZ 4 Tornillos para aglomerado 4 x 50 mm 8 Tornillos para aglomerado 3,9 x 19 mm	38–42	–	903.82.083
Juego WC	2 Manillas para puerta 1 Par de rosetas para manilla 1 Cuadradillo para manilla 8 x 100 mm 1 Par de rosetas para WC sin visor 1 Pasador de bloqueo 8 x 62 mm 4 Tornillos para aglomerado 4 x 50 mm 8 Tornillos para aglomerado 3,9 x 19 mm	38–42	–	903.83.083
Juego de puerta de exterior	1 Manilla para puerta 1 Pomo de puerta 1 Par de rosetas para manilla 1 Cuadradillo para manilla/pomo 8 x 84 mm (pasador 62 mm) 1 Par de rosetas PZ 4 Tornillos para aglomerado 4 x 50 mm 8 Tornillos para aglomerado 3,9 x 19 mm	38–42 38–42	Izquierda Derecha	903.85.083 903.86.083

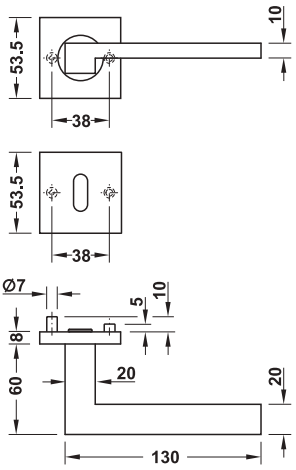
Tiradores de puerta ►AH 1.74
Manillas de ventana ►AH 1.104

DGH-B-INT 2019, HDE-es, 12/18; Medidas sin compromiso. Nos reservamos el derecho a introducir cambios en la fabricación.

Modelo LDH 2196







> Material:	Acero inoxidable, construcción base: plástico
> Acabado:	Mate
> Rodamiento:	Manilla con alojamiento fijo-pivotante en la roseta, con mecanismo de recuperación
> Norma:	Certificación según EN 1906:2012
> Clase:	2 6 – 0 0 3 0 B

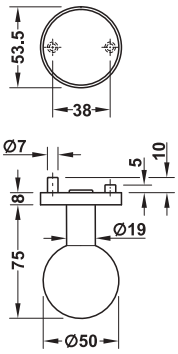
	Volumen de suministro	Grosor de puerta mm	Modelo	Nº de ref.
Juego BB	2 Manillas para puerta 1 Par de rosetas para manilla 1 Cuadradillo para manilla 8 x 100 mm 1 Par de rosetas BB 4 Tornillos para aglomerado 4 x 50 mm 8 Tornillos para aglomerado 3,9 x 19 mm	38–42	–	903.81.190
Juego PZ	2 Manillas para puerta 1 Par de rosetas para manilla 1 Cuadradillo para manilla 8 x 100 mm 1 Par de rosetas PZ 4 Tornillos para aglomerado 4 x 50 mm 8 Tornillos para aglomerado 3,9 x 19 mm	38–42	–	903.82.190
Juego WC	2 Manillas para puerta 1 Par de rosetas para manilla 1 Cuadradillo para manilla 8 x 100 mm 1 Par de rosetas para WC sin visor 1 Pasador de bloqueo 8 x 62 mm 4 Tornillos para aglomerado 4 x 50 mm 8 Tornillos para aglomerado 3,9 x 19 mm	38–42	–	903.83.190
Juego de puerta de exterior	1 Manilla para puerta 1 Pomo de puerta 1 Par de rosetas para manilla 1 Cuadradillo para manilla/pomo 8 x 84 mm (pasador 62 mm) 1 Par de rosetas PZ 2 Tornillos para aglomerado 4 x 50 mm 8 Tornillos para aglomerado 3,9 x 19 mm	38–42 38–42	Izquierda Derecha	903.85.190 903.86.190

Tiradores de puerta	►AH 1.74
Manillas de ventana	►AH 1.104

DGH-B-INT 2019, HDE-es, 12/18; Medidas sin compromiso. Nos reservamos el derecho a introducir cambios en la fabricación.

Pomo de puerta Modelo LDK 214





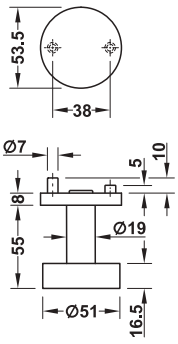


Material	Mate	Pulido	Pulido, color latón, recubierto de PVD
Acero inoxidable construcción base: plástico	903.70.180	903.70.181	903.70.184

Volumen de suministro
1 pomo
1 cuadradillo para manilla/pomo

Pomo de puerta Modelo LDK 211





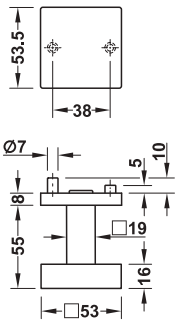


Material	Mate	Pulido	Pulido, color latón, recubierto de PVD
Acero inoxidable construcción base: plástico	903.70.150	903.70.151	903.70.154

Volumen de suministro
1 pomo
1 cuadradillo para manilla/pomo

Pomo de puerta Modelo LDK 213





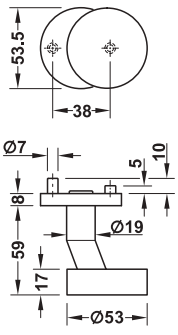


Material	Mate	Pulido	Pulido, color latón, recubierto de PVD
Acero inoxidable	903.70.170	903.70.171	903.70.174

Volumen de suministro
1 pomo
1 cuadradillo para manilla/pomo

Pomo de puerta Modelo LDK 212







Material	Mate	Pulido	Pulido, color latón, recubierto de PVD
Acero inoxidable construcción base: plástico	903.70.160	903.70.161	903.70.164

Volumen de suministro
1 pomo
1 cuadradillo para manilla/pomo

DGH-B-INT 2019, HDE-es, 12/18; Medidas sin compromiso. Nos reservamos el derecho a introducir cambios en la fabricación.

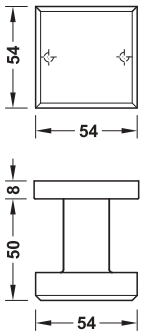
1

GAEB

CAD

Pomo de puerta modelo LDK 213





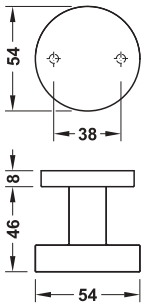
> Material: Acero inoxidable, construcción base: acero

Medida mm	Para grosor de puerta mm	Mate	Pulido
54 x 54	38–65	903.70.124	903.70.125

Volumen de suministro
1 pomo
1 cuadradillo para manilla/pomo

Pomo de puerta modelo EHK-HL18





> Material: Acero inoxidable, construcción base: acero

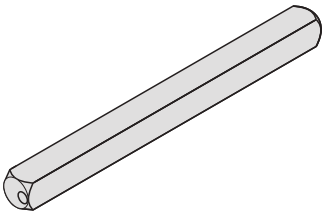
Medida mm	Para grosor de puerta mm	Mate
54	38–65	903.70.126

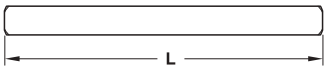
Volumen de suministro
1 pomo
1 cuadradillo para manilla/pomo

DGH-B-INT 2019, HDE-es, 12/18; Medidas sin compromiso. Nos reservamos el derecho a introducir cambios en la fabricación.

Pasadores

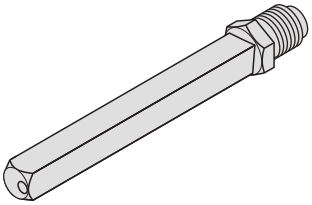
→ Cuadradillo 8 mm

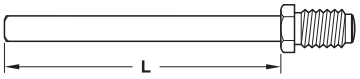




Longitud L mm	Nº de ref.
96	909.46.025
100	909.46.028
105	909.46.030
110	909.46.031
130	909.46.035

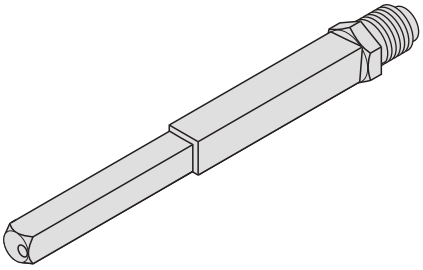
→ Pasador cuadrado atornillable 8 mm, M12

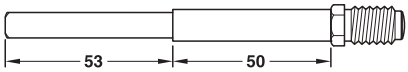




Longitud L mm	Nº de ref.
80	909.46.040
89	909.46.041
99	909.46.042
125	909.46.043

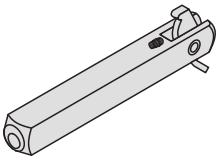
→ Cuadradillo manilla/pomo 8/10 mm, M12

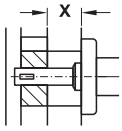




Longitud de la espiga mm	Nº de ref.
103	909.46.050

→ Cuadradillo manilla/pomo 8 mm

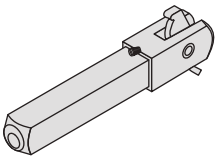


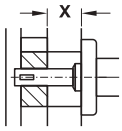


> Campo de aplicación: Para puertas taladradas por un lado

Medida X mm	Longitud de la espiga mm	Nº de ref.
11,5 – 16,5	60	909.46.106
17,0 – 22,0	71	909.46.107
22,5 – 27,5	82	909.46.108

→ Cuadradillo manilla/pomo 8/10 mm

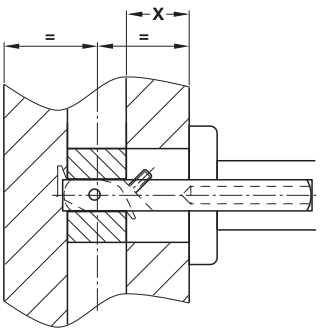




> Campo de aplicación: Para puertas taladradas por un lado

Medida X mm	Longitud de la espiga mm	Nº de ref.
11,5 – 16,5	60	909.46.116
17,0 – 22,0	71	909.46.117
22,5 – 27,5	82	909.46.118

Montaje





Orientación de la perforación
- Tornillo Allen
- Manilla de puerta

DGH-B-INT 2019, HDE-es, 12/18; Medidas sin compromiso. Nos reservamos el derecho a introducir cambios en la fabricación.

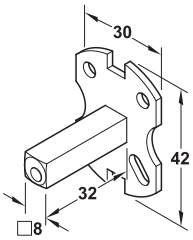
1

GAEB

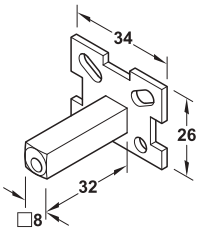
CAD

Pasadores

→ Cuadradillo 8 mm sobre placa



Para juego de rosetas



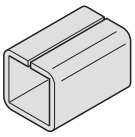
Para juego de escudo

Montaje
Fijación en un solo lado sobre hoja ciega

Modelo	Nº de ref.
Para juego de rosetas	909.46.060
Para juego de escudo	909.46.061

Material de fijación

→ Casquillo de compensación



Compensación mm	Material	Acabado/color	Nº de ref.
De 6 a 8	Plástico	Negro	909.46.220
De 7 a 8	Acero	Natural	909.40.500
De 8 a 8,5	Acero	Galvanizado	910.50.738
De 8 a 9	Acero	Natural	909.40.501
De 8 a 10	Acero	Natural	909.40.502

→ Tornillo roscado M4 y casquillo con rosca interior M4



Longitud mm	Nº de ref.
65	909.19.902

→ Cabeza Allen hexagonal M6

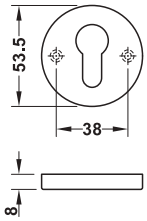


Longitud mm	Nº de ref.
7	909.19.903

DGH-B-INT 2019, HDE-es, 12/18; Medidas sin compromiso. Nos reservamos el derecho a introducir cambios en la fabricación.

Roseta PZ





> Campo de aplicación: Para cubrir taladro en el bombillo en puertas de madera
> Material: Acero inoxidable
> Diámetro: 53,5 mm
> Grosor: 8 mm





Grosor de puerta mm	Mate	Color latón	Negro grafito
38–55	902.52.174	902.52.173	902.52.179

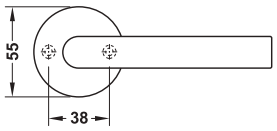
Volumen de suministro
1 par de rosetas PZ
2 tornillos roscados M4 x 65 mm, acortables
2 casquillos con rosca interior M4 x 17 mm

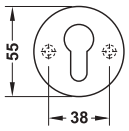
DGH-B-INT 2019, HDE-es, 12/18; Medidas sin compromiso. Nos reservamos el derecho a introducir cambios en la fabricación.

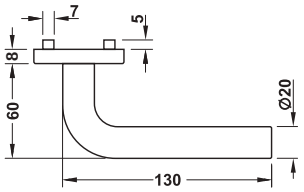
Modelo PDH3101











> Material:	Acero inoxidable, construcción base de acero/plástico
> Acabado:	Mate
> Rodamiento:	Manilla con alojamiento fijo-pivotante en la roseta, con mecanismo de recuperación
> Norma:	Certificación según EN 1906:2012
> Clase:	3 7 – 0 0 4 0 B

	Volumen de suministro	Grosor de puerta mm	Modelo	Nº de ref.
Juego BB	2 Manillas para puerta con 2 rosetas para manilla y cuadradillo para manilla 8 x 130 mm 1 Par de rosetas BB 4 Tornillos roscados M4 x 50 mm	37–46	–	902.91.894
Juego PZ	2 Manillas para puerta con 2 rosetas para manilla y cuadradillo para manilla 8 x 130 mm 1 Par de rosetas PZ 4 Tornillos roscados M4 x 50 mm	37–46	–	902.92.894
Juego WC	2 Manillas para puerta con 2 rosetas para manilla y cuadradillo para manilla 8 x 130 mm 1 Par de rosetas para WC con visor rojo/blanco y pasador de bloqueo 8 x 58 mm, saliente 4 Tornillos roscados M4 x 50 mm	37–46	–	902.93.894
Juego de puerta de exterior	1 Manilla para puerta, izquierda o derecha, con roseta para manilla 1 Pomo de puerta sobre roseta con cuadradillo manilla/pomo 8 x 80 mm 1 Par de rosetas PZ 4 Tornillos roscados M4 x 50 mm	37–46 37–46	Izquierda Derecha	902.95.894 902.96.894

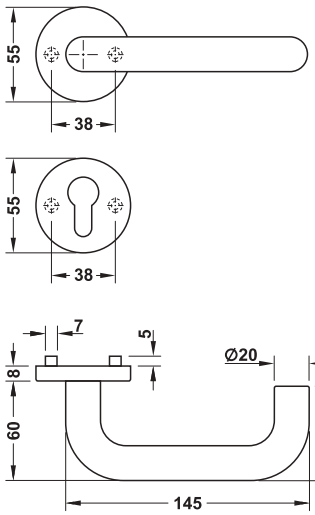
Piezas sueltas ►AH 1.49
Accesorios de montaje ►AH 1.50

DGH-B-INT 2019, HDE-es, 12/18; Medidas sin compromiso. Nos reservamos el derecho a introducir cambios en la fabricación.

Modelo PDH3102







> Material:	Acero inoxidable, construcción base de acero/plástico
> Acabado:	Mate
> Rodamiento:	Manilla con alojamiento fijo-pivotante en la roseta, con mecanismo de recuperación
> Norma:	Certificación según EN 1906:2012
> Clase:	3 7 – 0 0 4 0 B

	Volumen de suministro	Grosor de puerta mm	Modelo	Nº de ref.
Juego BB	2 Manillas para puerta con 2 rosetas para manilla y cuadradillo para manilla 8 x 130 mm 1 Par de rosetas BB 4 Tornillos roscados M4 x 50 mm	37–46	–	902.91.884
Juego PZ	2 Manillas para puerta con 2 rosetas para manilla y cuadradillo para manilla 8 x 130 mm 1 Par de rosetas PZ 4 Tornillos roscados M4 x 50 mm	37–46	–	902.92.884
Juego WC	2 Manillas para puerta con cuadradillo para manilla 8 x 130 mm 1 Par de rosetas para WC con visor rojo/blanco y pasador de bloqueo 8 x 58 mm, saliente 4 Tornillos roscados M4 x 50 mm	37–46	–	902.93.884
Juego de puerta de exterior	1 Manilla para puerta, izquierda o derecha, con roseta para manilla 1 Pomo de puerta sobre roseta con cuadradillo manilla/pomo 8 x 80 mm 1 Par de rosetas PZ 4 Tornillos roscados M4 x 50 mm	37–46 37–46	Izquierda Derecha	902.95.884 902.96.884

Piezas sueltas	►AH 1.49
Accesorios de montaje	►AH 1.50
Manillas de ventana	►AH 1.104

DGH-B-INT 2019, HDE-es, 12/18; Medidas sin compromiso. Nos reservamos el derecho a introducir cambios en la fabricación.

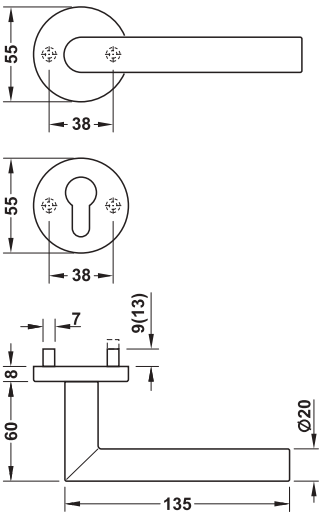
Modelo PDH3103



Con roseta de 1 pieza



Con roseta de 2 piezas (separadas)



Medida entre paréntesis con roseta de 1 pieza

> Material:	Acero inoxidable, construcción base: acero/plástico
> Acabado:	Mate
> Rodamiento:	Manilla con alojamiento fijo-pivotante en la roseta, con mecanismo de recuperación
> Norma:	Certificación según EN 1906:2012
> Clase:	3 7 – 0 0 4 0 B

	Volumen de suministro	Grosor de puerta mm	Modelo	Con roseta de 1 pieza	Con roseta de 2 piezas (separadas)
Juego BB	2 Manillas para puerta con 2 rosetas para manilla y cuadradillo para manilla 8 x 130 mm 1 Par de rosetas BB 2 Tornillos roscados M4 x 50 mm	37–52*/ 37–46**	–	902.91.886	902.91.892
Juego PZ	2 Manillas para puerta con 2 rosetas para manilla y cuadradillo para manilla 8 x 130 mm 1 Par de rosetas PZ 2 Tornillos roscados M4 x 50 mm	37–52*/ 37–46**	–	902.92.886	902.92.892
Juego WC	2 Manillas para puerta con 2 rosetas para manilla y cuadradillo para manilla 8 x 130 mm 1 Par de rosetas para WC con visor rojo/blanco y pasador de bloqueo 8 x 58 mm, saliente 2 Tornillos roscados M4 x 50 mm	37–52*/ 37–46**	–	902.93.886	902.93.892
Juego de puerta de exterior	1 Manilla para puerta, izquierda o derecha, con roseta para manilla 1 Pomo de puerta sobre roseta con cuadradillo manilla/pomo 8 x 80 mm 1 Par de rosetas PZ 2 Tornillos roscados M4 x 50 mm	37–52*/ 37–46**	Izquierda	902.95.886	902.95.892
		37–52*/ 37–46**	Derecha	902.96.886	902.96.892

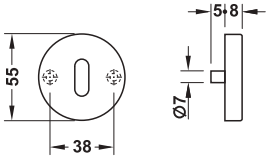
Nota
* Juegos con roseta de 1 pieza
** Juegos con roseta de 2 piezas
Para grosor de puerta ≥52 mm por favor pedir la variante de 2 piezas (separadas) en combinación con los accesorios de montaje adecuados (tornillos y cuadradillos).

Piezas sueltas	►AH 1.49
Accesorios de montaje	►AH 1.50
Manillas de ventana	►AH 1.104

DGH-B-INT 2019, HDE-es, 12/18; Medidas sin compromiso. Nos reservamos el derecho a introducir cambios en la fabricación.

→ Rosetas BB



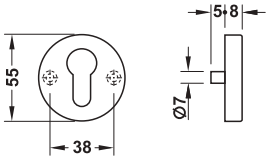


Volumen de suministro
1 par de rosetas BB
2 tornillos roscados M4 x 50 mm

Grosor de puerta mm	Nº de ref.
37–46	902.51.192

→ Rosetas PZ



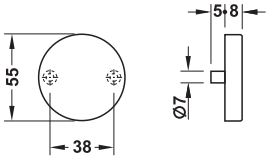


Volumen de suministro
1 par de rosetas PZ
2 tornillos roscados M4 x 50 mm

Grosor de puerta mm	Nº de ref.
37–46	902.52.192

→ Rosetas ciegas



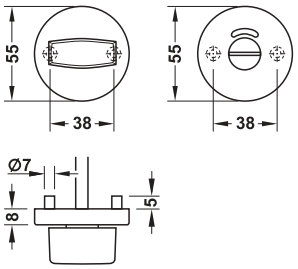


Volumen de suministro
1 par de rosetas ciegas
2 tornillos roscados M4 x 50 mm

Grosor de puerta mm	Nº de ref.
37–46	902.55.192

→ Rosetas para WC





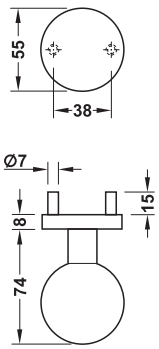
> Modelo: Roseta exterior con visor rojo/ blanco y ranura para apertura de emergencia

Volumen de suministro
1 par de rosetas para WC
1 pasador de bloqueo 8 x 80 mm, saliente, unido a la roseta exterior
2 tornillos roscados M4 x 70 mm

Grosor de puerta mm	Nº de ref.
52–66	902.53.192

→ Pomo esférico sobre roseta redonda





Modelo	Nº de ref.
Fijo, con rosca interior M12, sin cuadradillo manilla/pomo, sin tornillos	902.70.006

Accesorios de montaje ►AH 1.50

DGH-B-INT 2019, HDE-es, 12/18; Medidas sin compromiso. Nos reservamos el derecho a introducir cambios en la fabricación.

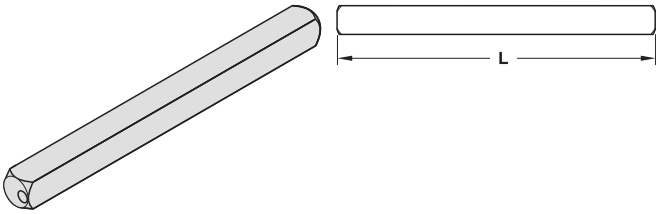
1

GAEB

Pasadores de sección cuadrada

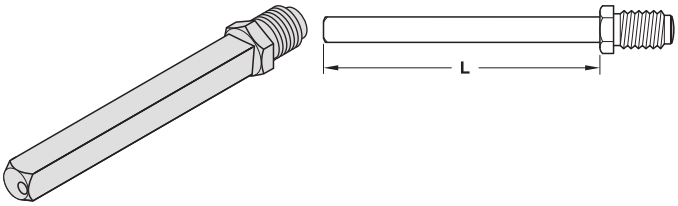
> Campo de aplicación: Para juegos de manillas Startec de modelo de serie PDH3

→ Cuadradillo para manilla 8 mm



Longitud L mm	Grosor de puerta mm	Nº de ref.
100	37–58	909.46.301
120	55–78	909.46.302
140	75–98	909.46.303

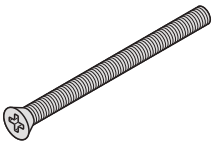
→ Cuadradillo manilla/pomo 8 mm, M12



Longitud de la espiga L mm	Grosor de puerta mm	Nº de ref.
80	37–58	909.46.311
100	57–78	909.46.312
120	77–98	909.46.313

Material de fijación

→ Tornillo roscado M4, DIN 965



Longitud tornillos mm	Grosor de puerta mm	Nº de ref.
50	37–46* / 45–58**	909.46.321
60	47-56* / 55-68**	909.46.322
70	57-66* / 65-78**	909.46.323
80	67-76* / 75-88**	909.46.324
90	77-86* / 85-98**	909.46.325

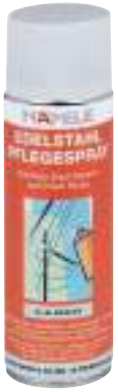
Nota
* Para juegos de manillas PDH3 con roseta.
** Para juegos de manillas PDH3 con escudo corto, en combinación con casquillo con rosca interior M4 x 24 mm (incluido en el volumen de suministro del juego).

→ Tornillo con cabeza Allen M6



Longitud tornillos mm	Nº de ref.
7	909.46.331

Spray de limpieza y mantenimiento para acero inoxidable Häfele



> Campo de aplicación: Para la limpieza rápida y eficaz de las superficies de acero inoxidable: elimina fácilmente la suciedad y los residuos de cal y grasa. Las superficies tratadas recuperan su aspecto original y se mantienen protegidas contra la oxidación y la contaminación. Forma una película protectora que repele el agua y la suciedad y, evita que se marquen los dedos. Reduce la carga estática, no es corrosivo sobre barnices, ni contiene ingredientes contaminantes. Aplicación universal en interiores y exteriores, p. ej. para herrajes de acero inoxidable, barandillas de terrazas, pasamanos, revestimientos, muebles, electrodomésticos, fregaderos y estufas.

Contenido	Nº de ref.
400 ml	003.52.810

DGH-B-INT 2019, HDE-es, 12/18; Medidas sin compromiso. Nos reservamos el derecho a introducir cambios en la fabricación.

Manillas para puerta

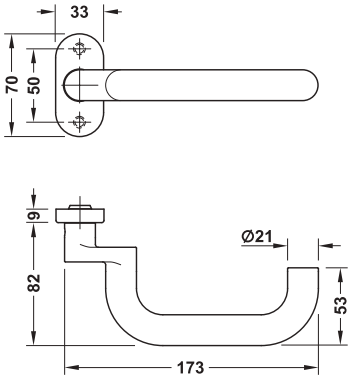
> Material:	Acero inoxidable, construcción base de acero inoxidable/plástico
> Acabado:	Mate
> Rodamiento:	Manilla con alojamiento fijo-pivotante en la roseta, con mecanismo de recuperación y fijación de seguridad con tornillo oculto
> Fijación:	Aplicable a izquierda o derecha

Indicación

F Comprobado como juego completo según DIN 18273:1997
Juego de protección antipánico contra el fuego en combinación con tipos de cerradura homologados según EN 179:2008

→ PDH5102 A – Serie 5





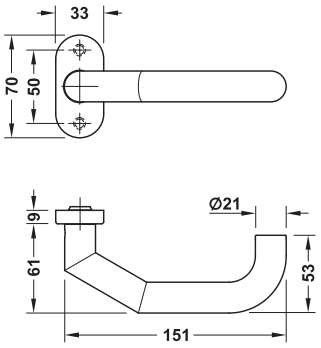
Volumen de suministro
1 manilla de puerta con roseta

	Modelo		Nº de ref.
Pieza hembra	Para cuadradillo de 8 mm		903.30.010
L	Para cuadradillo de 9 mm	F	903.30.012

Nota de pedido
El cuadradillo y el material de fijación no se incluyen en el volumen de suministro. Por favor, pedir por separado.

→ PDH5102 B – Serie 5





Volumen de suministro
1 manilla de puerta con roseta

	Modelo		Nº de ref.
Aperture part	Para cuadradillo de 8 mm		903.30.014
L	Para cuadradillo de 9 mm	F	903.30.016

Nota de pedido
El cuadradillo y el material de fijación no se incluyen en el volumen de suministro. Por favor, pedir por separado.

Accesorios de montaje ►AH 1.54

DGH-B-INT 2019, HDE-es, 12/18; Medidas sin compromiso. Nos reservamos el derecho a introducir cambios en la fabricación.

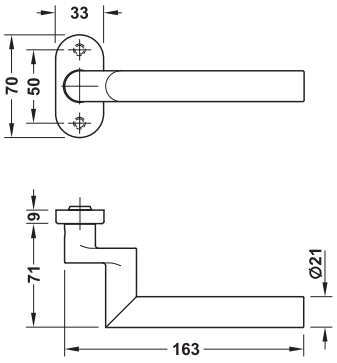
1

GAEB

CAD

→ PDH5103 A – Serie 5



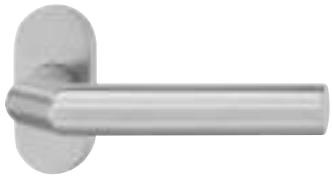


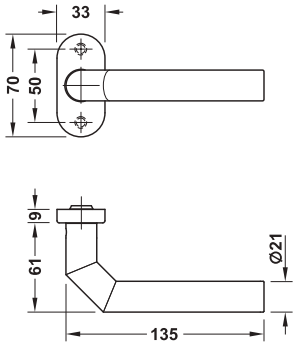
Volumen de suministro
1 manilla de puerta con roseta

	Modelo		Nº de ref.
Pieza hembra	Para cuadradillo de 8 mm		903.30.018
L	Para cuadradillo de 9 mm	F	903.30.020

Nota de pedido
El cuadradillo y el material de fijación no se incluyen en el volumen de suministro. Por favor, pedir por separado.

→ PDH5103 B – Serie 5





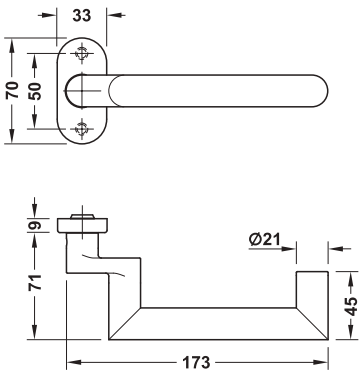
Volumen de suministro
1 manilla de puerta con roseta

	Modelo		Nº de ref.
Pieza hembra	Para cuadradillo de 8 mm		903.30.022
L	Para cuadradillo de 9 mm	F	903.30.024

Nota de pedido
El cuadradillo y el material de fijación no se incluyen en el volumen de suministro. Por favor, pedir por separado.

→ PDH5106 A – Serie 5





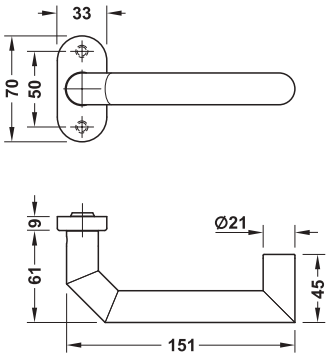
Volumen de suministro
1 manilla de puerta con roseta

	Modelo		Nº de ref.
Pieza hembra	Para cuadradillo de 8 mm		903.30.026
L	Para cuadradillo de 9 mm	F	903.30.028

Nota de pedido
El cuadradillo y el material de fijación no se incluyen en el volumen de suministro. Por favor, pedir por separado.

→ PDH5106 B – Serie 5





Volumen de suministro
1 manilla de puerta con roseta

	Modelo		Nº de ref.
Pieza hembra	Para cuadradillo de 8 mm		903.30.030
L	Para cuadradillo de 9 mm	F	903.30.032

Nota de pedido
El cuadradillo y el material de fijación no se incluyen en el volumen de suministro. Por favor, pedir por separado.

Accesorios de montaje ►AH 1.54

DGH-B-INT 2019, HDE-es, 12/18; Medidas sin compromiso. Nos reservamos el derecho a introducir cambios en la fabricación.

Accesorios para manillas de puerta para puertas con marco de tubo – Serie 5

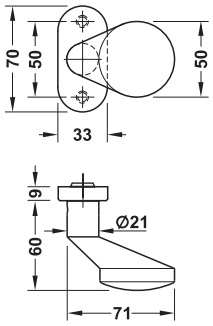
> Material:	Acero inoxidable, construcción base de acero/plástico
> Acabado:	Mate
> Fijación:	Aplicable a izquierda o derecha

Nota

F Comprobado como juego completo según DIN 18273:1997
Juego de protección antipánico contra el fuego en combinación con tipos de cerradura homologados según EN 179:2008

→ Pomo plano





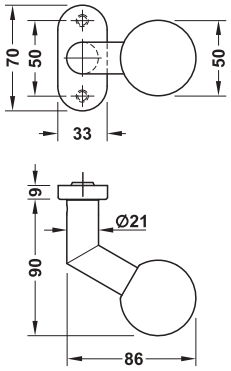
Volumen de suministro
1 pomo de puerta con roseta

		Nº de ref.
Pomo plano con rosca interior M8	F	903.70.008
Pomo para cuadradillo de 8 mm		903.70.054
Pomo para cuadradillo de 9 mm	F	903.70.010

Nota de pedido
El cuadradillo y el material de fijación no se incluyen en el volumen de suministro. Por favor, pedir por separado.

→ Pomo esférico





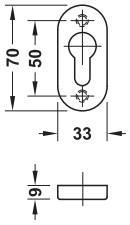
Volumen de suministro
1 pomo de puerta con roseta

		Nº de ref.
Pomo esférico con rosca interior M8	F	903.70.014
Pomo para cuadradillo de 8 mm		903.70.056
Pomo para cuadradillo de 9 mm	F	903.70.018

Nota de pedido
El cuadradillo y el material de fijación no se incluyen en el volumen de suministro. Por favor, pedir por separado.

→ Roseta PZ





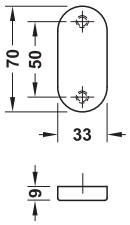
Volumen de suministro
1 roseta PZ

	Nº de ref.
Roseta PZ	903.52.010

Nota de pedido
El material de fijación no está incluido en el volumen de suministro. Por favor, pedir por separado.

→ Roseta ciega





Volumen de suministro
1 roseta ciega

	Nº de ref.
Roseta ciega	903.54.010

Nota de pedido
El material de fijación no está incluido en el volumen de suministro. Por favor, pedir por separado.

Manillas para puerta	►AH 1.51
Accesorios de montaje	►AH 1.54

DGH-B-INT 2019, HDE-es, 12/18; Medidas sin compromiso. Nos reservamos el derecho a introducir cambios en la fabricación.

1

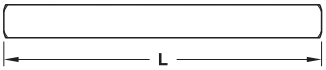
Pasadores para proyectos de construcción y puertas con marco de tubo

> Campo de aplicación: Para manillas de puerta Startec, pomos de puerta y pomos con pulsador de la serie de modelos PDH5

Nota

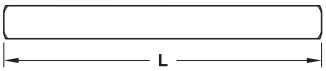
F Comprobado como juego completo según DIN 18273:1997

→ Cuadradillo de 8 mm, para puertas para proyectos de construcción



Para grosor de puerta mm	Longitud L mm	Nº de ref.
30–50	100	909.06.001
45–65	115	909.06.002
60–80	130	909.06.003

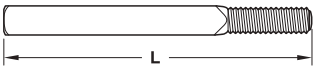
→ Cuadradillo de 9 mm, para puertas cortafuegos



F

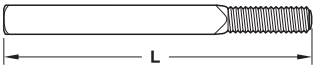
Para grosor de puerta mm	Longitud L mm	Nº de ref.
30–50	100	909.06.011
45–65	115	909.06.012
60–80	130	909.06.013

→ Cuadradillo manilla/pomo 8 mm, M8, para puertas para proyectos de construcción



Para grosor de puerta mm	Longitud L mm	Nº de ref.
37–55	85	909.06.021
50–65	95	909.06.022
60–75	105	909.06.023

→ Cuadradillo manilla/pomo 9 mm, M8, para puertas cortafuegos



F

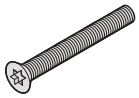
Para grosor de puerta mm	Longitud L mm	Nº de ref.
37–55	85	909.06.031
50–65	95	909.06.032
60–75	105	909.06.033

DGH-B-INT 2019, HDE-es, 12/18; Medidas sin compromiso. Nos reservamos el derecho a introducir cambios en la fabricación.

Material de fijación para proyectos de construcción y puertas con marco de tubo

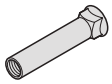
> Campo de aplicación: Para puertas de interior en proyectos de construcción

→ Tornillo roscado M5 TX25



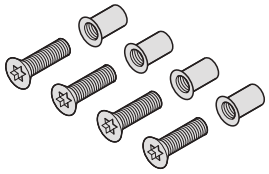
Para grosor de puerta mm	Longitud L mm	Nº de ref.
37–52	45	909.06.051
52–72	60	909.06.052
72–92	80	909.06.053

→ Casquillo roscado M5 x 30 mm



	Nº de ref.
Casquillo roscado M5 x 30	909.06.061

→ Set de fijación para marco de tubo



> Campo de aplicación: Para puertas con marco de tubo para fijar manillas de puerta, pomos de puerta y rosetas

Volumen de suministro	Nº de ref.
4 tornillos roscados M5 x 16 mm 4 tuercas para remachar M5	909.06.070

Empaque: 1 juego

DGH-B-INT 2019, HDE-es, 12/18; Medidas sin compromiso. Nos reservamos el derecho a introducir cambios en la fabricación.

1

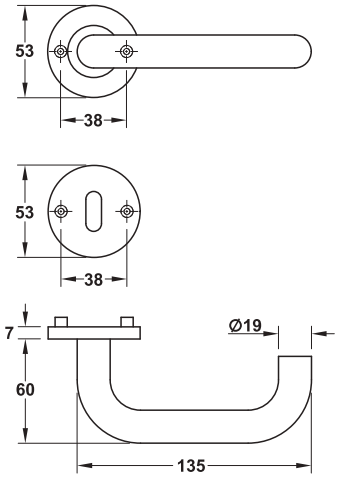
GAEB

CAD

Modelo PDH4170







> Material:	Acero inoxidable, construcción base: acero
> Acabado:	Mate
> Rodamiento:	Manilla con alojamiento fijo-pivotante en la roseta, con mecanismo de recuperación
> Norma:	Certificación según EN 1906:2010
> Clase:	4 7 – B 1 4 0 B

	Volumen de suministro	Grosor de puerta mm	Nº de ref.
Juego BB	2 Manillas para puerta con rosetas 1 Cuadradillo para manilla 8 x 100 mm 1 Par de rosetas BB 4 Tornillos roscados acortables M4 x 60 mm	38–55	903.91.276
Juego PZ	2 Manillas para puerta con rosetas 1 Cuadradillo para manilla 8 x 100 mm 1 Par de rosetas PZ 4 Tornillos roscados acortables M4 x 60 mm	38–55	903.92.276
Juego WC	2 Manillas para puerta con rosetas 1 Cuadradillo para manilla 8 x 100 mm 1 Par de rosetas para WC con visor rojo/verde 1 Pasador de bloqueo 8 x 75 mm 4 Tornillos roscados acortables M4 x 60 mm	38–55	903.93.276

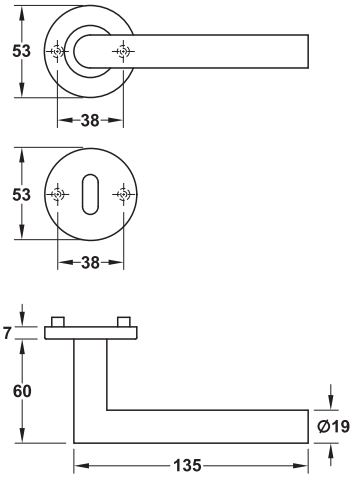
Piezas sueltas	►AH 1.68
Accesorios de montaje para grosores de puerta diferentes	►AH 1.69

DGH-B-INT 2019, HDE-es, 12/18; Medidas sin compromiso. Nos reservamos el derecho a introducir cambios en la fabricación.

Modelo PDH4171







> Material: Acero inoxidable, construcción base: acero
> Rodamiento: Manilla con alojamiento fijo-pivotante en la roseta, con mecanismo de recuperación
> Norma: Certificación según EN 1906:2010
> Clase: 4 | 7 | – | B | 1 | 4 | 0 | B



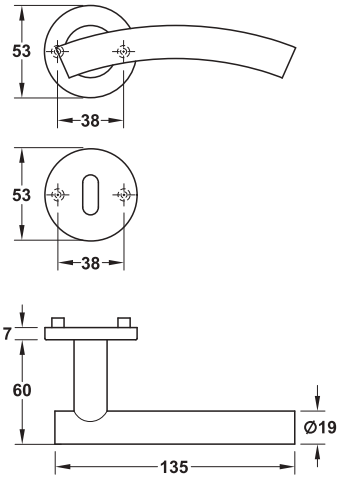
	Volumen de suministro	Grosor de puerta mm	Mate	Pulido	Pulido color latón recubierto de PVD
Juego BB	2 Manillas para puerta con rosetas 1 Cuadradillo para manilla 8 x 100 mm 1 Par de rosetas BB 4 Tornillos roscados acortables M4 x 60 mm	38–55	903.91.076	903.91.077	903.91.078
Juego PZ	2 Manillas para puerta con rosetas 1 Cuadradillo para manilla 8 x 100 mm 1 Par de rosetas PZ 4 Tornillos roscados acortables M4 x 60 mm	38–55	903.92.076	903.92.077	903.92.078
Juego WC	2 Manillas para puerta con rosetas 1 Cuadradillo para manilla 8 x 100 mm 1 Par de rosetas para WC con visor rojo/verde 1 Pasador de bloqueo 8 x 75 mm 4 Tornillos roscados acortables M4 x 60 mm	38–55	903.93.076	903.93.077	903.93.078

Piezas sueltas	►AH 1.68
Accesorios de montaje para grosores de puerta diferentes	►AH 1.69

DGH-B-INT 2019, HDE-es, 12/18; Medidas sin compromiso. Nos reservamos el derecho a introducir cambios en la fabricación.

Modelo PDH4173





> Material: Acero inoxidable, construcción base: acero
> Rodamiento: Manilla con alojamiento fijo-pivotante en la roseta, con mecanismo de recuperación
> Norma: Certificación según EN 1906:2010
> Clase: 4 | 7 | – | B | 1 | 4 | 0 | B



	Volumen de suministro	Grosor de puerta mm	Mate
Juego BB	2 Manillas para puerta con rosetas 1 Cuadradillo para manilla 8 x 100 mm 1 Par de rosetas BB 4 Tornillos roscados acortables M4 x 60 mm	38–55	903.91.096
Juego PZ	2 Manillas para puerta con rosetas 1 Cuadradillo para manilla 8 x 100 mm 1 Par de rosetas PZ 4 Tornillos roscados acortables M4 x 60 mm	38–55	903.92.096
Juego WC	2 Manillas para puerta con rosetas 1 Cuadradillo para manilla 8 x 100 mm 1 Par de rosetas para WC con visor rojo/verde 1 Pasador de bloqueo 8 x 75 mm 4 Tornillos roscados acortables M4 x 60 mm	38–55	903.93.096

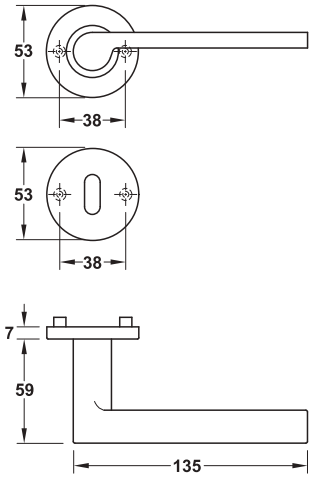
Piezas sueltas	►AH 1.68
Accesorios de montaje para grosores de puerta diferentes	►AH 1.69

DGH-B-INT 2019, HDE-es, 12/18; Medidas sin compromiso. Nos reservamos el derecho a introducir cambios en la fabricación.

Modelo PDH4174







> Material:	Acero inoxidable, construcción base: acero
> Rodamiento:	Manilla con alojamiento fijo-pivotante en la roseta, con mecanismo de recuperación
> Norma:	Certificación según EN 1906:2010
> Clase:	4 7 – B 1 4 0 B



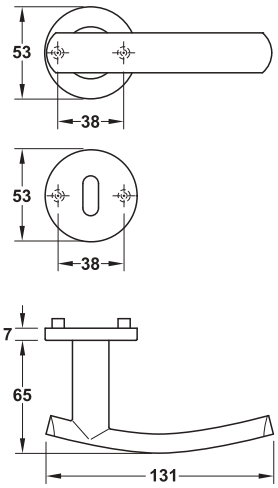
	Volumen de suministro	Grosor de puerta mm	Mate
Juego BB	2 Manillas para puerta con rosetas 1 Cuadradillo para manilla 8 x 100 mm 1 Par de rosetas BB 4 Tornillos roscados acortables M4 x 60 mm	38–55	903.91.114
Juego PZ	2 Manillas para puerta con rosetas 1 Cuadradillo para manilla 8 x 100 mm 1 Par de rosetas PZ 4 Tornillos roscados acortables M4 x 60 mm	38–55	903.92.114
Juego WC	2 Manillas para puerta con rosetas 1 Cuadradillo para manilla 8 x 100 mm 1 Par de rosetas para WC con visor rojo/verde 1 Pasador de bloqueo 8 x 75 mm 4 Tornillos roscados acortables M4 x 60 mm	38–55	903.93.114

Piezas sueltas	►AH 1.68
Accesorios de montaje para grosores de puerta diferentes	►AH 1.69

DGH-B-INT 2019, HDE-es, 12/18; Medidas sin compromiso. Nos reservamos el derecho a introducir cambios en la fabricación.

Modelo PDH4175





> Material:	Acero inoxidable, construcción base: acero
> Rodamiento:	Manilla con alojamiento fijo-pivotante en la roseta, con mecanismo de recuperación
> Norma:	Certificación según EN 1906:2010
> Clase:	4 7 – B 1 4 0 B



	Volumen de suministro	Grosor de puerta mm	Mate
Juego BB	2 Manillas para puerta con rosetas 1 Cuadradillo para manilla 8 x 100 mm 1 Par de rosetas BB 4 Tornillos roscados acortables M4 x 60 mm	38–55	903.91.154
Juego PZ	2 Manillas para puerta con rosetas 1 Cuadradillo para manilla 8 x 100 mm 1 Par de rosetas PZ 4 Tornillos roscados acortables M4 x 60 mm	38–55	903.92.154
Juego WC	2 Manillas para puerta con rosetas 1 Cuadradillo para manilla 8 x 100 mm 1 Par de rosetas para WC con visor rojo/verde 1 Pasador de bloqueo 8 x 75 mm 4 Tornillos roscados acortables M4 x 60 mm	38–55	903.93.154

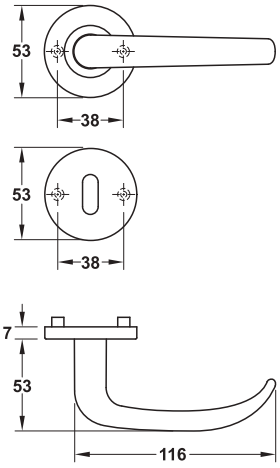
Piezas sueltas	►AH 1.68
Accesorios de montaje para grosores de puerta diferentes	►AH 1.69

DGH-B-INT 2019, HDE-es, 12/18; Medidas sin compromiso. Nos reservamos el derecho a introducir cambios en la fabricación.

Modelo PDH4176







> Material: Acero inoxidable, construcción base: acero
> Rodamiento: Manilla con alojamiento fijo-pivotante en la roseta, con mecanismo de recuperación
> Norma: Certificación según EN 1906:2010
> Clase: 4 | 7 | – | B | 1 | 4 | 0 | B



	Volumen de suministro	Grosor de puerta mm	Mate	Pulido
Juego BB	2 Manillas para puerta con rosetas 1 Cuadradillo para manilla 8 x 100 mm 1 Par de rosetas BB 4 Tornillos roscados acortables M4 x 60 mm	38–55	903.91.157	903.91.158
Juego PZ	2 Manillas para puerta con rosetas 1 Cuadradillo para manilla 8 x 100 mm 1 Par de rosetas PZ 4 Tornillos roscados acortables M4 x 60 mm	38–55	903.92.157	903.92.158
Juego WC	2 Manillas para puerta con rosetas 1 Cuadradillo para manilla 8 x 100 mm 1 Par de rosetas para WC con visor rojo/verde 1 Pasador de bloqueo 8 x 75 mm 4 Tornillos roscados acortables M4 x 60 mm	38–55	903.93.157	903.93.158

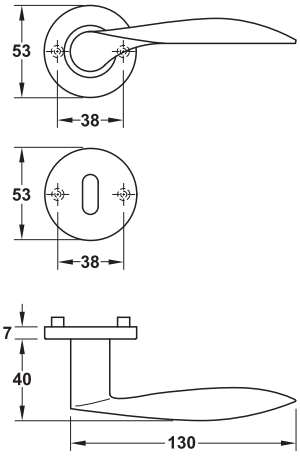
Piezas sueltas	►AH 1.68
Accesorios de montaje para grosores de puerta diferentes	►AH 1.69

DGH-B-INT 2019, HDE-es, 12/18; Medidas sin compromiso. Nos reservamos el derecho a introducir cambios en la fabricación.

Modelo PDH4177







> Material:	Acero inoxidable, construcción base: acero
> Rodamiento:	Manilla con alojamiento fijo-pivotante en la roseta, con mecanismo de recuperación
> Norma:	Certificación según EN 1906:2010
> Clase:	4 7 – B 1 4 0 B



	Volumen de suministro	Grosor de puerta mm	Mate	Pulido color latón recubierto de PVD
Juego BB	2 Manillas para puerta con rosetas 1 Cuadradillo para manilla 8 x 100 mm 1 Par de rosetas BB 4 Tornillos roscados acortables M4 x 60 mm	38–55	903.91.172	903.91.174
Juego PZ	2 Manillas para puerta con rosetas 1 Cuadradillo para manilla 8 x 100 mm 1 Par de rosetas PZ 4 Tornillos roscados acortables M4 x 60 mm	38–55	903.92.172	903.92.174
Juego WC	2 Manillas para puerta con rosetas 1 Cuadradillo para manilla 8 x 100 mm 1 Par de rosetas para WC con visor rojo/verde 1 Pasador de bloqueo 8 x 75 mm 4 Tornillos roscados acortables M4 x 60 mm	38–55	903.93.172	903.93.174

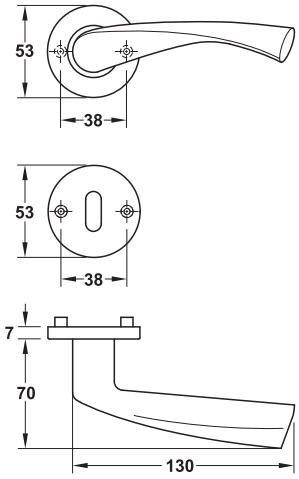
Piezas sueltas	►AH 1.68
Accesorios de montaje para grosores de puerta diferentes	►AH 1.69

DGH-B-INT 2019, HDE-es, 12/18; Medidas sin compromiso. Nos reservamos el derecho a introducir cambios en la fabricación.

Modelo PDH4178







> Material: Acero inoxidable, construcción base: acero
> Rodamiento: Manilla con alojamiento fijo-pivotante en la roseta, con mecanismo de recuperación
> Norma: Certificación según EN 1906:2010
> Clase:

4	7	–	B	1	4	0	B



	Volumen de suministro	Grosor de puerta mm	Mate	Pulido color latón recubierto de PVD
Juego BB	2 Manillas para puerta con rosetas 1 Cuadradillo para manilla 8 x 100 mm 1 Par de rosetas BB 4 Tornillos roscados acortables M4 x 60 mm	38–55	903.91.192	903.91.194
Juego PZ	2 Manillas para puerta con rosetas 1 Cuadradillo para manilla 8 x 100 mm 1 Par de rosetas PZ 4 Tornillos roscados acortables M4 x 60 mm	38–55	903.92.192	903.92.194
Juego WC	2 Manillas para puerta con rosetas 1 Cuadradillo para manilla 8 x 100 mm 1 Par de rosetas para WC con visor rojo/verde 1 Pasador de bloqueo 8 x 75 mm 4 Tornillos roscados acortables M4 x 60 mm	38–55	903.93.192	903.93.194

Piezas sueltas ►AH 1.68

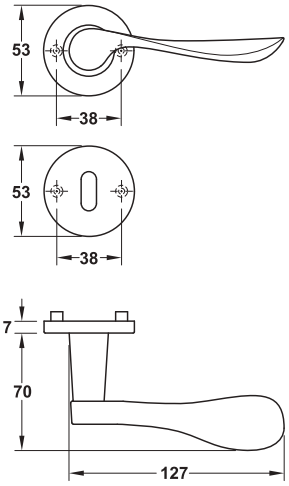
Accesorios de montaje para grosores de puerta diferentes ►AH 1.69

DGH-B-INT 2019, HDE-es, 12/18; Medidas sin compromiso. Nos reservamos el derecho a introducir cambios en la fabricación.

Modelo PDH4179







> Material:	Acero inoxidable, construcción base: acero
> Rodamiento:	Manilla con alojamiento fijo-pivotante en la roseta, con mecanismo de recuperación
> Norma:	Certificación según EN 1906:2010
> Clase:	4 7 – B 1 4 0 B



	Volumen de suministro	Grosor de puerta mm	Mate	Pulido	Pulido color latón recubierto de PVD
Juego BB	2 Manillas para puerta con rosetas 1 Cuadradillo para manilla 8 x 100 mm 1 Par de rosetas BB 4 Tornillos roscados acortables M4 x 60 mm	38–55	903.91.257	903.91.258	903.91.259
Juego PZ	2 Manillas para puerta con rosetas 1 Cuadradillo para manilla 8 x 100 mm 1 Par de rosetas PZ 4 Tornillos roscados acortables M4 x 60 mm	38–55	903.92.257	903.92.258	903.92.259
Juego WC	2 Manillas para puerta con rosetas 1 Cuadradillo para manilla 8 x 100 mm 1 Par de rosetas para WC con visor rojo/verde 1 Pasador de bloqueo 8 x 75 mm 4 Tornillos roscados acortables M4 x 60 mm	38–55	903.93.257	903.93.258	903.93.259

Piezas sueltas ►AH 1.68

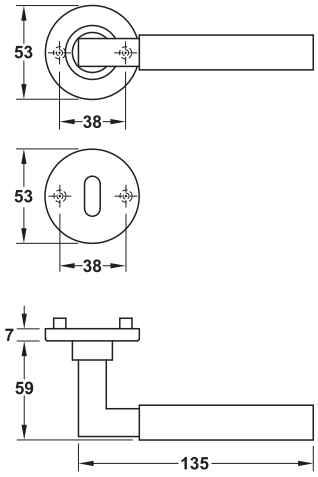
Accesorios de montaje para grosores de puerta diferentes ►AH 1.69

DGH-B-INT 2019, HDE-es, 12/18; Medidas sin compromiso. Nos reservamos el derecho a introducir cambios en la fabricación.

Modelo PDH4180







> Material:	Acero inoxidable, construcción base: acero
> Acabado:	Pulido/mate
> Rodamiento:	Manilla con alojamiento fijo-pivotante en la roseta, con mecanismo de recuperación
> Norma:	Certificación según EN 1906:2010
> Clase:	4 7 – B 1 4 0 B

	Volumen de suministro	Grosor de puerta mm	Nº de ref.
Juego BB	2 Manillas para puerta con rosetas 1 Cuadradillo para manilla 8 x 100 mm 1 Par de rosetas BB 4 Tornillos roscados acortables M4 x 60 mm	38–55	903.91.336
Juego PZ	2 Manillas para puerta con rosetas 1 Cuadradillo para manilla 8 x 100 mm 1 Par de rosetas PZ 4 Tornillos roscados acortables M4 x 60 mm	38–55	903.92.336
Juego WC	2 Manillas para puerta con rosetas 1 Cuadradillo para manilla 8 x 100 mm 1 Par de rosetas para WC con visor rojo/verde 1 Pasador de bloqueo 8 x 75 mm 4 Tornillos roscados acortables M4 x 60 mm	38–55	903.93.336

Piezas sueltas ►AH 1.68

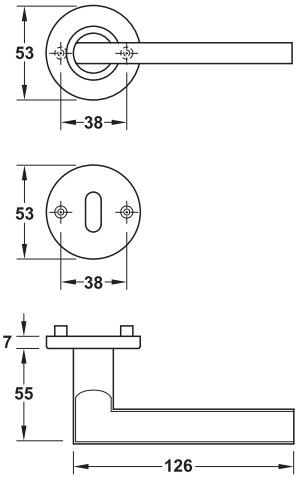
Accesorios de montaje para grosores de puerta diferentes ►AH 1.69

DGH-B-INT 2019, HDE-es, 12/18; Medidas sin compromiso. Nos reservamos el derecho a introducir cambios en la fabricación.

Modelo PDH4181







> Material:	Acero inoxidable, construcción base: acero
> Rodamiento:	Manilla con alojamiento fijo-pivotante en la roseta, con mecanismo de recuperación
> Norma:	Certificación según EN 1906:2010
> Clase:	4 | 7 | – | B | 1 | 4 | 0 | B



	Volumen de suministro	Grosor de puerta mm	Mate	Pulido
Juego BB	2 Manillas para puerta con rosetas 1 Cuadradillo para manilla 8 x 100 mm 1 Par de rosetas BB 4 Tornillos roscados acortables M4 x 60 mm	38–55	903.91.352	903.91.353
Juego PZ	2 Manillas para puerta con rosetas 1 Cuadradillo para manilla 8 x 100 mm 1 Par de rosetas PZ 4 Tornillos roscados acortables M4 x 60 mm	38–55	903.92.352	903.92.353
Juego WC	2 Manillas para puerta con rosetas 1 Cuadradillo para manilla 8 x 100 mm 1 Par de rosetas para WC con visor rojo/verde 1 Pasador de bloqueo 8 x 75 mm 4 Tornillos roscados acortables M4 x 60 mm	38–55	903.93.352	903.93.353

Piezas sueltas ►AH 1.68

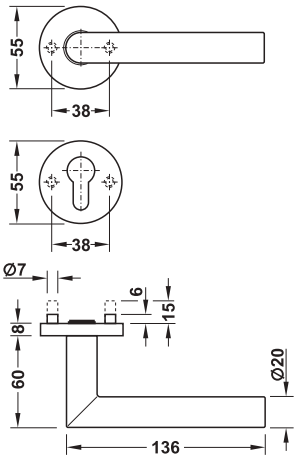
Accesorios de montaje para grosores de puerta diferentes ►AH 1.69

DGH-B-INT 2019, HDE-es, 12/18; Medidas sin compromiso. Nos reservamos el derecho a introducir cambios en la fabricación.

Modelo PDH4103







> Material: Acero inoxidable, construcción base: acero/plástico
> Acabado: Negro, recubierto de PVD
> Modelo: Con tornillos preinsertados
> Rodamiento: Manilla de puerta econ alojamiento fijo-pivotante en la roseta; para proyectos de construcción: con mecanismo de recuperación; puertas cortafuegos: sin mecanismo de recuperación
> Norma: Certificación según EN 1906:2012
> Clase:

4	7	–	0/B1	1	4	0	B

	Volumen de suministro	Grosor de puerta mm	Modelo	Nº de ref.
Proyectos de construcción				
Juego BB	2 Manillas para puerta con 2 rosetas para manilla y cuadradillo para manilla 8 x 130 mm 1 Par de rosetas BB 4 Tornillos roscados M4 x 50 mm	37–52	–	903.91.623
Juego PZ	2 Manillas para puerta con 2 rosetas para manilla y cuadradillo para manilla 8 x 130/150* mm 1 Par de rosetas PZ 4 Tornillos roscados M4 x 50/70* mm	37–52 57–72	– –	903.92.623 903.82.005
Juego WC	2 Manillas para puerta con 2 rosetas para manilla y cuadradillo para manilla 8 x 130 mm 1 Par de rosetas para WC con visor rojo/blanco y ranura para apertura de emergencia 1 Pasador de bloqueo 8 x 60 mm, saliente 4 Tornillos roscados M4 x 50 mm	37–52	–	903.93.623
Juego de puerta de exterior	1 Manilla para puerta, izquierda o derecha, con roseta para manilla 1 Pomo de puerta sobre roseta con cuadradillo para manilla/pomo 8 x 80/120* mm 1 Par de rosetas PZ 4 Tornillos roscados M4 x 50/70* mm	37–52 57–72	Izquierda Derecha Izquierda Derecha	903.95.623 903.96.623 903.85.005 903.86.005
Puertas cortafuegos				
Juego PZ	2 Manillas para puerta con 2 rosetas para manilla y cuadradillo para manilla 9 x 130/150* mm 1 Par de rosetas PZ 4 Tornillos roscados M4 x 50/70* mm	37–52 57–72	– –	903.92.633 903.82.006
Juego de puerta de exterior	1 Manilla para puerta, izquierda o derecha, con roseta para manilla 1 Pomo de puerta sobre roseta con cuadradillo para manilla/pomo 9 x 100/120* mm 1 Par de rosetas PZ 4 Tornillos roscados M4 x 50/70* mm	37–52 57–72	– –	903.95.633 903.85.006

Nota

F Comprobado según DIN 18273:1997

Nota de pedido

*Medidas para grosor de puerta 57–72 mm
Por favor, pedir por separado los juegos de manillas de puerta para grosores de puerta diferentes.

Manillas de ventana ►AH 1.104

DGH-B-INT 2019, HDE-es, 12/18; Medidas sin compromiso. Nos reservamos el derecho a introducir cambios en la fabricación.

1

CAD

Piezas sueltas de los juegos: manillas para puerta

> Material — Acero inoxidable, construcción base: acero
> Acabado — Mate
> Rodamiento — Manilla con alojamiento fijo-pivotante en la roseta, con mecanismo de recuperación

	Modelo	Modelo	Mate	Pulido
	PDH4170	Izquierda	902.31.010	–
		Derecha	902.32.010	–
	PDH4171	Izquierda	902.31.020	902.31.021
		Derecha	902.32.020	902.32.021
	PDH4172	Izquierda	902.31.030	902.31.031
		Derecha	902.32.030	902.32.031
	PDH4173	Izquierda	902.31.040	902.31.041
		Derecha	902.32.040	902.32.041

Piezas sueltas de los juegos: rosetas PZ

	Mate	Pulido	Pulido color latón recubierto de PVD
	903.52.720	903.52.721	903.52.728

Piezas sueltas de los juegos: cerradura para WC

Volumen de suministro
1 par de rosetas para WC con visor rojo/verde y pasador de bloqueo 8 x 70 mm para grosor de puerta 38–55 mm

	Mate	Pulido	Pulido color latón recubierto de PVD
	903.53.740	903.53.741	903.53.748

Accesorios de montaje ►AH 1.69

DGH-B-INT 2019, HDE-es, 12/18; Medidas sin compromiso. Nos reservamos el derecho a introducir cambios en la fabricación.

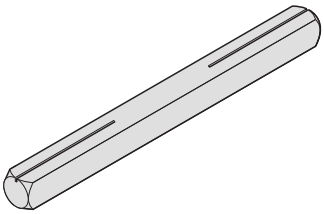
Piezas sueltas de los juegos: pomos de puerta

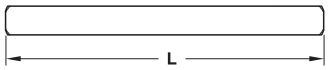
Volumen de suministro
1 pomo de puerta sobre roseta con cuadradillo manilla/pomo M12 x 8 x 80 mm para grosor de puerta 38–65 mm

	Mate	Pulido
Pomo esférico 50 mm		
	903.70.070	903.70.071
Pomo plano, redondo 50 mm		
	903.70.080	903.70.081

Accesorios de montaje

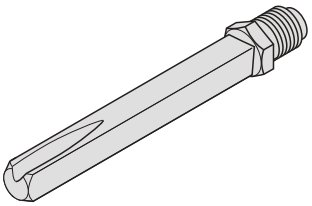
→ Cuadradillo para manilla 8 mm

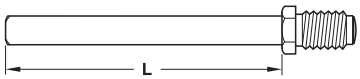




Longitud L mm	Nº de ref.
100	909.00.230
110	909.00.231
120	909.00.232

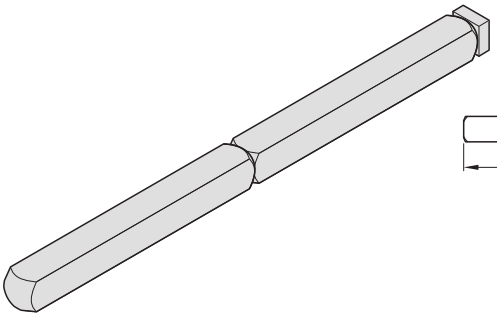
→ Cuadradillo manilla/llave 8 mm, M12





Longitud L mm	Nº de ref.
100	909.00.250
110	909.00.251

→ Cuadradillo para manilla dividido 8 x 8 x 100 mm, dividido por el centro

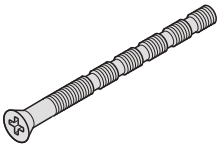




Nota
No adecuado para aplicar en puertas antipánico según EN179:2008-04

Longitud L mm	Nº de ref.
100	909.00.270

→ Accesorios de montaje



Longitud tornillos mm	Nº de ref.
60	909.00.216
70	909.00.217
80	909.00.218

DGH-B-INT 2019, HDE-es, 12/18; Medidas sin compromiso. Nos reservamos el derecho a introducir cambios en la fabricación.

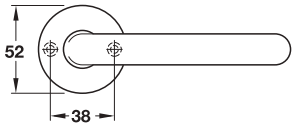
1

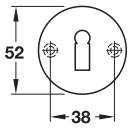
GAEB

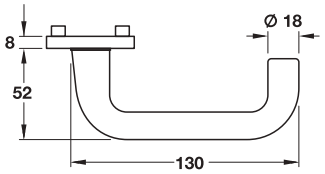
Modelo A91.34 TW-R











> Material: Aluminio
> Acabado: Color plata anodizado

	Volumen de suministro	Grosor de puerta mm	Nº de ref.
Juego BB	1 Par de manillas para puerta con cuadradillo 8 mm 1 Par de rosetas para manilla 1 Par de rosetas BB 4 Tornillos con casquillo M4 x 40 mm	38–42	904.91.521
Juego PZ	1 Par de manillas para puerta con cuadradillo 8 mm 1 Par de rosetas para manilla 1 Par de rosetas PZ 4 Tornillos con casquillo M4 x 40 mm	38–42	904.92.521
Juego WC	1 Par de manillas para puerta con cuadradillo 8 mm 1 Par de rosetas para manilla 1 Par de rosetas para WC con visor 1 Pasador de bloqueo 8 x 70 mm 2 Tornillos con casquillo M4 x 40 mm 2 Tornillos roscados M4 x 45 mm	40–42	904.93.521
Juego de puerta de exterior	1 Manilla para puerta 1 Roseta para manilla 1 Pomo de puerta sobre roseta 1 Cuadradillo manilla/pomo 8 x 80 mm 1 Par de rosetas PZ 2 Tornillos con casquillo M4 x 40 mm 2 Tornillos roscados M4 x 45 mm	38–42	904.95.521

Piezas sueltas ►AH 1.71
Accesorios de montaje ►AH 1.72

DGH-B-INT 2019, HDE-es, 12/18; Medidas sin compromiso. Nos reservamos el derecho a introducir cambios en la fabricación.

Piezas sueltas de los juegos: manillas para puerta

> Material: Aluminio

	Modelo	Modelo	Acabado	Empaque	Nº de ref.
	A91.12 TW	Manilla para puerta	Color plata anodizado	10 pares	904.20.521
		Pieza perforada		10 piezas	904.30.521
	A91.34 TW	Manilla para puerta	Color plata anodizado	10 pares	904.20.511
		Pieza perforada		10 piezas	904.30.511
	A91.38 TW	Manilla para puerta	Color plata anodizado	10 pares	904.20.541
		Pieza perforada		5 piezas	904.30.541

Piezas sueltas de los juegos: rosetas

> Material: Aluminio

Aplicación con manillas para puerta	Acabado	En paquetes de	Nº de ref.
Roseta para manilla			
	Color plata anodizado	1 o 20 piezas	904.50.321
Roseta BB			
	Color plata anodizado	10 pares	904.51.251
Roseta PZ			
	Color plata anodizado	10 pares	904.52.251
Roseta para WC			
	Color plata anodizado	5 pares	904.53.251

DGH-B-INT 2019, HDE-es, 12/18; Medidas sin compromiso. Nos reservamos el derecho a introducir cambios en la fabricación.

1

CAD

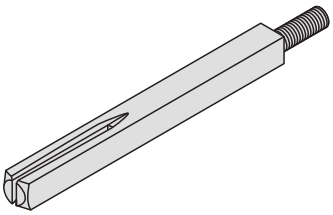
Piezas sueltas de los juegos: pomo de puerta

> Material: Aluminio

	Acabado	Nº de ref.
Pomo de puerta sobre roseta		
	Color plata anodizado	904.70.251

Pasadores

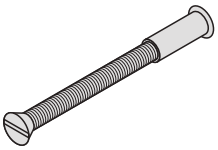
→ Cuadradillo manilla/pomo 8 mm, M6



Para grosor de puerta mm	Longitud de la espiga mm	Nº de ref.
38–42	80	909.84.380

Material de fijación

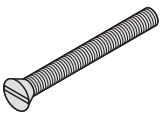
→ Tornillo con casquillo M4



> Campo de aplicación: Rosetas para manilla, rosetas BB y PZ

Para grosor de puerta mm	Longitud tornillos mm	Nº de ref.
35–40	40	909.93.846
41–45	45	909.97.341
46–50	50	909.97.346

→ Tornillo roscado M4



> Campo de aplicación: Rosetas para pomo y rosetas para WC

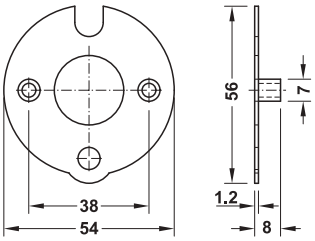
Para grosor de puerta mm	Longitud tornillos mm	Nº de ref.
38–42	45	020.09.711

DGH-B-INT 2019, HDE-es, 12/18; Medidas sin compromiso. Nos reservamos el derecho a introducir cambios en la fabricación.

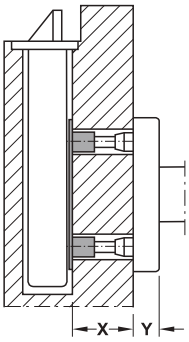
Accesorios de montaje para medios juegos

→ Para puertas de madera, plástico y metálicas

Para montaje por un lado (oculto)

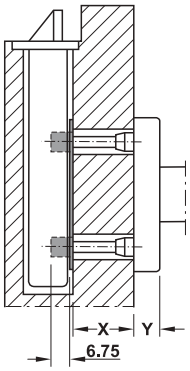


Placa con apoyos en la puerta



Longitud del tornillo
L = X + Y

Placa con apoyos en la caja de cerradura



Longitud del tornillo
L = X + Y + 5 mm

> Campo de aplicación:	Para la fijación de medio juego (interior) en combinación con el tirador de puerta (exterior)
> Material:	Acero inoxidable

Volumen de suministro
1 placa adaptadora

Modelo	Nº de ref.
Placa con apoyos M4 con 2 tornillos M4 x 35 mm	909.82.100
Placa con apoyos M5 sin tornillos	909.82.101

Nota de pedido
En la fijación por un lado se necesita un juego de montaje para cada tirador de empuje.
Por favor, pedir por separado los tornillos para la placa con soportes M5.

DGH-B-INT 2019, HDE-es, 12/18; Medidas sin compromiso. Nos reservamos el derecho a introducir cambios en la fabricación.

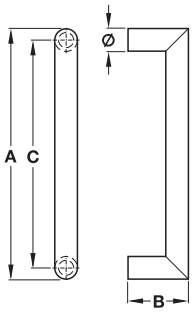
1

GAEB

CAD

Modelo PH 2110



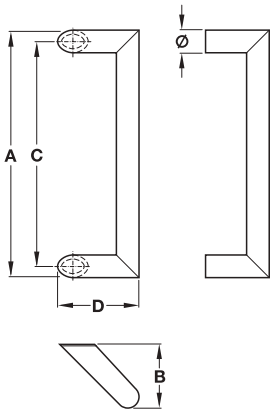


> Material: Acero inoxidable
> Acabado: Mate
> Modelo: Soportes rectos

Diámetro mm	Medida A mm	Medida B mm	Medida C mm	Nº de ref.
25	325	75	300	903.00.393
	375	75	350	903.00.394
30	330	80	300	903.00.443
	380	80	350	903.00.444

Modelo PH 2111



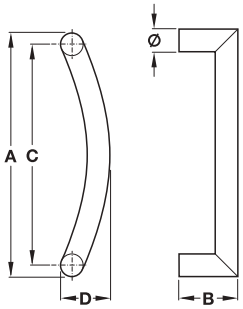


> Material: Acero inoxidable
> Acabado: Mate
> Modelo: Soportes inclinados (60º)

Diámetro mm	Medida A mm	Medida B mm	Medida C mm	Medida D mm	Nº de ref.
30	330	90	300	76	903.00.453
	380	90	350	76	903.00.454

Modelo PH 2112





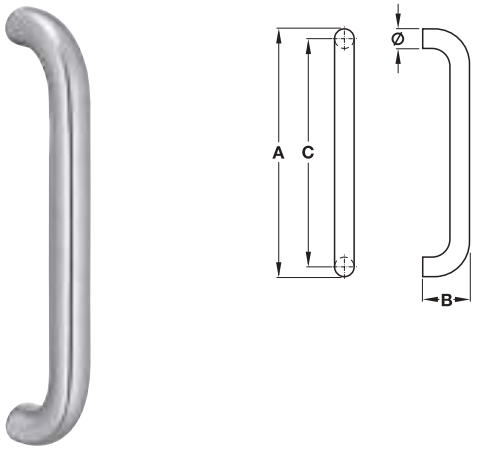
> Material: Acero inoxidable
> Acabado: Mate
> Modelo: Soportes rectos

Diámetro mm	Medida A mm	Medida B mm	Medida C mm	Medida D mm	Nº de ref.
30	330	80	300	85	903.00.463
	380	80	350	105	903.00.464

Accesorios de montaje ►AH 1.86

DGH-B-INT 2019, HDE-es, 12/18; Medidas sin compromiso. Nos reservamos el derecho a introducir cambios en la fabricación.

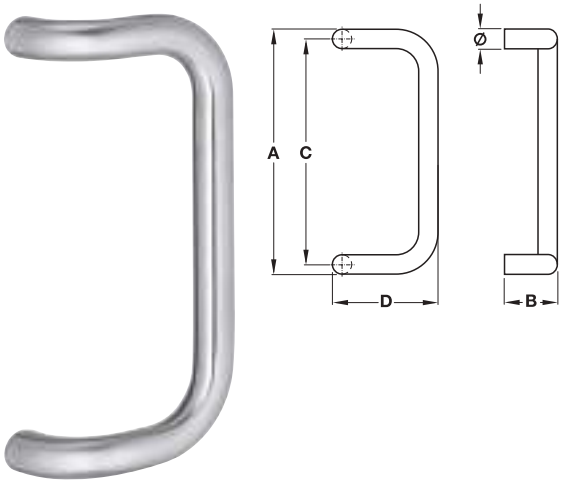
Modelo PH 2113



> Material: Acero inoxidable
> Acabado: Mate
> Modelo: Soportes rectos

Diámetro mm	Medida A mm	Medida B mm	Medida C mm	Nº de ref.
30	330	80	300	903.00.853
	380	80	350	903.00.863

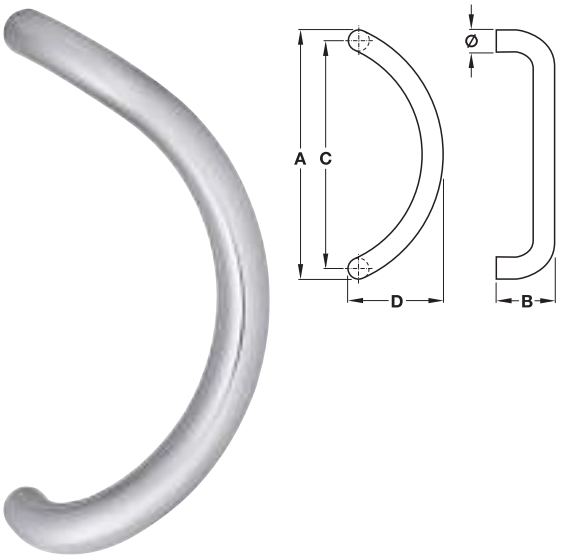
Modelo PH 2114



> Material: Acero inoxidable
> Acabado: Mate
> Modelo: Soportes rectos

Diámetro mm	Medida A mm	Medida B mm	Medida C mm	Medida D mm	Nº de ref.
30	330	80	300	145	903.00.953
	380	80	350	145	903.00.963

Modelo PH 2115



> Material: Acero inoxidable
> Acabado: Mate
> Modelo: Soportes rectos

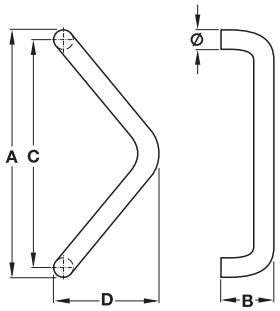
Diámetro mm	Medida A mm	Medida B mm	Medida C mm	Medida D mm	Nº de ref.
30	330	80	300	110	903.02.973
	380	80	350	145	903.02.983

Accesorios de montaje ►AH 1.86

DGH-B-INT 2019, HDE-es, 12/18; Medidas sin compromiso. Nos reservamos el derecho a introducir cambios en la fabricación.

Modelo PH 2116



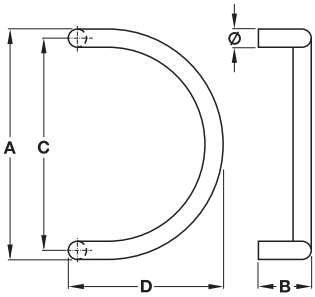


> Material: Acero inoxidable
> Acabado: Mate
> Modelo: Soportes rectos

Diámetro mm	Medida A mm	Medida B mm	Medida C mm	Medida D mm	Nº de ref.
30	330	80	300	165	903.00.253
	380	80	350	190	903.00.263

Modelo PH 2117



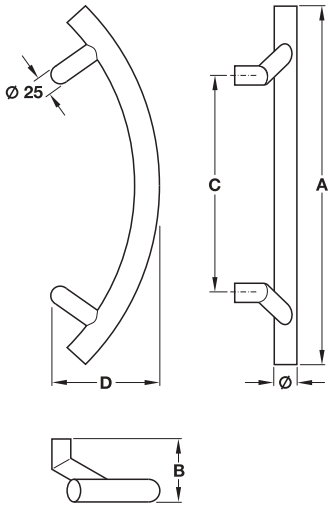


> Material: Acero inoxidable
> Acabado: Mate
> Modelo: Soportes rectos

Diámetro mm	Medida A mm	Medida B mm	Medida C mm	Medida D mm	Nº de ref.
30	330	80	300	225	903.02.953
	380	80	350	250	903.02.963

Modelo PH 2118





> Material: Acero inoxidable
> Acabado: Mate
> Modelo: Soportes inclinados (120º)

Diámetro mm	Medida A mm	Medida B mm	Medida C mm	Medida D mm	Nº de ref.
30	450	80	300	120	903.00.473

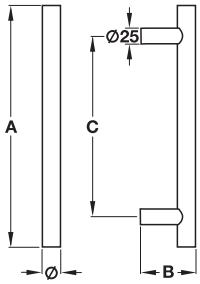
Nota de pedido
Por favor, pedir el juego de montaje para soportes rectos.

Accesorios de montaje ►AH 1.86

DGH-B-INT 2019, HDE-es, 12/18; Medidas sin compromiso. Nos reservamos el derecho a introducir cambios en la fabricación.

Modelo PH 2121



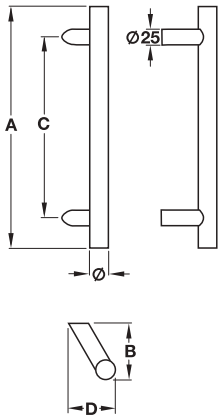


> Material: Acero inoxidable
> Acabado: Mate
> Modelo: Soportes rectos

Diámetro mm	Medida A mm	Medida B mm	Medida C mm	Nº de ref.
25	300	75	200	903.00.403
	400	75	300	903.00.404
	500	75	300	903.00.405
	600	75	400	903.00.406
	800	75	600	903.00.408
	1000	75	800	903.00.410
	1200	75	1000	903.00.412
	1400	75	1200	903.00.414
	1600	75	1400	903.00.416
30	300	80	200	903.00.603
	400	80	300	903.00.604
	500	80	300	903.00.605
	600	80	400	903.00.606
	800	80	600	903.00.608
	1000	80	800	903.00.610
	1200	80	1000	903.00.612
	1400	80	1200	903.00.614
	1500	80	1300	903.00.615
	1600	80	1400	903.00.616
	1800	80	1600	903.00.618

Modelo PH 2122





> Material: Acero inoxidable
> Acabado: Mate
> Modelo: Soportes inclinados (60º)

Diámetro mm	Medida A mm	Medida B mm	Medida C mm	Medida D mm	Nº de ref.
25	300	75	200	63	903.00.503
	400	75	300	63	903.00.504
	500	75	300	63	903.00.505
	600	75	400	63	903.00.506
	800	75	600	63	903.00.508
	1000	75	800	63	903.00.510
	1200	75	1000	63	903.00.512
	1400	75	1200	63	903.00.514
	1600	75	1400	63	903.00.516
30	300	80	200	67	903.00.703
	400	80	300	67	903.00.704
	500	80	300	67	903.00.705
	600	80	400	67	903.00.706
	800	80	600	67	903.00.708
	1000	80	800	67	903.00.710
	1200	80	1000	67	903.00.712
	1400	80	1200	67	903.00.714
	1500	80	1300	67	903.00.715
	1600	80	1400	67	903.00.716
	1800	80	1600	67	903.00.718

Accesorios de montaje ►AH 1.86

DGH-B-INT 2019, HDE-es, 12/18; Medidas sin compromiso. Nos reservamos el derecho a introducir cambios en la fabricación.

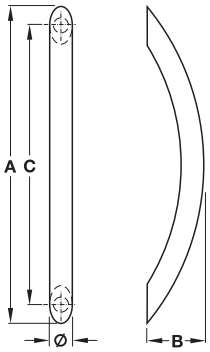
1

GAEB

CAD

Modelo PH 2124



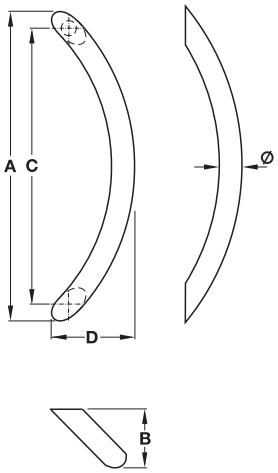


> Material: Acero inoxidable
> Acabado: Mate
> Modelo: Curvado hacia delante

Diámetro mm	Medida A mm	Medida B mm	Medida C mm	Nº de ref.
30	365	75	300	903.00.562
	420	75	350	903.00.563
	485	75	400	903.00.564
	600	75	500	903.00.565
	725	75	600	903.00.566
	940	80	800	903.00.568
	1165	90	1000	903.00.570
	1380	95	1200	903.00.572
	1585	110	1400	903.00.574
	1785	120	1600	903.00.576
	1985	130	1800	903.00.578

Modelo PH 2125





> Material: Acero inoxidable
> Acabado: Mate
> Modelo: Lateralmente curvado hacia delante

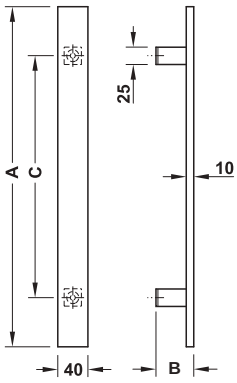
Diámetro mm	Medida A mm	Medida B mm	Medida C mm	Medida D mm	Nº de ref.
30	355	75	300	95	903.00.582
	405	75	350	95	903.00.583
	480	75	400	95	903.00.584
	590	75	500	95	903.00.585
	715	80	600	95	903.00.586
	945	85	800	100	903.00.588
	1160	90	1000	100	903.00.590
	1375	95	1200	115	903.00.592
	1575	110	1400	130	903.00.594
	1775	120	1600	135	903.00.596
	1975	130	1800	150	903.00.598

Accesorios de montaje ►AH 1.89

DGH-B-INT 2019, HDE-es, 12/18; Medidas sin compromiso. Nos reservamos el derecho a introducir cambios en la fabricación.

Modelo PH 2126



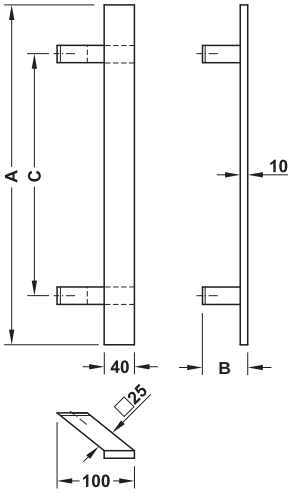


> Material: Acero inoxidable
> Acabado: Mate
> Modelo: Soportes rectos

Sección transversal mm	Medida A mm	Medida B mm	Medida C mm	Nº de ref.
40 x 10	400	60	200	903.02.682
	500	60	300	903.02.683
	600	60	400	903.02.684
	800	60	600	903.02.685
	1000	60	800	903.02.686
	1200	60	1000	903.02.687

Modelo PH 2127





> Material: Acero inoxidable
> Acabado: Mate
> Modelo: Soportes inclinados (45°)

Sección transversal mm	Medida A mm	Medida B mm	Medida C mm	Nº de ref.
40 x 10	400	70	200	903.02.692
	500	70	300	903.02.693
	600	70	400	903.02.694
	800	70	600	903.02.695
	1000	70	800	903.02.696
	1200	70	1000	903.02.697

Accesorios de montaje ►AH 1.86

DGH-B-INT 2019, HDE-es, 12/18; Medidas sin compromiso. Nos reservamos el derecho a introducir cambios en la fabricación.

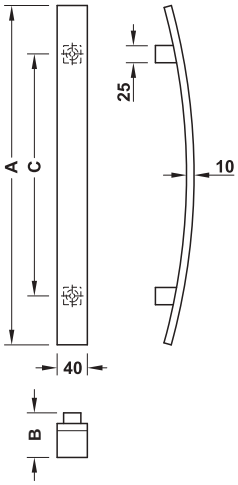
1

GAEB

CAD

Modelo PH 2128



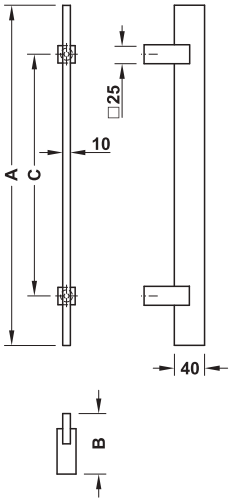


> Material: Acero inoxidable
> Acabado: Mate
> Modelo: Soportes rectos

Sección transversal mm	Medida A mm	Medida B mm	Medida C mm	Nº de ref.
40 x 10	400	50	200	903.02.702
	500	55	300	903.02.703
	600	60	400	903.02.704
	800	70	600	903.02.705

Modelo PH 2129





> Material: Acero inoxidable
> Acabado: Mate
> Modelo: Soportes rectos

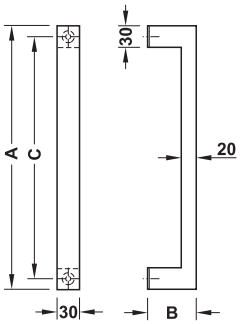
Sección transversal mm	Medida A mm	Medida B mm	Medida C mm	Nº de ref.
10 x 40	400	80	200	903.02.712
	500	80	300	903.02.713
	600	80	400	903.02.714
	800	80	600	903.02.715

Accesorios de montaje ►AH 1.89

DGH-B-INT 2019, HDE-es, 12/18; Medidas sin compromiso. Nos reservamos el derecho a introducir cambios en la fabricación.

Modelo PH 2130



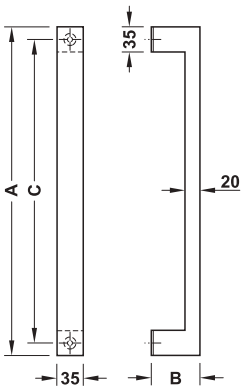


> Material: Acero inoxidable
> Acabado: Mate
> Modelo: Soportes rectos

Sección transversal mm	Medida A mm	Medida B mm	Medida C mm	Nº de ref.
30 x 20	330	70	300	903.02.721
	430	70	400	903.02.722
	630	70	600	903.02.724
	830	70	800	903.02.725

Modelo PH 2131





> Material: Acero inoxidable
> Acabado: Mate
> Modelo: Soportes rectos

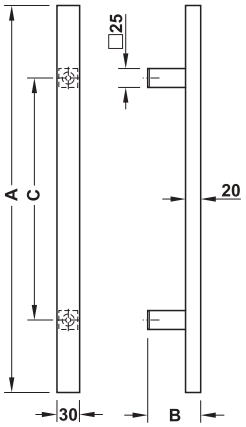
Sección transversal mm	Medida A mm	Medida B mm	Medida C mm	Nº de ref.
35 x 20	335	70	300	903.02.801
	435	70	400	903.02.802
	635	70	600	903.02.804
	835	70	800	903.02.805

Accesorios de montaje ►AH 1.86

DGH-B-INT 2019, HDE-es, 12/18; Medidas sin compromiso. Nos reservamos el derecho a introducir cambios en la fabricación.

Modelo PH 2132



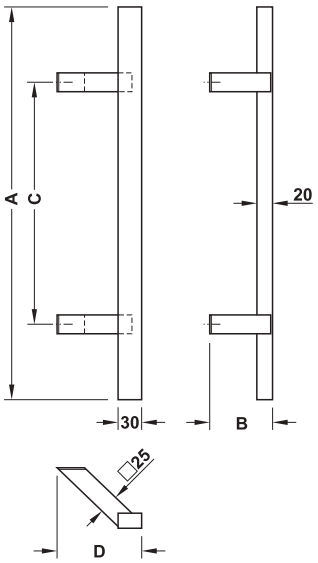


> Material: Acero inoxidable
> Acabado: Mate
> Modelo: Soportes rectos

Sección transversal mm	Medida A mm	Medida B mm	Medida C mm	Nº de ref.
30 x 20	400	70	200	903.02.792
	500	70	300	903.02.793
	600	70	400	903.02.794
	800	70	600	903.02.795
	1000	70	800	903.02.796
	1200	70	1000	903.02.797

Modelo PH 2133





> Material: Acero inoxidable
> Acabado: Mate
> Modelo: Soportes inclinados (45°)

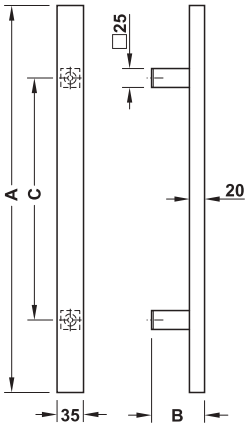
Sección transversal mm	Medida A mm	Medida B mm	Medida C mm	Medida D mm	Nº de ref.
30 x 20	400	80	200	110	903.02.732
	500	80	300	110	903.02.733
	600	80	400	110	903.02.734
	800	80	600	110	903.02.735
	1000	80	800	110	903.02.736
	1200	80	1000	110	903.02.737

Accesorios de montaje ►AH 1.86

DGH-B-INT 2019, HDE-es, 12/18; Medidas sin compromiso. Nos reservamos el derecho a introducir cambios en la fabricación.

Modelo PH 2134



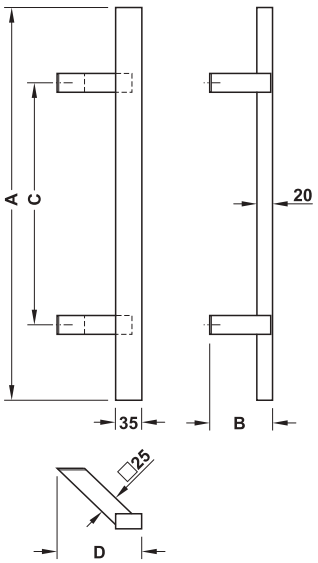


> Material: Acero inoxidable
> Acabado: Mate
> Modelo: Soportes rectos

Sección transversal mm	Medida A mm	Medida B mm	Medida C mm	Nº de ref.
35 x 20	400	70	200	903.02.782
	500	70	300	903.02.783
	600	70	400	903.02.784
	800	70	600	903.02.785
	1000	70	800	903.02.786
	1200	70	1000	903.02.787

Modelo PH 2135





> Material: Acero inoxidable
> Acabado: Mate
> Modelo: Soportes inclinados (45°)

Sección transversal mm	Medida A mm	Medida B mm	Medida C mm	Medida D mm	Nº de ref.
35 x 20	400	80	200	110	903.02.742
	500	80	300	110	903.02.743
	600	80	400	110	903.02.744
	800	80	600	110	903.02.745
	1000	80	800	110	903.02.746
	1200	80	1000	110	903.02.747

Accesorios de montaje ►AH 1.86

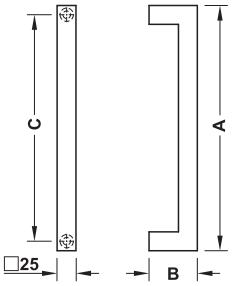
DGH-B-INT 2019, HDE-es, 12/18; Medidas sin compromiso. Nos reservamos el derecho a introducir cambios en la fabricación.

1

GAEB

Modelo PH 2136





> Material: Acero inoxidable
> Acabado: Mate
> Modelo: Soportes rectos

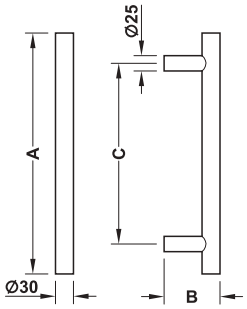
Sección transversal mm	Medida A mm	Medida B mm	Medida C mm	Nº de ref.
25 x 25	225	65	200	903.03.690
	325	65	300	903.03.691
	625	65	600	903.03.692
	925	65	900	903.03.693
	1225	65	1200	903.03.694

Accesorios de montaje ►AH 1.91

DGH-B-INT 2019, HDE-es, 12/18; Medidas sin compromiso. Nos reservamos el derecho a introducir cambios en la fabricación.

Modelo PH 1121



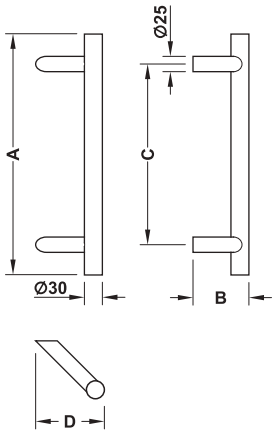


> Material: Acero inoxidable
> Acabado: Mate
> Modelo: Soportes rectos

Diámetro mm	Medida A mm	Medida B mm	Medida C mm	Nº de ref.
30	300	80	200	903.10.003
	400	80	300	903.10.004
	500	80	300	903.10.005
	600	80	400	903.10.006
	800	80	600	903.10.008
	1000	80	800	903.10.010
	1200	80	1000	903.10.012
	1400	80	1200	903.10.014
	1500	80	1300	903.10.015
	1600	80	1400	903.10.016
	1800	80	1600	903.10.018

Modelo PH 1122





> Material: Acero inoxidable
> Acabado: Mate
> Modelo: Soportes inclinados (45°)

Diámetro mm	Medida A mm	Medida B mm	Medida C mm	Medida D mm	Nº de ref.
30	300	85	200	100	903.10.033
	400	85	300	100	903.10.034
	500	85	300	100	903.10.035
	600	85	400	100	903.10.036
	800	85	600	100	903.10.038
	1000	85	800	100	903.10.040
	1200	85	1000	100	903.10.042
	1400	85	1200	100	903.10.044
	1500	85	1300	100	903.10.045
	1600	85	1400	100	903.10.046
	1800	85	1600	100	903.10.048

Accesorios de montaje ►AH 1.92

DGH-B-INT 2019, HDE-es, 12/18; Medidas sin compromiso. Nos reservamos el derecho a introducir cambios en la fabricación.

1

GAEB

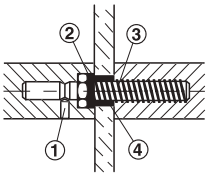
CAD

Set de montaje

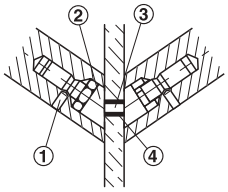
> Campo de aplicación: Para tiradores de puerta Startec modelos PH 2110, 2111, 2112, 2113, 2114, 2115, 2116, 2117, 2118, 2121, 2122, 2126, 2127, 2130, 2131, 2132, 2133, 2134, 2135

→ Para puertas de cristal

Para montaje en pares



Para soportes rectos



Para soportes inclinados (60º)

① Espiga roscada M6
② Arandela
③ Tornillo M12
④ casquillo protector

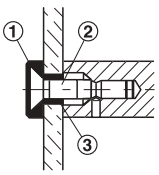
> Diámetro del taladro de la puerta 16 mm

Para grosor de cristal mm	Nº de ref.
Para soportes rectos	
8–12	909.03.900
Para soportes inclinados (60°)	
8	909.03.901
10	909.03.940
12	909.03.941
Para soportes inclinados (45°)	
8	909.04.855
10	909.04.856
12	909.04.857

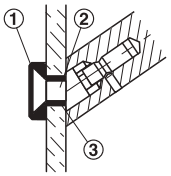
Nota de pedido
En la fijación por pares se necesitan dos juegos de montaje para cada par de tiradores.

→ Para puertas de cristal

Para montaje en un lado (visible)



Para soportes rectos



Para soportes inclinados (60º)

① Roseta ciega (acero inoxidable) Ø 30 mm
② Tornillo M12
③ Casquillo protector

> Diámetro del taladro de la puerta 16 mm

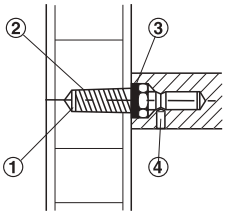
Para grosor de cristal mm	Nº de ref.
Para soportes rectos	
8–12	909.03.902
Para soportes inclinados (60°)	
8	909.03.950
10	909.03.951
12	909.03.952
Para soportes inclinados (45°)	
8	909.04.858
10	909.04.859
12	909.04.860

Nota de pedido
En la fijación por un lado se necesitan dos juegos de montaje para cada tirador.?

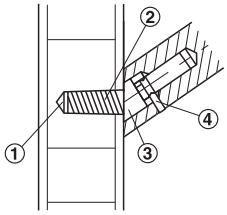
DGH-B-INT 2019, HDE-es, 12/18; Medidas sin compromiso. Nos reservamos el derecho a introducir cambios en la fabricación.

→ Para puertas de madera

Para montaje en un lado (oculto) con manguito para enroscar



Para soportes rectos



Para soportes inclinados (60°)

① Manguito para enroscar
② Tornillo M10
③ Arandela
④ Espiga roscada M6

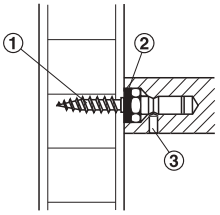
> Diámetro del taladro de la puerta 13,5 mm

Para grosor de puerta mm	Nº de ref.
Para soportes rectos	
≥30	909.03.910
Para soportes inclinados (60°)	
≥30	909.03.911
Para soportes inclinados (45°)	
≥30	909.04.861

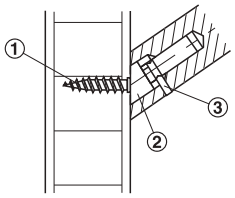
Nota de pedido
En la fijación por un lado se necesitan dos juegos de montaje para cada tirador.

→ Para puertas de madera

Para montaje en un lado (oculto) con tornillo de doble rosca



Para soportes rectos



Para soportes inclinados (60°)

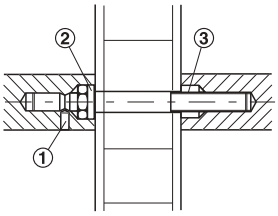
① Rosca DIN 7998
② Arandela
③ Espiga roscada M6

Para grosor de puerta mm	Nº de ref.
Para soportes rectos	
40–62	909.03.920
≥62	909.03.930
Para soportes inclinados (60°)	
–	909.03.921
Para soportes inclinados (45°)	
–	909.04.862

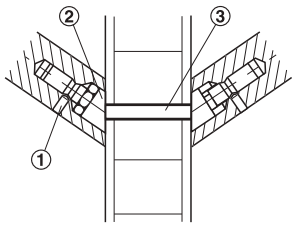
Nota de pedido
En la fijación por un lado se necesitan dos juegos de montaje para cada tirador.

→ Para puertas de madera, de PVC y metálicas

Para montaje en pares



Para soportes rectos



Para soportes inclinados (60°)

① Espiga roscada M6
② Arandela
③ Tornillo M12

① Espiga roscada M6
② Arandela
③ Casquillo distanciador Ø 11 mm

> Diámetro del taladro de la puerta 12,5 mm

Para grosor de puerta mm	Nº de ref.
Para soportes rectos	
38–42	909.03.870
43–47	909.03.871
48–52	909.03.872
53–57	909.03.873
58–62	909.03.874
63–67	909.03.875
68–72	909.03.876
Para soportes inclinados (60°)	
35–50	909.03.150
45–70	909.03.160
60–85	909.03.170
Para soportes inclinados (45°)	
35–50	909.04.863
45–70	909.04.864
60–85	909.04.865

Nota de pedido
En la fijación por pares se necesitan dos juegos de montaje para cada par de tiradores.

DGH-B-INT 2019, HDE-es, 12/18; Medidas sin compromiso. Nos reservamos el derecho a introducir cambios en la fabricación.

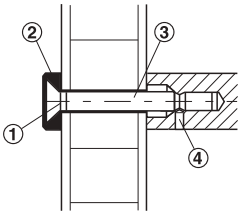
1

GAEB

CAD

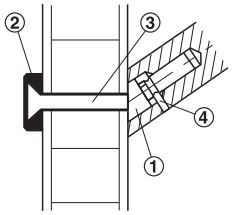
→ Para puertas de madera, de PVC y metálicas

Para montaje en un lado (visible)



Para soportes rectos

① Arandela
② Roseta ciega (acero inoxidable) Ø 30 mm
③ Tornillo M12
④ Espiga roscada M6



Para soportes inclinados (60°)

① Arandela
② Roseta ciega (acero inoxidable) Ø 30 mm
③ Casquillo distanciador Ø 11 mm
④ Espiga roscada M6

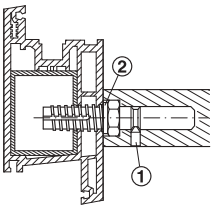
> Diámetro del taladro de la puerta 12,5 mm

Para grosor de puerta mm	Nº de ref.
Para soportes rectos	
40–44	909.03.880
45–49	909.03.881
50–54	909.03.882
55–59	909.03.883
60–64	909.03.884
65–69	909.03.885
Para soportes inclinados (60°)	
35–50	909.03.830
45–70	909.03.836
55–85	909.03.835
Para soportes inclinados (45°)	
35–50	909.04.866
45–70	909.04.867
55–85	909.04.868

Nota de pedido
En la fijación por un lado se necesitan dos juegos de montaje para cada tirador.

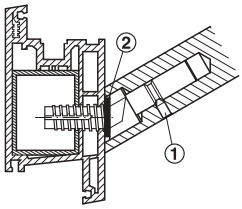
→ Para puertas de madera, de PVC y metálicas

Para montaje a un lado (oculto)



Para soportes rectos

① Espiga roscada M6
② Arandela



Para soportes inclinados

> Diámetro de la rosca: 11,8 mm
> Modelo: Con rosca autocortante
> Diámetro del taladro de la puerta 10 mm

Longitud tornillos mm	Nº de ref.
Para soportes rectos	
28	909.04.800
48	909.04.801
Para soportes inclinados (60°)	
28	909.04.810
Para soportes inclinados (45°)	
28	909.04.869

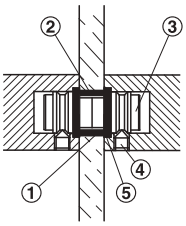
Nota de pedido
En la fijación por un lado se necesitan dos juegos de montaje para cada tirador.

DGH-B-INT 2019, HDE-es, 12/18; Medidas sin compromiso. Nos reservamos el derecho a introducir cambios en la fabricación.

Set de montaje para manillas de puerta

> Campo de aplicación: Para tiradores de puerta Startec Modelo PH 2124, 2125, 2128, 2129

→ Para puertas de cristal
Para montaje en pares



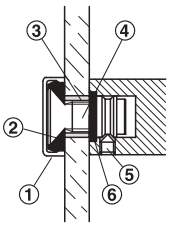
① Casquillo protector
② Taladro Ø 16 mm
③ Tornillo M8
④ Espiga roscada M6
⑤ Arandela

> Diámetro del taladro de la puerta 16 mm

Para grosor de puerta mm	Nº de ref.
8	909.04.845
10	909.04.846
12	909.04.847

Nota de pedido
En la fijación por pares se necesitan dos juegos de montaje para cada par de tiradores.

→ Para puertas de cristal
Para montaje por un lado (visible)



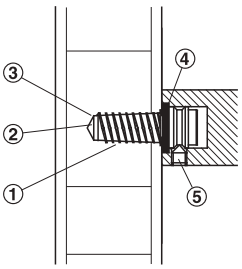
① Roseta ciega Ø 30 mm
② Casquillo protector
③ Taladro Ø 16 mm
④ Tornillo M8
⑤ Espiga roscada M6
⑥ Arandela

> Diámetro del taladro de la puerta 16 mm

Para grosor de puerta mm	Nº de ref.
8	909.04.840
10	909.04.841
12	909.04.842

Nota de pedido
En la fijación por un lado se necesitan dos juegos de montaje para cada tirador.

→ Para puertas de madera
Para montaje por un lado (oculto) con casquillo roscado



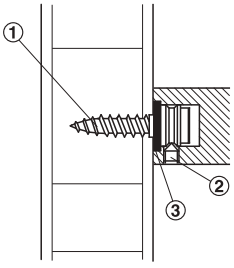
① Manguito para enroscar
② Tornillo M10
③ Taladro Ø 13,5 mm
④ Arandela
⑤ Espiga roscada M6

> Diámetro del taladro de la puerta 13,5 mm

	Nº de ref.
Set de montaje	909.04.850

Nota de pedido
En la fijación por un lado se necesitan dos juegos de montaje para cada tirador.

→ Para puertas de madera
Para montaje por un lado (oculto) con manguito roscado



① Rosca DIN 7998
② Espiga roscada M6
③ Arandela

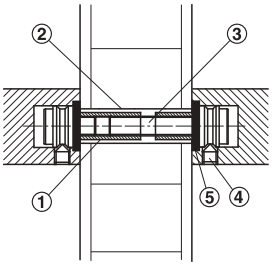
	Nº de ref.
Set de montaje	909.04.851

Nota de pedido
En la fijación por un lado se necesitan dos juegos de montaje para cada tirador.

DGH-B-INT 2019, HDE-es, 12/18; Medidas sin compromiso. Nos reservamos el derecho a introducir cambios en la fabricación.

→ Para puertas de madera, de PVC y de metal

Para montaje en tiradores



① Casquillo distanciador
② Taladro Ø 12 mm
③ Tornillo M8
④ Espiga roscada M6
⑤ Arandela

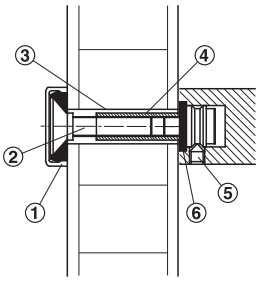
> Diámetro del taladro de la puerta 12 mm

Para grosor de puerta mm	Nº de ref.
35–50	909.04.853
45–70	909.04.848
60–85	909.04.849

Nota de pedido
En la fijación por pares se necesitan dos juegos de montaje para cada par de tiradores.

→ Para puertas de madera, de PVC y de metal

Para montaje en un lado (visible)



① Roseta ciega Ø 30 mm
② Tornillo M8
③ Taladro Ø 12 mm
④ Casquillo distanciador
⑤ Espiga roscada M6
⑥ Arandela

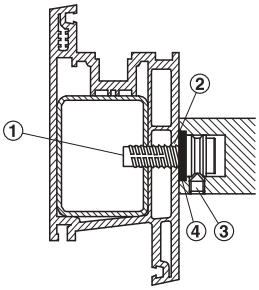
> Diámetro del taladro de la puerta 12 mm

Para grosor de puerta mm	Nº de ref.
35–50	909.04.854
45–70	909.04.843
55–85	909.04.844

Nota de pedido
En la fijación por un lado se necesitan dos juegos de montaje para cada tirador de empuje.

→ Para puertas de madera, de PVC y de metal

Para montaje en un lado (oculto)



① Rosca Ø 11,8 mm
② Taladro Ø 10 mm
③ Espiga roscada M6
④ Arandela

> Diámetro de la rosca: 11,8 mm
> Modelo: Con rosca autocortante
> Diámetro del taladro de la puerta 10 mm

	Nº de ref.
Set de montaje	909.04.852

Nota de pedido
En la fijación por un lado se necesitan dos juegos de montaje para cada tirador de empuje.

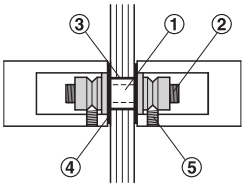
DGH-B-INT 2019, HDE-es, 12/18; Medidas sin compromiso. Nos reservamos el derecho a introducir cambios en la fabricación.

Juego de montaje

> Campo de aplicación: Para tirador de puerta Startec modelo PH 2136

→ Para puertas de cristal

Para montaje en pares



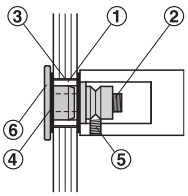
① Taladro Ø 13 mm
② Espiga roscada M8
③ Casquillo protector
④ Arandela
⑤ Tornillo prisionero M6

> Diámetro del taladro de la puerta 13 mm

Para grosor de puerta mm	Nº de ref.
8–12	909.09.733

Nota de pedido
En la fijación por pares se necesitan dos juegos de montaje para cada par de tiradores.

Para montaje por un lado (visible) con roseta de recubrimiento



① Taladro Ø 13 mm
② Espiga roscada M8
③ Casquillo protector
④ Arandela
⑤ Tornillo prisionero M6
⑥ Roseta de recubrimiento Ø 25 mm

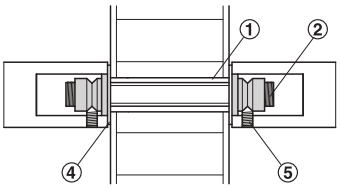
> Diámetro del taladro de la puerta 13 mm

Para grosor de puerta mm	Nº de ref.
8–12	909.09.730

Nota de pedido
En la fijación por un lado se necesita un juego de montaje para cada tirador de empuje.

→ Para puertas de madera

Para montaje en pares



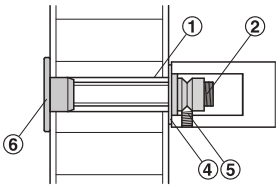
① Taladro Ø 10 mm
② Espiga roscada M8
④ Arandela
⑤ Tornillo prisionero M6

> Diámetro del taladro de la puerta 10 mm

Para grosor de puerta mm	Nº de ref.
38–55	909.09.727
55–80	909.09.728

Nota de pedido
En la fijación por pares se necesitan dos juegos de montaje para cada par de tiradores.

Para montaje por un lado (visible) con roseta de recubrimiento



① Taladro Ø 10 mm
② Espiga roscada M8
④ Aarandela
⑤ Tornillo prisionero M6
⑥ Roseta de recubrimiento Ø 25 mm

> Diámetro del taladro de la puerta 10 mm

Para grosor de puerta mm	Nº de ref.
38–55	909.09.723
55–80	909.09.724

Nota de pedido
En la fijación por un lado se necesita un juego de montaje por tirador de empuje.

DGH-B-INT 2019, HDE-es, 12/18; Medidas sin compromiso. Nos reservamos el derecho a introducir cambios en la fabricación.

1

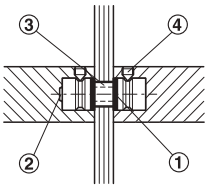
CAD

Juego de montaje

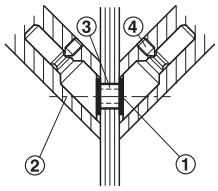
> Campo de aplicación: Para tiradores de puerta modelo PH 1121 y PH 1122

→ Para puertas de cristal

Para montaje en pares



Para soportes rectos



Para soportes inclinados

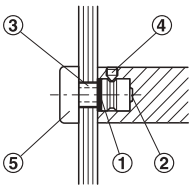
① Arandela
② Espiga roscada M8
③ Casquillo protector
④ Espiga roscada M6

> Diámetro del taladro de la puerta 12,5 mm

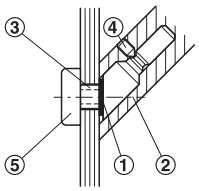
Para grosor de cristal mm	Nº de ref.
Para soportes rectos	
8–12	909.04.884
Para soportes inclinados (45°)	
8–12	909.04.885

Nota de pedido
En la fijación por pares se necesitan dos juegos de montaje para cada par de tiradores.

Para montaje por un lado (visible) con roseta de recubrimiento



Para soportes rectos



Para soportes inclinados

① Arandela
② Tornillo M8
③ Casquillo protector
④ Espiga roscada M6
⑤ Roseta de recubrimiento

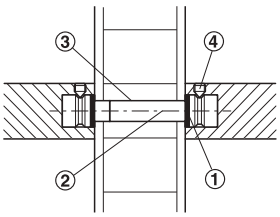
> Diámetro del taladro de la puerta 12,5 mm

Para grosor de cristal mm	Nº de ref.
Para soportes rectos	
8–12	909.04.886
Para soportes inclinados (45°)	
8–12	909.04.887

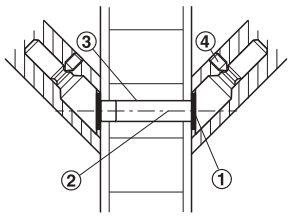
Nota de pedido
En la fijación por un lado se necesitan dos juegos de montaje para cada tirador.

→ Para puertas de madera

Para montaje en pares



Para soportes rectos



Para soportes inclinados

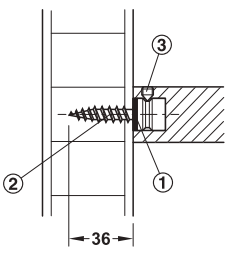
① Arandela
② Espiga roscada M8
③ Casquillo roscado M8
④ Espiga roscada M6

> Diámetro del taladro de la puerta 11,5 mm

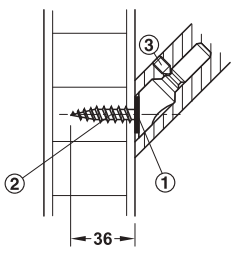
Para grosor de puerta mm	Nº de ref.
Para soportes rectos	
35–50	909.04.878
45–70	909.04.880
60–85	909.04.882
Para soportes inclinados (45°)	
35–50	909.04.879
45–70	909.04.881
60–85	909.04.883

Nota de pedido
En la fijación por pares se necesitan dos juegos de montaje para cada par de tiradores.

Para montaje por un lado (oculto) con tornillo de doble rosca



Para soportes rectos



Para soportes inclinados

① Arandela
② Tornillo de doble rosca
③ Espiga roscada M6

> Diámetro del taladro de la puerta 6 mm

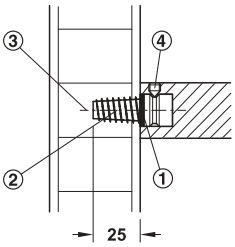
Modelo	Nº de ref.
Para soportes rectos	909.04.876
Para soportes inclinados (45°)	909.04.877

Nota de pedido
En la fijación por un lado se necesitan dos juegos de montaje para cada tirador.

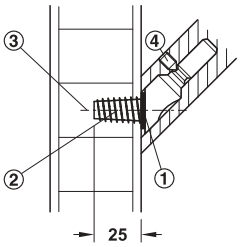
DGH-B-INT 2019, HDE-es, 12/18; Medidas sin compromiso. Nos reservamos el derecho a introducir cambios en la fabricación.

→ Para puertas de madera

Para montaje por un lado (oculto) con manguito para embutir



Para soportes rectos



Para soportes inclinados

① Arandela
② Manguito para embutir
③ Tornillo M8
④ Espiga roscada M6

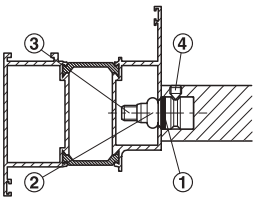
> Diámetro del taladro de la puerta 11,5 mm

Modelo	Nº de ref.
Para soportes rectos	909.04.874
Para soportes inclinados	909.04.875

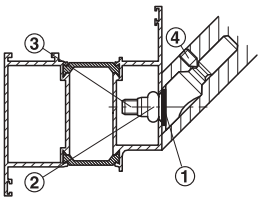
Nota de pedido
En la fijación por un lado se necesitan dos juegos de montaje para cada tirador.

→ Para puertas de metal y de PVC

Para montaje por un lado (oculto) con tuerca M8 a cargo del cliente



Para soportes rectos



Para soportes inclinados

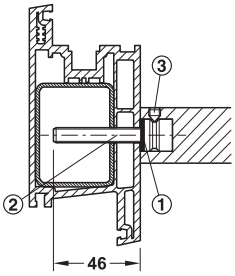
① Arandela
② Tuerca M8 a cargo del cliente
③ Tornillo M8
④ Espiga roscada M6

> Diámetro del taladro de la puerta 11 mm

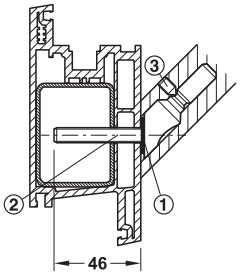
Modelo	Nº de ref.
Para soportes rectos	909.04.870
Para soportes inclinados (45°)	909.04.871

Nota de pedido
En la fijación por un lado se necesitan dos juegos de montaje para cada tirador.

Para montaje por un lado (oculto) con tornillo especial autorcotante



Para soportes rectos



Para soportes inclinados

① Arandela
② Tornillo M8 con rosca autocortante
③ Espiga roscada M6

> Diámetro del taladro de la puerta 7 mm

Modelo	Nº de ref.
Para soportes rectos	909.04.872
Para soportes inclinados	909.04.873

Nota de pedido
En la fijación por un lado se necesitan dos juegos de montaje para cada tirador.

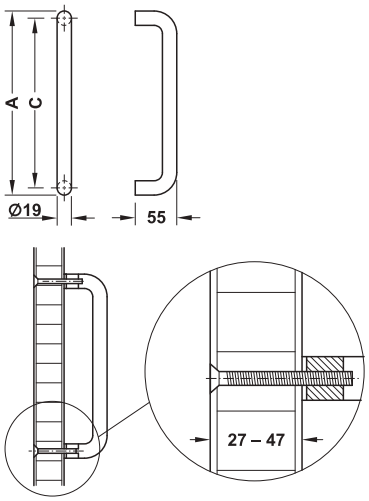
DGH-B-INT 2019, HDE-es, 12/18; Medidas sin compromiso. Nos reservamos el derecho a introducir cambios en la fabricación.

1

CAD

Modelo PH 2142





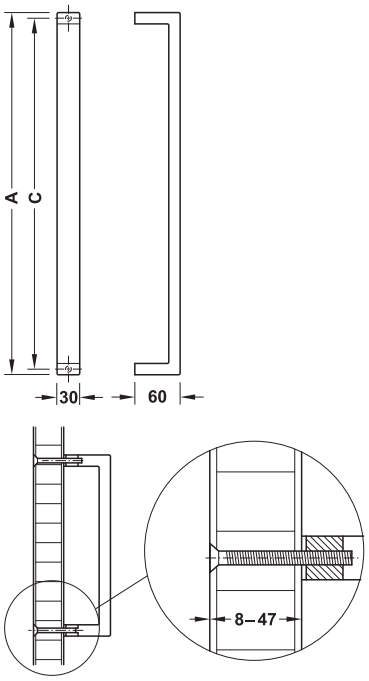
> Material: Acero inoxidable
> Acabado: Mate
> Montaje: Por un lado, con tornillo pasante
> Para grosor de puerta: 27–47 mm
> Diámetro de taladro: Taladro de la puerta 8 mm

Volumen de suministro
1 pieza con espigas roscadas
1 juego de montaje

Diámetro mm	Medida A mm	Medida C mm	Nº de ref.
19	244	225	903.03.162
	319	300	903.03.163

Modelo PH 2143



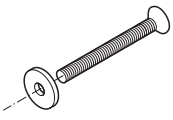


> Material: Acero inoxidable
> Acabado: Mate
> Montaje: Por un lado, con tornillo pasante
> Para grosor de puerta: 8–47 mm
> Diámetro de taladro: Taladro de la puerta 8 mm

Volumen de suministro
1 pieza con espigas roscadas
1 juego de montaje

Sección transversal mm	Medida A mm	Medida C mm	Nº de ref.
30 x 15	465	450	903.03.264
	615	600	903.03.266

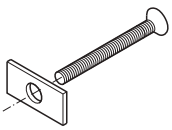
Set de montaje Modelo PH 2142 para grosores de puerta diferentes



> Montaje: Por un lado, con tornillo pasante
> Diámetro de taladro: Taladro de la puerta 8 mm

Para grosor de puerta mm	Medidas mm	Nº de ref.
7–27	M6x40	909.00.320
47–67	M6x80	909.00.322
67–87	M6x100	909.00.323

Set de montaje Modelo PH 2143 para grosores de puerta diferentes



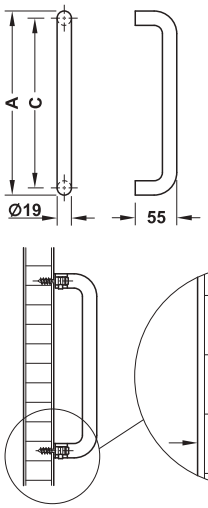
> Montaje: Por un lado, con tornillo pasante
> Diámetro de taladro: Taladro de la puerta 8 mm

Para grosor de puerta mm	Medidas mm	Nº de ref.
33–77	M6x90	909.00.331

DGH-B-INT 2019, HDE-es, 12/18; Medidas sin compromiso. Nos reservamos el derecho a introducir cambios en la fabricación.

Modelo PH 2142





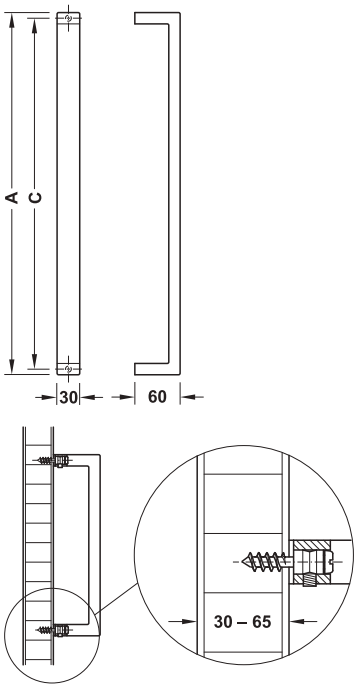
> Material: Acero inoxidable
> Acabado: Mate
> Montaje: Por un lado, atornillado en taladro ciego
> Para grosor de puerta: 30–65 mm

Volumen de suministro
1 pieza perforada sin rosca
1 juego de montaje

Diámetro mm	Medida A mm	Medida C mm	Nº de ref.
19,0	244	225	903.03.172
	319	300	903.03.173

Modelo PH 2143



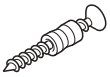


> Material: Acero inoxidable
> Acabado: Mate
> Montaje: Por un lado, atornillado en taladro ciego
> Para grosor de puerta: 30–65 mm

Volumen de suministro
1 pieza perforada sin rosca
1 juego de montaje

Sección transversal mm	Medida A mm	Medida C mm	Nº de ref.
30 x 15	480	450	903.03.274
	630	600	903.03.276

Juego de montaje Modelo PH 2142, 2143 para grosores de puerta diferentes



> Montaje: Por un lado, atornillado en taladro ciego

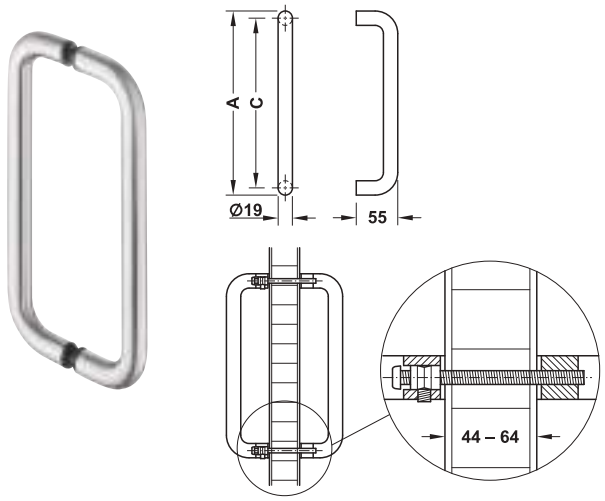
Para grosor de puerta mm	Medidas mm	Nº de ref.
65–87	5 x 45	909.00.341

DGH-B-INT 2019, HDE-es, 12/18; Medidas sin compromiso. Nos reservamos el derecho a introducir cambios en la fabricación.

1

CAD

Modelo PH 2142

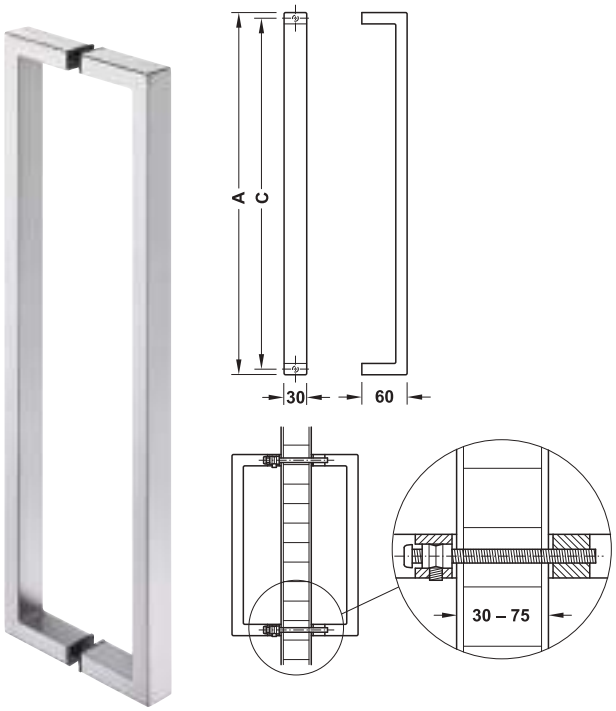


> Material: Acero inoxidable
> Acabado: Mate
> Montaje: En pares
> Para grosor de puerta: 44–64 mm
> Diámetro de taladro: Taladro de la puerta 8 mm

Volumen de suministro
1 pieza con espigas roscadas
1 pieza perforada sin rosca
1 juego de montaje

Diámetro mm	Medida A mm	Medida C mm	Nº de ref.
19	244	225	903.03.152
	319	300	903.03.153

Modelo PH 2143

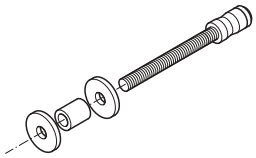


> Material: Acero inoxidable
> Acabado: Mate
> Montaje: En pares
> Para grosor de puerta: 30–75 mm
> Diámetro de taladro: Taladro de la puerta 8 mm

Volumen de suministro
1 pieza con espigas roscadas
1 pieza perforada sin rosca
1 juego de montaje

Sección transversal mm	Medida A mm	Medida C mm	Nº de ref.
30 x 15	465	450	903.03.254
	615	600	903.03.256

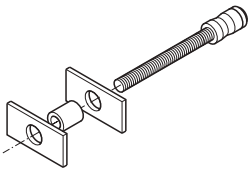
Set de montaje Modelo PH 2142 para grosores de puerta diferentes



> Montaje: En pares
> Diámetro de taladro: Taladro de la puerta 8 mm

Para grosor de puerta mm	Medidas mm	Nº de ref.
8–24	M6 x 50	909.00.300
24–44	M6 x 70	909.00.301
64–84	M6 x 110	909.00.303

Set de montaje Modelo PH 2143 para grosores de puerta diferentes

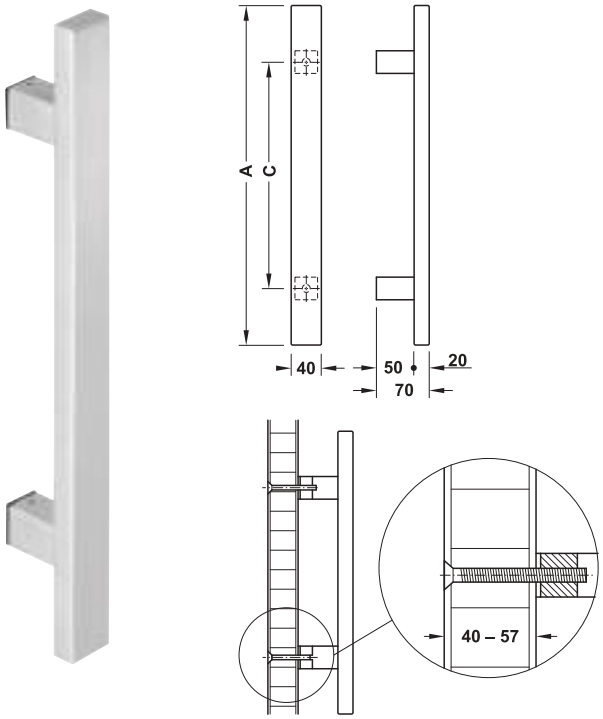


> Montaje: En pares
> Diámetro de taladro: Taladro de la puerta 8 mm

Para grosor de puerta mm	Medidas mm	Nº de ref.
8–25	M6 x 50	909.00.310

DGH-B-INT 2019, HDE-es, 12/18; Medidas sin compromiso. Nos reservamos el derecho a introducir cambios en la fabricación.

Modelo PH 2144

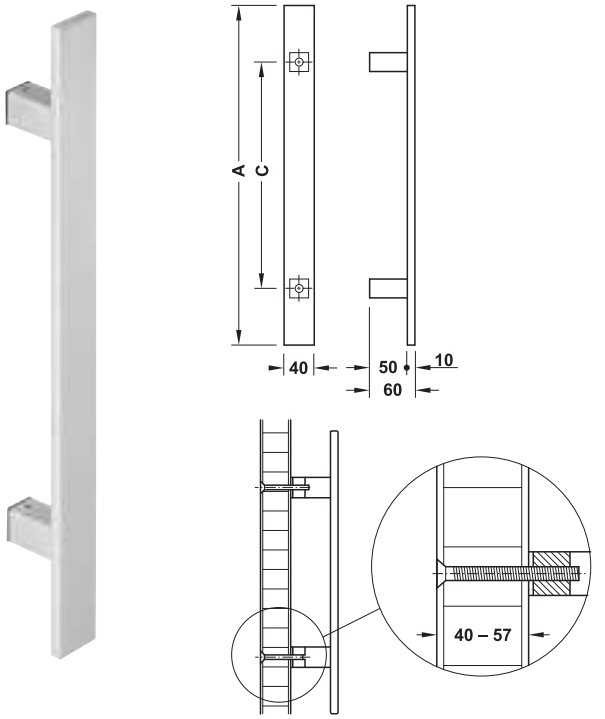


> Material: Acero inoxidable
> Acabado: Mate
> Montaje: Por un lado, con tornillo pasante
> Para grosor de puerta: 40–57 mm
> Diámetro de taladro: Taladro de la puerta 10 mm

Volumen de suministro
1 pieza con espigas roscadas
1 juego de montaje

Sección transversal mm	Medida A mm	Medida C mm	Nº de ref.
40 x 20	450	300	903.03.463
	600	450	903.03.464

Modelo PH 2145

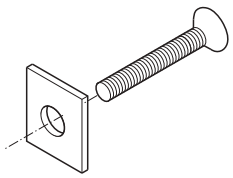


> Material: Acero inoxidable
> Acabado: Mate
> Montaje: Por un lado, con tornillo pasante
> Para grosor de puerta: 40–57 mm
> Diámetro de taladro: Taladro de la puerta 10 mm

Volumen de suministro
1 pieza con espigas roscadas
1 juego de montaje

Sección transversal mm	Medida A mm	Medida C mm	Nº de ref.
40 x 10	450	300	903.03.563
	600	450	903.03.564

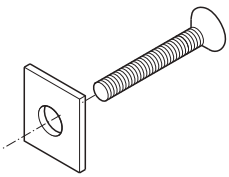
Juego de montaje Modelo PH 2144 para grosores de puerta diferentes



> Montaje: Por un lado, con tornillo pasante
> Diámetro de taladro: Taladro de la puerta 10 mm

Para grosor de puerta mm	Medidas mm	Nº de ref.
8–27	M8 x 40	909.00.380
25–42	M8 x 55	909.00.381
55–72	M8 x 85	909.00.383
60–77	M8 x 90	909.00.384

Set de montaje Modelo PH 2145 para grosores de puerta diferentes



> Montaje: Por un lado, con tornillo pasante
> Diámetro de taladro: Taladro de la puerta 10 mm

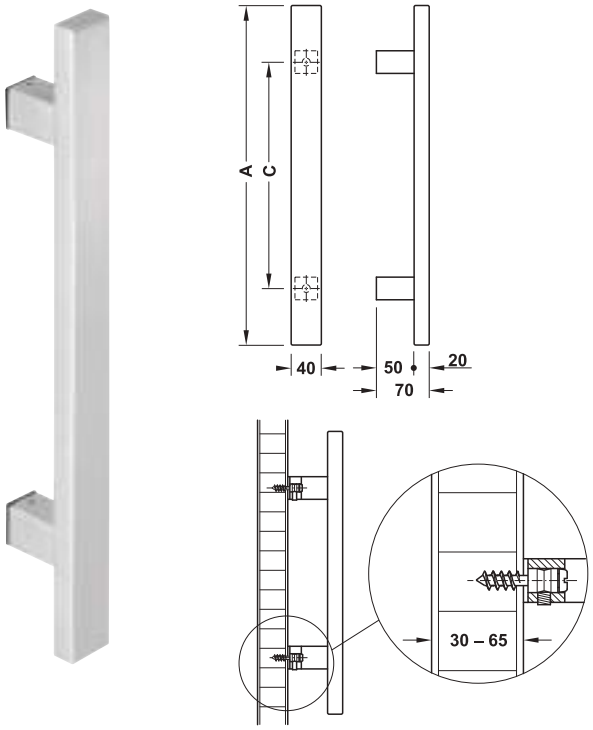
Para grosor de puerta mm	Medidas mm	Nº de ref.
8–27	M8 x 40	909.00.390
25–42	M8 x 55	909.00.391
55–72	M8 x 85	909.00.393
60–77	M8 x 90	909.00.394

DGH-B-INT 2019, HDE-es, 12/18; Medidas sin compromiso. Nos reservamos el derecho a introducir cambios en la fabricación.

1

CAD

Modelo PH 2144

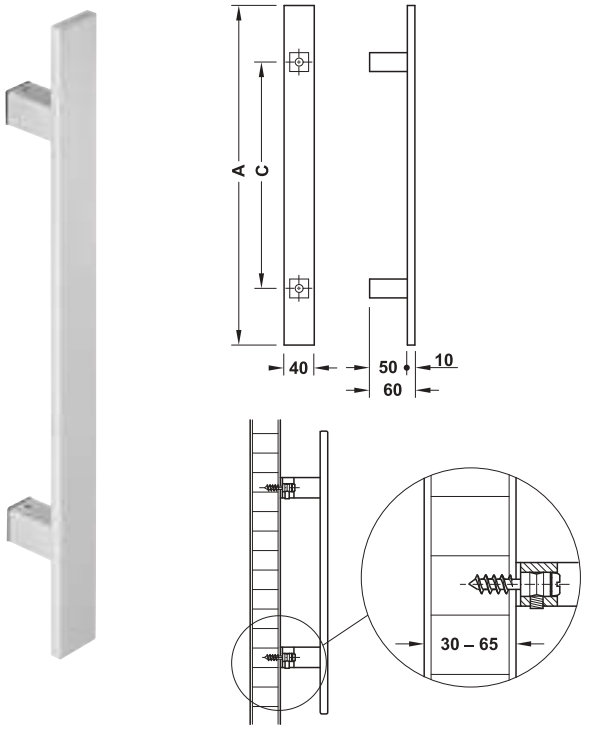


> Material: Acero inoxidable
> Acabado: Mate
> Montaje: Por un lado, atornillado en taladro ciego
> Para grosor de puerta: 30–65 mm

Volumen de suministro
1 pieza perforada sin rosca
1 juego de montaje

Sección transversal mm	Medida A mm	Medida C mm	Nº de ref.
40 x 20	450	300	903.03.473
	600	450	903.03.474

Modelo PH 2145

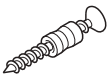


> Material: Acero inoxidable
> Acabado: Mate
> Montaje: Por un lado, atornillado en taladro ciego
> Para grosor de puerta: 30–65 mm

Volumen de suministro
1 pieza perforada sin rosca
1 juego de montaje

Sección transversal mm	Medida A mm	Medida C mm	Nº de ref.
40 x 10	450	300	903.03.573
	600	450	903.03.574

Juego de montaje Modelo PH 2144, 2145 para grosores de puerta diferentes

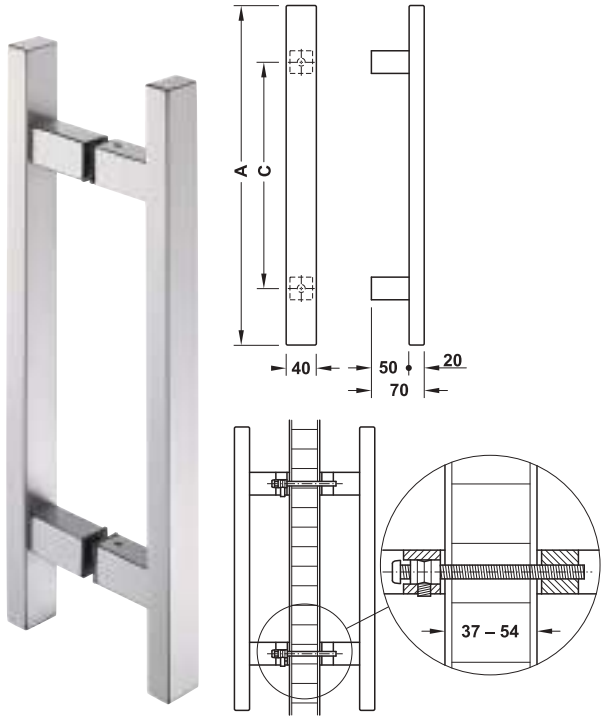


> Montaje: Por un lado, atornillado en taladro ciego

Para grosor de puerta mm	Medidas mm	Nº de ref.
65–87	6 x 45	909.00.401

DGH-B-INT 2019, HDE-es, 12/18; Medidas sin compromiso. Nos reservamos el derecho a introducir cambios en la fabricación.

Modelo PH 2144

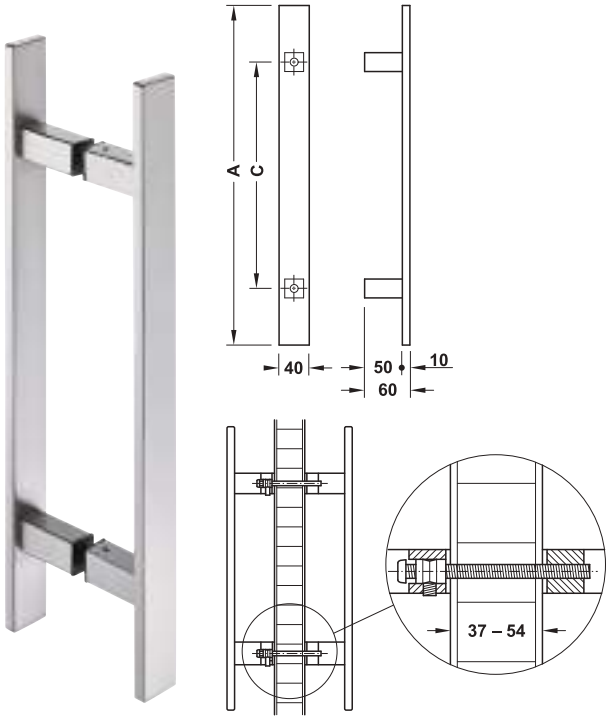


> Material:	Acero inoxidable
> Acabado:	Mate
> Montaje:	En pares
> Para grosor de puerta:	37–54 mm
> Diámetro de taladro:	Taladro de la puerta 10 mm

Volumen de suministro
1 pieza con espigas roscadas
1 pieza perforada sin rosca
1 juego de montaje

Sección transversal mm	Medida A mm	Medida C mm	Nº de ref.
40 x 20	450	300	903.03.453
	600	450	903.03.454

Modelo PH 2145

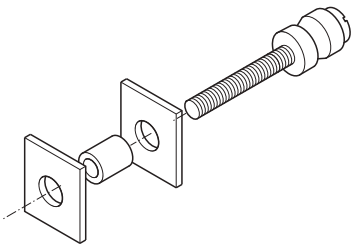


> Material:	Acero inoxidable
> Acabado:	Mate
> Montaje:	En pares
> Para grosor de puerta:	37–54 mm
> Diámetro de taladro:	Taladro de la puerta 10 mm

Volumen de suministro
1 pieza con espigas roscadas
1 pieza perforada sin rosca
1 juego de montaje

Sección transversal mm	Medida A mm	Medida C mm	Nº de ref.
40 x 10	450	300	903.03.553
	600	450	903.03.554

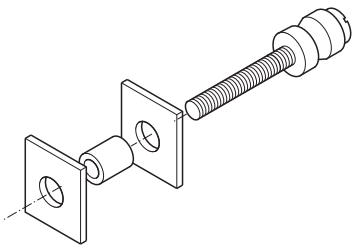
Juego de montaje Modelo PH 2144 para grosores de puerta diferentes



> Montaje:	En pares
> Diámetro de taladro:	Taladro de la puerta 10 mm

Para grosor de puerta mm	Medidas mm	Nº de ref.
7–24	M8 x 50	909.00.360
22–39	M8 x 65	909.00.361
52–69	M8 x 95	909.00.363
67–84	M8 x 110	909.00.364

Juego de montaje Modelo PH 2145 para grosores de puerta diferentes



> Montaje:	En pares
> Diámetro de taladro:	Taladro de la puerta 10 mm

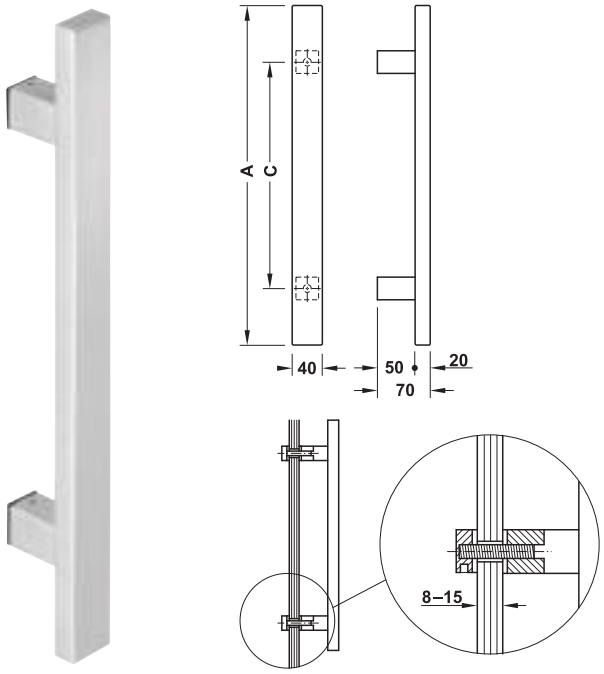
Para grosor de puerta mm	Medidas mm	Nº de ref.
7–24	M8 x 50	909.00.370
22–39	M8 x 65	909.00.371
52–69	M8 x 95	909.00.373
67–84	M8 x 110	909.00.374

DGH-B-INT 2019, HDE-es, 12/18; Medidas sin compromiso. Nos reservamos el derecho a introducir cambios en la fabricación.

1

CAD

Modelo PH 2144

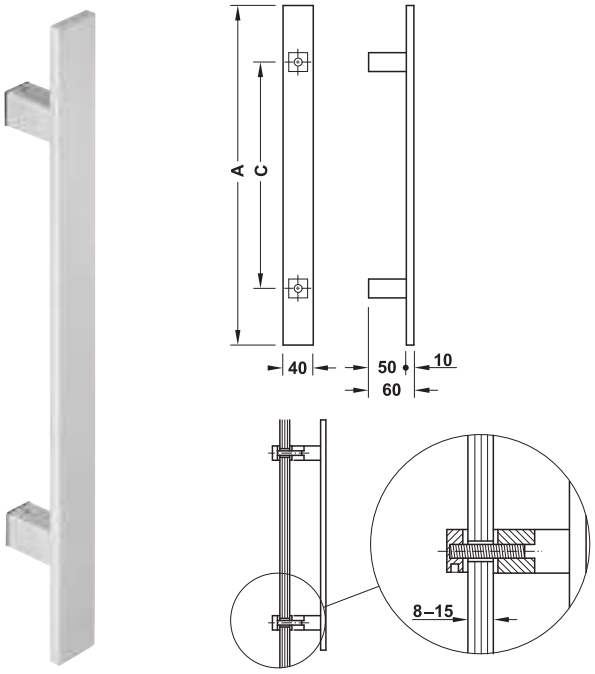


> Material:	Acero inoxidable
> Acabado:	Mate
> Montaje:	Por un lado, visible
> Para grosor de puerta:	8–15 mm
> Diámetro de taladro:	Taladro de la puerta 14 mm

Volumen de suministro
1 pieza con espigas roscadas
1 juego de montaje con roseta ciega

Sección transversal mm	Medida A mm	Medida C mm	Nº de ref.
40 x 20	450	300	903.03.493
	600	450	903.03.494

Modelo PH 2145

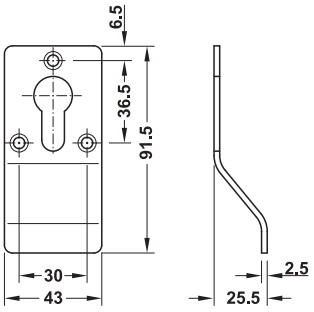


> Material:	Acero inoxidable
> Acabado:	Mate
> Montaje:	Por un lado, visible
> Para grosor de puerta:	8–15 mm
> Diámetro de taladro:	Taladro de la puerta 14 mm

Volumen de suministro
1 pieza con espigas roscadas
1 juego de montaje con roseta ciega

Sección transversal mm	Medida A mm	Medida C mm	Nº de ref.
40 x 10	450	300	903.03.593
	600	450	903.03.594

Roseta con tirador

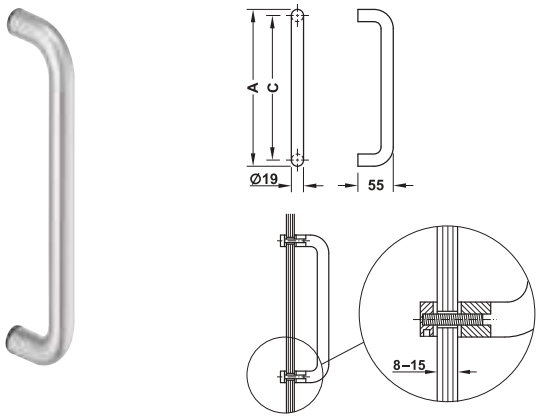


Volumen de suministro
1 roseta con tirador
Material de fijación para grosor de puerta ≥28 mm

Modelo	Nº de ref.
Con perforación PZ	902.52.846

DGH-B-INT 2019, HDE-es, 12/18; Medidas sin compromiso. Nos reservamos el derecho a introducir cambios en la fabricación.

Modelo PH 2142

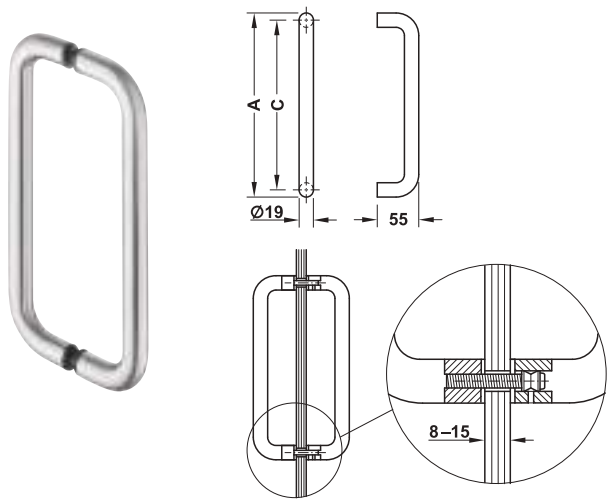


> Material:	Acero inoxidable
> Acabado:	Mate
> Montaje:	Por un lado, visible
> Para grosor de puerta:	8–15 mm
> Diámetro de taladro:	Taladro de la puerta 12 mm

Volumen de suministro
1 pieza con espigas roscadas
1 juego de montaje con roseta ciega

Diámetro mm	Medida A mm	Medida C mm	Nº de ref.
19	244	225	903.03.192
	319	300	903.03.193

Modelo PH 2142

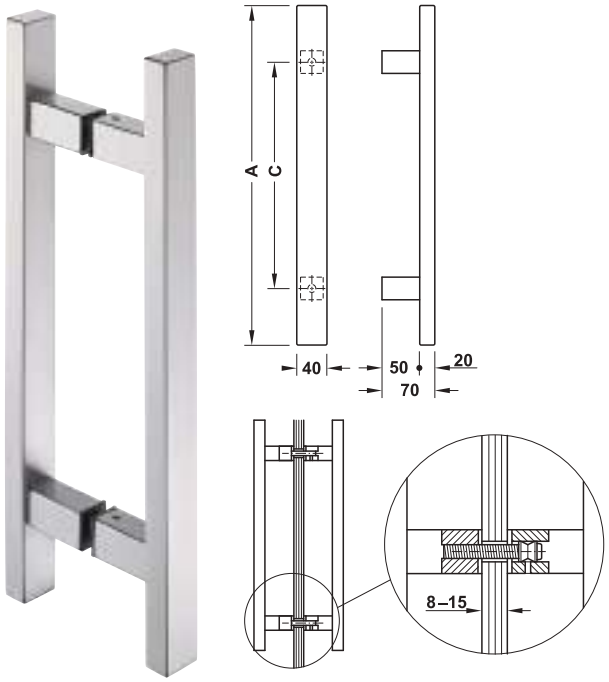


> Material:	Acero inoxidable
> Acabado:	Mate
> Montaje:	En pares
> Para grosor de puerta:	8–15 mm
> Diámetro de taladro:	Taladro de la puerta 14 mm

Volumen de suministro
1 pieza con espigas roscadas
1 pieza perforada sin rosca
1 juego de montaje

Diámetro mm	Medida A mm	Medida C mm	Nº de ref.
19,0	244	225	903.03.182
	319	300	903.03.183

Modelo PH 2144



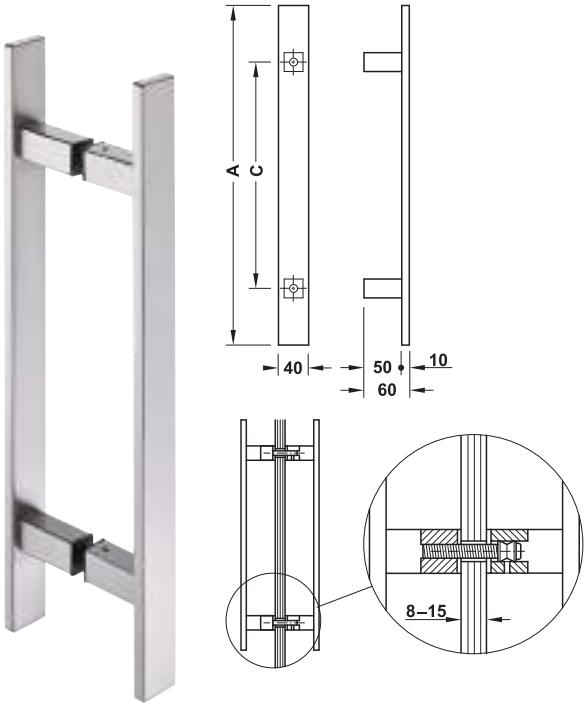
> Material:	Acero inoxidable
> Acabado:	Mate
> Montaje:	En pares
> Para grosor de puerta:	8–15 mm
> Diámetro de taladro:	Taladro de la puerta 14 mm

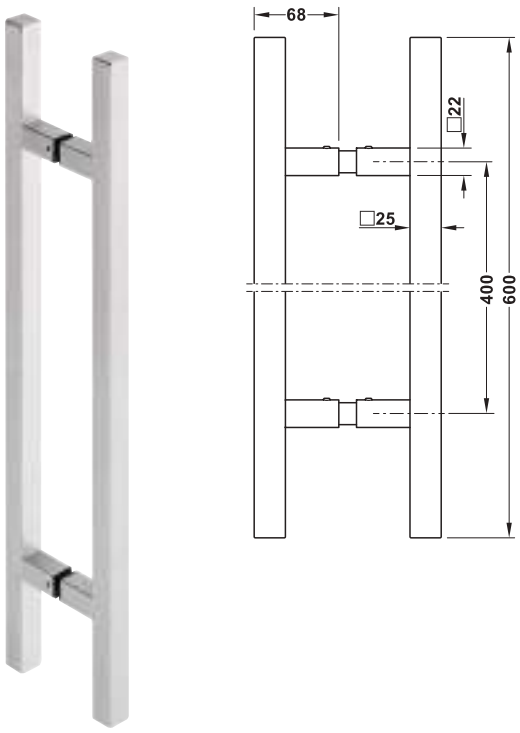
Volumen de suministro
1 pieza con espigas roscadas
1 pieza perforada sin rosca
1 juego de montaje

Sección transversal mm	Medida A mm	Medida C mm	Nº de ref.
40 x 20	450	300	903.03.483
	600	450	903.03.484

DGH-B-INT 2019, HDE-es, 12/18; Medidas sin compromiso. Nos reservamos el derecho a introducir cambios en la fabricación.

Modelo PH 2145





> Material:	Acero inoxidable
> Acabado:	Mate
> Montaje:	En pares
> Para grosor de puerta:	8–15 mm
> Diámetro de taladro:	Taladro de la puerta 14 mm

Volumen de suministro
1 pieza con espigas roscadas
1 pieza perforada
1 juego de montaje

Sección transversal mm	Medida A mm	Medida C mm	Nº de ref.
40 x 10	450	300	903.03.583
	600	450	903.03.584

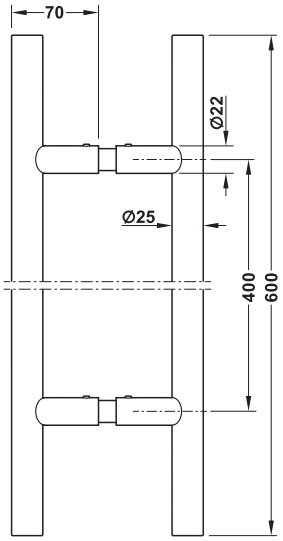
> Material:	Acero inoxidable
> Montaje:	en pares
> Para grosor de puerta:	8–50 mm
> Diámetro de taladro:	Taladro en cristal 13 mm, taladro en madera 8,5 mm

Volumen de suministro
1 pieza con espigas roscadas
1 pieza perforada sin rosca
1 juego de montaje para madera y cristal
Espiga roscada M8 x 40 mm, M8 x 80 mm y apoyo de goma para cristal

Sección transversal mm	Mate	Color latón	Negro grafito
25 x 25	903.00.980	903.00.988	903.00.983

DGH-B-INT 2019, HDE-es, 12/18; Medidas sin compromiso. Nos reservamos el derecho a introducir cambios en la fabricación.





> Material:	Acero inoxidable
> Montaje:	En pares
> Para grosor de puerta:	8–50 mm
> Diámetro de taladro:	Taladro en cristal 13 mm, taladro en madera 8,5 mm

Volumen de suministro
1 pieza con espigas roscadas
1 pieza perforada sin rosca
1 juego de montaje para madera y cristal
Espiga roscada M8 x 40 mm, M8 x 80 mm y apoyo de goma para cristal

Sección transversal mm	Mate	Color latón	Negro grafito
Ø 25	903.06.030	903.06.038	903.06.033

DGH-B-INT 2019, HDE-es, 12/18; Medidas sin compromiso. Nos reservamos el derecho a introducir cambios en la fabricación.

ONE ROOM.
ONE FACE.

SURTIDO HÄFELE PARA HOTELES.

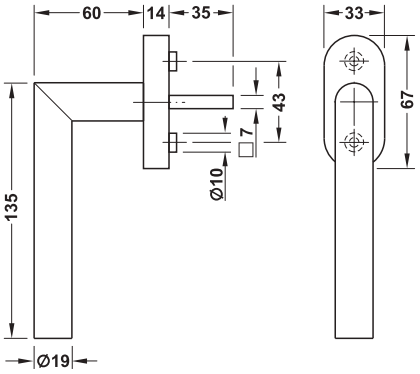


La habitación del hotel compone una unidad decorativa. El surtido para hoteles de Häfele realza armoniosamente cualquier estilo con una perfecta sintonía de formas y acabados en todos los artículos. Desde la entrada hasta el cuarto de baño. Desde el sistema de cierre hasta los toalleros. Todo del mismo proveedor. En cualquier lugar del mundo.

Más información:
www.hafele.com

Modelo WH 2171





> Material: Acero inoxidable
> Modelo: Con retención en 90° para ventana basculante, alojamiento fijo-pivotante

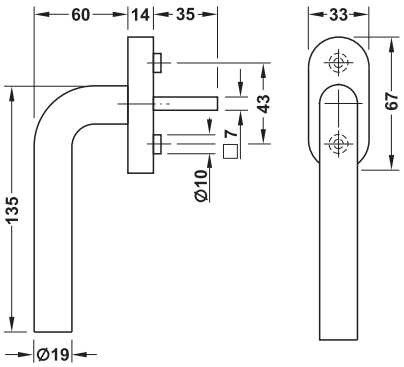
Volumen de suministro
1 manilla de ventana
2 tornillos roscados M5 x 40 mm
1 pasador 7 x 70 mm (saliente 35 mm)



Modelo	Mate	Pulido	Color latón, recubierto de PVD
Modelo WH 2171	972.30.380	972.30.381	972.30.384

Modelo WH 2172





> Material: Acero inoxidable
> Modelo: Con retención en 90° para ventana basculante, alojamiento fijo-pivotante

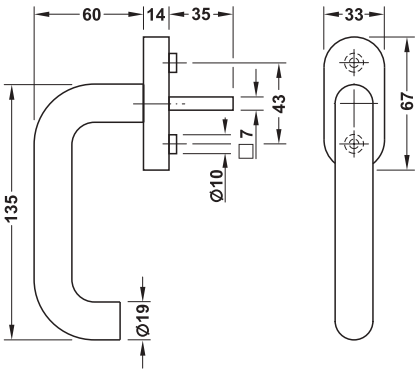
Volumen de suministro
1 manilla de ventana
2 tornillos roscados M5 x 40 mm
1 pasador 7 x 70 mm (saliente 35 mm)



Modelo	Mate	Pulido	Color latón, recubierto de PVD
Modelo WH 2172	972.30.390	972.30.391	972.30.394

Modelo WH 2170





> Material: Acero inoxidable
> Modelo: Con retención en 90° para ventana basculante, alojamiento fijo-pivotante

Volumen de suministro
1 manilla de ventana
2 tornillos roscados M5 x 40 mm
1 pasador 7 x 70 mm (saliente 35 mm)



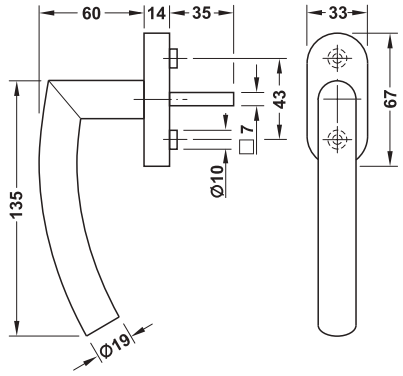
Modelo	Mate	Pulido	Color latón, recubierto de PVD
Modelo WH 2170	972.30.370	972.30.371	972.30.374

Juegos de manillas de puerta para proyectos de construcción ►AH 1.46

DGH-B-INT 2019, HDE-es, 12/18; Medidas sin compromiso. Nos reservamos el derecho a introducir cambios en la fabricación.

Modelo WH 2189





> Material: Acero inoxidable
> Modelo: Con retención en 90° para ventana basculante, alojamiento fijo-pivotante

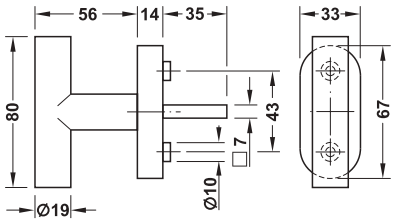
Volumen de suministro
1 manilla de ventana
2 tornillos roscados M5 x 40 mm
1 pasador 7 x 70 mm (saliente 35 mm)



Modelo	Mate	Pulido	Color latón, recubierto de PVD
Modelo WH 2189	972.30.400	972.30.401	972.30.404

Modelo WH 2110





> Material: Acero inoxidable
> Modelo: Con retención en 90° para ventana basculante, alojamiento fijo-pivotante

Volumen de suministro
1 manilla de ventana
2 tornillos roscados M5 x 40 mm
1 pasador 7 x 70 mm (saliente 35 mm)



Modelo	Mate	Pulido	Color latón recubierto de PVD	Color bronce, recubierto de PVD
Modelo WH 2110	972.30.360	972.30.361	972.30.364	972.30.368

Juego de manillas de puerta para el hogar ►AH 1.12

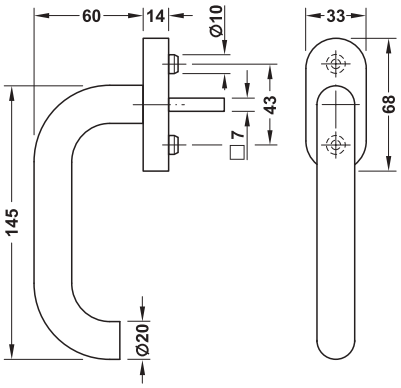
DGH-B-INT 2019, HDE-es, 12/18; Medidas sin compromiso. Nos reservamos el derecho a introducir cambios en la fabricación.

GAEB

CAD

Modelo PWH 4102





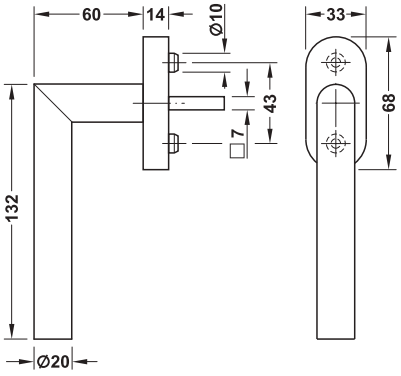
> Material: Acero inoxidable
> Modelo: Con retención cada 90° en 4 posiciones para ventana basculante, alojamiento fijo-pivotante, con rodamiento de bolas, con pasador de 7 mm

Volumen de suministro
1 manilla de ventana
2 tornillos roscados M5 x 45 mm
2 pasadores de 7 mm 24/32 y 36/42 incluidos sueltos

Acabado	Nº de ref.
Mate	972.30.066

Modelo PWH 4103





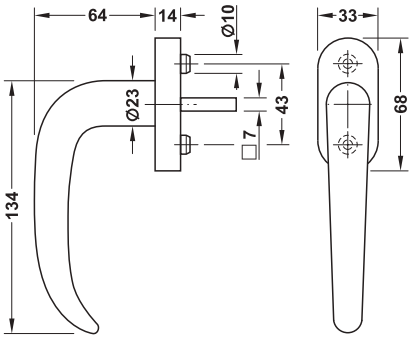
> Material: Acero inoxidable
> Modelo: Con retención cada 90° en 4 posiciones para ventana basculante, alojamiento fijo-pivotante, con rodamiento de bolas, con pasador de 7 mm

Volumen de suministro
1 manilla de ventana
2 tornillos roscados M5 x 45 mm
2 pasadores de 7 mm 24/32 y 36/42 incluidos sueltos

Acabado	Nº de ref.
Mate	972.30.068
Negro, recubierto de PVD	972.30.132

Modelo PWH 4104





> Material: Acero inoxidable
> Modelo: Con retención cada 90° en 4 posiciones para ventana basculante, alojamiento fijo-pivotante, con rodamiento de bolas, con pasador de 7 mm

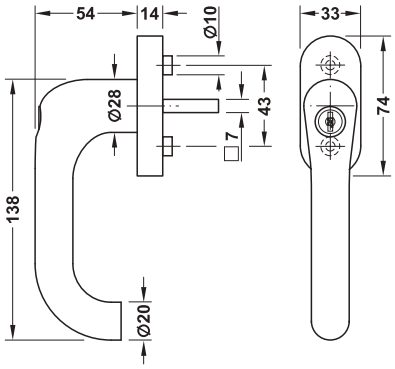
Volumen de suministro
1 manilla de ventana
2 tornillos roscados M5 x 45 mm
2 pasadores de 7 mm 24/32 y 36/42 incluidos sueltos

Acabado	Nº de ref.
Mate	972.30.070

DGH-B-INT 2019, HDE-es, 12/18; Medidas sin compromiso. Nos reservamos el derecho a introducir cambios en la fabricación.

Modelo PWH 4102





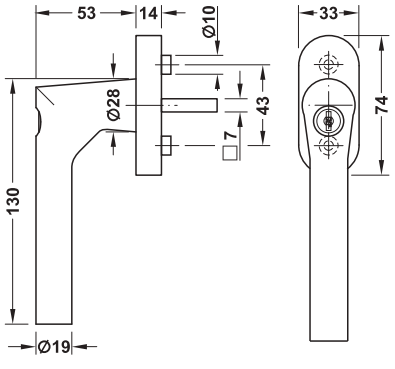
> Material: Acero inoxidable
> Modelo: Con retención cada 90° en 4 posiciones para ventana basculante, con alojamiento fijo-pivotantecon con rodamiento de bolas, con cerradura, con pasador de 7 mm
> Norma: comprobado según DIN EN 1627:2011 tabla B1, comprobación parcial para manillas de accionamiento según EN 13126-3

Volumen de suministro
1 manilla de ventana
2 tornillos roscados M5 x 50 mm
2 pasadores de 7 mm 24/32 y 36/42 incluidos sueltos
2 llaves

Acabado	Nº de ref.
Mate	972.30.072

Modelo PWH 4103





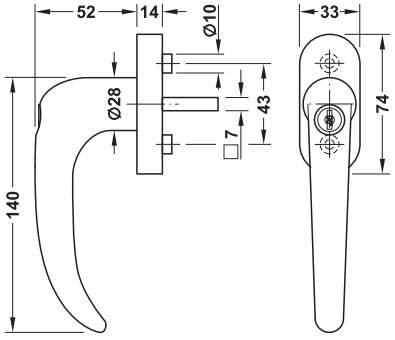
> Material: Acero inoxidable
> Modelo: Con retención cada 90° en 4 posiciones para ventana basculante, con alojamiento fijo-pivotantecon con rodamiento de bolas, con cerradura, con pasador de 7 mm
> Norma: comprobado según DIN EN 1627:2011 tabla B1, comprobación parcial para manillas de accionamiento según EN 13126-3

Volumen de suministro
1 manilla de ventana
2 tornillos roscados M5 x 50 mm
2 pasadores de 7 mm 24/32 y 36/42 incluidos sueltos
2 llaves

Acabado	Nº de ref.
Mate	972.30.074

Modelo PWH 4104





> Material: Acero inoxidable
> Modelo: Con retención cada 90° en 4 posiciones para ventana basculante, con alojamiento fijo-pivotantecon con rodamiento de bolas, con cerradura, con pasador de 7 mm
> Norma: comprobado según DIN EN 1627:2011 tabla B1, comprobación parcial para manillas de accionamiento según EN 13126-3

Volumen de suministro
1 manilla de ventana
2 tornillos roscados M5 x 50 mm
2 pasadores de 7 mm 24/32 y 36/42 incluidos sueltos
2 llaves

Acabado	Nº de ref.
Mate	972.30.076

DGH-B-INT 2019, HDE-es, 12/18; Medidas sin compromiso. Nos reservamos el derecho a introducir cambios en la fabricación.

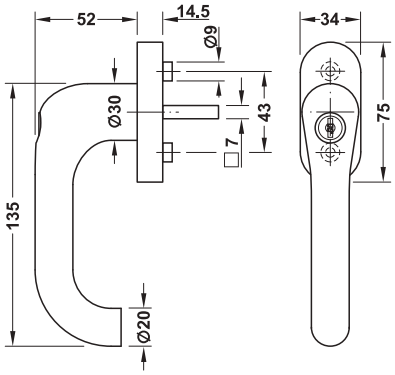
1

GAEB

CAD

Modelo PWH 4102 TBT





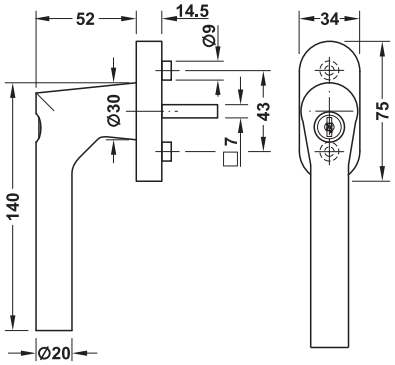
> Modelo: Con retención cada 90° en 4 posiciones para ventana basculante, con función TBT, con alojamiento fijo-pivotante, con rodamiento de bolas, con cerradura, con pasador de 7 mm

Volumen de suministro
1 manilla de ventana
1 pasador de 7 mm saliente 35 mm
1 llaves

Material	Acabado	Nº de ref.
Acero inoxidable	Mate	972.40.000
Aluminio	Color plata	974.40.061

Modelo PWH 4103 TBT





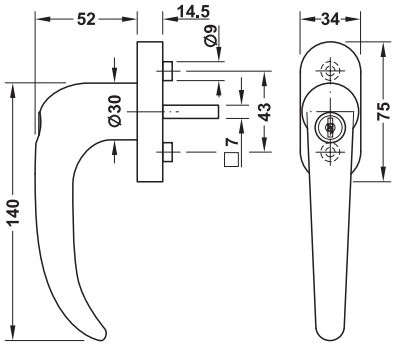
> Modelo: Con retención cada 90° en 4 posiciones para ventana basculante, con función TBT, con alojamiento fijo-pivotante, con rodamiento de bolas, con cerradura, con pasador de 7 mm

Volumen de suministro
1 manilla de ventana
1 pasador de 7 mm saliente 35 mm
1 llaves

Material	Acabado	Nº de ref.
Acero inoxidable	Mate	972.40.002
Aluminio	Color plata	974.40.071

Modelo PWH 4104 TBT





> Modelo: Con retención cada 90° en 4 posiciones para ventana basculante, con función TBT, con alojamiento fijo-pivotante, con rodamiento de bolas, con cerradura, con pasador de 7 mm

Volumen de suministro
1 manilla de ventana
1 pasador de 7 mm saliente 35 mm
1 llaves

Material	Acabado	Nº de ref.
Acero inoxidable	Mate	972.40.004
Aluminio	Color plata	974.40.081

DGH-B-INT 2019, HDE-es, 12/18; Medidas sin compromiso. Nos reservamos el derecho a introducir cambios en la fabricación.

2

SISTEMAS DE CIERRE



2

Información

Información sobre
> Cerraduras de puerta 2.5
> Clasificación de las cerraduras de puerta 2.8
> Sistemas de herrajes para equipamiento de evacuación y antipánico 2.45
> Clasificación cierres para salida de emergencia 2.47
> Clasificación cierres antipánico 2.49
> Función de puerta de emergencia B, E 2.52
> Bloqueo multipunto Startec 2.86
> Bombillos, clasificación 2.100
> Instalaciones de cierre, planificación 2.108
> Bombillos – longitudes básicas y unidades de prolongación 2.112
> Cerraduras de moneda 2.114
> Abrepuertas eléctrico 2.120

Matriz de aplicación para
> Cerraduras de puerta 2.4
> Sistemas de herrajes para puertas de emergencia 2.51
> Bombillos e instalaciones de cierre 2.99
> Cerraduras 2.127



Cerraduras de puerta

Para puertas giratorias
> Cerraduras para embutir 2.12, 2.18
> Cerraduras para embutir magnéticas 2.16
> Cerraduras para embutir con palanca 2.25
> Cerraduras para embutir con resbalón 2.26
Para puertas con marco de tubular 2.28
Para puertas de vaivén 2.30
Para puertas correderas
> Cerraduras para embutir con resbalón en forma de gancho 2.32
> Cerraduras para embutir con pasador circular 2.34
> Tirador sin caja de cerradura 2.36
Pestillo para embutir con resbalón
> Pestillo para embutir 2.37
> Pestillo para embutir con resbalón 2.37



Herrajes para cierres de puertas de emergencia y antipánico

Startec 2.54
BMH 2.82
Cerraduras de puerta para acabados resistentes al fuego 2.84



Cerraderos

Para puertas sin galce 2.38
Para puertas con galce 2.41

DGH-B-INT 2019, HDE-es, 12/18; Medidas sin compromiso. Nos reservamos el derecho a introducir cambios en la fabricación.



Bloqueos multipunto

Startec 2.88
G-U 2.93
Accesorios 2.90



Sistemas de seguridad

Para puertas giratorias
> Cadena de seguridad para puerta 2.96
> Cadena de puerta 2.97
Seguro para puertas y ventanas 2.98



Bombillos

Startec
> Perfil estándar Econo, llave convencional 2.102, 2.104
> Perfil estándar Econo, llave reversible 2.103
> Perfil estándar 2.105
Instalación de cierre 2.110
Accesorios 2.113



Cerraduras de moneda

Cerradura de moneda SAFE-O-MAT® 2.115
Cerradura de combinación numérica PinLock 2.118
Cerradura de palanca electrónica con teclado 2.119



Abrepuertas eléctrico

Dorma, abrepuertas eléctrico 2.122
EffEff, abrepuertas eléctrico 2.123



Sujetapuertas magnético

Sujetapuertas 2.126



Cerradura

Con bloqueo por un lado – Startec 2.128
Con bloqueo por ambos lados – Startec 2.130
Con bloqueo por ambos lados 2.131
Con bloqueo lateral 2.134
Casquillo de suelo 2.136

DGH-B-INT 2019, HDE-es, 12/18; Medidas sin compromiso. Nos reservamos el derecho a introducir cambios en la fabricación.

Productos	Tipo de cerradura	Entrada mm												Frente mm						Modo de cierre				Página
		25	30	35	40	45	50	55	57	60	65	80	82	16	18	20	22	24	25	BB	Baño/WC	PZ	Ciego	
Para puertas giratorias																								
	Clase 1							✓							✓	✓				✓	✓			2.12
	Clase 2							✓								✓				✓	✓	✓		2.14
	Cerradura para insertar magnética							✓			✓					✓				✓	✓	✓		2.16
	Cerradura para insertar							✓								✓				✓	✓	✓		2.18, 2.21
	La llave acciona el resbalón							✓										✓				✓		2.27
	Con dos medidas de entrada				✓							✓				✓						✓		2.20
	Clase 3					✓		✓		✓	✓					✓		✓			✓	✓		2.22–2.24
	Cerradura para insertar con palanca							✓										✓			✓	✓		2.25
	Cerradura para insertar con resbalón							✓										✓			✓			2.26
	Clase 3, cerradura para insertar con resbalón							✓										✓				✓		2.28
Para puertas con marco de tubo																								
	Cerradura para insertar	✓	✓	✓	✓												✓					✓		2.28
		✓	✓	✓	✓	✓								✓								✓		2.29
		✓	✓	✓	✓	✓												✓				✓		2.29
Para puertas pendulares																								
	Cerradura para puertas de vaivén							✓										✓				✓		2.30
								✓										✓				✓		2.31
Para puertas correderas																								
	Resbalón en forma de gancho							✓								✓				✓	✓			2.32
	Con palanca circular						✓							✓		✓					✓	✓		2.34–2.36
Pestillo para embutir con resbalón																								
	Pestillo para embutir					✓			✓				✓						✓					2.37

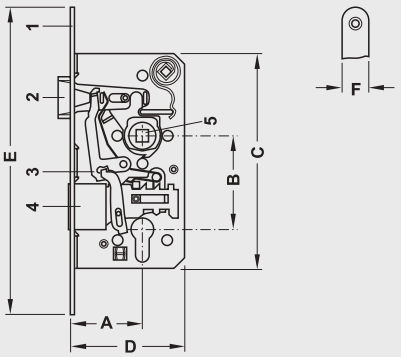
DGH-B-INT 2019, HDE-de, 12/18; Medidas sin compromiso. Nos reservamos el derecho a introducir cambios en la fabricación.

Cerraduras para insertar

Las cerraduras para insertar de este catálogo están ordenadas según los diferentes ámbitos de aplicación:

> Para el hogar y para proyectos de construcción
> Para puertas exteriores de la casa
> Para puertas correderas
> Para puertas pendulares
> Para vías de evacuación
> Para acabados resistentes al fuego
> Cerraduras para marco de tubo

Piezas de la cerradura y medidas



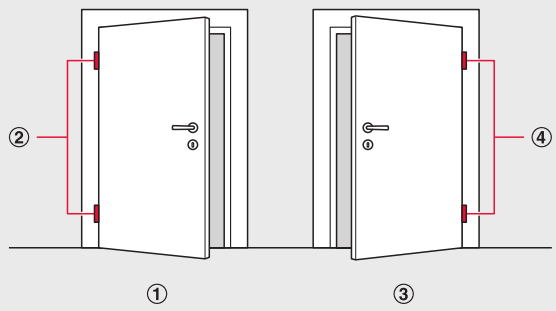
1 Frente
2 Resbalón
3 Accionamiento del resbalón con la llave
4 Palanca
5 Cuadradillo manilla, contramuelle

A Entrada
B Distancia
C Altura de la caja
D Ancho de la caja
E Longitud del frente
F Ancho del frente

Montaje de la puerta – DIN izquierda o DIN derecha

Según el sentido de giro de una puerta se diferencian puertas de izquierda y puertas de derecha.
El sentido de la puerta o la denominación del lado se determina según DIN 107 de la siguiente manera:

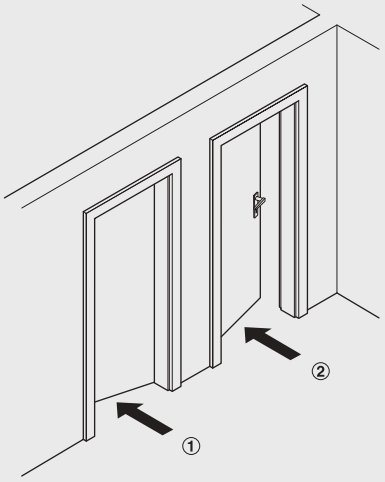
> Asiento visible de las bisagras a la izquierda = **DIN izquierda**
> Asiento visible de las bisagras a la derecha = **DIN derecha**



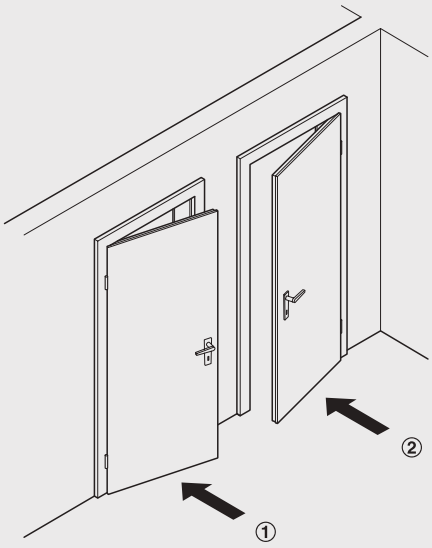
① DIN izquierda
② Bisagras visibles a la izquierda
③ DIN derecha
④ Bisagras visibles a la derecha

Sentido de apertura

Se indica con las referencias convencionales según el sentido de acceso.



① DIN izquierda (izquierda hacia fuera)
② DIN derecha (derecha hacia fuera)

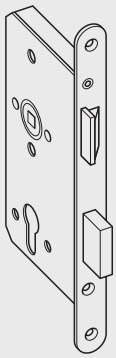


① DIN izquierda (derecha hacia dentro)
② DIN derecha (izquierda hacia dentro)

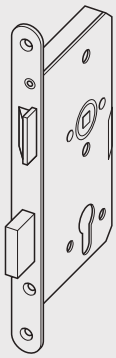
DGH-B-INT 2019, HDE-es, 12/18; Medidas sin compromiso. Nos reservamos el derecho a introducir cambios en la fabricación.

Sentido de la cerradura

En función del sentido de apertura de las puertas, las cerraduras para insertar también están clasificadas como DIN izquierda y cerraduras DIN derecha:



Cerradura DIN izquierda
(el lado recto del resbalón señala hacia la izquierda)

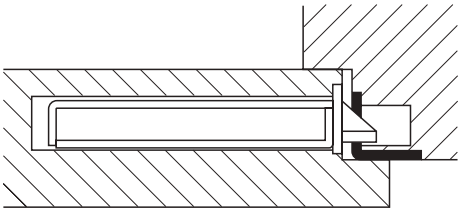


Cerradura DIN derecha
(el lado recto del resbalón señala hacia la derecha)

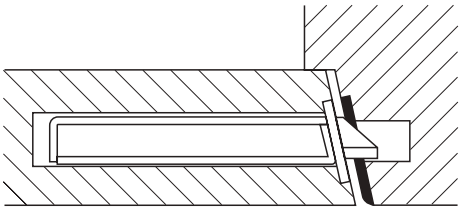
Tipo de puerta

La selección de una cerradura para insertar depende también del tipo de puerta:

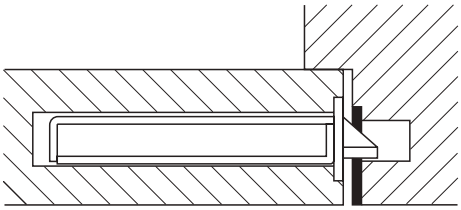
> Perfil de una puerta con rebaje con cerradura para insertar (el frente sobresale por un lado)



> Perfil de una puerta sin galce con lado frontal inclinado y cerradura para insertar (el frente sobresale por los dos lados y de forma inclinada con respecto a la caja de la cerradura)



> Perfil de una puerta sin galce con cerradura para insertar (el frente sobresale por los dos lados)



Marca de certificación

La calidad específica de una cerradura para insertar puede estar garantizada por diferentes instituciones con sus respectivos sellos de certificación.

Modo de cierre

En las cerraduras para insertar de este catálogo se diferencian los siguientes modos de cierre:
> Llave decorativa BB
> Baño/WC para puertas de cuartos de baño
> PZ preparado para bombillo

Resbalón de la cerradura

El resbalón tiene la función de mantener la puerta cerrada.
La suavidad de deslizamiento del resbalón depende del material o del tratamiento especial de la superficie (niquelado, cromado o revestimiento deslizante de teflón entre otros).

Amortiguación del resbalón

Para reducir los ruidos de cierre, se pueden aplicar elementos sillenciadores en la zona de contacto del resbalón y el cuadradillo de la manilla.
Para que las cerraduras sean más silenciosas también se modifica la cabeza del resbalón, por ejemplo con rodillos de amortiguación integrados.

Palanca

Según DIN 18251, la palanca tiene la función de impedir el acceso a personas no autorizadas cuando está en posición adelantada (bloqueada).
Girando la llave o el pomo una o dos veces, la palanca avanza 1 o 2 etapas en el cerradero.
Cuanto mayor es la proyección de la palanca, mayor seguridad ofrece la cerradura.

Accionamiento del resbalón con la llave

En algunas cerraduras la llave acciona el resbalón.

DGH-B-INT 2019, HDE-es, 12/18; Medidas sin compromiso. Nos reservamos el derecho a introducir cambios en la fabricación.

Cuadradillo de la manilla

El cuadradillo de las cerraduras para insertar está disponible en numerosas versiones incluyendo algunas muy especiales. Las variantes que aparecen en este catálogo se pueden describir según sus funciones básicas de la siguiente manera:

Alojamiento del cuadradillo de la manilla

Algunos cuadradillos están alojados en un sistema de anillos especiales de metal o de plástico. Al aumentar así la superficie de alojamiento de la nuez se reduce el desgaste tanto en sentido axial como también en sentido radial. También se puede mejorar la suavidad de deslizamiento seleccionando los materiales de los anillos.



Cerradura para insertar motorizada

Como parte de un sistema de control de acceso las cerraduras para embutir motorizadas cumplen entre otras con las siguientes funciones:

> La puerta se mantiene cerrada de tal forma que cumple con las exigencias de cobertura por la compañía aseguradora.
> La accesibilidad de la puerta desde el interior y exterior se puede controlar opcionalmente a través de un mando.
> El desbloqueo antipánico permite en todo momento la libre accesibilidad desde el interior (función de salida de emergencia).

Normalización según DIN

La norma DIN 18251 establece los ensayos para comprobar las cerraduras para insertar y distingue 5 clases de cerradura:

Clase 1

> Cerraduras para puertas de interior (cerraduras ligeras para puertas de interior)
> Entrada 55 mm
> Doble fijación de la cerradura
> Peso de la puerta máx. 40 kg *
> Carga baja

Clase 2

> Cerraduras para puertas de interior con mayorers requisitos (cerradura para puertas de interior)
> Entrada 55 mm
> Doble fijación de la cerradura como mínimo
> Peso de la puerta 40–50 kg*
> Carga habitual

Clase 3

> Cerraduras para puertas de entrada en viviendas
> Entrada 55 mm
> Triple fijación de la cerradura como mínimo
> Peso de la puerta 50-60 kg*
> Carga media
> Prueba del tipo según DIN 18257 en herrajes montados fijos con 200.000 ciclos del resbalón y 50.000 ciclos de la palanca

Clase 4

> Cerraduras para alta frecuencia de uso y alta resistencia contra apertura forzada
> Entrada 55–100 mm
> Triple fijación de la cerradura como mínimo
> Peso de la puerta por encima de 60 kg*
> Carga alta
> Prueba del tipo según DIN 18257 en herrajes montados fijos con 500.000 ciclos del resbalón y 100.000 ciclos de la palanca

Clase 5

> Cerraduras para alta frecuencia de uso y alta resistencia contra apertura forzada
> Entrada 55-100 mm
> Triple fijación de la cerradura como mínimo
> Peso de la puerta por encima de 60 kg*
> Carga alta
> Prueba del tipo según DIN 18257 en herrajes montados fijamente con 500.000 ciclos del resbalón y 100.000 ciclos de la palanca

* El peso de la puerta se refiere a una puerta estándar del tamaño 2 x 1 m.

DGH-B-INT 2019, HDE-es, 12/18; Medidas sin compromiso. Nos reservamos el derecho a introducir cambios en la fabricación.

Clasificación de cerraduras accionadas mecánicamente y contrachapas según EN 12209:2003

La norma europea establece especificaciones de uso para poder comparar los diferentes productos.

Código de clasificación de 11 dígitos según EN 12209:2003

Posición										
1	**2**	**3**	**4**	**5**	**6**	**7**	**8**	**9**	**10**	**11**
Categoría de uso	Capacidad de funcionamiento permanente y carga del resbalón	Peso de la puerta y fuerza de cierre	Aptitud para la aplicación en puertas cortafuegos y cortahumo	Seguridad	Resistencia a la corrosión y temperatura	Protección y resistencia al taladro	Ámbito de aplicación según el tipo de puerta	Tipo de accionamiento y de cierre con llave	Tipo de accionamiento del husillo	Identificación de llave

Significado de los dígitos individuales en el código de clasificación:

Posición	Posibles clases	Significado
1 Categoría de uso	1 – 3	1 = Para uso por parte de personas con alta predisposición a ser cuidadosas, probabilidad baja demal uso p. ej. en el hogar
		2 = Para uso por parte de personas con alta predisposición a ser cuidadosas, cierta probabilidad de mal uso, p. ej. puertas de oficina
		3 = Para uso por parte del público y personas con baja predisposición a ser cuidadosas, alta probabilidad de mal uso p. ej. edificios públicos
2 Capacidad de funcionamiento permanente y carga del resbalón	A – C, F – H, L – M, R – S, W – X	A = 50.000 ciclos de prueba, sin carga del resbalón
		B = 100.000 ciclos de prueba, sin carga del resbalón
		C = 200.000 ciclos de prueba, sin carga del resbalón
		F = 50.000 ciclos de prueba, carga del resbalón 10 N
		G = 100.000 ciclos de prueba, carga del resbalón 10 N
		H = 200.000 ciclos de prueba, carga del resbalón 10 N
		L = 100.000 ciclos de prueba, carga del resbalón 25 N
		M = 200.000 ciclos de prueba, carga del resbalón 25 N
		R = 100.000 ciclos de prueba, carga del resbalón 50 N
		S = 200.000 ciclos de prueba, carga del resbalón 50 N
		W = 100.000 ciclos de prueba, carga del resbalón 120 N
		X = 200.000 ciclos de prueba, carga del resbalón 120 N
3 Peso de la puerta y fuerza de cierre	1 – 9	1 = Peso de la puerta hasta 100 kg, fuerza de cierre máxima 50 N
		2 = Peso de la puerta hasta 200 kg, fuerza de cierre máxima 50 N
		3 = Peso de la puerta superior a 200 kg o determinada por el fabricante, fuerza de cierre máxima 50 N
		4 = Peso de la puerta hasta 100 kg, fuerza de cierre máxima 25 N
		5 = Peso de la puerta hasta 200 kg, fuerza de cierre máxima 25 N
		6 = Peso de la puerta superior a 200 kg o determinada por el fabricante, fuerza de cierre máxima 25 N
		7 = Peso de la puerta hasta 100 kg, fuerza de cierre máxima 15 N
		8 = Peso de la puerta hasta 200 kg, fuerza de cierre máxima 15 N
		9 = Peso de la puerta superior a 200 kg o determinada por el fabricante, fuerza de cierre máxima 15 N

DGH-B-INT 2019, HDE-es, 12/18; Medidas sin compromiso. Nos reservamos el derecho a introducir cambios en la fabricación.

Posición	Posibles clases	Significado
4 Aptitud para la aplicación en puertas cortafuegos ycortahumo	0 – 1	0 = No autorizado para la aplicación en puertas cortafuegos y cortahumo
		1 = Adecuado para la aplicación supeditada a la valoración satisfactoria de la aportación de la cerradura con respecto a la capacidad de resistencia al fuego. Ésta valoración se encuentra fuera del ámbito de aplicación de esta norma.
5 Seguridad	0	0 = Sin requisitos de seguridad
6 Resistencia a la corrosión y temperatura	0, A – G	0 = Sin resistencia a la corrosión definida, sin requisitos de temperatura
		A = Baja resistencia a la corrosión, sin requisitos de temperatura
		B = Media resistencia a la corrosión, sin requisitos de temperatura
		C = Alta resistencia a la corrosión, sin requisitos de temperatura
		D = Muy alta resistencia a la corrosión, sin requisitos de temperatura
		E = Media resistencia a la corrosión, requisitos de temperatura –20 °C hasta +80 °C
		F = Alta resistencia a la corrosión, requisitos de temperatura –20 °C hasta +80 °C
		G = Muy alta resistencia a la corrosión, requisitos de temperatura –20 °C hasta +80 °C
7 Protección y resistencia al taladro	1 – 7	1 = Protección mínima sin resistencia al taladro
		2 = Protección baja sin resistencia al taladro
		3 = Protección media sin resistencia al taladro
		4 = Protección alta sin resistencia al taladro
		5 = Protección alta con resistencia al taladro
		6 = Protección muy alta sin resistencia al taladro
		7 = Protección muy alta con resistencia al taladro
8 Ámbito de aplicación según el tipo de puerta[1]	A – H, J – N, P, R – T	A = Cerradura para insertar, aplicación ilimitada (puerta giratoria y corredera)
		B = Cerradura para insertar, puerta giratoria
		C = Cerradura para insertar, puerta corredera
		D = Cerradura de caja, aplicación ilimitada (puerta giratoria y corredera)
		E = Cerradura de caja, puerta giratoria
		F = Cerradura de caja, puerta corredera
		H = Cerradura para insertar, puerta giratoria, frente apoyado
		J = Cerradura de caja, aplicación ilimitada (puerta giratoria y corredera)
		K = Cerradura para insertar, puerta giratoria, control de la salida mediante llave
		L = Cerradura para insertar, puerta corredera, control de la salida mediante llave
		M = Cerradura de caja, puerta giratoria, control de la salida mediante llave
		N = Cerradura de caja, puerta corredera, control de la salida mediante llave
		P = Cerradura para insertar, puerta giratoria, frente apoyado, control de la salida mediante llave
		R = Cerradura de caja, puerta giratoria (solo se abre hacia el interior), control de la salida mediante llave
		S = Cerradura para insertar, aplicación ilimitada (puerta giratoria y corredera), control de la salida mediante llave
		T = Cerradura de caja, aplicación ilimitada (puerta giratoria y corredera), control de la salida mediante llave

DGH-B-INT 2019, HDE-es, 12/18; Medidas sin compromiso. Nos reservamos el derecho a introducir cambios en la fabricación.

Posición	Posibles clases	Significado
9 Tipo de accionamiento y de cierre con llave	0, A – H	0 = No procede
		A = Cerradura de bombillo, cierre manual
		B = Cerradura de bombillo, cierre automático
		C = Cerradura de bombillo, cierre manual con cierre intermedio
		D = Cerradura de bloqueo, cierre manual
		E = Cerradura de bloqueo, cierre automático
		F = Cerradura de bloqueo, cierre manual con cierre intermedio
		G = Cerradura sin accionamiento con llave, cierre manual
		H = Cerradura sin accionamiento con llave, cierre automático
10 Tipo de accionamiento del husillo	0 – 4	0 = Cerradura sin nuez
		1 = Cerradura para accionamiento con pomo o manilla con resorte de retención
		2 = Cerradura para accionamiento con manilla de puerta sin resorte de retención
		3 = Cerradura para accionamiento con manilla de puerta con carga alta y resorte de retención fuerte
		4 = Cerradura para accionamiento según el fabricante con manilla de puerta de altas prestaciones con resorte de retención fuerte
11 Requisitos de la identificación de llave	0, A – H	0 = Sin requisitos
		A = Como mínimo 3 borjas de pitones
		B = Como mínimo 5 borjas de pitones
		C = Como mínimo 5 borjas de pitones, mayor número con diferencias de cierre efectivas
		D = Como mínimo 6 borjas de pitones
		E = Como mínimo 6 borjas de pitones, mayor número con diferencias de cierre efectivas
		F = Como mínimo 7 borjas de pitones
		G = Como mínimo 7 borjas de pitones, mayor número con diferencias de cierre efectivas
		H = Como mínimo 8 autocierres, mayor número con diferencias de cierre efectivas

[1] **Nota:** Las cerraduras de bombillo para las que no se puede determinar la función de cierre interior (porque el bombillo no se suministra con la cerradura), deben clasificarse de A hasta J.

DGH-B-INT 2019, HDE-es, 12/18; Medidas sin compromiso. Nos reservamos el derecho a introducir cambios en la fabricación.

Ejemplo: "Cerradura para insertar, bombillo" (certificado según EN 12209:2003)



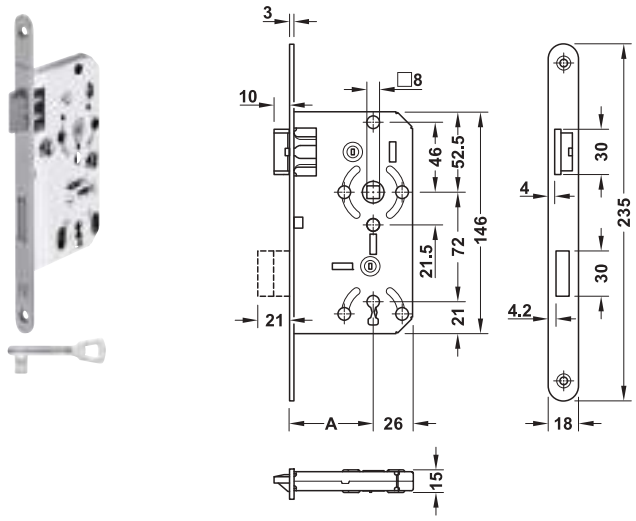
- Clase:

3	S	8	1	0	F	2	B	C	2	0

Posición	Significado
1 Categoría de uso	Clase 3: Para uso público y por parte de personas con baja predisposición a ser cuidadosas, alta probabilidad de mal uso, p. ej. edificios públicos
2 Capacidad de funcionamiento permanente y carga del resbalón	Clase S: 200.000 ciclos de prueba, carga del resbalón 50 N
3 Peso de la puerta y fuerza de cierre	Clase 8: Peso de la puerta hasta 200 kg, fuerza de cierre máxima 15 N
4 Aptitud para la aplicación en puertas cortafuegos y cortahumo	Clase 1: Para la aplicación en puertas cortafuegos y cortahumo
5 Seguridad	Clase 0: Sin requisitos de seguridad
6 Resistencia a la corrosión y temperatura	Clase F: Alta resistencia a la corrosión, requisitos de temperatura –20 °C hasta +80 °C
7 Protección y resistencia al taladro	Clase 2: Protección baja sin resistencia al taladro
8 Ámbito de aplicación según el tipo de puerta	Clase B: Cerradura para insertar, puerta giratoria
9 Tipo de accionamiento y de cierre con llave	Clase C: Cerradura de bombillo, cierre manual con cierre intermedio
10 Tipo de accionamiento del husillo	Clase 2: Cerradura para accionamiento con manilla de puerta sin resorte de retención
11 Identificación de llave	Clase 0: Sin requisitos

DGH-B-INT 2019, HDE-es, 12/18; Medidas sin compromiso. Nos reservamos el derecho a introducir cambios en la fabricación.

Cerradura para insertar, llave decorativa



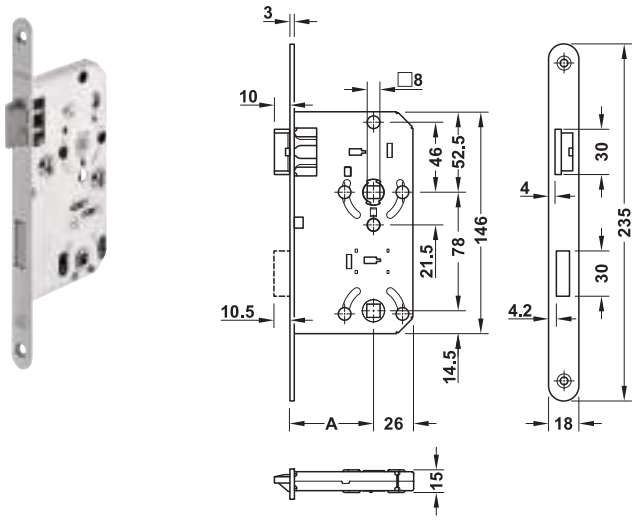
- > Campo de aplicación: Para puertas con galce de madera
- > Material: Caja de la cerradura y frente: acero, resbalón, palanca y cuadradillo de la manilla: poliamida
- > Tipo de cierre: Llave decorativa
- > Palanca: 2 vueltas
- > Frente: Redondo
- > Cuadradillo: 8 mm
- > Distancia B: 72 mm
- > Norma: De conformidad con la norma EN 12209 categoría de uso 1

Volumen de suministro
1 cerradura para insertar
1 llave

Ancho del frente mm	Fijación	Acero barnizado color plata
Medida de entrada A 55 mm		
18	DIN izquierda	911.01.192
	DIN derecha	911.01.193

Empaque: 25 piezas

Cerradura para insertar, baño/WC



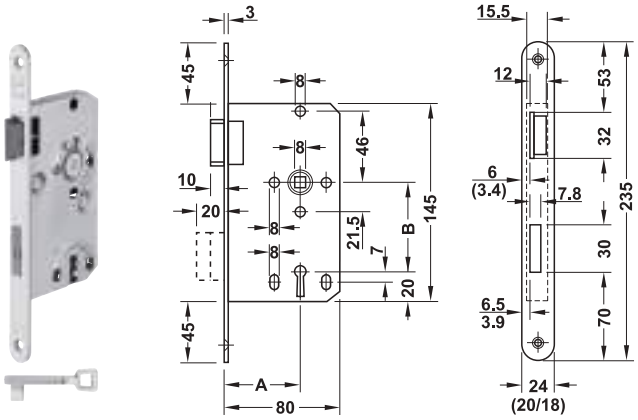
- > Campo de aplicación: Para puertas con galce de madera
- > Material: Caja de cerradura: acero, resbalón, palanca y cuadradillo de la manilla: poliamida
- > Tipo de cierre: Baño/WC
- > Palanca: De 1 vuelta
- > Frente: Redondo
- > Cuadradillo: 8 mm
- > Distancia B: 78 mm
- > Norma: De conformidad con la norma EN 12209 categoría de uso 1

Ancho del frente mm	Fijación	Acero barnizado color plata
Medida de entrada A 55 mm		
18	DIN izquierda	911.01.194
	DIN derecha	911.01.195

Empaque: 25 piezas

DGH-B-INT 2019, HDE-es, 12/18; Medidas sin compromiso. Nos reservamos el derecho a introducir cambios en la fabricación.

Cerradura de embutir, llave decorativa



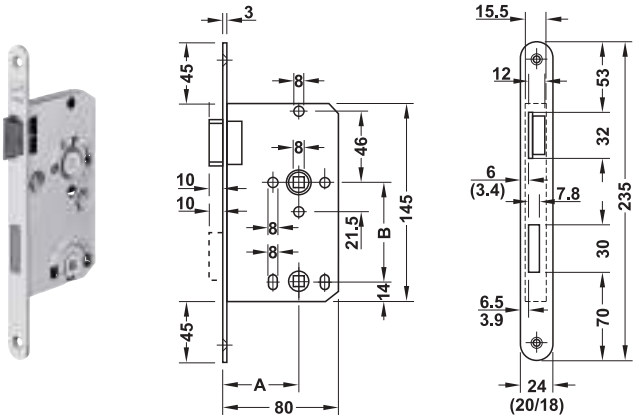
Medidas entre paréntesis para ancho del frente 18/20 mm

> Campo de aplicación: Para puertas con galce de madera
> Material: Frente: acero inoxidable o acero, resbalón, palanca y cuadradillo de la manilla: poliamida, caja de cerradura: acero
> Tipo de cierre: Llave decorativa
> Palanca: 2 vueltas
> Frente: Redondo
> Cuadradillo: 8 mm
> Distancia B: 72 mm
> Norma: Según DIN 18251 parte 1

Volumen de suministro
1 cerradura de embutir
1 llave niquelada

Ancho del frente mm	Fijación	Acero inox mate	Acero barnizado en colores plateados
Entrada A 55 mm			
18	DIN izquierda	911.01.111	911.01.107
	DIN derecha	911.01.112	911.01.108
20	DIN izquierda	911.01.075	911.01.067
	DIN derecha	911.01.076	911.01.068

Cerradura de embutir, baño/WC



Medidas entre paréntesis para ancho del frente 18/20 mm

> Campo de aplicación: Para puertas con galce de madera (frente 18/20 mm)
> Material: Frente: acero inoxidable o acero, resbalón, palanca y cuadradillo de la manilla: poliamida, caja de cerradura: acero
> Tipo de cierre: Baño/WC
> Palanca: 1 vuelta
> Frente: Redondo
> Cuadradillo: 8 mm
> Cuadradillo de condena: 8 mm
> Distancia B: 78 mm
> Norma: Según DIN 18251 parte 1

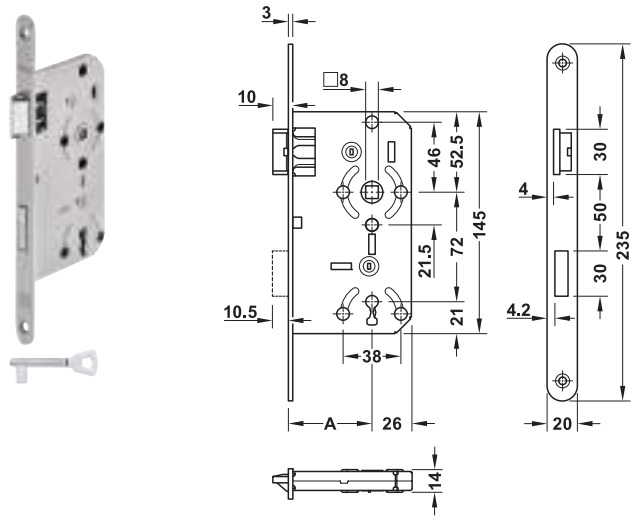
Ancho del frente mm	Fijación	Acero inox mate	Acero barnizado en colores plateados
Entrada A 55 mm			
18	DIN izquierda	911.01.117	911.01.113
	DIN derecha	911.01.118	911.01.114
20	DIN izquierda	911.01.095	911.01.087
	DIN derecha	911.01.096	911.01.088

Cerraderos ►AH 2.38

DGH-B-INT 2019, HDE-es, 12/18; Medidas sin compromiso. Nos reservamos el derecho a introducir cambios en la fabricación.

2

Cerradura para insertar, llave decorativa

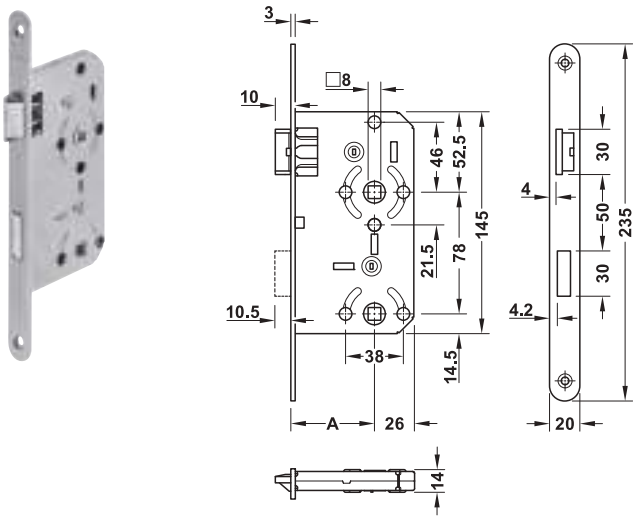


> Campo de aplicación:	Para puertas con galce de madera
> Material:	Caja de cerradura: acero, frente: acero inoxidable, latón o acero, resbalón, palanca y cuadradillo de la manilla: fundición de zinc
> Tipo de cierre:	Llave decorativa
> Palanca:	1 vueltas
> Frente:	Redondo
> Ancho del frente:	20 mm
> Cuadradillo:	8 mm
> Distancia B:	72 mm
> Norma:	De conformidad con la norma EN 12209 categoría de uso 1

Volumen de suministro
1 cerradura para insertar
1 llave

Fijación	Acero inoxidable mate	Latón pulido	Acero negro	Acero barnizado color plata
Medida de entrada A 55 mm				
DIN izquierda	911.02.906	911.02.898	911.02.894	911.02.890
DIN derecha	911.02.907	911.02.899	911.02.895	911.02.891

Cerradura para insertar, baño/WC



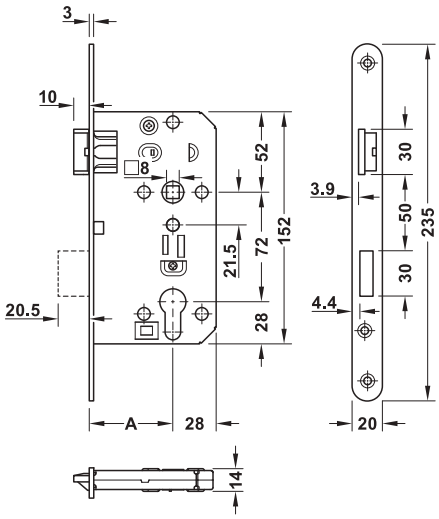
> Campo de aplicación:	Para puertas con galce de madera
> Material:	Caja de cerradura: acero, frente: acero inoxidable, latón o acero, resbalón, palanca y cuadradillo de la manilla: fundición de zinc
> Tipo de cierre:	Baño/WC
> Palanca:	De 1 vuelta
> Frente:	Redondo
> Ancho del frente:	20 mm
> Cuadradillo:	8 mm
> Cuadradillo de condena:	8 mm
> Distancia B:	78 mm
> Norma:	De conformidad con la norma EN 12209 categoría de uso 1

Fijación	Acero inoxidable mate	Latón pulido	Acero negro	Acero barnizado color plata
Medida de entrada A 55 mm				
DIN izquierda	911.02.908	911.02.900	911.02.896	911.92.922
DIN derecha	911.02.909	911.02.901	911.02.897	911.92.923

DGH-B-INT 2019, HDE-es, 12/18; Medidas sin compromiso. Nos reservamos el derecho a introducir cambios en la fabricación.

Cerradura para insertar, bombillo





> Campo de aplicación:	Para puertas con galce de madera
> Material:	Caja de cerradura: acero, frente: acero inoxidable, latón o acero, palanca: acero, resbalón y cuadradillo de la manilla: plástico
> Tipo de cierre:	Preparado para bombillo
> Palanca:	2 vueltas
> Frente:	Redondo
> Ancho del frente:	20 mm
> Cuadradillo:	8 mm
> Distancia B:	72 mm
> Norma:	De conformidad con la norma EN 12209 categoría de uso 1

Fijación	Acero inoxidable mate	Latón pulido	Acero negro	Acero barnizado color plata
Medida de entrada A 55 mm				
DIN izquierda	911.03.848	911.03.844	911.03.842	911.03.840
DIN derecha	911.03.849	911.03.845	911.03.843	911.03.841

DIALOCK.

GESTIÓN DE ACCESOS
PENSANDO EN MAÑANA.



DISEÑADO CON LA LÓGICA
DEL USUARIO.

Con Dialock es mucho más sencillo organizar los procesos de su negocio.

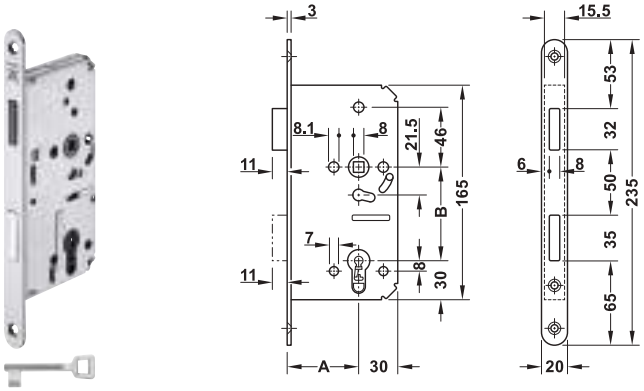
El sistema electrónico de identificación y control de accesos se adapta individualmente a sus requisitos.

Su sencilla ampliación de los puntos de acceso, el número ilimitado de ususarios, la configuración de los planes de cierre a la medida de sus necesidades y las garantías del servicio de mantenimiento local, se combinan para ofrecerle su propia solución personalizada y fiable para gestión de accesos. Con ingeniería Häfele.

DGH-B-INT 2019, HDE-es, 12/18; Medidas sin compromiso. Nos reservamos el derecho a introducir cambios en la fabricación.

2

Cerradura magnética para insertar, llave decorativa

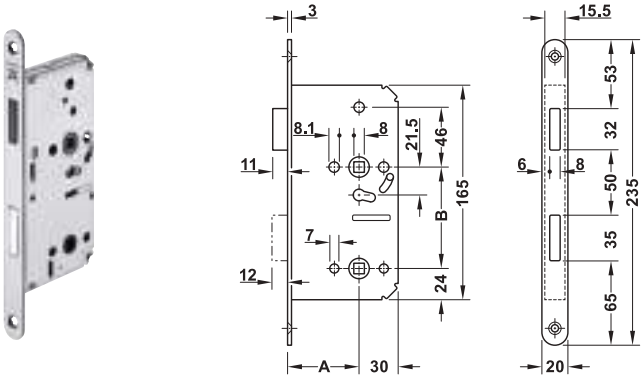


- > Campo de aplicación: Para puertas con rebaje/galce ó sin rebaje/ galce de madera ó de acero
- > Material: Frente: acero inoxidable, resbalón: plástico, con imán, palanca y nuez: fundición de zinc, caja de la cerradura: acero
- > Tipo de cierre: Llave decorativa
- > Combinaciones: Con cierre idéntico
- > Palanca: 2 vueltas
- > Modelo: El resbalón se acciona mediante un imán, con bandeja para llaves montada
- > Cuadradillo: 8 mm
- > Distancia B: 72 mm
- > Fijación: Aplicable para DIN izquierda y DIN derecha

Volumen de suministro
1 cerradura de embutir
1 llave niquelada

Ancho del frente mm	Acabado	Redondo
Entrada A 55 mm		
20	Mate	911.07.280
Entrada A 65 mm		
20	Mate	911.07.286

Cerradura magnética para insertar, baño/WC



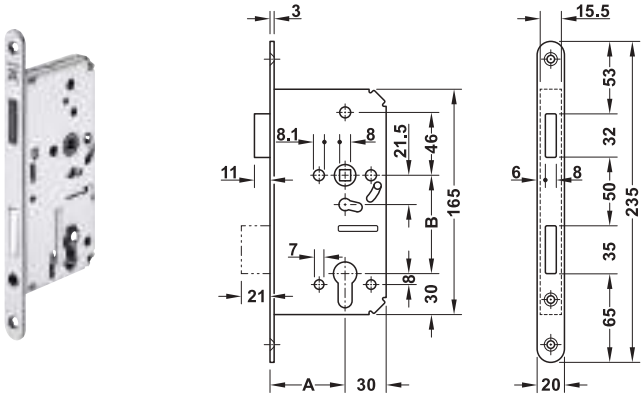
- > Campo de aplicación: Para puertas con rebaje/galce ó sin rebaje/ galce de madera ó de acero
- > Material: Frente: acero inoxidable, resbalón: plástico, con imán, palanca, nuez y cuadradillo: fundición de zinc, caja de la cerradura: acero
- > Tipo de cierre: Baño/WC
- > Combinaciones: Cierre igual
- > Palanca: 1 vuelta
- > Modelo: El resbalón se acciona mediante el imán
- > Cuadradillo: 8 mm
- > Distancia B: 78 mm
- > Fijación: Aplicable para DIN izquierda y DIN derecha

Ancho del frente mm	Acabado	Redondo
Entrada A 55 mm		
20	Mate	911.07.281
Entrada A 65 mm		
20	Mate	911.07.287

Cerradero plano con imán insertado ►AH 2.18

DGH-B-INT 2019, HDE-es, 12/18; Medidas sin compromiso. Nos reservamos el derecho a introducir cambios en la fabricación.

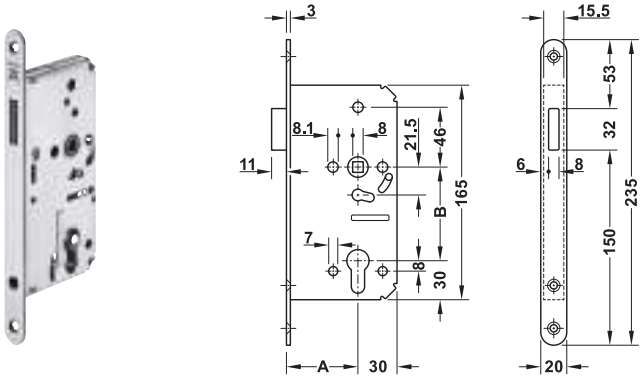
Cerradura magnética para insertar, cilindro perfilado



- > Campo de aplicación: Para puertas con rebaje/galce ó sin rebaje/galce de madera ó de acero
- > Material: Frente: acero inoxidable, resbalón: plástico, con imán, palanca y nuez: fundición de zinc, caja de la cerradura: acero
- > Tipo de cierre: Para bombillo
- > Palanca: 2 vueltas
- > Modelo: El resbalón se acciona mediante el imán, la llave acciona el resbalón
- > Cuadradillo: 8 mm
- > Distancia B: 72 mm
- > Fijación: Aplicable para DIN izquierda y DIN derecha

Ancho del frente mm	Acabado	Redondo
Entrada A 55 mm		
20	Mate	911.07.282
Entrada A 65 mm		
20	Mate	911.07.288

Cerradura magnética para insertar con resbalón, cilindro perfilado



- > Campo de aplicación: Para puertas con rebaje/galce ó sin rebaje/galce de madera ó de acero
- > Material: Frente: acero inoxidable, resbalón: plástico, con imán, nuez: fundición de zinc, caja de la cerradura: acero
- > Modelo: El resbalón se acciona mediante un imán, la llave acciona el resbalón
- > Cuadradillo: 8 mm
- > Distancia B: 72 mm
- > Fijación: Aplicable para DIN izquierda y DIN derecha

Nota
Perforación para cilindro perfilado sin función

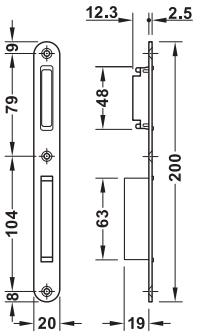
Ancho del frente mm	Acabado	Redondo
Entrada A 55 mm		
20	Mate	911.23.790
Entrada A 65 mm		
20	Mate	911.23.792

Cerradero plano con imán insertado ►AH 2.18

DGH-B-INT 2019, HDE-es, 12/18; Medidas sin compromiso. Nos reservamos el derecho a introducir cambios en la fabricación.

Cerradero plano Startec



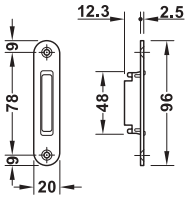


> Campo de aplicación:	Para cercos de madera, para puertas con rebaje/galce y sin rebaje/galce, para cerraduras magnéticas para insertar
> Modelo:	Con funda de plástico con imán para palanca, Redondo
> Fijación:	Aplicable para DIN izquierda y DIN derecha

Material	Acabado/color	Nº de ref.
Acero inox	Mate, revestimiento posterior de plástico gris	911.07.289

Cerradero plano Startec



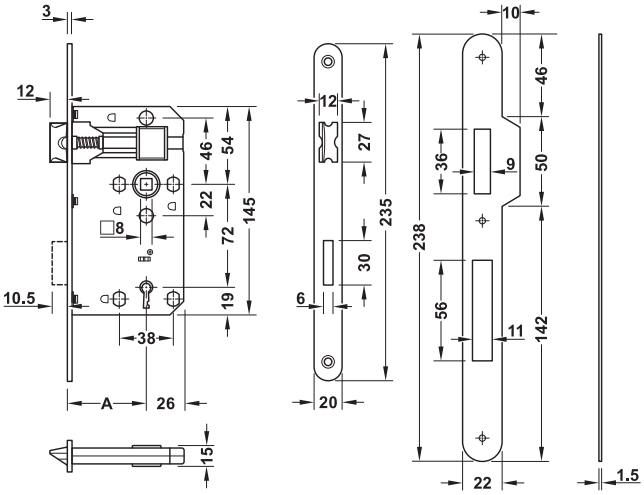


> Campo de aplicación:	Para cercos de madera, para puertas con rebaje/galce y sin rebaje/galce, para cerraduras magnéticas para insertar con resbalón
> Modelo:	Con funda de plástico con imán para palanca, Redondo
> Fijación:	Aplicable para DIN izquierda y DIN derecha

Material	Acabado/color	Nº de ref.
Acero inox	Mate, revestimiento posterior de plástico gris	911.23.799

Cerradura para insertar, llave decorativa





> Campo de aplicación:	Para puertas con galce de madera
> Material:	Caja de cerradura, frente y cerradero de chapa: acero
> Tipo de cierre:	Llave decorativa
> Palanca:	1 vueltas
> Cuadradillo:	8 mm
> Distancia B:	72 mm
> Fijación:	Aplicable para DIN izquierda Y DIN derecha

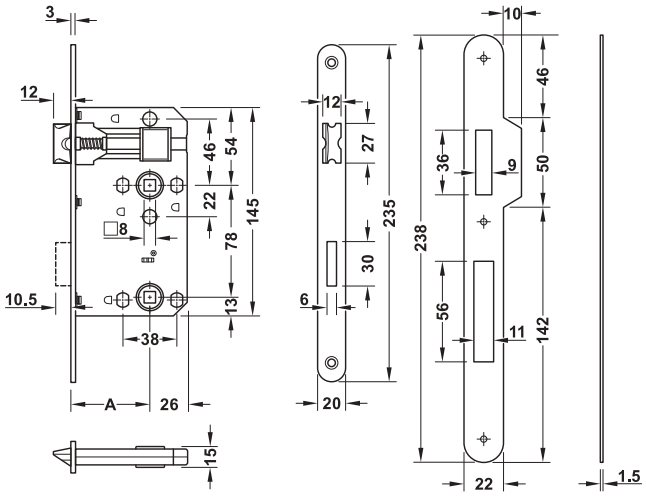
Volumen de suministro
1 cerradura para insertar
1 llave
1 contrachapa

Ancho del frente mm	Acabado	Redondo
Medida de entrada A 55 mm		
20	Latonado	911.02.374
	Niquelado	911.02.375

DGH-B-INT 2019, HDE-es, 12/18; Medidas sin compromiso. Nos reservamos el derecho a introducir cambios en la fabricación.

Cerradura para insertar, baño/WC





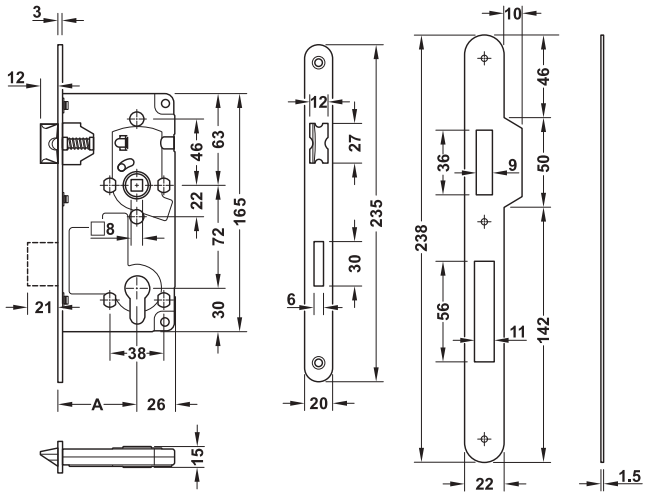
> Campo de aplicación: Para puertas con galce de madera
> Material: Caja de cerradura, frente y cerradero de chapa: acero
> Tipo de cierre: Baño/WC
> Palanca: De 1 vuelta
> Cuadradillo: 8 mm
> Distancia B: 78 mm
> Fijación: Aplicable para DIN izquierda Y DIN derecha

Volumen de suministro
1 cerradura para insertar
1 contrachapa

Ancho del frente mm	Acabado	Redondo
Medida de entrada A 55 mm		
20	Latonado	911.02.376
	Niquelado	911.02.377

Cerradura para insertar, bombillo





> Campo de aplicación: Para puertas con galce de madera
> Material: Caja de cerradura, frente y cerradero de chapa: acero
> Tipo de cierre: Preparado para bombillo
> Palanca: 2 vueltas
> Cuadradillo: 8 mm
> Distancia B: 72 mm
> Fijación: Aplicable para DIN izquierda Y DIN derecha

Volumen de suministro
1 cerradura para insertar
1 contrachapa

Ancho del frente mm	Acabado	Redondo
Medida de entrada A 55 mm		
20	Latonado	911.02.389
	Niquelado	911.02.390

DGH-B-INT 2019, HDE-es, 12/18; Medidas sin compromiso. Nos reservamos el derecho a introducir cambios en la fabricación.

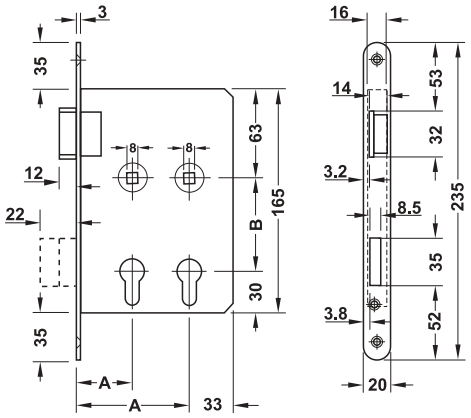
GAEB

CAD

2

Cerradura de embutir, cilindro de perfil
Con dos medidas de entradas





La cerradura es adecuada para puertas que requieran la mayor estanqueidad posible. Se instala sin fijaciones que atraviesen directamente la hoja de la puerta. Las dos entradas consecutivas permiten utilizar medios juegos de herrajes y semibombillos. De este modo, los taladros que hay que realizar en ambos lados no atraviesan la hoja de la puerta ni se encuentran sobre el mismo eje.

> Campo de aplicación:	Para puertas de madera con galce, apropiado para puertas de protección contra la radiación, puertas del área de gerencia, salas de pruebas, consultas etc.
> Material:	Frente: acero inoxidable, resbalón, palanca y caja de cerradura: acero, nuez: fundición de zinc
> Tipo de cierre:	Preajustado para cilindros de perfil
> Palanca:	1 vuelta
> Modelo:	Con dos medidas de entradas
> Frente:	Redondo
> Cuadradillo:	8 mm
> Distancia B:	72 mm

Ancho del frente mm	Fijación	Acero mate
Entrada A 40/80 mm		
20	DIN izquierda	911.14.003
	DIN derecha	911.14.004

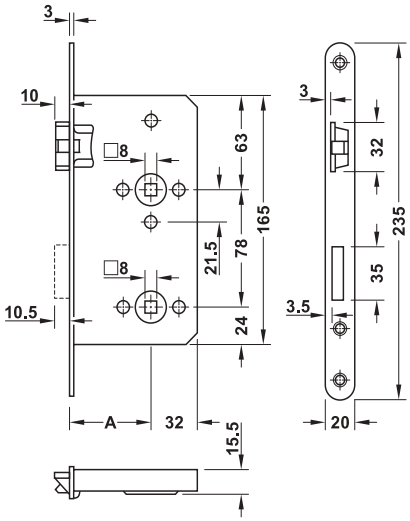
Cerraderos	►AH 2.41
Bombillo	►AH 2.102

DGH-B-INT 2019, HDE-es, 12/18; Medidas sin compromiso. Nos reservamos el derecho a introducir cambios en la fabricación.

Cerradura para insertar, baño/WC

Con resbalón en cruz







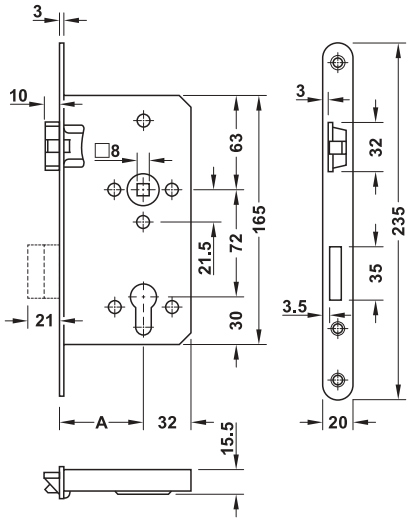
- > Campo de aplicación: Para puertas con galce de madera, en yates, caravanas, trenes, etc.
- > Material: Acero
- > Tipo de cierre: Baño/WC
- > Palanca: De 1 vuelta
- > Cuadradillo: 8 mm
- > Distancia B: 78 mm
- > Norma: Certificado según DIN 18251

Ancho del frente mm	Fijación	Redondo
Medida de entrada A 55 mm		
20	DIN izquierda	911.03.556
	DIN derecha	911.03.557

Cerradura para insertar, bombillo

Con resbalón en cruz







- > Campo de aplicación: Para puertas con galce de madera, en yates, caravanas, trenes, etc.
- > Material: Acero
- > Tipo de cierre: Preparado para bombillo
- > Palanca: 2 vueltas
- > Cuadradillo: 8 mm
- > Distancia B: 72 mm
- > Norma: Certificado según DIN 18251

Ancho del frente mm	Fijación	Redondo
Medida de entrada A 55 mm		
20	DIN izquierda	911.03.554
	DIN derecha	911.03.555

DGH-B-INT 2019, HDE-es, 12/18; Medidas sin compromiso. Nos reservamos el derecho a introducir cambios en la fabricación.

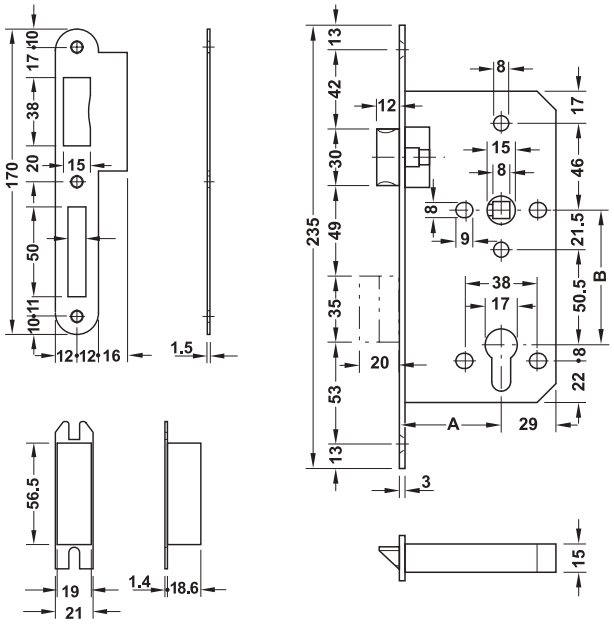
Cerradura de embutir, bombillo

F

CAD

2





Ancho del frente 20 mm para puertas con rebaje/galce

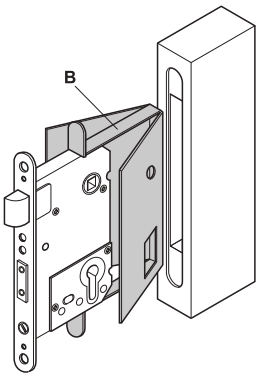
Ancho del frente 24 mm para puertas sin rebaje/galce

> Campo de aplicación:	Para puertas con galce o sin galce
> Material:	Frente, resbalón y palanca: acero inoxidable, caja de cerradura: acero, funda para palanca: plástico
> Tipo de cierre:	Para bombillo
> Palanca:	2 vueltas
> Modelo:	Con palanca de doble brazo, para mover el resbalón con la llave
> Frente:	Redondo p esquinado
> Cuadradillo:	8 mm
> Distancia B:	72 mm
> Fijación:	Cambiable a DIN izquierda y DIN derecha
> Norma:	Certificación según EN 12209:2003
> Clase:	3 S 8 | 1 0 F | 2 B C | 2 0

Volumen de suministro
1 cerradura para insertar
1 cerradero con solape
2 fundas para palanca

Ancho del frente mm	Acabado	Esquina	Redondo
Entrada A 55 mm			
20	Mate cepillado	911.02.143	911.02.151
	Color latonado recubierto de PVD	911.25.444	911.25.452
	Negro grafito recubierto de PVD	911.25.420	911.25.421
24	Mate cepillado	911.02.145	911.02.153
	Color latonado recubierto de PVD	911.25.446	911.25.454
	Negro grafito recubierto de PVD	911.25.422	911.25.200
Entrada A 60 mm			
24	Mate cepillado	911.02.464	911.02.468
Entrada A 65 mm			
24	Mate cepillado	911.02.480	911.02.484

→ Juego de herraje antifuego para cerradura para insertar



B = juego de herrajes de protección contra fuego para cerraduras para insertar

Medidas (Long. x Anch.) mm	Grosor del material mm	Nº de ref.
165 x 90	1	950.11.010
	2	950.11.011

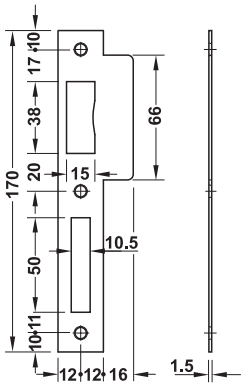
Empaque: 1 juego

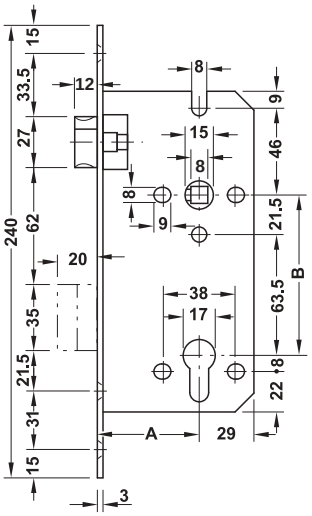
DGH-B-INT 2019, HDE-es, 12/18; Medidas sin compromiso. Nos reservamos el derecho a introducir cambios en la fabricación.

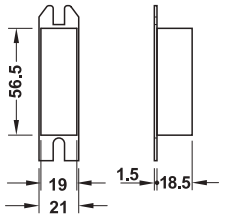
Cerradura de embutir, bombillo

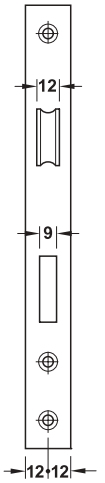
F











Ancho del frente 24 mm para puertas sin rebaje/galce

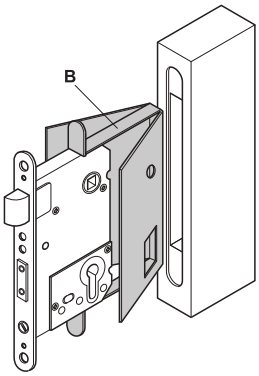
> Campo de aplicación:	Para puertas sin galce
> Material:	Frente, resbalón y palanca: acero inoxidable, caja de cerradura: acero, funda para palanca: plástico
> Tipo de cierre:	Para bombillo
> Palanca:	2 vueltas
> Cuadradillo:	8 mm
> Distancia B:	85 mm
> Fijación:	Cambiable a DIN izquierda y DIN derecha
> Norma:	Certificación según EN 12209:2003
> Clase:	3 S 8 1 0 F 2 B C 2 0

Volumen de suministro
1 cerradura para insertar
1 cerradero con solape
2 fundas para palanca

Ancho del frente mm	Acabado	Esquina
Entrada A 45 mm		
24	Mate	911.02.165
Entrada A 60 mm		
24	Mate	911.02.161

Bombillo ►AH 2.102

→ Juego de herraje antifuego para cerradura para insertar



B = juego de herrajes de protección contra fuego para cerraduras para insertar

Medidas (Long. x Anch.) mm	Grosor del material mm	Nº de ref.
165 x 90	1	950.11.010
	2	950.11.011

Empaque: 1 juego

DGH-B-INT 2019, HDE-es, 12/18; Medidas sin compromiso. Nos reservamos el derecho a introducir cambios en la fabricación.

GAEB

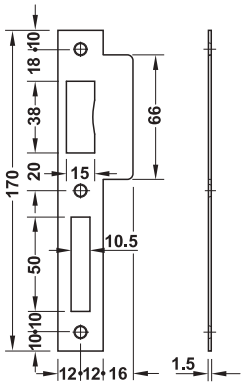
CAD

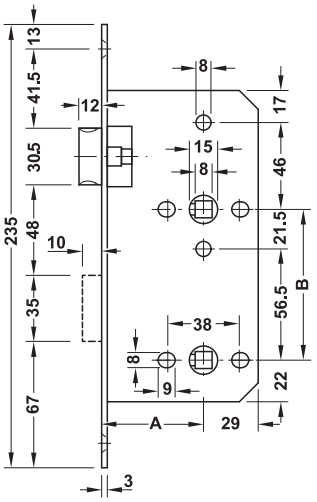
2

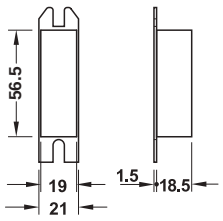
Cerradura de embutir, baño/WC

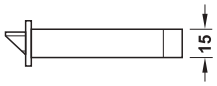
F

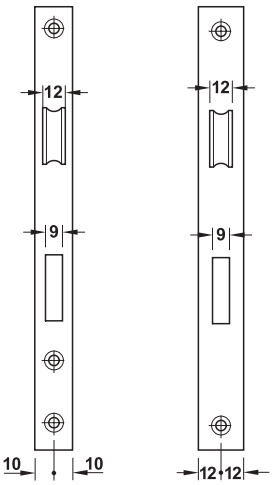












Ancho del frente 20 mm para puertas con rebaje/galce

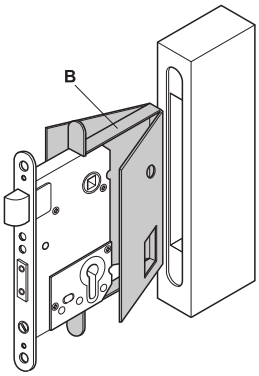
Ancho del frente 24 mm para puertas sin rebaje/galce

> Campo de aplicación:	Para puertas con galce o sin galce
> Material:	Frente, resbalón y palanca: acero inoxidable, caja de cerradura: acero, funda para palanca: plástico
> Palanca:	De 1 vuelta
> Frente:	Redondo p esquinado
> Cuadradillo:	8 mm
> Cuadradillo de condena:	8 mm
> Distancia B:	78 mm
> Fijación:	Cambiable a DIN izquierda y DIN derecha
> Norma:	Certificación según EN 12209:2003
> Clase:	3 S 8 1 0 F - B G 2 0

Volumen de suministro
1 cerradura para insertar
1 cerradero con solape
2 fundas para palanca

Ancho del frente mm	Acabado	Esquina	Redondo
Entrada A 55 mm			
20	Mate cepillado	911.02.147	911.02.155
	Color latonado recubierto de PVD	911.25.448	911.25.456
	Negro grafito recubierto de PVD	911.25.430	911.25.431
24	Mate cepillado	911.02.149	911.02.157
	Color latonado recubierto de PVD	911.25.450	911.25.458
	Negro grafito recubierto de PVD	911.25.432	911.25.204

→ Juego de herraje antifuego para cerradura para insertar



B = juego de herrajes de protección contra fuego para cerraduras para insertar

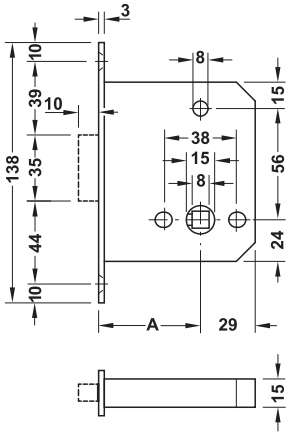
Medidas (Long. x Anch.) mm	Grosor del material mm	Nº de ref.
165 x 90	1	950.11.010
	2	950.11.011

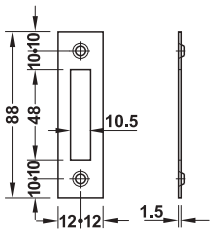
Empaque: 1 juego

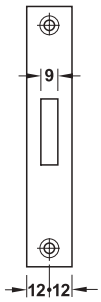
DGH-B-INT 2019, HDE-es, 12/18; Medidas sin compromiso. Nos reservamos el derecho a introducir cambios en la fabricación.

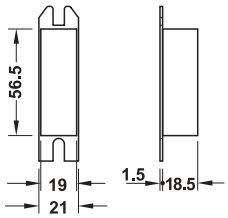
Cerradura para insertar con palanca, baño/WC











Ancho del frente 24 mm para puertas sin rebaje/galce

> Campo de aplicación:	Para puertas sin galce
> Material:	Frente y palanca: acero inoxidable, caja de cerradura: acero, funda para palanca: plástico
> Palanca:	1 vueltas
> Cuadradillo de condena:	8 mm
> Fijación:	Cambiable a DIN izquierda y DIN derecha

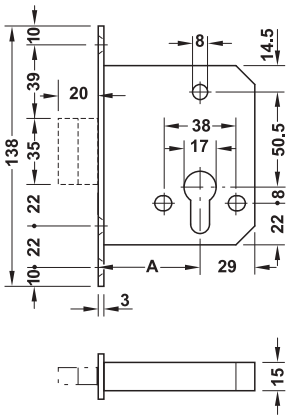
Volumen de suministro
1 cerradura para insertar con palanca
1 cerradero con solape
1 funda para palanca

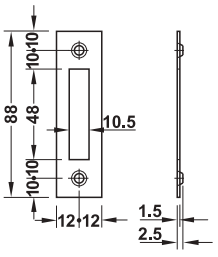
Ancho del frente mm	Acabado	Esquina
Entrada A 55 mm		
24	Mate	911.22.511

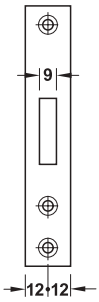
Cerradura para insertar con palanca, bombillo

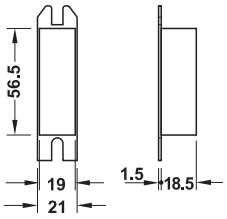
F











Ancho del frente 24 mm para puertas sin rebaje/galce

> Campo de aplicación:	Para puertas sin galce
> Material:	Frente y palanca: acero inoxidable, caja de cerradura: acero, funda para palanca: plástico
> Tipo de cierre:	Para bombillo
> Palanca:	2 vueltas
> Frente:	Esquina
> Norma:	Certificado según EN 12209:2003
> Clase:	3 x 8 | 1 0 G | 3 B 0 | 0 0

Volumen de suministro
1 cerradura para insertar con palanca
1 cerradero con solape
1 funda para palanca

Ancho del frente mm	Acabado	Esquina
Entrada A 55 mm		
24	Mate	911.22.490

Bombillo ►AH 2.102

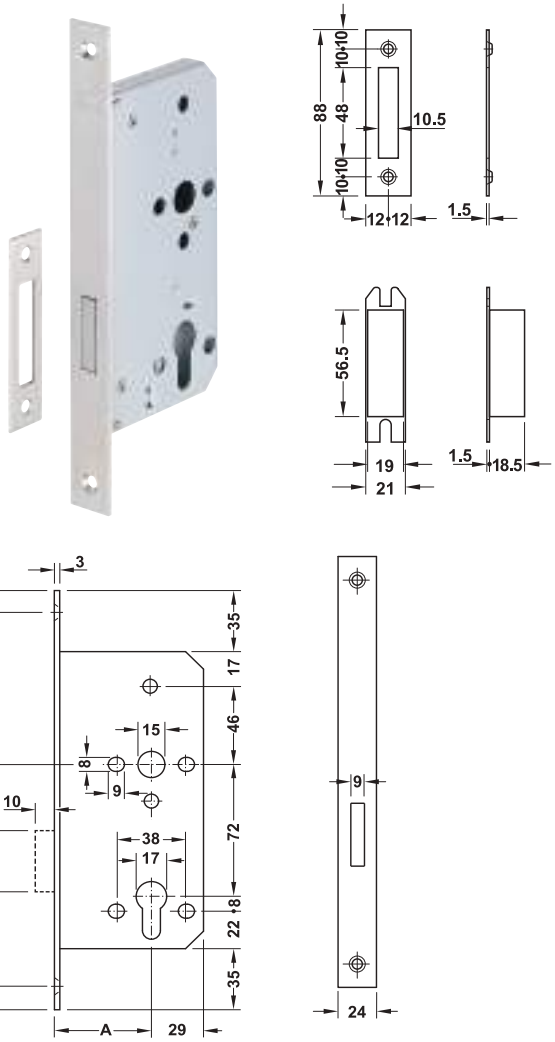
DGH-B-INT 2019, HDE-es, 12/18; Medidas sin compromiso. Nos reservamos el derecho a introducir cambios en la fabricación.

CAD

2

Cerradura para insertar con palanca, bombillo

F



Ancho del frente 24 mm para puertas sin rebaje/galce

> Campo de aplicación:	Para puertas sin galce
> Material:	Frente y palanca: acero inoxidable, caja de cerradura: acero, funda para palanca: plástico
> Tipo de cierre:	Para bombillo
> Palanca:	2 vueltas
> Frente:	Esquina
> Norma:	Certificado según EN 12209:2003
> Clase:	3 x 8 | 1 0 G | 3 B 0 | 0 0

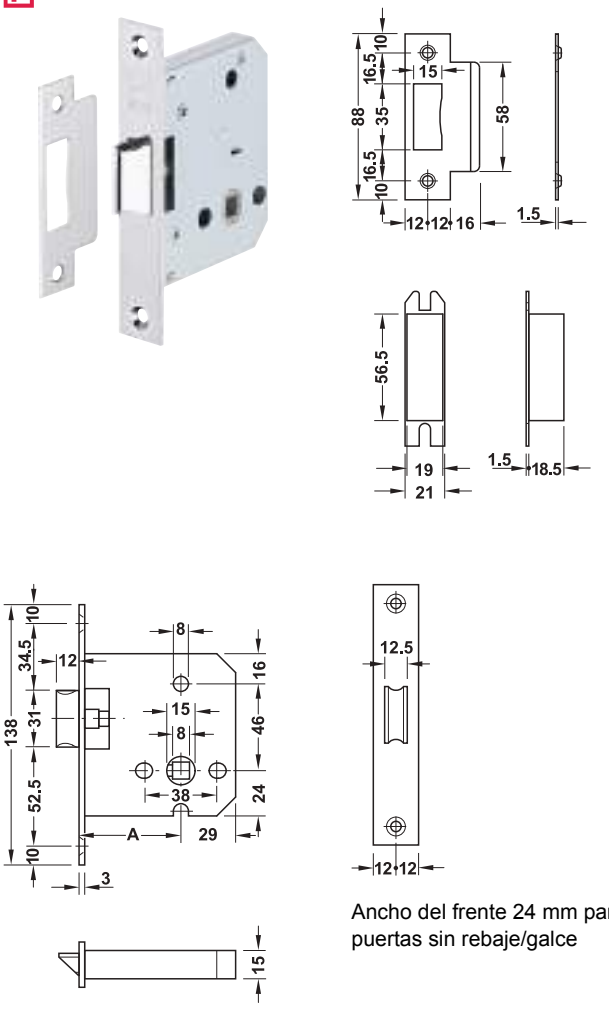
Volumen de suministro
1 cerradura para insertar con palanca
1 cerradero con solape
1 funda para palanca

Ancho del frente mm	Acabado	Esquina
Entrada A 55 mm		
24	Mate	911.22.550

Bombillo ►AH 2.102

Cerradura para insertar con resbalón

F



Ancho del frente 24 mm para puertas sin rebaje/galce

> Campo de aplicación:	Para puertas sin galce
> Material:	Frente y resbalón: acero inoxidable, caja de cerradura: acero, funda para palanca: plástico
> Frente:	Esquina
> Cuadradillo:	8 mm
> Norma:	Certificado según EN 12209:2003
> Clase:	3 x 8 | 1 0 G | - B 0 | 2 0

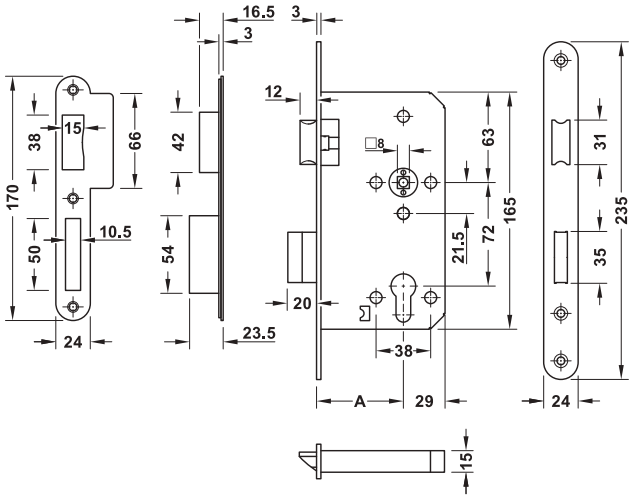
Volumen de suministro
1 cerradura para insertar con resbalón
1 cerradero con solape
1 funda para palanca

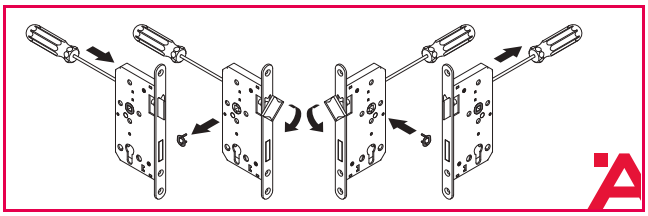
Ancho del frente mm	Acabado	Esquina
Entrada A 55 mm		
24	Mate	911.23.370

DGH-B-INT 2019, HDE-es, 12/18; Medidas sin compromiso. Nos reservamos el derecho a introducir cambios en la fabricación.

Cerradura para insertar, bombillo
Con función de confort







> Campo de aplicación:	Para puertas sin galce de madera
> Material:	Frente, resbalón y palanca: acero inoxidable, caja de cerradura: acero, funda para palanca: plástico
> Tipo de cierre:	Preparado para bombillo
> Palanca:	2 vueltas
> Modelo:	La llave acciona el resbalón
> Cuadradillo:	8 mm
> Distancia B:	72 mm
> Fijación:	Aplicable para DIN izquierda Y DIN derecha

Descripción de las funciones

Interior
La hoja de la puerta se puede abrir y bloquear con la llave (función de una puerta de salida de emergencia).

Exterior
La hoja de la puerta se puede abrir con la manija y se puede bloquear con la llave. La función antipánico es solo permisible con la llave retirada, puesto que al contrario la cerradura se podría dañar.

Volumen de suministro
1 cerradura para insertar
1 cerradero con solape
1 funda para palanca
Material de fijación

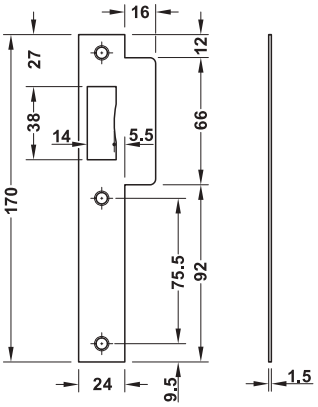
Ancho del frente mm	Acabado	Redondo
Entrada A 55 mm		
24	Mate	911.51.400

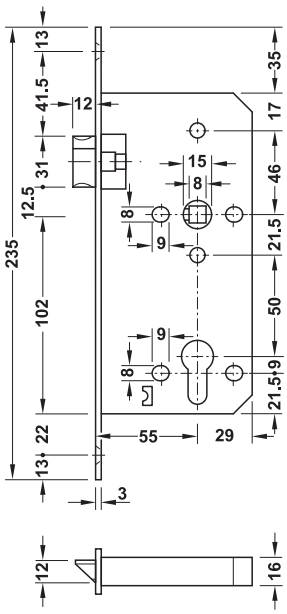
DGH-B-INT 2019, HDE-es, 12/18; Medidas sin compromiso. Nos reservamos el derecho a introducir cambios en la fabricación.

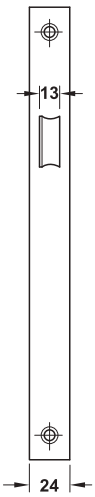
2

Cerradura para insertar con resbalón









Ancho del frente 24 mm para puertas sin rebaje/galce

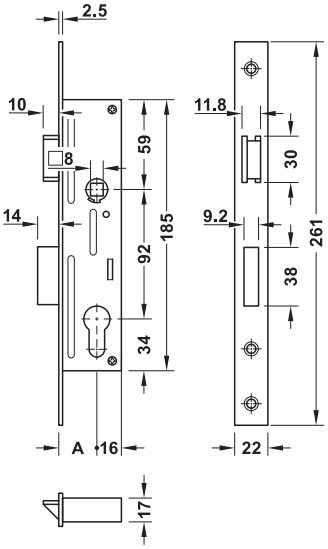
> Campo de aplicación:	Para puertas sin galce
> Material:	Frente y resbalón: Acero inoxidable, Caja de cerradura: Acero, funda para palanca: Plástico
> Cuadradillo:	8 mm
> Fijación:	Cambiable a DIN izquierda y DIN derecha

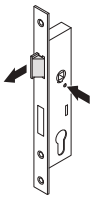
Volumen de suministro
1 cerradura para insertar con resbalón
1 contrachapa

Ancho del frente mm	Acabado	Esquina
Entrada A 55 mm		
24	Mate	911.23.465

Cerradura para insertar, bombillo







El cambio de derecha a izquierda se lleva a cabo a través del punto marcado. Por favor presionar ligeramente, extraer el resbalón y entonces girar.

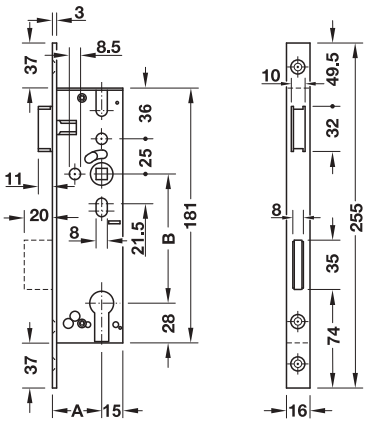
> Campo de aplicación:	Para puertas con marco tubo
> Material:	Palanca, resbalón y cuadradillo de la manilla: fundición de zinc, frente: acero
> Acabado:	Palanca y resbalón: niquelado
> Tipo de cierre:	Preparado para bombillo
> Palanca:	De 1 vuelta
> Modelo:	La llave acciona el resbalón
> Cuadradillo:	8 mm
> Distancia B:	92 mm
> Fijación:	Aplicable para DIN izquierda Y DIN derecha
> Norma:	De conformidad con la norma EN 12209 categoría de uso 2

Ancho del frente mm	Medida de entrada A mm	Esquina
22	25	911.77.421
	30	911.77.422
	35	911.77.423
	40	911.77.424

DGH-B-INT 2019, HDE-es, 12/18; Medidas sin compromiso. Nos reservamos el derecho a introducir cambios en la fabricación.

Cerradura de embutir para marco tubular, Modelo 1300



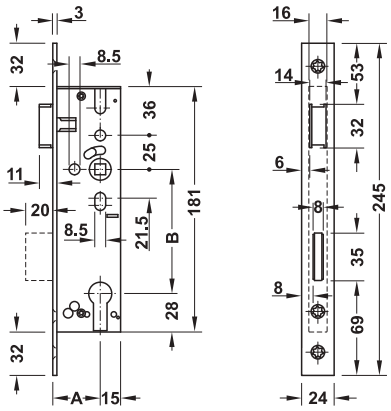


> Campo de aplicación: Para puertas con marco tubular
> Material: Frente: acero ó acero inox., resbalón, palanca y cuadradillo: fundición de zinc, caja de la cerradura: acero
> Tipo de cierre: Para bombillo
> Palanca: 1 vuelta
> Modelo: Con palanca de doble brazo, para mover el resbalón con la llave
> Frente: Esquinado
> Cuadradillo: 8 mm
> Distancia B: 92 mm

Ancho del frente mm	Fijación	Acero inox Mate	Acero barnizado en colores plateados
Entrada A 25 mm			
16	Aplicable para DIN izquierda y DIN derecha	911.77.200	911.77.205
Entrada A 30 mm			
16	Aplicable para DIN izquierda y DIN derecha	911.77.201	911.77.206
Entrada A 35 mm			
16	Aplicable para DIN izquierda y DIN derecha	911.77.202	911.77.207
Entrada A 40 mm			
16	Aplicable para DIN izquierda y DIN derecha	911.77.203	911.77.208
Entrada A 45 mm			
16	Aplicable para DIN izquierda y DIN derecha	911.77.204	911.77.209

Cerradura de embutir para marco tubular, Modelo 1314



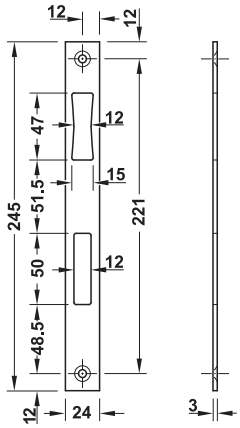


> Campo de aplicación: Para puertas con marco tubular
> Material: Frente: acero ó acero inox., resbalón y nueca: fundición de zinc, palanca: zink inyectado a presión y no se puede cortar por su protección, caja de la cerradura: acero
> Tipo de cierre: Para bombillo
> Palanca: De 1 vuelta
> Modelo: Con palanca de doble brazo, para mover el resbalón con la llave
> Frente: Esquinado
> Cuadradillo: 8 mm
> Distancia B: 92 mm

Ancho del frente mm	Fijación	Acero inox Mate	Acero barnizado en colores plateados
Entrada A 25 mm			
24	Aplicable para DIN izquierda y DIN derecha	911.75.980	911.75.928
Entrada A 30 mm			
24	Aplicable para DIN izquierda y DIN derecha	911.75.981	911.75.929
Entrada A 35 mm			
24	Aplicable para DIN izquierda y DIN derecha	911.75.982	911.75.967
Entrada A 40 mm			
24	Aplicable para DIN izquierda y DIN derecha	911.75.983	911.75.968
Entrada A 45 mm			
24	Aplicable para DIN izquierda y DIN derecha	911.75.984	911.75.969

Accesorios para cerradura de embutir para marco tubular
→ Cerradero plano





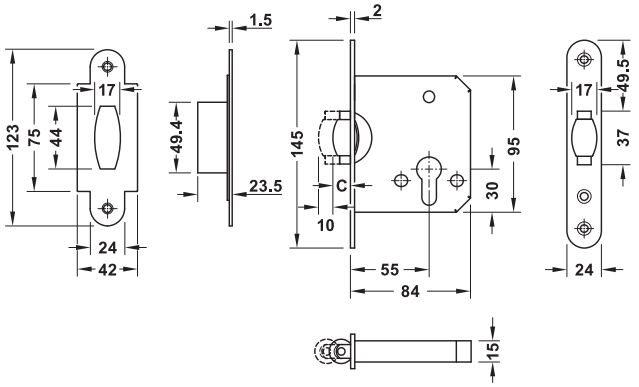
> Campo de aplicación: Para puertas con rebaje/galce metálicas y de plástico
> Para frente: 24 mm
> Fijación: Aplicable para DIN izquierda y DIN derecha

Material	Acabado	Nº de ref.
Acero inox	Mate	911.39.371

DGH-B-INT 2019, HDE-es, 12/18; Medidas sin compromiso. Nos reservamos el derecho a introducir cambios en la fabricación.

Cerradura para puerta de vaivén





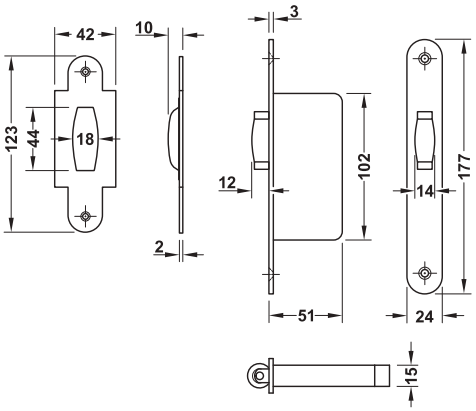
> Campo de aplicación: Para puertas sin galce de madera
> Material: Frente: acero inoxidable, rodillo: acero
> Tipo de cierre: Preparado para bombillo
> Modelo: Resbalón de rodillo ajustable 5–12 mm, cerrable

Volumen de suministro
1 cerradura para insertar
1 contrachapa con funda para palanca
Material de fijación

Ancho del frente mm	Acabado	Redondo
Entrada A 55 mm		
24	Mate	911.24.059

Cerradura para puerta de vaivén





> Campo de aplicación: Para puertas sin galce de madera
> Material: Acero inoxidable
> Modelo: Resbalón de rodillo ajustable de 1–12 mm

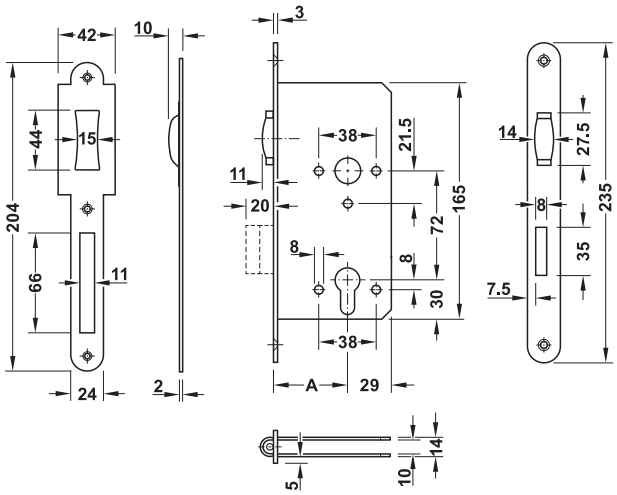
Volumen de suministro
1 cerradura para insertar
1 contrachapa de rodillo

Ancho del frente mm	Acabado	Redondo
24	Mate	911.24.062

DGH-B-INT 2019, HDE-es, 12/18; Medidas sin compromiso. Nos reservamos el derecho a introducir cambios en la fabricación.

Cerradura para puerta de vaivén, bombillo





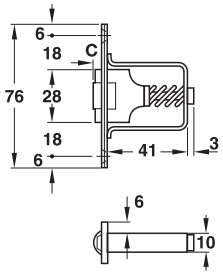
> Campo de aplicación:	Para puertas sin galce de madera
> Material:	Acero inoxidable
> Tipo de cierre:	Preparado para bombillo
> Modelo:	Resbalón de rodillo ajustable de 1–12 mm

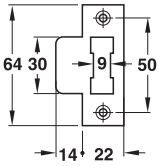
Volumen de suministro
1 cerradura para insertar
1 contrachapa de rodillo

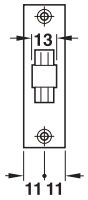
Ancho del frente mm	Acabado	Redondo
Medida de entrada A 55 mm		
24	Mate	911.24.064
	Color latonado	911.24.065

Picaporte para puerta pendular sin caja de cerradura









Ancho del frente 22 mm para puertas sin rebaje/galce

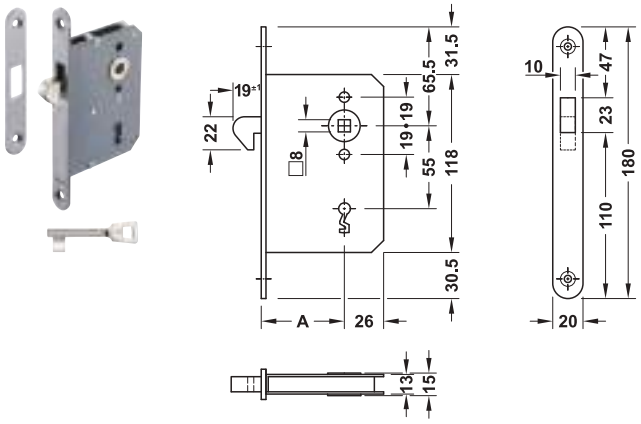
> Campo de aplicación:	Para puertas de vaivén (frente 22 mm) de madera
> Material:	Frente y cerradero de chapa: acero inoxidable, marco: acero
> Modelo:	Picaporte de rodillo ajustable de 2–11 mm (C)

Volumen de suministro
1 picaporte para puerta pendular
1 cerradero de chapa
1 juego de material de sujeción

Ancho del frente mm	Acabado	Esquinado
22	Mate	911.24.014

DGH-B-INT 2019, HDE-es, 12/18; Medidas sin compromiso. Nos reservamos el derecho a introducir cambios en la fabricación.

Cerradura para insertar, llave decorativa
Con resbalón en forma de gancho

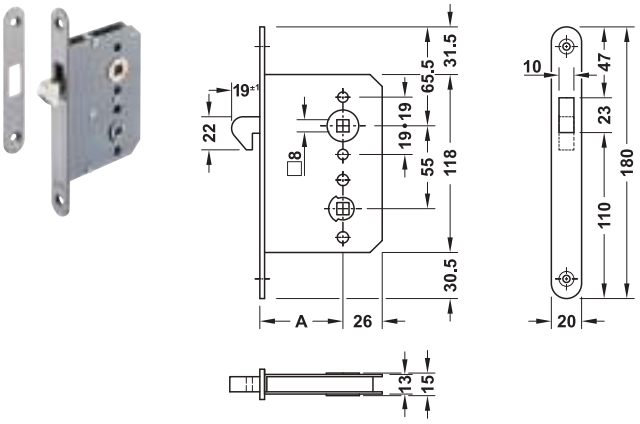


> Campo de aplicación:	Para puertas correderas (frente 20 mm) de madera
> Material:	Frente y cerradero de chapa: acero inoxidable o acero, resbalón en forma de gancho: acero galvanizado, caja de cerradura: acero galvanizado
> Tipo de cierre:	Llave decorativa
> Modelo:	Con resbalón en forma de gancho que se eleva, el resbalón en forma de gancho no se retiene
> Frente:	Redondo

Volumen de suministro
1 cerradura de embutir
1 cerradero de chapa
1 llave niquelada

Ancho del frente mm	Acero inox mate	Acero barnizado color plata
Entrada A 55 mm		
20	911.27.100	911.27.110

Cerradura para insertar, baño/WC
Con resbalón en forma de gancho



> Campo de aplicación:	Para puertas (frente 20 mm) de madera
> Material:	Frente y cerradero de chapa: acero inoxidable o acero, resbalón en forma de gancho: acero galvanizado, cuadradillo del pestillo: fundición de zinc, caja de cerradura: acero galvanizado
> Tipo de cierre:	Cuadradillo de 8 mm
> Modelo:	Con resbalón en forma de gancho que se eleva, el resbalón en forma de gancho no se retiene
> Cuadradillo de condena:	8 mm
> Frente:	Redondo

Nota
Utilizar la cerradura de embutir solamente con manijas por ambos lados.

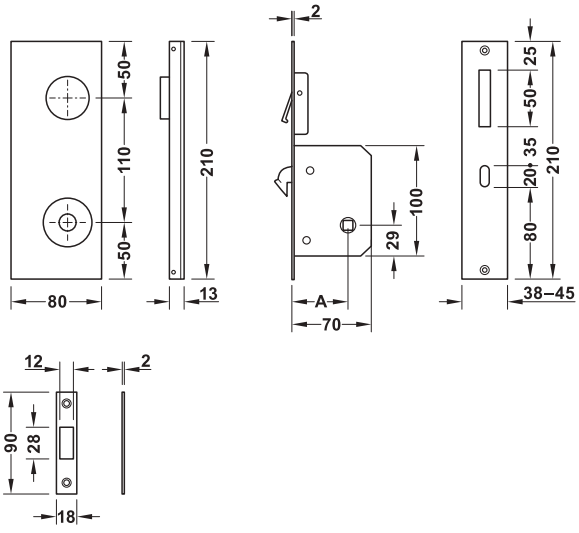
Volumen de suministro
1 cerradura de embutir
1 cerradero de chapa

Ancho del frente mm	Acero inox mate	Acero barnizado color plata
Entrada A 55 mm		
20	911.27.102	911.27.112

DGH-B-INT 2019, HDE-es, 12/18; Medidas sin compromiso. Nos reservamos el derecho a introducir cambios en la fabricación.

Cerradura para insertar, baño/WC
FLAT





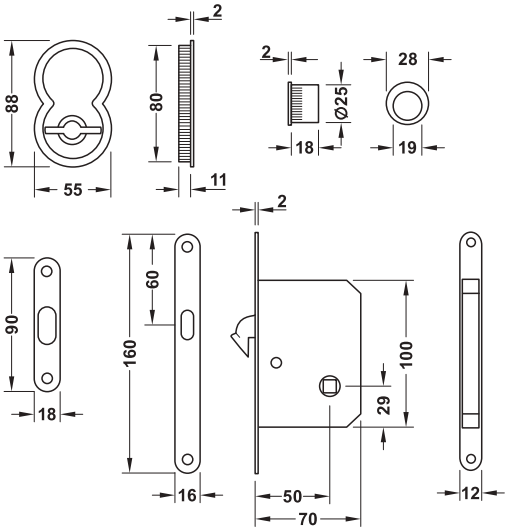
> Campo de aplicación: Para puertas correderas de madera
> Material: Fundición de zinc
> Tipo de cierre: Baño/WC
> Modelo: Con resbalón en forma de gancho, con tirador integrado
> Cuadradillo de condena: 8 mm
> Para grosor de puerta: 35–45 mm

Volumen de suministro
1 juego de cerradura
1 contrachapa

Ancho del frente mm	Acabado	Esquina
Medida de entrada A 50 mm		
16	Cromado	911.26.628
	Cromado mate	911.26.626
	Niquelado mate	911.26.629
	Color bronce antiguo	911.26.625
	Negro mate	911.26.619

Cerradura para insertar, baño/WC
OTTO





> Campo de aplicación: Para puertas correderas de madera
> Material: Caja de cerradura: acero, frente: latón
> Tipo de cierre: Baño/WC
> Modelo: Con resbalón en forma de gancho, con tirador integrado
> Cuadradillo de condena: 6 mm
> Para grosor de puerta: 35–45 mm

Volumen de suministro
1 cerradura para insertar
1 contrachapa

Ancho del frente mm	Acabado	Redondo
Medida de entrada A 50 mm		
16	Cromado	911.26.620
	Cromado mate	911.26.621
	Pulido	911.26.622
	Niquelado mate	911.26.623
	Color bronce antiguo	911.26.624
	Negro mate	911.26.627

DGH-B-INT 2019, HDE-es, 12/18; Medidas sin compromiso. Nos reservamos el derecho a introducir cambios en la fabricación.

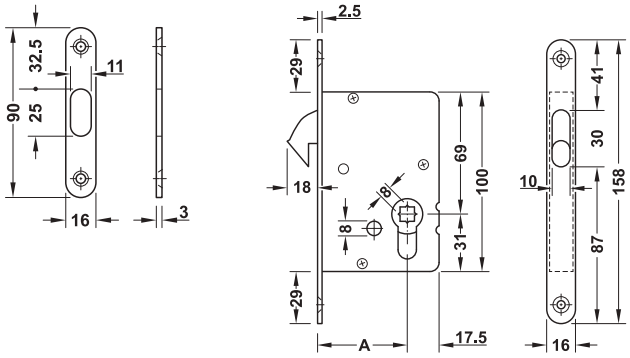
GAEB

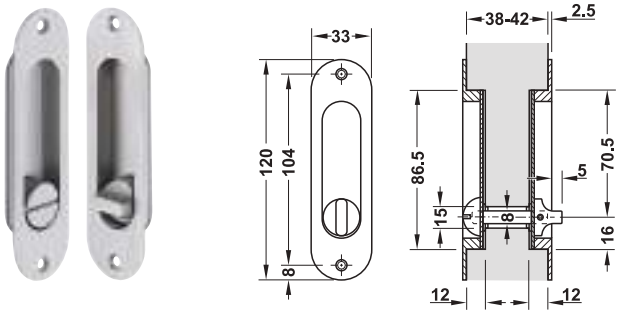
CAD

2

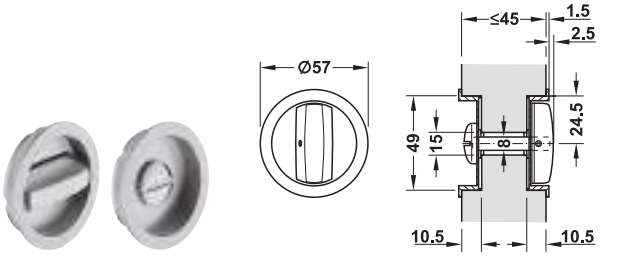
Cerradura de embutir con palanca circular, baño/WC



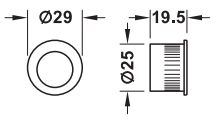




Tirador de encajar largo en forma de concha



Tirador de encajar redondo en forma de concha



> Campo de aplicación:	Para puertas (frente 16 mm) de madera
> Material:	Frente, cerradero de chapa, palanca circular, tiradores de encajar en forma de concha y llave decorativa: latón, caja de la cerradura: acero
> Tipo de cierre:	Baño/WC
> Frente:	Redondo
> Cuadradillo de condena:	8 mm
> Grosor de puerta:	Largo: 38–42 mm, redondo: máx. 45 mm (espiga 3 mm y 9 mm acortable)

Volumen de suministro
1 cerradura para insertar
1 contrachapa
1 par de tiradores en forma de concha para embutir
1 tirador de puerta (solo en la ejecución: con tirador en forma de concha para embutir redondo)
Material de fijación

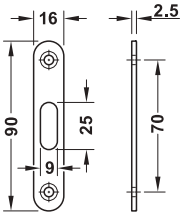
Ancho del frente mm	Acabado	Con tirador largo en forma de concha	Con tirador redondo en forma de concha
Entrada A 50 mm			
16	Niquelado mate	911.26.092	911.26.084
	Cromado y pulido	911.26.093	911.26.085
	Barnizado pulido	911.26.094	911.26.086

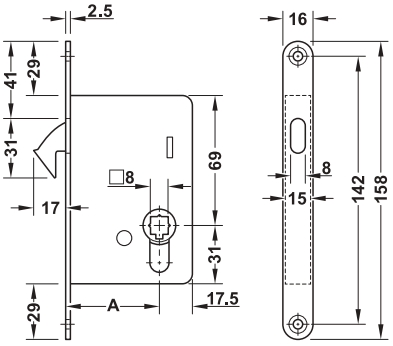
Tirador de frente ►AH 2.36

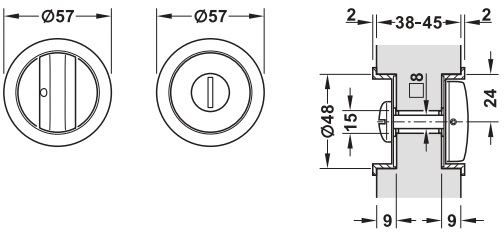
DGH-B-INT 2019, HDE-es, 12/18; Medidas sin compromiso. Nos reservamos el derecho a introducir cambios en la fabricación.

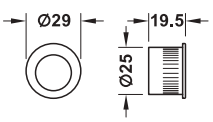
Cerradura de embutir con palanca circular, baño/WC











> Campo de aplicación:	Para puertas (frente 16 mm) de madera
> Material:	Frente, cerradero de chapa, palanca circular, tiradores de encajar en forma de concha y llave decorativa: latón, caja de la cerradura: acero
> Tipo de cierre:	Baño/WC
> Frente:	Redondo
> Cuadradillo de condena:	8 mm
> Grosor de puerta:	38–45 mm (espiga 3 mm y 9 mm acortable)

Volumen de suministro
1 cerradura para insertar
1 contrachapa
1 par de tiradores en forma de concha para embutir
1 tirador de puerta
Material de fijación

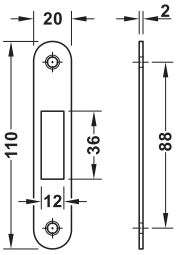
Ancho del frente mm	Acabado	Con tirador redondo en forma de concha de encaje
Medida de entrada A 55 mm		
16	Niquelado	911.26.523
	Color latonado, recubierto de PVD	911.26.527
	Negro grafito recubierto de PVD	911.26.522

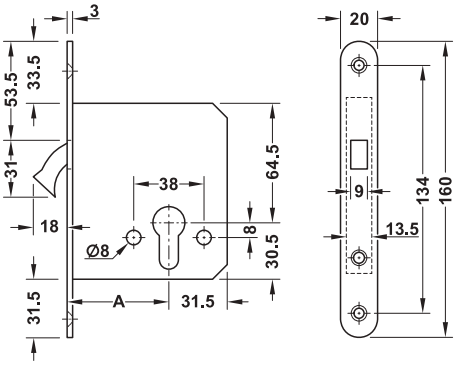
DGH-B-INT 2019, HDE-es, 12/18; Medidas sin compromiso. Nos reservamos el derecho a introducir cambios en la fabricación.

2

Cerradura para insertar con palanca circular, bombillo





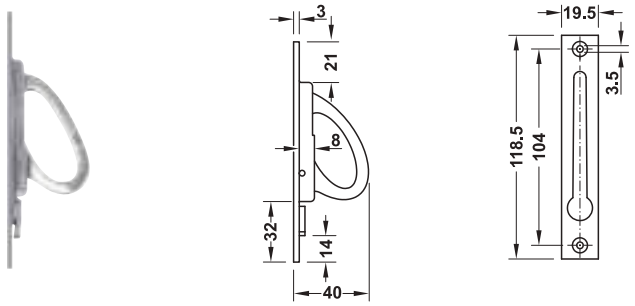


> Campo de aplicación: Para puertas correderas de madera
> Material: Frente y cerradero de chapa: acero inoxidable, resbalón en forma de gancho: fundición de zinc, caja de cerradura: acero
> Tipo de cierre: Preparado para bombillo
> Tipo de llave: Con cierre idéntico

Volumen de suministro
1 cerradura para insertar
1 contrachapa

Ancho del frente mm	Acabado	Redondo
Medida de entrada A 55 mm		
20	Mate	911.26.322
	Color latonado, recubierto de PVD	911.26.367
	Negro grafito, recubierto de PVD	911.26.368

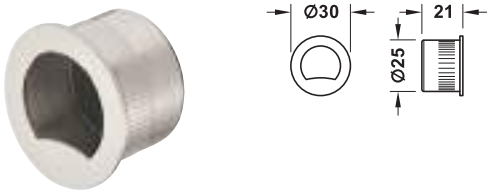
Tirador sin caja de cerradura, encastrado por el canto de la puerta



> Campo de aplicación: Para puertas correderas de madera
> Material: Frente y tirador para puerta corredera: latón

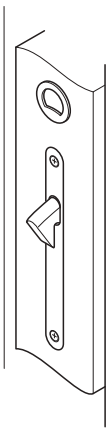
Ancho del frente mm	Acabado	Esquinado
19,5	Cromado pulido	911.26.247
	Niquelado pulido	911.26.246

Tirador frontal
Tirador de puerta



> Campo de aplicación: Para extraer la puerta corredera de la pared
> Material: Latón
> Diámetro del taladro: 25 mm

Función

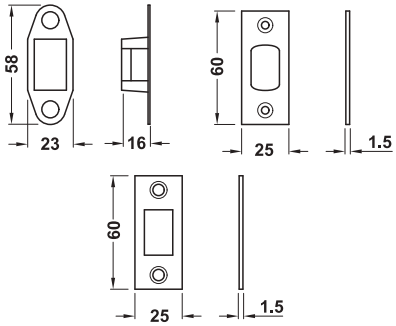


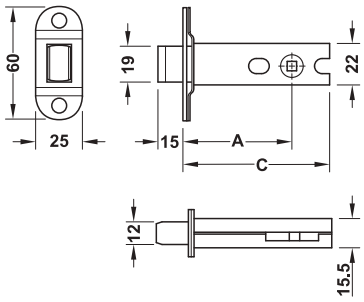
Acabado	Nº de ref.
Niquelado mate	911.26.325
Cromado pulido	911.26.326
Barnizado pulido	911.26.327

DGH-B-INT 2019, HDE-es, 12/18; Medidas sin compromiso. Nos reservamos el derecho a introducir cambios en la fabricación.

Pestillo para embutir





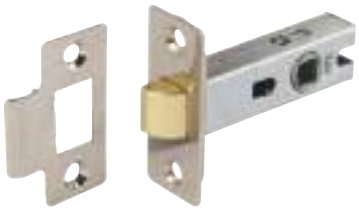


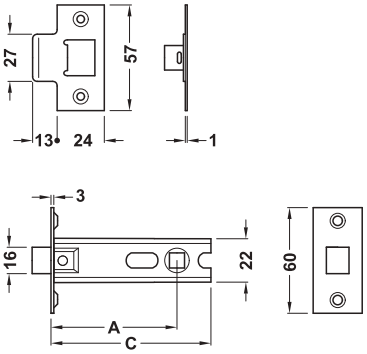
> Campo de aplicación: Para puertas sin galce
> Material: Carcasa: acero, bastidor: latón, nuez: fundición de zinc, frente: acero niquelado mate y acero latonado pulido
> Palanca: 1 vueltas
> Modelo: Preparado para montaje pasante en distancia **38 mm**
> Cuadradillo: 8 mm
> Fijación: Aplicable para DIN izquierda y DIN derecha

Volumen de suministro
1 pestillo para embutir
1 placa de frente acero latonado pulido
1 placa de frente acero niquelado mate
1 cerradero acero latonado pulido
1 cerradero acero niquelado mate
1 funda para palanca
Tornillos de fijación

Ancho del frente mm	Medida C mm	Acabado	Esquina
Entrada A 57 mm			
25	76	Mate	911.62.296
Entrada A 82 mm			
25	103	Mate	911.62.297

Pestillo para embutir con resbalón





> Campo de aplicación: Para puertas sin galce
> Material: Carcasa, cerradero y frente: acero resbalón: latón nuez: fundición de zinc
> Palanca: De 1 vuelta
> Modelo: Con mecanismo recuperador
> Cuadradillo: 8 mm
> Fijación: Aplicable para DIN izquierda y DIN derecha

Volumen de suministro
1 cerradura para insertar con resbalón
1 cerradero con solape
Tornillos de fijación

Ancho del frente mm	Medida C mm	Acabado	Esquina
Entrada A 45 mm			
25	67	Niquelado	911.03.436
Entrada A 57 mm			
25	79	Niquelado	911.03.438

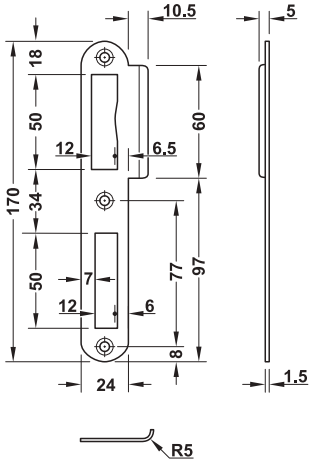
DGH-B-INT 2019, HDE-es, 12/18; Medidas sin compromiso. Nos reservamos el derecho a introducir cambios en la fabricación.

GAEB
CAD

2

Cerradero con solape



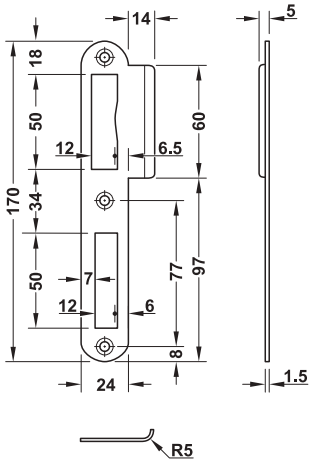


> Campo de aplicación: Para puertas sin galce de madera
> Modelo: Solapas curvadas

Material	Acabado	DIN izquierda	DIN derecha
Acero inoxidable	Mate	911.39.206	911.39.207

Cerradero con solape





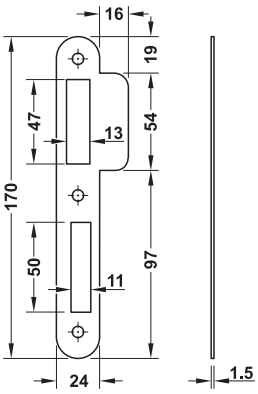
> Campo de aplicación: Para puertas sin galce de madera
> Modelo: Solapas curvadas

Material	Acabado	DIN izquierda	DIN derecha
Acero inoxidable	Mate	911.39.080	911.39.081

DGH-B-INT 2019, HDE-es, 12/18; Medidas sin compromiso. Nos reservamos el derecho a introducir cambios en la fabricación.

Cerradero con solape



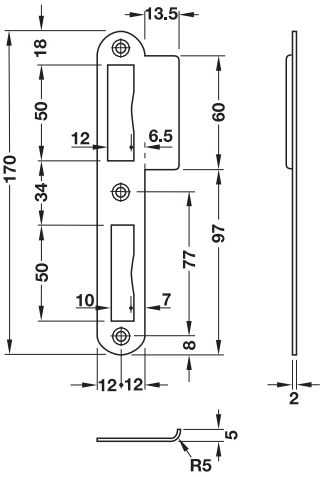


> Campo de aplicación: Para puertas sin galce de madera
> Modelo: Solapas curvadas
> Material: Acero
> Fijación: Aplicable para DIN izquierda y DIN derecha

Acabado/color	Nº de ref.
Natural	911.38.190
Negro	911.38.191
Latonado	911.38.192

Cerradero con solape





> Campo de aplicación: Para puertas sin galce de madera
> Modelo: Solapa recta

Material	Acabado	DIN izquierda	DIN derecha
Acero inox	Mate	911.39.009	911.39.010
Acero	Cromado pulido	911.39.083	911.39.084

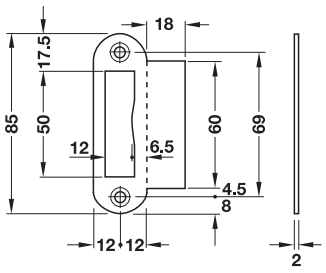
DGH-B-INT 2019, HDE-es, 12/18; Medidas sin compromiso. Nos reservamos el derecho a introducir cambios en la fabricación.

GAEB
CAD

2

Cerradero de chapa con solapa



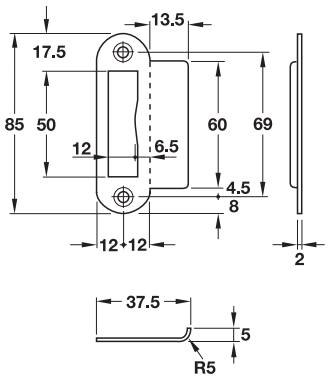


> Campo de aplicación: Para marcos de madera, para puertas con ángulo de apertura obtuso
> Modelo: Solapa recta
> Fijación: Aplicable para DIN izquierda y DIN derecha

Material	Acabado/color	Nº de ref.
Acero inox	Mate	911.39.317
Latón	Pulido, barniz de protección	911.39.318

Cerradero con solape



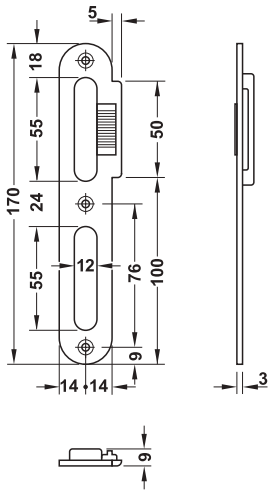


> Campo de aplicación: Para marcos de madera, para puertas con ángulo obtuso
> Modelo: Solapa doblada
> Fijación: Aplicable para DIN izquierda y DIN derecha

Material	Acabado/color	Nº de ref.
Acero inox	Mate	911.39.322

Cerradero con solape ajustable





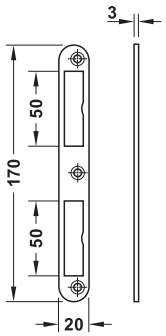
> Campo de aplicación: Para cercos de madera, para puertas sin galce
> Modelo: Solapa recta, con rango de regulación 3 mm

Material	Acabado	DIN izquierda	DIN derecha
Acero inoxidable	Mate	911.39.216	911.39.217

DGH-B-INT 2019, HDE-es, 12/18; Medidas sin compromiso. Nos reservamos el derecho a introducir cambios en la fabricación.

Contrachapa



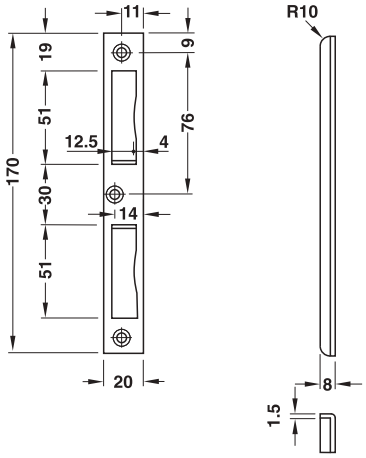


> Campo de aplicación: Para puertas con galce de madera
> Fijación: Aplicable para DIN izquierda y DIN derecha
> Modelo: Redondo

Material	Acabado	Nº de ref.
Acero	Mate	911.39.700

Cerradero de encajar



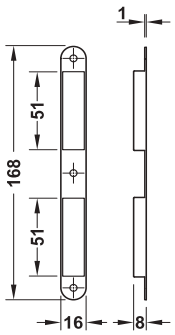


> Campo de aplicación: Para marcos de madera
> Modelo: Con cubeta de plástico, con perforación para funda de la palanca
> Fijación: Aplicable para DIN izquierda y DIN derecha

Modelo	Material	Acabado/color	Nº de ref.
Redondo	Acero inox	Cubeta de plástico, marrón, mate	911.39.059

Revestimiento posterior para resbalón y palanca





> Campo de aplicación: Para puertas con galce de madera
> Material: Plástico
> Acabado: Gris
> Modelo: Con logotipo Häfele
> Fijación: Aplicable para DIN izquierda y DIN derecha
> Montaje: Para atornillar

Profundidad mm	Nº de ref.
8	911.39.878

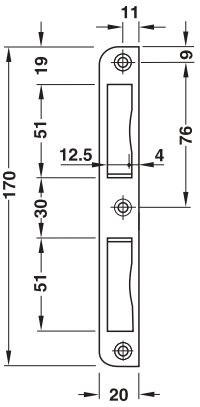
DGH-B-INT 2019, HDE-es, 12/18; Medidas sin compromiso. Nos reservamos el derecho a introducir cambios en la fabricación.

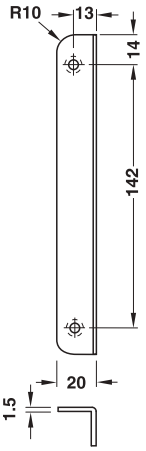
Cerradero angular de chapa

GAEB
CAD

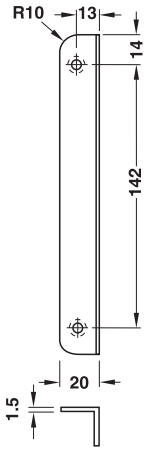
2







Canto redondo



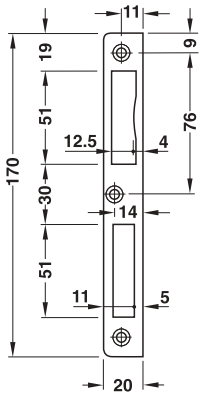
Canto esquinado

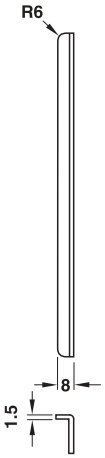
> Campo de aplicación: Para marcos de madera, para puertas con rebaje/galce
> Modelo: Redondo ó esquinado
> Fijación: Aplicable para DIN izquierda y DIN derecha

Modelo	Material	Acabado/color	Nº de ref.
Redondo	Acero inox.	Mate	911.39.001
	Acero	Blanco, barnizado	911.39.022
		Color niquel-plata, barnizado	911.39.021
		Color latonado	911.39.020
Esquinado	Latón	Pulido, barniz de protección	911.39.002

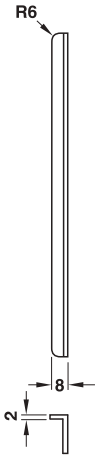


DIN izquierda





Canto redondo

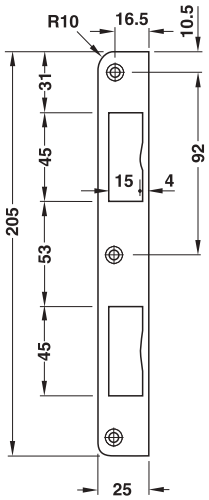


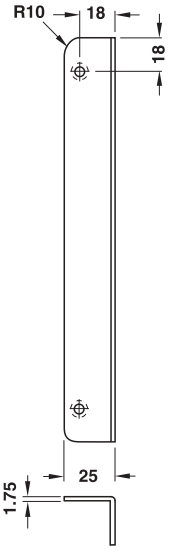
Canteado esquina

> Campo de aplicación: Para marcos de madera, para puertas con rebaje/galce, para cerraduras de embutir con palanca situada en alto
> Modelo: Redondo ó esquinado

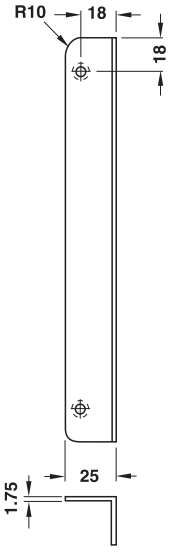
Modelo	Material	Acabado/ color	DIN izquierda	DIN derecha
Redondo	Acero inox.	Mate	911.39.023	911.39.024
Esquinado	Latón	Pulido, barniz de protección	911.39.025	911.39.026







Canto redondo



Canteado esquina

> Campo de aplicación: Para marcos de madera, para puertas con rebaje/galce
> Modelo: Redondo ó esquinado
> Fijación: Aplicable para DIN izquierda y DIN derecha

Modelo	Material	Acabado	Nº de ref.
Esquinado	Latón	Color acero inoxidable	911.39.029
		Pulido, barniz de protección	911.39.030
Redondo	Acero	Color niquel-plata	911.39.028
		Color latonado	911.39.027

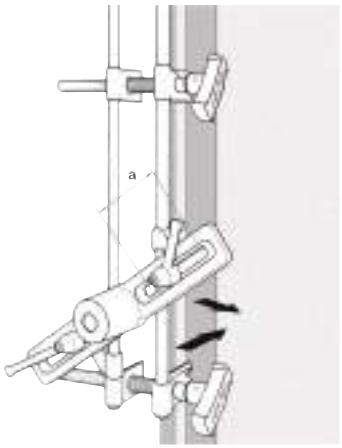
DGH-B-INT 2019, HDE-es, 12/18; Medidas sin compromiso. Nos reservamos el derecho a introducir cambios en la fabricación.

Dispositivo para fresar la cerradura



> Campo de aplicación: Para fresar las envolturas de la cerradura para cerradura para insertar, opcional para puertas con o sin rebaje/galce, ajustable sin escalonamiento sobre todos los grosores de puerta de uso corriente, adecuado para el montaje "in situ"

> Utilizable para: Taladro con portabrocas de 13 mm, r.p.m 2000–3000 min^{-1}



Volumen de suministro
1 bastidor guía con 2 tornillos de apriete
1 tope de profundidad
1 vástago, longitud 220 mm (para profundidad de fresado hasta 100 mm)
1 fresa, diámetro 17,5 mm (CWB 18)
1 fresa, diámetro 20 mm (CWB 20)
1 fresa, diámetro 23,8 mm (CWB 24)
1 llave Allen de 3 mm
1 llave de 12 mm
1 maletín

Campo de aplicación	Nº de ref.
Para puertas con galce	001.67.711
Para puertas sin galce	001.67.710

Dispositivo para taladrar

Para taladrar agujeros pasantes para cable de corriente y cable de datos



El dispositivo de taladrado sirve para la elaboración de canaletas para cables para cables de corriente y cables de datos en puertas.
Después del fresado de la envoltura de la cerradura será posible el taladrado de agujeros rasgados hasta 1250 mm mediante inserción del adaptador de la broca larga sobre el tope de profundidad. El guiado automático evita la desviación de la broca en la puerta.

→ Broca larga, Ø 10 mm



> Campo de aplicación: Para taladrar a través del completo ancho de la puerta para p. ej. cable eléctrico y cable de datos

Longitud mm	Nº de ref.
950	001.67.760
1250	001.67.761

Nota de pedido
Por favor, pedir por separado el adaptador para taladro para guiar la broca larga.

→ Adaptador de broca larga



> Campo de aplicación: Para insertar sobre el tope de profundidad del dispositivo de fresado, el adaptador guía la broca larga y evita así el deslizamiento de la broca

	Nº de ref.
Adaptador de broca larga	001.67.749

GAEB
2

DGH-B-INT 2019, HDE-es, 12/18; Medidas sin compromiso. Nos reservamos el derecho a introducir cambios en la fabricación.

2

Accesorios para dispositivo para fresar

→ Fresa para madera



> Función: Fresa para madera para atornillar, permite el rápido cambio de la fresa
> Modelo: Fresa para madera con una geometría especial para hasta un 50 % de mayor velocidad de corte y una vida útil más larga de la cuchilla de la herramienta

Diámetro mm	Modelo	Nº de ref.
16,2	CWB16	001.67.842
17,5	CWB18	001.67.843
19,0	CWB19	001.67.844
20,0	CWB20	001.67.845
20,6	CWB21	001.67.846
22,2	CWB22	001.67.847
23,0	CWB23	001.67.848
23,8	CWB24	001.67.849
25,4	CWB25	001.67.850
27,0	CWB27	001.67.851
28,6	CWB29	001.67.852
31,8	CWB32	001.67.853

→ Vástago portafresa



> Campo de aplicación: Vástago estándar con 220 mm de longitud, como vástago de recambio para dispositivo para fresar, vástago largo con 298 mm de longitud, para profundidad de fresado hasta 180 mm
> Material: Acero

	Longitud mm	Nº de ref.
Vástago estándar, para profundidad de fresado hasta 100 mm	220	001.67.742
Vástago largo, para profundidad de fresado hasta 180 mm	298	001.67.743

→ Tope de profundidad



> Campo de aplicación: Para la limitación de la profundidad de taladro para vástagos estándar y largos

Material	Nº de ref.
Acero	001.67.747

→ Tornillos prisioneros y llave allen interior



> Campo de aplicación: Tornillos prisioneros de recambio y llave allen interior para tope de profundidad

Volumen de suministro
6 tornillos prisioneros
1 llave Allen de 3 mm

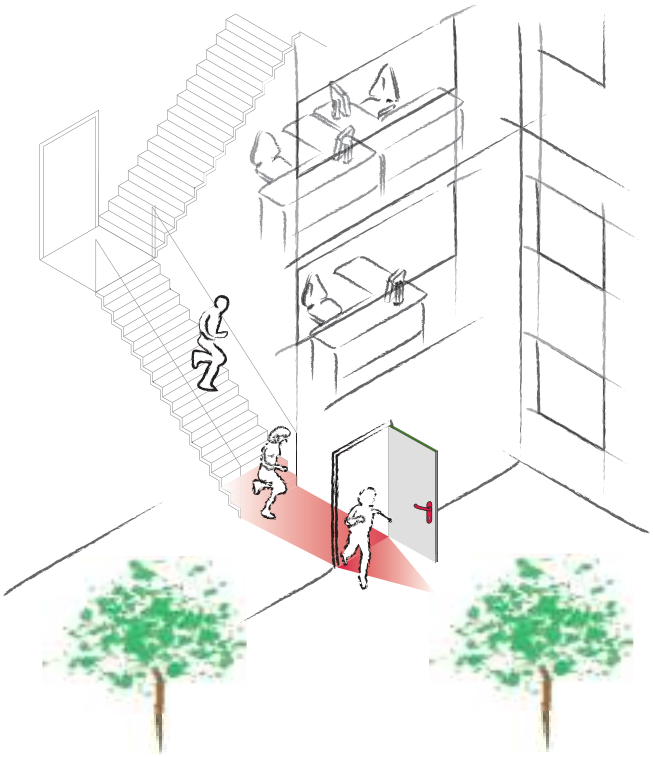
Material	Nº de ref.
Acero	001.67.709

DGH-B-INT 2019, HDE-es, 12/18; Medidas sin compromiso. Nos reservamos el derecho a introducir cambios en la fabricación.

Sistemas para puertas de emergencia

Para proteger la vida de las personas, en las salidas de emergencia y vías de evacuación se instalan puertas de emergencia con cierres específicos para esta finalidad. La protección de las personas que se encuentran en los edificios es el factor determinante a la hora de diseñar las puertas, no solo en caso de incendio sino para todas las situaciones de pánico.

Cierres para salidas de emergencia

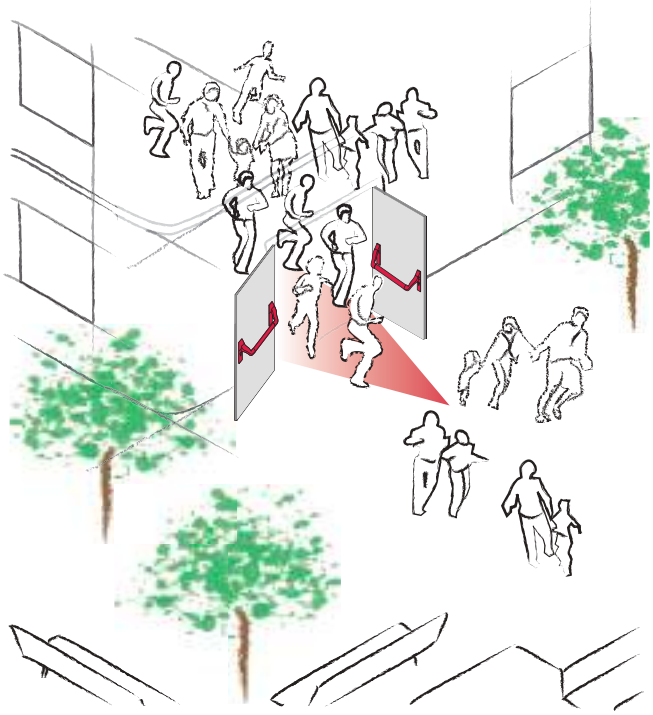


EN 179

Los cierres para salidas de emergencia según EN 179 se pueden utilizar siempre y cuando los edificios o las secciones de los edificios no estén destinados a uso público:

> En edificios de viviendas particulares
> Oficinas y administraciones no públicas de la industria
> Áreas no públicas en edificios de espectáculos
> Áreas no públicas de aeropuertos, bancos y centros comerciales,

Cierres antipánico



EN 1125

Los cierres antipánico según EN 1125 se aplican en edificios de uso público. Los visitantes no conocen las salidas de emergencia, las vías de evacuación ni el funcionamiento de la cerradura para puerta de emergencia, por lo tanto deben poder abrir las puertas de forma intuitiva en caso de emergencia. Si la utilización futura del edificio es desconocida, se tienen que planificar los cierres antipánico conforme con la norma DIN EN 1125. Los cierres antipánico se deben aplicar en:

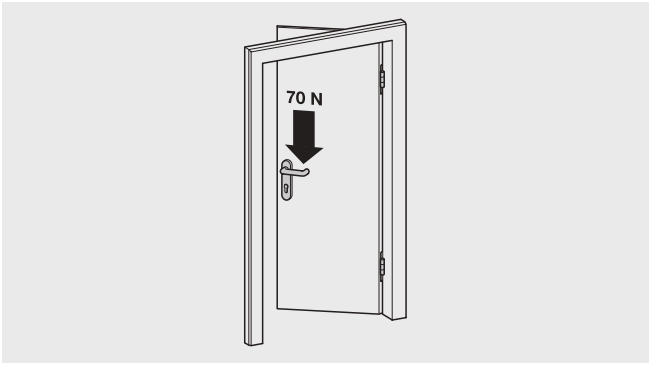
> Hospitales
> Administraciones públicas y edificios con tránsito de público
> Colegios y universidades
> Discotecas, cines, salas de conciertos y otros edificios de eventos
> Hoteles
> Aeropuertos y otras estaciones de transporte público
> Centros comerciales

DGH-B-INT 2019, HDE-es, 12/18; Medidas sin compromiso. Nos reservamos el derecho a introducir cambios en la fabricación.

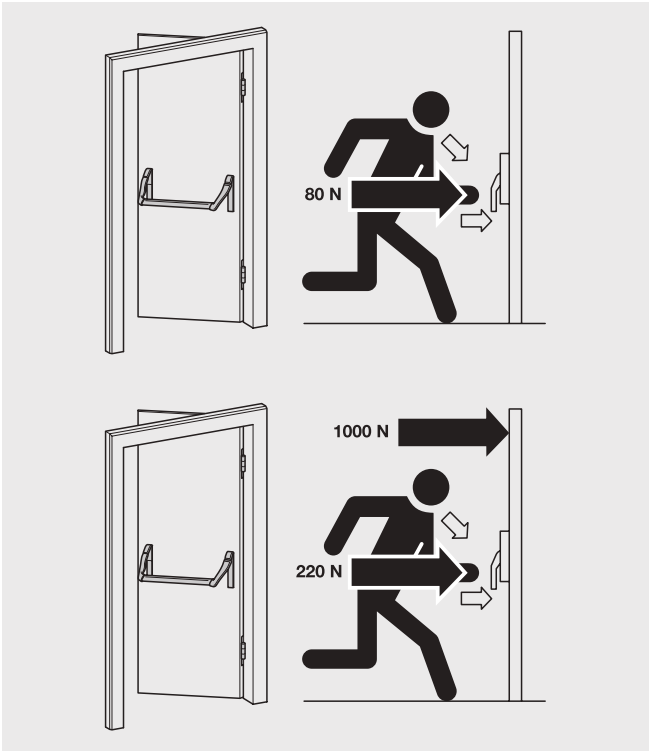
2

Fácil de abrir

Los sistemas de salida de emergencia deben poder abrirse, en caso de peligro, en todo momento con un tirador de forma rápida y segura Los sistemas de puertas de emergencia según DIN EN 179 se pueden abrir con una fuerza de apertura máxima de 70 N. A las cerraduras para puertas de emergencia se les comprueba la fuerza de apertura máxima que se ejerce sobre la manilla.



Los cierres antipánico según EN 1125 deben abrir con una fuerza de apertura máxima de 80 N. Además se comprueban los cierres antipánico que con una precarga de 1000 N la presión de activación no supere los 220 N. De esta manera se garantiza que en situaciones de pánico con una multitud de personas empujando, las puertas de emergencia se puedan abrir.



Estos valores son también válidos para puertas con dos batientes, así como para sistemas de cierre que tengan elementos de bloqueo adicionales como una palanca de transmisión o de un bloqueo multipunto.
Las cerraduras para puertas de emergencia se someten a una prueba de vandalismo y a comprobaciones de funcionamiento permanente, en los que se acredita la aptitud para su uso cotidiano.

Escape seguro en 1 segundo

Las puertas de emergencia deben abrirse a todo lo ancho.
Los cierres de puertas antipánico con un resalte plano sobresalen menos de la puerta y permiten así una vía de evacuación más amplia. Esta ejecución puede salvar vidas humanas en caso de peligro.
Las cerraduras para salidas de emergencia según EN 179 y EN 1125 garantizan que las puertas de emergencia se abran en un intervalo de tiempo de 1 segundo con un accionamiento manual sin actuación de la llave y permiten así la huida segura. Para que las personas se puedan salvar en caso de peligro, los elementos de accionamiento según EN 179 y EN 1125 están diseñados de tal manera que las personas que huyen no se puedan quedar atrapadas en los elementos de accionamiento y lesionarse. Las manillas de puerta y las barras de tirador están diseñadas de tal forma que las manos no se puedan quedar enganchadas cuando las personas huyen.

Unidad comprobada de la cerradura, herraje y accesorios de montaje

En la combinación de productos de diferentes fabricantes la práctica ha demostrado que no todas las combinaciones funcionan de manera eficiente. Por eso contienen las normas EN 179 y EN 1125 una novedad esencial: la cerradura, el herraje y los accesorios de montaje de los sistemas de puerta de emergencia se comprueban conjuntamente y solo se pueden aplicar como una unidad comprobada. Los componentes de sistemas de puerta de emergencia homologados se pueden licitar y distribuir por separado. La composición reglamentaria y el montaje es responsabilidad de la empresa de montaje.

Mediante comprobaciones prácticas como el ensayo de vandalismo y una amplia coordinación de todos los productos individuales se facilita el montaje y se mejora sobre todo la capacidad de funcionamiento permanente.

Desde el 01.04.2003 todos los productos nuevos deben deben estar homologados y, junto al marcado CE, incluir también un código de clasificación. Esto indica los posibles usos examinados en cada caso y en la aceptación de la obra facilita el control de la composición reglamentaria de los componentes. Las normas están registradas en el reglamento para la construcción apartado B (productos para la construcción armonizados a nivel europeo) y se deben aplicar en la normativa nacional junto con el reglamento sobre la construcción de modelos.

DGH-B-INT 2019, HDE-es, 12/18; Medidas sin compromiso. Nos reservamos el derecho a introducir cambios en la fabricación.

Clasificación de cierres para salida de emergencia con manilla o placa de empuje para puertas en vías de evacuación según EN 179:2008

Código de clasificación de 10 dígitos según EN 179:2008

Posición 1	2	3	4	5	6	7	8	9	10
Clase de uso	Capacidad de funcionamiento permanente	Peso de la puerta	Aptitud para la aplicación en puertas cortafuegos y cortahumo	Seguridad – protección de personas	Resistencia a la corrosión	Seguridad – protección antirrobo	Longitud saliente del elemento de accionamiento	Tipo de accionamiento	Área de aplicación de la puerta

Significado de los dígitos individuales en el código de clasificación:

Posición	Posibles clases	Significado
1 Clase de uso	3	3 = Alta frecuencia de uso, acompañada de solo escasa predisposición a ser cuidadoso, esto significa, donde existe la posibilidad de un accidente o de un mal uso.
2 Capacidad de funcionamiento permanente	6 – 7	6 = 100.000 ciclos de prueba 7 = 200.000 ciclos de prueba
3 Peso de la puerta	5 – 7	5 = Peso de la puerta hasta 100 kg 6 = Peso de la puerta hasta 200 kg 7 = Peso de la puerta superior a 200 kg
4 Aptitud para la aplicación en puertas cortafuegos y cortahumo	0, A – B	0 = No autorizado para la aplicación en puertas cortafuegos y cortahumo A = Adecuado para la aplicación en puertas cortahumos según los requisitos de la norma EN 1634-3. B = Adecuado para la aplicación en puertas cortafuegos y cortahumo, comprobación en ensayo según EN 1634-1.
5 Seguridad – protección de personas	1	1 = Cada cierre para salida de emergencia cumple una función de seguridad crítica; por esta razón para la aplicación de la presente norma europea se ha fijado solo la clase más alta.
6 Resistencia a la corrosión	3 – 4	3 = Alta resistencia a la corrosión 4 = Muy alta resistencia a la corrosión
7 Seguridad – protección antirrobo	2 – 5	2 = 1.000 N 3 = 2.000 N 4 = 3.000 N 5 = 5.000 N
8 Longitud saliente del elemento de accionamiento	1 – 2	1 = Longitud saliente hasta 150 mm (resalte alto) 2 = Longitud saliente hasta 100 mm (resalte normal)
9 Tipo de accionamiento	A – B	A = Cierre para salida de emergencia con "accionamiento con manilla" B = Cierre para salida de emergencia con accionamiento con placa de empuje
10 Área de aplicación de la puerta	A – D	A = Puerta de emergencia que abre hacia fuera, puerta de emergencia doble: batiente activa y batiente inactiva B = Puerta de emergencia que abre solo hacia fuera C = Puerta de emergencia doble que abre hacia fuera: solo batiente inactiva D = Puerta de emergencia simple que abre solo hacia el interior

DGH-B-INT 2019, HDE-es, 12/18; Medidas sin compromiso. Nos reservamos el derecho a introducir cambios en la fabricación.

Ejemplo: "Cerradura para insertar BMH 1013 PZW" (certificado según EN 179:2008)



- Clase:

3	7	7	B	1	3	5	2	A	B/D

Posición	Significado
1 Clase de uso	Clase 3: Alta frecuencia de uso acompañada de solo escasa predisposición a ser cuidadoso, esto significa, que existe la posibilidad de un accidente o de un mal uso.
2 Capacidad de funcionamiento permanente	Clase 7: 200.000 ciclos de prueba
3 Peso de la puerta	Clase 7: Peso de la puerta superior a 200 kg
4 Aptitud para la aplicación en puertas cortafuegos y cortahumo	Clase B: Adecuado para la aplicación en puertas cortafuegos y cortahumo, comprobación en ensayo según EN 1634-1.
5 Seguridad – protección de personas	Clase 1: Cada cierre para salida de emergencia cumple una función de seguridad crítica; por esta razón para la aplicación de la presente norma europea se ha fijado solo la clase más alta.
6 Resistencia a la corrosión	Clase 3: Alta resistencia a la corrosión
7 Seguridad – protección antirrobo	Clase 5: 5.000 N
8 Longitud saliente del elemento de accionamiento	Clase 2: Longitud saliente hasta 100 mm (resalte normal)
9 Tipo de accionamiento	Clase A: Cierre para salida de emergencia con "accionamiento con manilla"
10 Área de aplicación de la puerta	Clase B/D: Puerta de emergencia que abre solo hacia el interior/exterior

DGH-B-INT 2019, HDE-es, 12/18; Medidas sin compromiso. Nos reservamos el derecho a introducir cambios en la fabricación.

Clasificación de cierres antipánico con barra antipánico horizontal para puertas en vías de evacuación según EN 1125:2008

Código de clasificación de 10 dígitos según EN 1125:2008

Posición									
1	2	3	4	5	6	7	8	9	10
Clase de uso	Capacidad de funcionamiento permanente	Peso de la puerta	Aptitud para la aplicación en puertas cortafuegos y cortahumo	Seguridad – protección de personas	Resistencia a la corrosión	Seguridad – protección antirrobo	Longitud saliente de la barra antipánico horizontal	Tipo de accionamiento de la barra antipánico horizontal	Área de aplicación de la puerta

Significado de los dígitos individuales en el código de clasificación:

Posición	Posibles clases	Significado
1 Clase de uso	3	3 = Alta frecuencia de uso, acompañada de solo uescasa predisposición a ser cuidadoso, esto significa, donde existe la posibilidad de un accidente o de un mal uso.
2 Capacidad de funcionamiento permanente	6 – 7	6 = 100.000 ciclos de prueba 7 = 200.000 ciclos de prueba
3 Peso de la puerta	5 – 7	5 = Peso de la puerta hasta 100 kg 6 = Peso de la puerta hasta 200 kg 7 = Peso de la puerta superior a 200 kg
4 Aptitud para la aplicación en puertas cortafuegos y cortahumo	0, A – B	0 = No autorizado para la aplicación en puertas cortafuegos y cortahumos A = Adecuado para la aplicación en puertas cortahumos en base a los requisitos de la norma según EN 1634-3. B = Adecuado para la aplicación en puertas cortafuegos y cortahumo, comprobación en ensayo según EN 1634-1.
5 Seguridad – protección de personas	1	1 = Cada cierre antipánico cumple con una función de seguridad crítica; por esta razón para la aplicación de la presente norma europea se ha fijado solo la clase más alta.
6 Resistencia a la corrosión	3 – 4	3 = Alta resistencia a la corrosión 4 = Muy alta resistencia a la corrosión
7 Seguridad – protección antirrobo	2	2 = El cierre antipánico está previsto principalmente para accionamiento de una puerta desde el lado interior; los requisitos de protección antirrobo son secundarios frente a los de protección a las personas.
8 Longitud saliente de la barra antipánico horizontal	1 – 2	1 = Longitud saliente hasta 150 mm (resalte alto) 2 = Longitud saliente hasta 100 mm (resalte normal)
9 Tipo de accionamiento de la barra antipánico horizontal	A – B	A = Cierre antipánico con accionamiento con barra con tirador B = Cierre antipánico con accionamiento con barra de presión
10 Aplicación según tipo de puerta	A – C	A = Puerta sencilla, puerta doble: batiente activa y batiente inactiva B = Solo puerta sencilla C = Puerta doble: solo batiente inactiva

DGH-B-INT 2019, HDE-es, 12/18; Medidas sin compromiso. Nos reservamos el derecho a introducir cambios en la fabricación.

2

Ejemplo: "Startec cerradura para insertar PED 100» (certificado según EN 1125:2008)



El código de clasificación se refiere a una unidad comprobada conjuntamente de cerradura y herrajes. Con la ayuda de las páginas de planificación podrá componer estas unidades.

• Clase:

3	7	6	B	1	4	2	1	A	A

Posición	Significado
1 Clase de uso	Clase 3: Alta frecuencia de uso acompañada de solo escasa predisposición a ser cuidadoso, esto significa, que existe la posibilidad de un accidente o de un mal uso.
2 Capacidad de funcionamiento permanente	Clase 7: 200.000 ciclos de prueba
3 Peso de la puerta	Clase 6: Peso de la puerta hasta 200 kg
4 Aptitud para la aplicación en puertas cortafuegos y cortahumo	Clase B: Adecuado para la aplicación en puertas cortafuegos y cortahumo, comprobación en ensayo según EN 1634-1.
5 Seguridad – protección de personas	Clase 1: Cada cierre antipánico cumple con una función de seguridad crítica; por esta razón para la aplicación de la presente norma europea se ha fijado solo la clase más alta.
6 Resistencia a la corrosión	Clase 4: Muy alta resistencia a la corrosión
7 Seguridad – protección antirrobo	Clase 2: Los cierres antipánico están previstos principalmente para la accionamiento de una puerta desde el lado interior; los requisitos de protección antirrobo son secundarios frente a los de protección a las personas.
8 Longitud saliente de la barra antipánico horizontal	Clase 1: Longitud saliente hasta 150 mm (resalte alto)
9 Tipo de accionamiento de la barra antipánico horizontal	Clase A: A = Cierre antipánico con accionamiento con barra de tirador
10 Área de aplicación de la puerta	Clase A: Puerta simple, puerta doble: Batiente activa y batiente inactiva

DGH-B-INT 2019, HDE-es, 12/18; Medidas sin compromiso. Nos reservamos el derecho a introducir cambios en la fabricación.

Cierres antipánico, juego individual – Startec

	Modelo	Entrada mm 65	Página
Cierres antipánico según EN 1125			
	PASS		2.54
	PED 100 (con agujero para bombillo)	✓	2.68
	PED 100 (sin agujero para bombillo)	✓	2.68
	PED 200 (la llave acciona el resbalón)		2.73
	PED 210 (la llave acciona el resbalón)		2.74
Cierres antipánico según ANSI A 156l			
	Para puertas cortafuegos y cortahumos, clase 3		2.76
	Para puertas de salida de emergencia, clase 1		2.79

Cierres antipánico, juego completo, según DIN EN 1125 – Startec

	Modelo	Con barra de tirador	Función antipánico B	Función antipánico E	Frente mm 24	Página
Para 1 puerta, con cerradura para insertar						
	PED 100	✓	✓		✓	2.56
		✓		✓	✓	2.58
		✓	✓		✓	2.60
		✓		✓	✓	2.62
Para 2 puertas, con cerradura para insertar						
	PED 100	✓	✓		✓	2.64
		✓		✓	✓	2.66

Cerraduras para puertas de emergencia y puertas antipánico, según EN 179

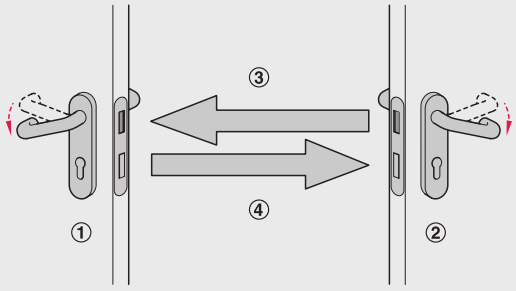
	Modelo	Cantidad de puertas 1	Cantidad de puertas 2	Función antipánico B	Función antipánico E	Entrada mm 35/ 40/45	Entrada mm 55	Entrada mm 65	Frente 20	Frente 24	Página
Para 1 puerta, cerradura para insertar											
	801	✓			✓			✓		✓	2.82
	1013 PZW	✓			✓		✓	✓	✓	✓	2.83

DGH-B-INT 2019, HDE-es, 12/18; Medidas sin compromiso. Nos reservamos el derecho a introducir cambios en la fabricación.

Función de puerta de emergencia B – Función de conmutación

Mediante la manilla en el lado exterior se puede utilizar la puerta como puerta de comunicación:
> Puertas de pasillos en administraciones y edificios de oficinas
> Puertas de pasillos en residencias para ancianos
> Puertas de entrada lateral
> Entradas laterales en guarderías, colegios y hoteles

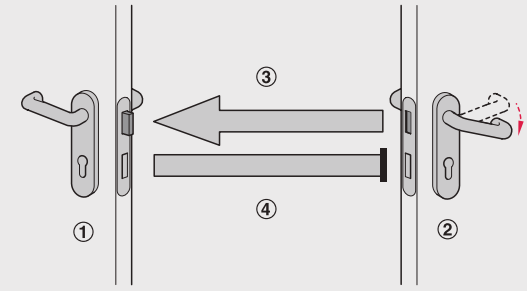
B



① Exterior
② Interior
③ Acceso hacia el exterior
④ Acceso hacia el interior

Posición básica: funcionamiento desde el interior y desde el exterior

Acceso desde los dos lados accionando la manilla.
El resbalón se retrae al accionar la manilla, el cuadradillo de la cerradura se acopla por los dos lados.



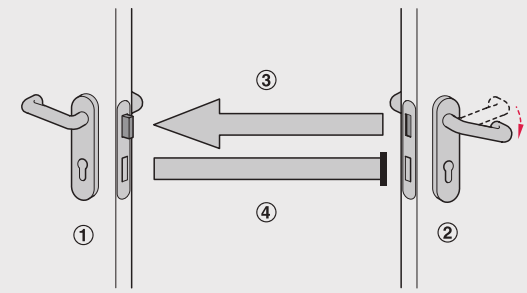
① Exterior
② Interior
③ Acceso hacia el exterior
④ Sin acceso hacia el interior

Posición básica: Funcionamiento desde el exterior

El cuadradillo está desacoplado; el cierre se encuentra en posición neutra. La puerta se puede abrir desde el exterior solamente con la llave. Al girar la llave se acopla el cuadradillo de la cerradura y la puerta se puede abrir accionando la manilla. Para desacoplar la nuez y devolverla a la posición neutra es preciso girar la llave nuevamente.

Funcionamiento desde el interior

La puerta se puede abrir en cualquier momento hacia el exterior en el sentido de evacuación.



① Exterior
② Interior
③ Acceso hacia el exterior
④ Sin acceso hacia el interior

Bloqueo

En las cerraduras automáticas se bloquean el resbalón y la palanca de forma automática.

Funcionamiento desde el exterior

El cuadradillo está desacoplado; el cierre se encuentra en posición neutra. La puerta se puede abrir desde el exterior solamente con la llave. Al girar la llave se acopla el cuadradillo de la cerradura y la puerta se puede abrir accionando la manilla. Para desacoplar la nuez y devolverla a la posición neutra es preciso girar la llave nuevamente.

Funcionamiento desde el interior

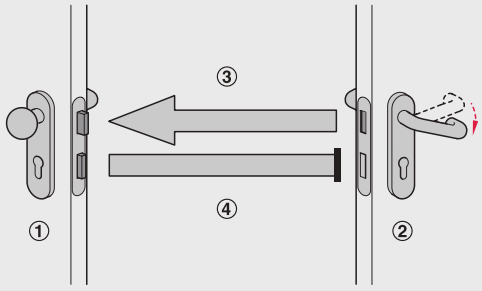
La puerta se puede abrir en cualquier momento hacia el exterior en el sentido de evacuación.

DGH-B-INT 2019, HDE-es, 12/18; Medidas sin compromiso. Nos reservamos el derecho a introducir cambios en la fabricación.

Accioamiento del resbalón con la llave: función E

Las puertas con pomo exterior fijo solo se pueden abrir desde el exterior utilizando una llave.

La función de accionamiento del resbalón con la llave (función E) se utiliza en:
> Puertas en cuartos de transformadores y de calderas
> Instalaciones de ascensores
> Garajes subterráneos
> Puertas de entrada en almacenes y en centros comerciales
> Puertas de entrada a edificios de apartamentos y de viviendas



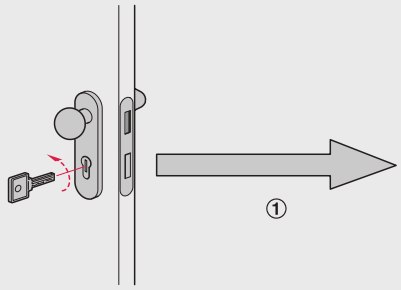
① Exterior
② Interior
③ Acceso hacia el exterior
④ Sin acceso hacia el interior

Posición básica: funcionamiento desde el exterior

Como herraje solo se permite aplicar un pomo fijo.
Solo se puede acceder al interior con una llave. Al girar la llave se retrae el resbalón.

Funcionamiento desde el interior

La puerta se puede abrir en cualquier momento hacia el exterior en el sentido de evacuación.



① Acceso hacia el interior

Bloqueo

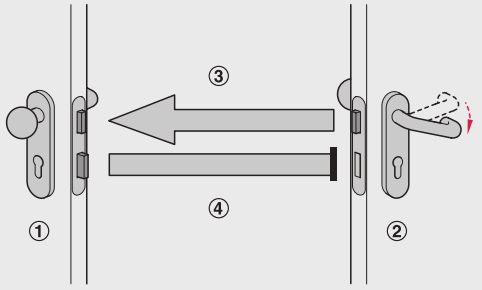
En las cerraduras automáticas se bloquean de forma automática el resbalón y la palanca.

Funcionamiento desde el exterior

Acceso solamente con llave. Al girar la llave se retráe el resbalón.

Funcionamiento desde el interior

La puerta se puede abrir en cualquier momento hacia el exterior en el sentido de evacuación.



① Exterior
② Interior
③ Acceso hacia el exterior
④ Sin acceso hacia el interior

DGH-B-INT 2019, HDE-es, 12/18; Medidas sin compromiso. Nos reservamos el derecho a introducir cambios en la fabricación.

Cierre antipánico
PASS

EN 1125



> Campo de aplicación:	Para puertas de madera, acero y aluminio, adecuado para sistemas de control de acceso en combinación con el abrepuertas eléctrico
> Material:	Carcasa: acero
> Norma:	Certificación según EN 1125
> Ancho de la puerta:	≤1100 mm
> Altura de puerta:	≤2400 mm
> Peso de puerta:	≤200 kg
> Grosor de puerta:	≤60 mm
> Cuadradillo:	8 mm
> Modelo:	Aplicable para DIN izquierda y DIN derecha

F

	Gris	Negro
Cierre antipánico con un punto de cierre	901.02.400	901.02.780
Cierre antipánico con dos puntos de cierre	901.02.782	901.02.783

Empaque: 1 pieza

Nota de pedido
Por favor, pedir por separado la manilla para el lado exterior.

Manilla para lado exterior ►AH 2.55

DGH-B-INT 2019, HDE-es, 12/18; Medidas sin compromiso. Nos reservamos el derecho a introducir cambios en la fabricación.

Manilla exterior

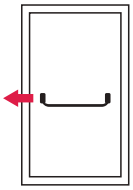
EN 1125



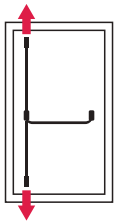


> Campo de aplicación: Para cierre antipánico PASS con un punto de cierre
> Grosor de puerta: ≤60 mm

Sistema de cierre para 1 puerta

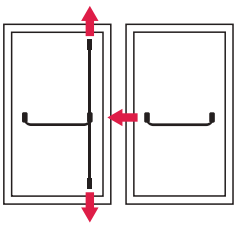


Interior: Cierre antipánico con un punto de cierre
Exterior: Manilla exterior

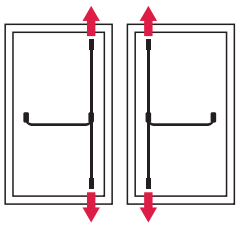


Interior: Cierre antipánico con dos puntos de cierre
Exterior: –

Sistema de cierre para 2 puerta



Interior: Batiente activa: cierre antipánico con un punto de cierre
batiente inactiva: cierre antipánico con dos puntos de cierre
Exterior: Manilla exterior



Interior: Batiente activa: cierre antipánico con dos puntos de cierre
batiente inactiva: cierre antipánico con dos puntos de cierre
Exterior: –

	Gris	Negro
Manilla exterior	901.02.401	901.02.781

Empaque: 1 pieza

Nota de pedido
En el volumen de suministro se incluye una manilla de puerta y un semibombillo 10/31,5 mm

Cierre antipánico PASS ►AH 2.54

DGH-B-INT 2019, HDE-es, 12/18; Medidas sin compromiso. Nos reservamos el derecho a introducir cambios en la fabricación.

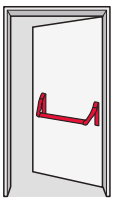
Juego completo Modelo PED 100
Para una puerta batiente

B
EN 1125



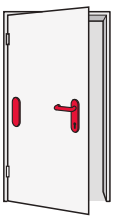
Descripción de la función

Interior



La puerta se puede abrir con el tirador en forma de barra (función de puerta de emergencia) y enclavar con la llave. La función antipánico B (función de conmutación) es solo permisible con la llave extraída, de lo contrario se puede dañar la cerradura.

Exterior



La puerta se puede abrir con la llave y la manilla y se puede enclavar con la llave.

Protección contra fuego y estanqueidad al paso de humo

F Para ejecuciones resistentes contra fuego según EN 1634

Acotación de los diferentes componentes del juego desde página 2.71	
Cerradura de embutir antipánico	Ilustr. 1
Juego de brazo de palanca con barra de tirador	Ilustr. 2
Barra de presión	Ilustr. 3
Contrachapa	Ilustr. 4
Manilla con escudo corto redondeado	Ilustr. 7

DGH-B-INT 2019, HDE-es, 12/18; Medidas sin compromiso. Nos reservamos el derecho a introducir cambios en la fabricación.

> Campo de aplicación:	Para 1 puerta de madera o acero, para puertas sin galce (frente 24 mm), para bombillo
> Material:	Cerradura: acero, herrajes: mecanismo de tirador de acero, contrachapa: acero
> Acabado:	Cerradura: galvanizado, herrajes: mecanismo de tirador negro, contrachapa: galvanizado
> Para altura de puerta:	≤2500 mm
> Peso de la puerta:	≤200 kg
> Medida de entrada A:	65 mm
> Frente:	24 mm
> Distancia B:	72 mm
> Cuadradillo:	9 mm
> Fijación:	Aplicable para DIN izquierda ó DIN derecha
> Norma:	Certificado según EN 1125:2008
> Clase:	3 7 6 B 1 4 2 1 A A

Volumen de suministro
1 juego de brazo de palanca con barra de tirador
1 manilla con escudo corto sobre el lado exterior
1 cerradura de embutir antipánico
1 contrachapa

Color	Nº de ref.
Rojo	911.30.152
Color acero inoxidable	911.30.153

Nota de pedido
Solo el set completo cumple con la norma EN 1125 (cierres antipánico con barra antipánico horizontal para puertas en vías de evacuación).
Cualquier cambio del set completo, por ejemplo la sustitución de componentes individuales, no cumple con la norma EN 1125.
En caso de duda pida asesoramiento.

Medición de los herrajes ►AH 2.71

DGH-B-INT 2019, HDE-es, 12/18; Medidas sin compromiso. Nos reservamos el derecho a introducir cambios en la fabricación.

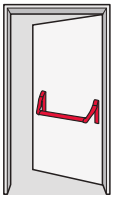
Juego completo Modelo PED 100

Para una puerta batiente



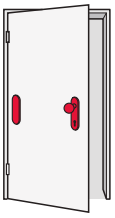
Descripción de la función

Interior



La puerta se puede abrir con el tirador en forma de barra (función de puerta de emergencia) y enclavar con la llave. La función antipánico E (con función de actuación del resbalón con la llave) es solo permisible con la llave retirada, puesto que al contrario la cerradura se podría dañar.

Exterior



La hoja de la puerta se puede abrir y bloquear con la llave.

Protección contra fuego y estanqueidad al paso de humo

F Para puertas de protección contra fuego y estanqueidad al paso de humo según DIN 4102 y resistentes contra fuego según EN 1634.

Acotación de los diferentes componentes del juego desde página 2.71	
Cerradura de embutir antipánico	Ilustr. 1
Juego de brazo de palanca con barra de tirador	Ilustr. 2
Barra de presión	Ilustr. 3
Contrachapa	Ilustr. 4
Escudo corto con pomo redondeado	Ilustr. 6

DGH-B-INT 2019, HDE-es, 12/18; Medidas sin compromiso. Nos reservamos el derecho a introducir cambios en la fabricación.

> Campo de aplicación:	Para 1 puerta de madera o acero, para puertas sin galce (frente 24 mm), para bombillo
> Material:	Cerradura: acero, herrajes: mecanismo de tirador de acero, contrachapa: acero
> Acabado:	Cerradura: galvanizado, herrajes: mecanismo de tirador negro, contrachapa: galvanizado
> Para altura de puerta:	≤2500 mm
> Peso de la puerta:	≤200 kg
> Medida de entrada A:	65 mm
> Frente:	24 mm
> Distancia B:	72 mm
> Cuadradillo:	9 mm
> Fijación:	Aplicable para DIN izquierda ó DIN derecha
> Norma:	Certificado según EN 1125:2008
> Clase:	3 7 6 B 1 4 2 1 A A

Volumen de suministro
1 juego de brazo de palanca con barra de tirador
1 pomo con escudo corto sobre el lado exterior
1 cerradura de embutir antipánico
1 contrachapa

Color	Nº de ref.
Rojo	911.30.150
Color acero inoxidable	911.30.151

Nota de pedido
Solo el set completo cumple con la norma EN 1125 (cierres antipánico con barra antipánico horizontal para puertas en vías de evacuación).
Cualquier cambio del set completo, por ejemplo la sustitución de componentes individuales, no cumple con la norma EN 1125.
En caso de duda pida asesoramiento.

Medición de los herrajes ►AH 2.71

DGH-B-INT 2019, HDE-es, 12/18; Medidas sin compromiso. Nos reservamos el derecho a introducir cambios en la fabricación.

Juego completo Modelo PED 100
Para una puerta batiente

B

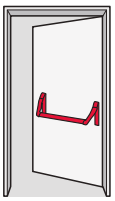
EN 1125



① Con barra de tirador

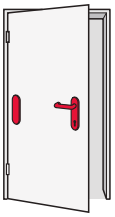
Descripción de la función

Interior



La puerta se puede abrir con el tirador en forma de barra (función de puerta de emergencia) y enclavar con la llave. La función antipánico B (función de conmutación) es solo permisible con la llave extraída, de lo contrario se puede dañar la cerradura.

Exterior



La puerta se puede abrir con la llave y la manilla y se puede enclavar con la llave.

Protección contra fuego y estanqueidad al paso de humo

F Para ejecuciones resistentes contra fuego según EN 1634

Acotación de los diferentes componentes del juego desde página 2.71	
Cerradura de embutir antipánico	Ilustr. 1
Juego de brazo de palanca con barra de tirador	Ilustr. 2
Contrachapa	Ilustr. 4
Manilla con escudo corto redondeado	Ilustr. 7

DGH-B-INT 2019, HDE-es, 12/18; Medidas sin compromiso. Nos reservamos el derecho a introducir cambios en la fabricación.

> Campo de aplicación:	Para 1 puerta de madera o acero, para puertas sin galce (frente 24 mm), para semibombillo (solo lado exterior)
> Material:	Cerradura: acero, herrajes: mecanismo de tirador de acero, contrachapa: acero
> Acabado:	Cerradura: galvanizado, herrajes: mecanismo de tirador negro, contrachapa: galvanizado
> Para altura de puerta:	≤2500 mm
> Peso de la puerta:	≤200 kg
> Medida de entrada A:	65 mm
> Frente:	24 mm
> Distancia B:	72 mm
> Cuadradillo:	9 mm
> Fijación:	Aplicable para DIN izquierda ó DIN derecha
> Norma:	Certificado según EN 1125:2008
> Clase:	3 7 6 | B 1 4 | 2 1 A | A

Volumen de suministro
1 juego de brazo de palanca con barra de tirador
1 manilla con escudo corto sobre el lado exterior
1 cerradura de embutir antipánico
1 cerradero

Color	Nº de ref.
Rojo	911.30.156
Color acero inoxidable	911.30.157

Nota de pedido
Solo el set completo cumple con la norma EN 1125 (cierres antipánico con barra antipánico horizontal para puertas en vías de evacuación).
Cualquier cambio del set completo, por ejemplo la sustitución de componentes individuales, no cumple con la norma EN 1125.
En caso de duda pida asesoramiento.

Medición de los herrajes ►AH 2.71

DGH-B-INT 2019, HDE-es, 12/18; Medidas sin compromiso. Nos reservamos el derecho a introducir cambios en la fabricación.

Juego completo Modelo PED 100
Para una puerta batiente

E
EN 1125

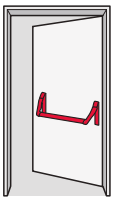
2



① Con barra de tirador

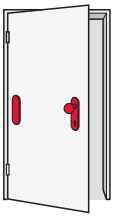
Descripción de la función

Interior



La puerta se puede abrir con el tirador en forma de barra (función de puerta de emergencia) y enclavar con la llave. La función antipánico E (con función de actuación del resbalón con la llave) es solo permisible con la llave retirada, puesto que al contrario la cerradura se podría dañar.

Exterior



La hoja de la puerta se puede abrir y bloquear con la llave.

Protección contra fuego y estanqueidad al paso de humo

F Para ejecuciones resistentes contra fuego según EN 1634

Acotación de los diferentes componentes del juego desde página 2.71	
Cerradura de embutir antipánico	Ilustr. 1
Juego de brazo de palanca con barra de tirador	Ilustr. 2
Contrachapa	Ilustr. 4
Escudo corto con pomo redondeado	Ilustr. 6

DGH-B-INT 2019, HDE-es, 12/18; Medidas sin compromiso. Nos reservamos el derecho a introducir cambios en la fabricación.

> Campo de aplicación:	Para 1 puerta de madera o acero, para puertas sin galce (frente 24 mm), para semibombillo (solo lado exterior)
> Material:	Cerradura: acero, herrajes: mecanismo de tirador de acero, contrachapa: acero
> Acabado:	Cerradura: galvanizado, herrajes: mecanismo de tirador negro, contrachapa: galvanizado
> Para altura de puerta:	≤2500 mm
> Peso de la puerta:	≤200 kg
> Medida de entrada A:	65 mm
> Frente:	24 mm
> Distancia B:	72 mm
> Cuadradillo:	9 mm
> Fijación:	Aplicable para DIN izquierda ó DIN derecha
> Norma:	Certificado según EN 1125:2008
> Clase:	3 7 6 | B 1 4 | 2 1 A | A

Volumen de suministro
1 juego de brazo de palanca con barra de tirador
1 pomo con escudo corto sobre el lado exterior
1 cerradura de embutir antipánico
1 cerradero

Color	Nº de ref.
Rojo	911.30.154
Color acero inoxidable	911.30.155

Nota de pedido
Solo el set completo cumple con la norma EN 1125 (cierres antipánico con barra antipánico horizontal para puertas en vías de evacuación).
Cualquier cambio del set completo, por ejemplo la sustitución de componentes individuales, no cumple con la norma EN 1125.
En caso de duda pida asesoramiento.

Medición de los herrajes ►AH 2.71

DGH-B-INT 2019, HDE-es, 12/18; Medidas sin compromiso. Nos reservamos el derecho a introducir cambios en la fabricación.

Juego completo Modelo PED 100

Para puerta doble

B

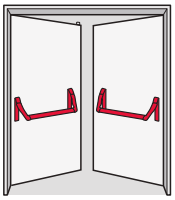
EN 179



① Con barra de tirador

Descripción de la función

Interior



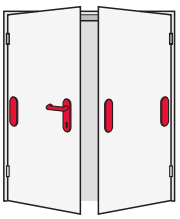
Batiente activa

La batiente activa se puede abrir con el tirador en forma de barra (función de puerta de emergencia) y enclavar con la llave.
La función antipánico B (función de conmutación) es solo permisible con la llave extraída, de lo contrario se puede dañar la cerradura.

Batiente inactiva

La batiente inactiva y la batiente activa se pueden abrir con el tirador en forma de barra (función de puerta de emergencia de doble efecto). Al cerrar la batiente inactiva se bloquea esta automáticamente por medio de palancas de transmisión (varillas).

Exterior



Batiente activa

La batiente activa se puede abrir con la llave y con la manilla y se puede enclavar con la llave.

Protección contra fuego y estanqueidad al paso de humo

F Para ejecuciones resistentes contra fuego según EN 1634

Acotación de los diferentes componentes del juego desde página 2.71	
Cerradura de embutir antipánico	Ilustr. 1
Juegos de brazo de palanca con barra de tirador	Ilustr. 2
Manilla con escudo corto redondeado	Ilustr. 7
Cerradura con palanca de transmisión (varilla)	Ilustr. 10
Casquillo de cierre arriba	Ilustr. 11
Cerradura conmutable	Ilustr. 12
Juego de palancas de transmisión	Ilustr. 13
Placa de guía para la palanca redondeada	Ilustr. 14
Cerradero para suelo	Ilustr. 15

DGH-B-INT 2019, HDE-es, 12/18; Medidas sin compromiso. Nos reservamos el derecho a introducir cambios en la fabricación.

> Campo de aplicación:	Para puerta doble de madera o acero, para puertas sin galce (frente 24 mm), para bombillo
> Material:	Cerradura: acero, herrajes: mecanismo de tirador de acero, contrachapa: acero
> Acabado:	Cerradura: galvanizado, herrajes: mecanismo de tirador negro, contrachapa: galvanizado
> Para altura de puerta:	≤2500 mm
> Peso de la puerta:	≤200 kg
> Medida de entrada A:	65 mm
> Frente:	24 mm
> Distancia B:	72 mm
> Cuadradillo:	9 mm
> Fijación:	Aplicable para DIN izquierda ó DIN derecha
> Norma:	Certificado según EN 1125:2008
> Clase:	3 | 7 | 6 | B | 1 | 4 | 2 | 1 | A | A/C*

* A = batiente activa
C = batiente inactiva

Volumen de suministro
2 juegos de brazo de palanca con barra de tirador
1 manilla con escudo corto sobre el lado exterior
1 cerradura de embutir antipánico
1 cerradura con palanca de transmisión (varilla)
1 casquillo de cierre superior
1 cerradura conmutable
1 palanca de transmisión (varilla) arriba
1 palanca de transmisión (varilla) abajo
1 placa de guía para la palanca redondeada
1 cerradero para suelo

Color	Nº de ref.
Rojo	911.31.074
Color acero inoxidable	911.31.075

Nota de pedido
Solo el set completo cumple con la norma EN 1125 (cierres antipánico con barra antipánico horizontal para puertas en vías de evacuación).
Cualquier cambio del set completo, por ejemplo la sustitución de componentes individuales, no cumple con la norma EN 1125.
En caso de duda pida asesoramiento.

Medición de los herrajes ►AH 2.71

DGH-B-INT 2019, HDE-es, 12/18; Medidas sin compromiso. Nos reservamos el derecho a introducir cambios en la fabricación.

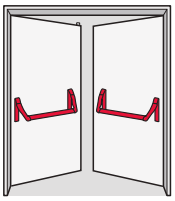
Juego completo Modelo PED 100
Para puerta doble



① Con barra de tirador

Descripción de la función

Interior



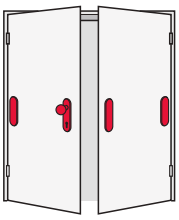
Batiente activa

La batiente activa se puede abrir con el tirador en forma de barra (función de puerta de emergencia) y enclavar con la llave. La función antipánico E (con función de actuación del resbalón con la llave) solo se permite con la llave extraída, puesto que al contrario se puede dañar la cerradura.

Batiente inactiva

La batiente inactiva y la batiente activa se pueden abrir con el tirador en forma de barra (función de puerta de emergencia de doble efecto). Al cerrar la batiente inactiva, ésta se enclava automáticamente mediante palancas de transmisión.

Exterior



Batiente activa

La batiente activa se puede abrir con la llave y con la manilla y se puede enclavar con la llave.

Protección contra fuego y estanqueidad al paso de humo

F Para ejecuciones resistentes contra fuego según EN 1634

Acotación de los diferentes componentes del juego desde página 2.71	
Cerradura de embutir antipánico	Ilustr. 1
Juegos de brazo de palanca con barra de tirador	Ilustr. 2
Escudo corto con pomo redondeado	Ilustr. 6
Cerradura con palanca de transmisión (varilla)	Ilustr. 10
Casquillo de cierre arriba	Ilustr. 11
Cerradura conmutable	Ilustr. 12
Juego de palancas de transmisión	Ilustr. 13
Placa de guía para la palanca redondeada	Ilustr. 14
Cerradero para suelo	Ilustr. 15

DGH-B-INT 2019, HDE-es, 12/18; Medidas sin compromiso. Nos reservamos el derecho a introducir cambios en la fabricación.

> Campo de aplicación:	Para puerta doble de madera o acero, para puertas sin galce (frente 24 mm), para bombillo
> Material:	Cerradura: acero, herrajes: mecanismo de tirador de acero, contrachapa: acero
> Acabado:	Cerradura: galvanizado, herrajes: mecanismo de tirador negro, contrachapa: galvanizado
> Para altura de puerta:	≤2500 mm
> Peso de la puerta:	≤200 kg
> Medida de entrada A:	65 mm
> Frente:	24 mm
> Distancia B:	72 mm
> Cuadradillo:	9 mm
> Fijación:	Aplicable para DIN izquierda ó DIN derecha
> Norma:	Certificado según EN 1125:2008
> Clase:	**Con barra de tirador:**

3	7	6	B	1	4	2	1	A	A/C*

* A = batiente activa
C = batiente inactiva

Volumen de suministro
2 juegos de brazo de palanca con barra de tirador
1 pomo con escudo corto sobre el lado exterior
1 cerradura de embutir antipánico
1 cerradura con palanca de transmisión (varilla)
1 casquillo de cierre superior
1 cerradura conmutable
1 palanca de transmisión (varilla) arriba
1 palanca de transmisión (varilla) abajo
1 placa de guía para la palanca redondeada
1 cerradero para suelo

Color	Nº de ref.
Rojo	911.31.072
Color acero inoxidable	911.31.073

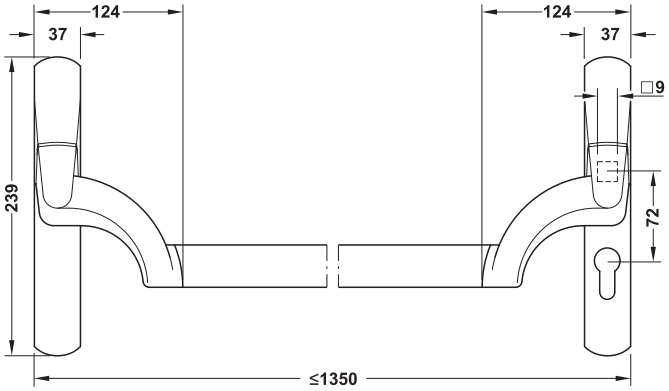
Nota de pedido
Solo el set completo cumple con la norma EN 1125 (cierres antipánico con barra antipánico horizontal para puertas en vías de evacuación).
Cualquier cambio del set completo, por ejemplo la sustitución de componentes individuales, no cumple con la norma EN 1125.
En caso de duda pida asesoramiento.

Medición de los herrajes ►AH 2.71

DGH-B-INT 2019, HDE-es, 12/18; Medidas sin compromiso. Nos reservamos el derecho a introducir cambios en la fabricación.

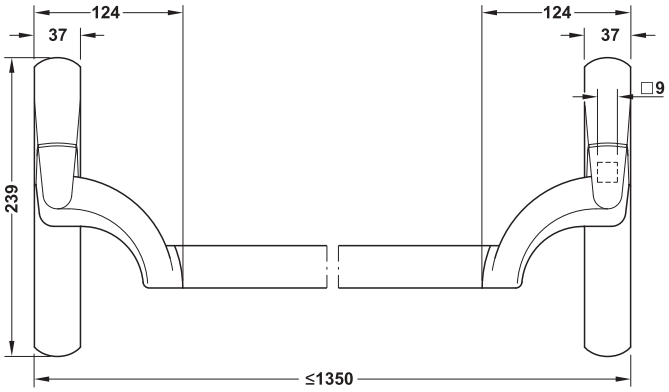
Cierre antipánico PED 100





Con taladro de bombillo





Sin taladro de bombillo

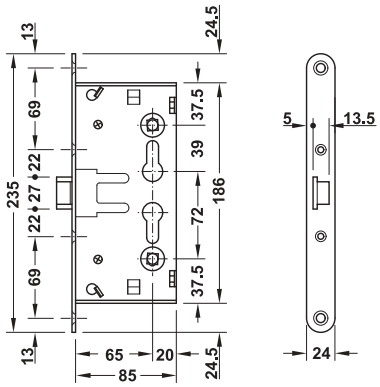
> Campo de aplicación: Para puertas cortafuegos
> Material: Mecanismo de tirador: acero
> Color: Mecanismo de tirador: negro
> Acabado: Mecanismo de tirador: recubierto con polvo sinterizado
> Norma: EN 1125 en combinación con accesorios autorizados
> Para ancho de puerta: ≤1400 mm
> Peso de la puerta: ≤200 kg
> Medida de entrada A: 65 mm

Material	Acabado	Color	Con taladro de bombillo	Sin taladro de bombillo
Barra: acero	Recubierto con polvo sinterizado	Barra: rojo	901.02.439	901.02.429
Barra: acero inoxidable	Mate	–	903.03.010	903.03.012

DGH-B-INT 2019, HDE-es, 12/18; Medidas sin compromiso. Nos reservamos el derecho a introducir cambios en la fabricación.

Cerradura para insertar PED 100
Función antipánico B



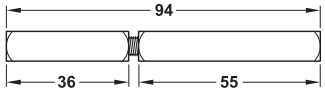


> Campo de aplicación: Batiente activa de puertas antipánico
> Material: Acero
> Acabado: Galvanizado
> Modelo: Para bombillo
> Medida de entrada A: 65 mm
> Distancia B: 72 mm
> Cuadradillo: Dividido 9 mm

	Nº de ref.
Cerradura antipánico	911.52.112

→ Cuadradillo de la manilla PED 100
Para cerradura para insertar



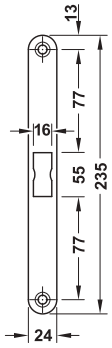


> Material: Acero
> Cuadradillo: Dividido 9 mm

	Nº de ref.
Cuadradillo de la manilla	909.09.909

Contrachapa PED 100



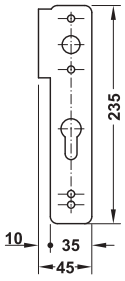


> Campo de aplicación: Adecuado para cerradura antipánico
> Material: Acero
> Acabado: Galvanizado

	Nº de ref.
Placa de cierre	911.39.287

Juego de herrajes de protección contra fuego Para PED 100





> Campo de aplicación: Puertas cortafuegos
> Material: Grafito

	Nº de ref.
Base impermeabilizante	901.02.343

DGH-B-INT 2019, HDE-es, 12/18; Medidas sin compromiso. Nos reservamos el derecho a introducir cambios en la fabricación.

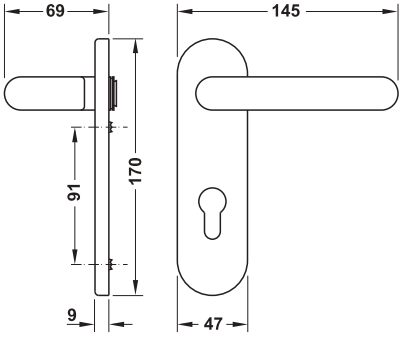
Accesorios PED 100

EN 1125

CAD

→ Manilla
Para lado exterior



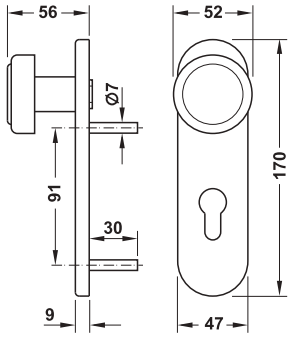


> Color: Negro

	Nº de ref.
Manilla	911.52.126

→ Pomo
Para lado exterior





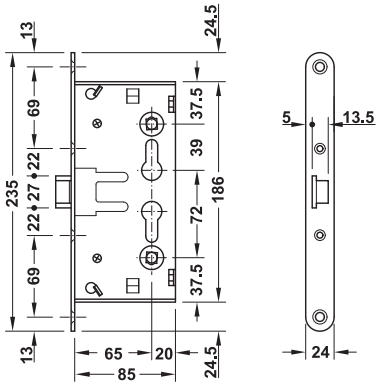
> Color: Negro

	Nº de ref.
Pomo	911.52.127

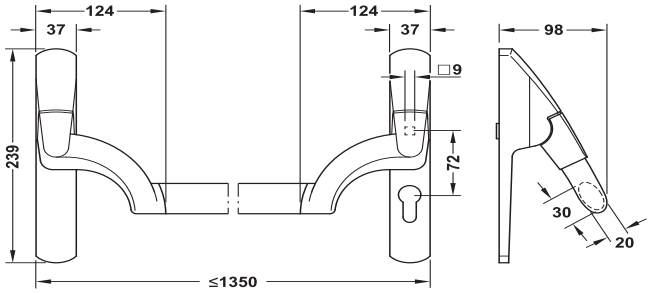
DGH-B-INT 2019, HDE-es, 12/18; Medidas sin compromiso. Nos reservamos el derecho a introducir cambios en la fabricación.

Medidas de los herrajes

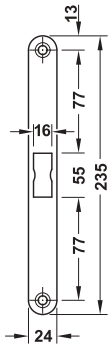
Ilustr. 1: Cerradura de embutir antipánico



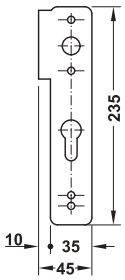
Ilustr. 2: Juego de brazo de palanca con barra de tirador



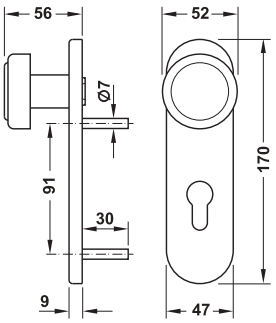
Ilustr. 4: Contrachapa



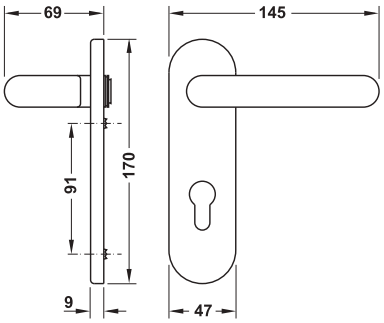
Ilustr. 5: Juego de herrajes de protección contra fuego



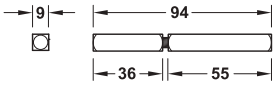
Ilustr. 6: Escudo corto con pomo



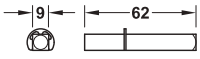
Ilustr. 7: Manilla sobre escudo corto



Ilustr. 8: Cuadradillo para manilla (manilla / manilla)

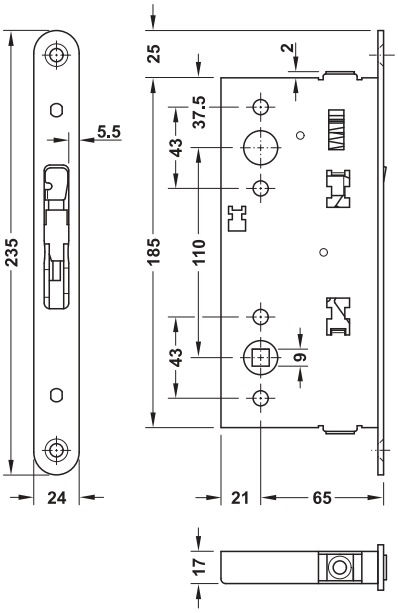


Ilustr. 9: Cuadradillo manilla/llave

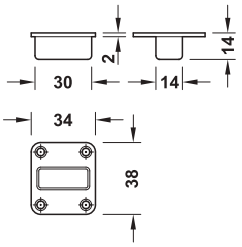


DGH-B-INT 2019, HDE-es, 12/18; Medidas sin compromiso. Nos reservamos el derecho a introducir cambios en la fabricación.

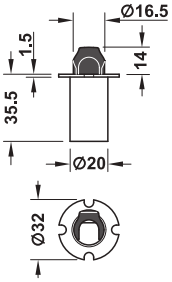
Ilustr. 10: Cerradura con palanca de transmisión (varilla)



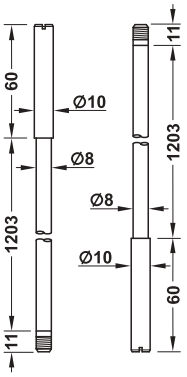
Ilustr. 11: Casquillo de cierre superior



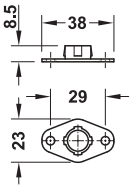
Ilustr. 12: Cerrojo de llave



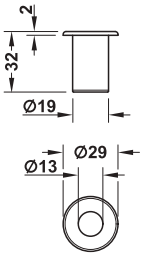
Ilustr. 13: Juego de palancas de transmisión



Ilustr. 14: Placa de guía para la palanca redondeada



Ilustr. 15: Cerradero para suelo



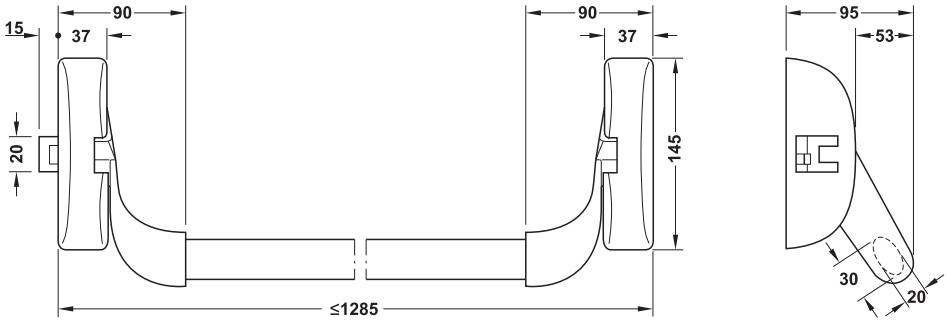
DGH-B-INT 2019, HDE-es, 12/18; Medidas sin compromiso. Nos reservamos el derecho a introducir cambios en la fabricación.

Cierre antipánico PED 200

EN 1125

La llave acciona el resbalón





> Campo de aplicación:	Para puertas cortafuegos
> Material:	Mecanismo de tirador: acero
> Color:	Cubierta: negro
> Acabado:	Mecanismo de tirador: recubierto con polvo sinterizado
> Modelo:	Módulo básico
> Norma:	EN 1125 en combinación con accesorios autorizados
> Para ancho de puerta:	≤1300 mm
> Peso de la puerta:	≤200 kg
> Cuadradillo:	8 mm

Material	Acabado	Nº de ref.
Barra: acero inoxidable	Mate	903.03.014

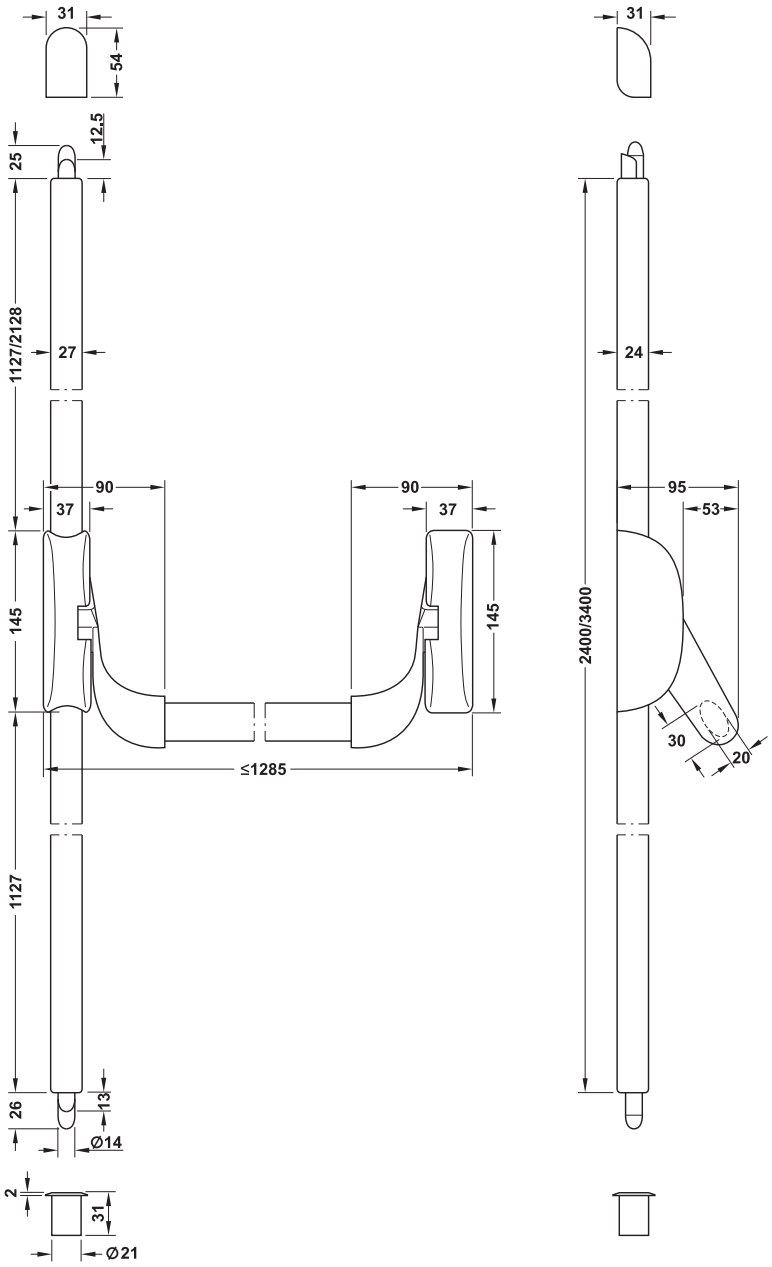
DGH-B-INT 2019, HDE-es, 12/18; Medidas sin compromiso. Nos reservamos el derecho a introducir cambios en la fabricación.

Cierre antipánico PED 210

EN 1125

Cierre vertical, la llave acciona el resbalón





> Campo de aplicación:	Para puertas cortafuegos
> Material:	Mecanismo de tirador: acero
> Color:	Cubierta: negro
> Acabado:	Mecanismo de tirador: recubierto con polvo sinterizado
> Modelo:	Módulo básico con bloqueo vertical
> Norma:	EN 1125 en combinación con accesorios autorizados
> Para altura de puerta:	≤2400 mm
> Para ancho de puerta:	≤1300 mm
> Peso de la puerta:	≤200 kg
> Cuadradillo:	8 mm

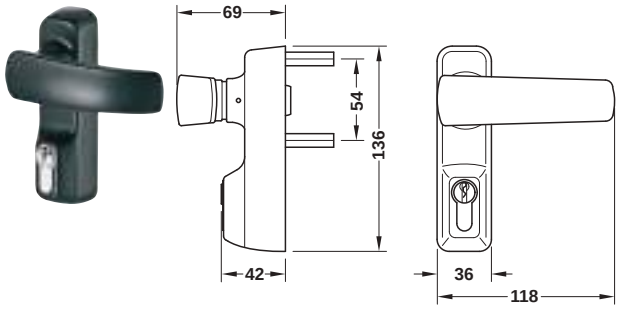
Material	Acabado	Nº de ref.
Barra: acero inoxidable	Mate	903.03.016

DGH-B-INT 2019, HDE-es, 12/18; Medidas sin compromiso. Nos reservamos el derecho a introducir cambios en la fabricación.

Piezas de accesorios PED 200 y PED 210

EN 1125

→ Manilla
Para lado exterior

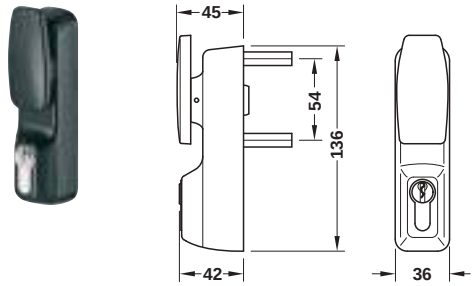


> Color: Negro

	Nº de ref.
Manilla	911.52.113

Nota de pedido
Cuadradillo para manilla incluido en el volumen de suministro.

→ Pomo
Para lado exterior



> Color: Negro

	Nº de ref.
Pomo	911.52.114

Nota de pedido
Cuadradillo para manilla incluido en el volumen de suministro.

DGH-B-INT 2019, HDE-es, 12/18; Medidas sin compromiso. Nos reservamos el derecho a introducir cambios en la fabricación.

Cierre antipánico según ANSI A 156, Recto 3

> Campo de aplicación:	Para puertas con galce o sin galce, puertas dobles o de una puerta de madera o acero
> Utilizable para:	Puertas cortafuegos y cortahumos
> Material:	Acero inox.
> Acabado:	Mate
> Ancho de la puerta:	840–914 mm
> Grosor de puerta:	43,9–50,8 mm
> Fijación:	Aplicable para DIN izquierda y DIN derecha
> Norma:	Corresponde a ANSI A 156, Clase 3/listado UL

Función

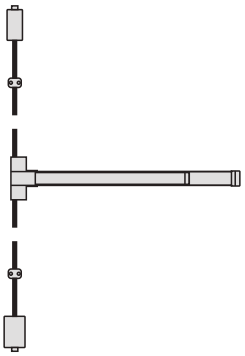
Apertura de la puerta desde el interior: mediante pulsación de la barra antipánico.
Apertura de la puerta desde el exterior (opcional): mediante actuación de la manilla de puerta. La llave bloquea o abre la manilla de puerta (función de llave decorativa ANSI).

Composición de producto

Para 1 puerta

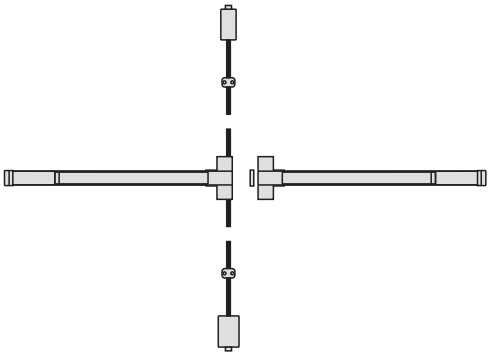


Interior: 1 barra antipánico Ⓐ
Exterior: 1 manilla sobre escudo Ⓓ,
manilla sobre roseta Ⓔ y 1 roseta con tirador Ⓕ

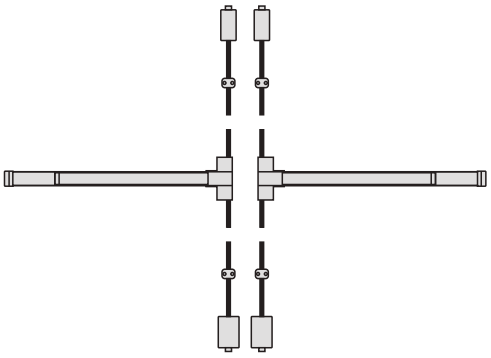


Interior: 1 barra antipánico con barra de bloqueo vertical Ⓑ
Exterior: 1 manilla sobre escudo Ⓓ,
manilla sobre roseta Ⓔ y 1 roseta con tirador Ⓕ

Para 2 puerta



Interior: batiente activa: 1 barra antipánico Ⓐ
batiente inactiva: 1 barra antipánico con
barra de bloqueo vertical Ⓑ
y 1 contrachapa Ⓒ
Exterior: 1 manilla sobre escudo Ⓓ,
manilla sobre roseta Ⓔ y 1 roseta con tirador Ⓕ

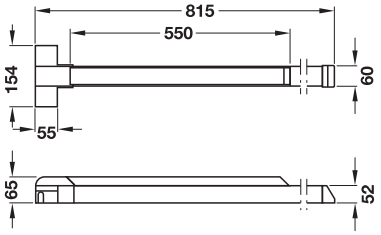


Interior: batiente activa y batiente inactiva: 1 barra antipánico con barra de bloqueo vertical cada una Ⓑ
Exterior: 1 manilla sobre escudo Ⓓ,
manilla sobre roseta Ⓔ y 1 roseta con tirador Ⓕ

DGH-B-INT 2019, HDE-es, 12/18; Medidas sin compromiso. Nos reservamos el derecho a introducir cambios en la fabricación.

→ Barra antipánico Ⓐ



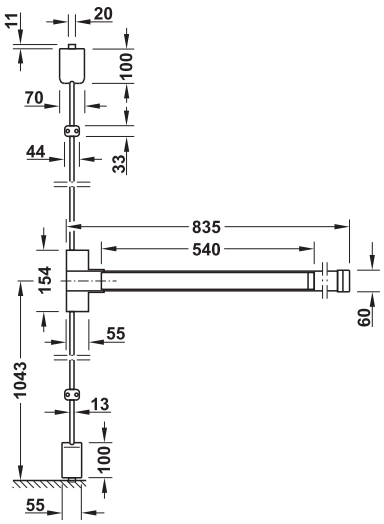


Volumen de suministro
1 barra antipánico
1 cerradero

	Nº de ref.
Barra antipánico	911.56.036

→ Barra antipánico con barra de bloqueo vertical Ⓑ

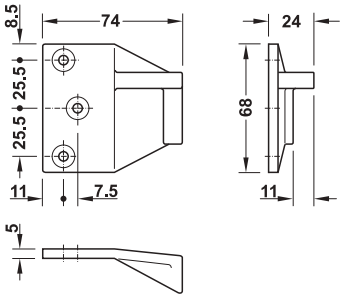




Aplicable para	Nº de ref.
Puerta 36" x 84"	911.56.037
Puerta 36" x 96"	911.56.035

→ Contrachapa Ⓒ





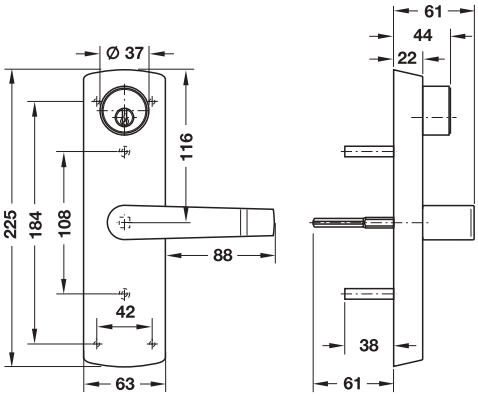
> Campo de aplicación: Para 2 puertas interiores: Batiente activa con barra antipánico Ⓐ, Batiente inactiva con barra antipánico con barra de bloqueo Ⓑ

	Nº de ref.
Placa de cierre	911.56.024

DGH-B-INT 2019, HDE-es, 12/18; Medidas sin compromiso. Nos reservamos el derecho a introducir cambios en la fabricación.

→ Manilla de puerta sobre escudo con bombillo estándar Ⓓ

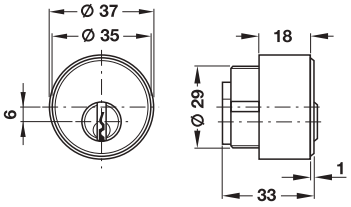




	Nº de ref.
Manilla de puerta sobre escudo	911.56.029
Adaptador para grosor de puerta 65–70 mm	911.56.026

Bombillo de instalación de cierre adecuado para Ⓓ



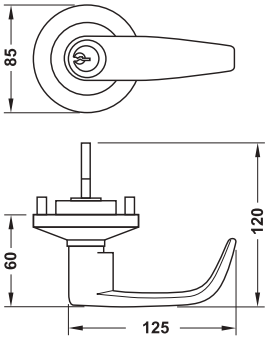


> Campo de aplicación:	Adecuado para manilla de puerta sobre escudo
> Material:	Latón
> Acabado:	Niquelado mate

	Nº de ref.
llave maestra (LLM)	916.02.436
llave maestra general (LLMG)	916.02.536

→ Manilla de puerta sobre roseta Ⓔ

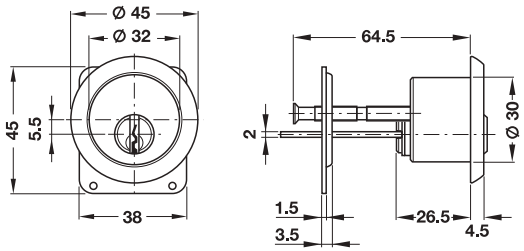




	Nº de ref.
Manilla de puerta sobre roseta	911.56.038
Adaptador para grosor de puerta 65–70 mm	911.56.019

→ Bombillo Ⓕ





> Material:	Latón
> Acabado:	Niquelado mate

	Nº de ref.
llave maestra (LLM)	916.02.435
llave maestra general (LLMG)	916.02.535

DGH-B-INT 2019, HDE-es, 12/18; Medidas sin compromiso. Nos reservamos el derecho a introducir cambios en la fabricación.

Cierre antipánico según ANSI A 156, Recto 1

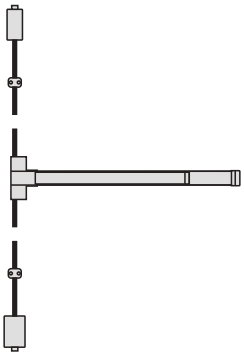
> Campo de aplicación:	Para puertas con galce o sin galce, puertas dobles o de una puerta de madera o acero
> Utilizable para:	Puertas de salida de emergencia
> Material:	Acero inox.
> Acabado:	Mate
> Ancho de la puerta:	840–914 mm
> Grosor de puerta:	40–75 mm
> Fijación:	Aplicable para DIN izquierda y DIN derecha
> Norma:	Corresponde a ANSI A 156, Clase 1/listado UL

Función
Apertura de la puerta desde el interior: mediante pulsación de la barra antipánico.
Apertura de la puerta desde el exterior (opcional): mediante actuación de la manilla de puerta. La llave bloquea o abre la manilla de puerta (función de llave decorativa ANSI).

Composición de producto
Para 1 puerta

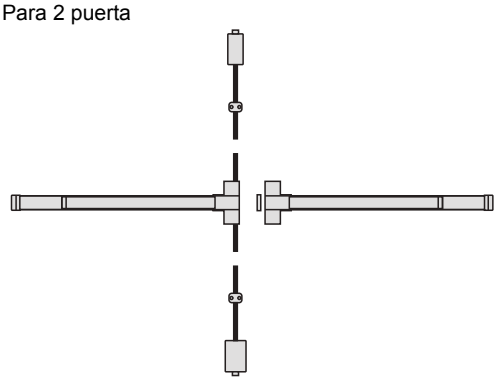


Interior: 1 barra antipánico Ⓐ
Exterior: 1 manilla sobre escudo Ⓓ,
manilla sobre roseta Ⓔ y 1 roseta con tirador Ⓕ

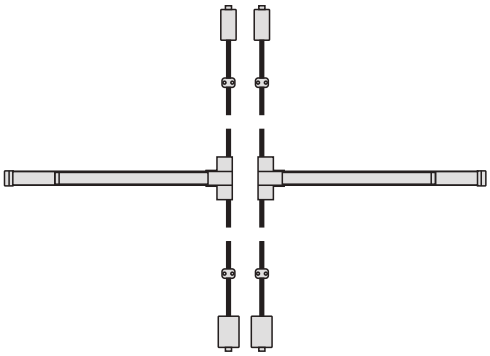


Interior: 1 barra antipánico con barra de bloqueo vertical Ⓑ
Exterior: 1 manilla sobre escudo Ⓓ,
manilla sobre roseta Ⓔ y 1 roseta con tirador Ⓕ

Para 2 puerta



Interior: batiente activa: 1 barra antipánico Ⓐ
batiente inactiva: 1 barra antipánico con
barra de bloqueo vertical Ⓑ
y 1 contrachapa Ⓒ
Exterior: 1 manilla sobre escudo Ⓓ,
manilla sobre roseta Ⓔ y 1 roseta con tirador Ⓕ

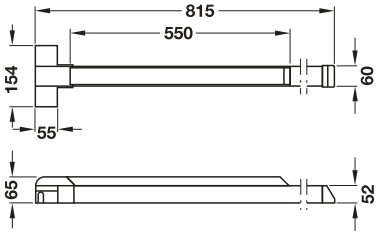


Interior: batiente activa y batiente inactiva: 1 barra antipánico con barra de bloqueo vertical cada una Ⓑ
Exterior: 1 manilla sobre escudo Ⓓ,
manilla sobre roseta Ⓔ y 1 roseta con tirador Ⓕ

DGH-B-INT 2019, HDE-es, 12/18; Medidas sin compromiso. Nos reservamos el derecho a introducir cambios en la fabricación.

→ Barra antipánico Ⓐ



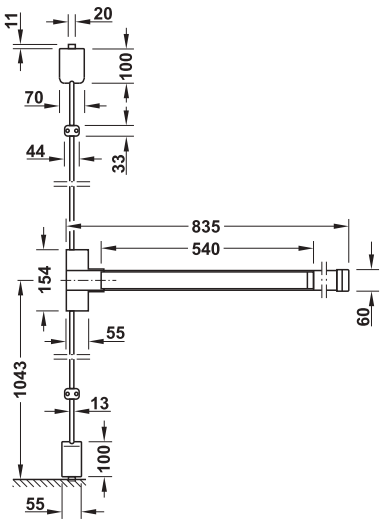


Volumen de suministro
1 barra antipánico
1 cerradero

	Nº de ref.
Barra antipánico	911.52.634

→ Barra antipánico con barra de bloqueo vertical Ⓑ

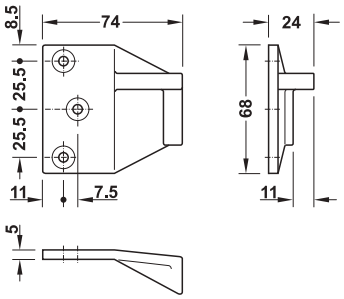




Ancho de la puerta mm	Nº de ref.
840–914	911.56.039

→ Contrachapa Ⓒ





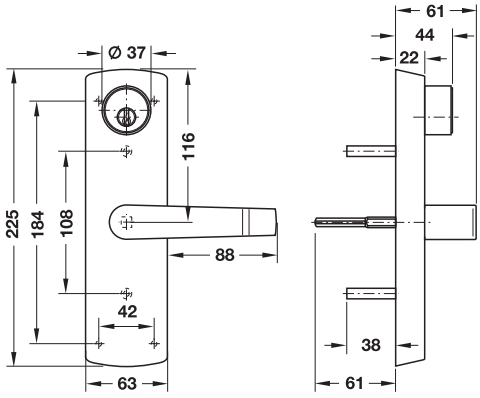
> Campo de aplicación: Para 2 puertas interiores: Batiente activa con barra antipánico Ⓐ, Batiente inactiva con barra antipánico con barra de bloqueo Ⓑ

	Nº de ref.
Placa de cierre	911.56.024

DGH-B-INT 2019, HDE-es, 12/18; Medidas sin compromiso. Nos reservamos el derecho a introducir cambios en la fabricación.

→ Manilla de puerta sobre escudo con bombillo estándar Ⓓ

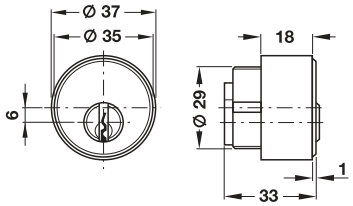




	Nº de ref.
Manilla de puerta sobre escudo	911.56.029
Adaptador para grosor de puerta 65–70 mm	911.56.026

Bombillo de instalación de cierre adecuado para Ⓓ



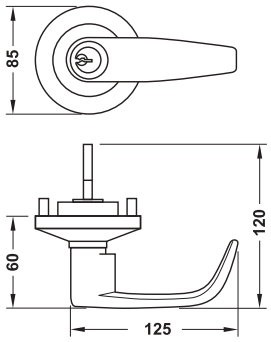


> Campo de aplicación: Adecuado para manilla de puerta sobre escudo
> Material: Latón
> Acabado: Niquelado mate

	Nº de ref.
Llave maestra (LLM)	916.02.436
Llave maestra general (LLMG)	916.02.536

→ Manilla de puerta sobre roseta Ⓔ

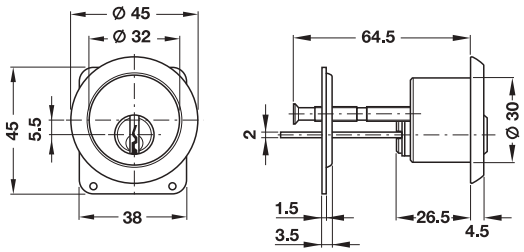




	Nº de ref.
Manilla de puerta sobre roseta	911.56.038
Adaptador para grosor de puerta 65–70 mm	911.56.019

→ Bombillo Ⓕ





> Material: latón
> Acabado: Niquelado mate

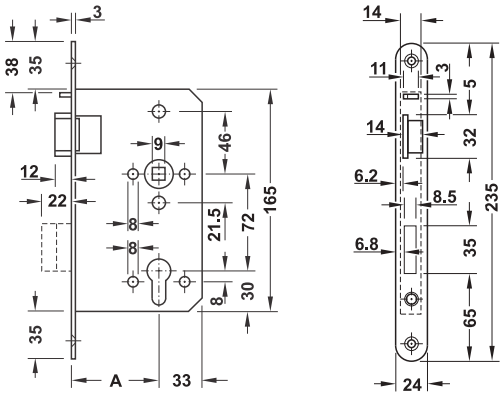
	Nº de ref.
Llave maestra (LLM)	916.02.435
Llave maestra general (LLMG)	916.02.535

DGH-B-INT 2019, HDE-es, 12/18; Medidas sin compromiso. Nos reservamos el derecho a introducir cambios en la fabricación.

Acoplable con Bombillo con pomo modelo 801

Para puertas de una batiente





> Campo de aplicación:	Para puertas con galce o sin galce de madera o acero
> Utilizable para:	Acabados para la protección contra el fuego puertas exteriores y puertas de paso
> Material:	Frente: acero inoxidable, resbalón, palanca y caja de cerradura: acero
> Acabado:	Frente: mate, resbalón y palanca: niquelado, caja de cerradura: galvanizado
> Tipo de cierre:	Preparado para bombillo con pomo con posición de extracción no definida de la nariz de cierre
> Palanca:	2 vueltas
> Cuadradillo:	Pasante de 9 mm
> Fijación:	Aplicable para DIN izquierda ó DIN derecha
> Modelo:	La llave acciona el resbalón, calidad asegurada con el símbolo de control y certificación conforme con EN 179, (nota: solo en combinación con juegos de herrajes comprobados de forma conjunta se cumple la norma EN 179)
> Norma:	Certificado según EN 179:1997 y A1:2001

Ancho del frente mm	Fijación	Nº de ref.
Entrada A 65 mm		
24	DIN izquierda	911.56.188
	DIN derecha	911.56.189

Nota de pedido

Herrajes necesarios

> Interior: manija

> Exterior: tirador de puerta fijo

Protección contra fuego y estanqueidad al paso de humo

F Puerta de protección contra fuego y estanqueidad al paso del humo según DIN 4102.

Descripción de la función

Interior

La puerta tiene en el interior una manilla. Mediante la activación de la manilla se retrae la palanca cerrada previamente y el resbalón bloqueado con la ayuda del resbalón auxiliar. La puerta se puede abrir.

Exterior

La puerta tiene en el exterior un pomo fijo. El resbalón y la palanca se pueden accionar con el bombillo con pomo. La puerta se bloquea mediante el resbalón una vez cerrada. La puerta se puede abrir solo con la ayuda del bombillo con pomo. Para abrir la puerta, mediante la actuación del bombillo con pomo el resbalón se retrae con la ayuda de la llave que acciona el resbalón. Mediante la actuación del bombillo con pomo, la puerta se puede enclavar y desenclavar adicionalmente.

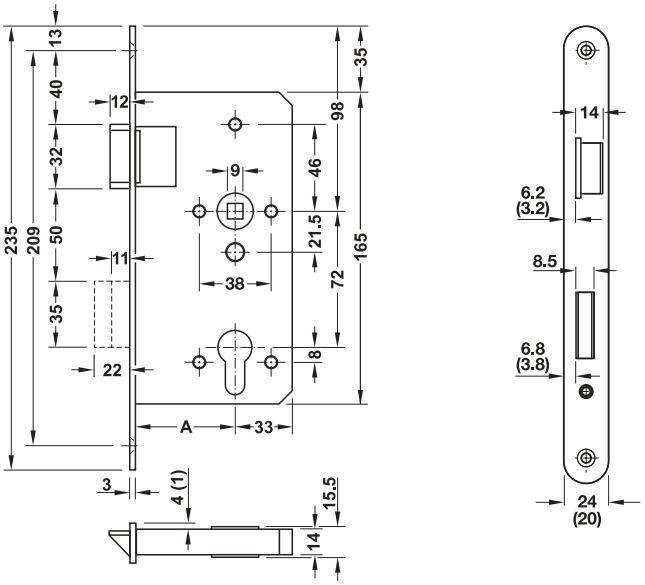
Cerraderos	►AH 2.38
Bombillo	►AH 2.102

DGH-B-INT 2019, HDE-es, 12/18; Medidas sin compromiso. Nos reservamos el derecho a introducir cambios en la fabricación.

Cerradura para insertar 1013 PZW

Para puertas de una batiente





Protección contra fuego y estanqueidad al paso de humo

F Puerta de protección contra fuego y estanqueidad al paso del humo según DIN 4102.

EN 179

> Campo de aplicación:	Para puerta simple, con galce o sin galce de madera o acero, puertas que abren hacia afuera
> Material:	Frente: acero inoxidable, resbalón y palanca: acero, caja de cerradura: acero
> Tipo de cierre:	Para bombillo
> Acabado:	Frente: mate, resbalón y palanca: niquelado, caja de cerradura: galvanizado
> Palanca:	2 vueltas
> Cuadradillo:	Pasante de 9 mm
> Modelo:	La llave acciona el resbalón
> Norma:	Certificado según EN 179:2008, (nota: solo en combinación con juegos de herrajes comprobados de forma conjunta se cumple la norma EN 179.)
> Clase:	3 | 7 | 7 | B | 1 | 3 | 5 | 2 | A | B/D

Ancho del frente mm	Fijación	Nº de ref.
Entrada A 55 mm		
20	DIN izquierda	911.56.170
	DIN derecha	911.56.171
24	DIN izquierda	911.56.172
	DIN derecha	911.56.173
Entrada A 65 mm		
20	DIN izquierda	911.56.180
	DIN derecha	911.56.181
24	DIN izquierda	911.56.182
	DIN derecha	911.56.183

Cerraderos	►AH 2.38
Bombillo	►AH 2.102

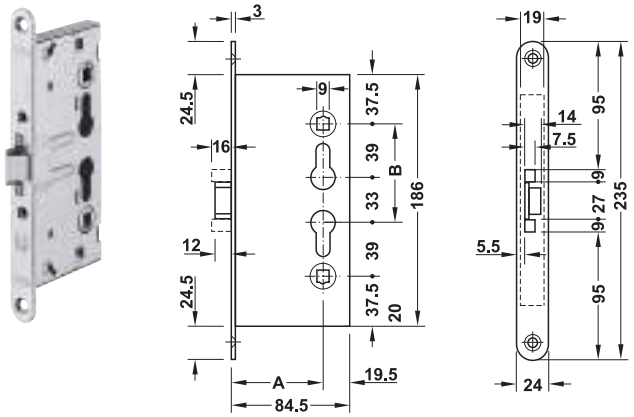
DGH-B-INT 2019, HDE-es, 12/18; Medidas sin compromiso. Nos reservamos el derecho a introducir cambios en la fabricación.

GAEB

CAD

2

Cerradura de embutir con palanca, bombillo

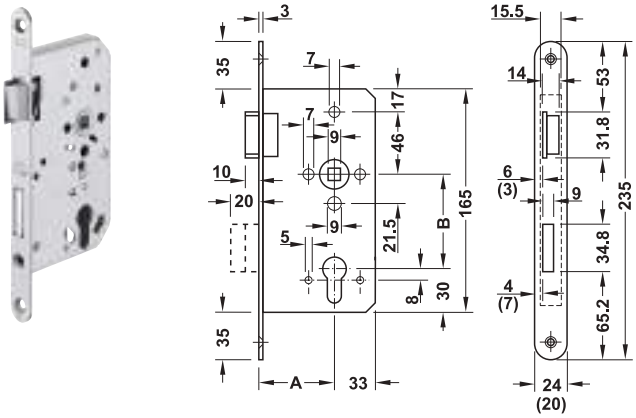


F Para puertas de protección contra fuego y puertas de estanqueidad al paso del humo.

> Campo de aplicación:	Para puertas de acero sin rebaje/galce
> Material:	Frente, resbalón, palanca y caja de cerradura: acero, nuez: acero templado
> Tipo de cierre:	Para bombillo
> Palanca:	1 vuelta
> Modelo:	Con palanca de doble brazo
> Frente:	Redondo
> Cuadradillo:	9 mm
> Distancia B:	72 mm
> Norma:	Calidad asegurada mediante símbolo de control, certificación según EN 12209:2003
> Clase:	3 M 3 | 1 0 C | – H A | 2 0

Ancho del frente mm	Fijación	Acero galvanizado
Entrada A 65 mm		
24	Aplicable para DIN izquierda y DIN derecha	911.55.000

Cerradura para insertar, Bombillo



Medidas entre paréntesis para ancho del frente 20 mm

Protección contra fuego y estanqueidad al paso de humo

F Para puertas de protección contra fuego y puertas de estanqueidad al paso del humo.

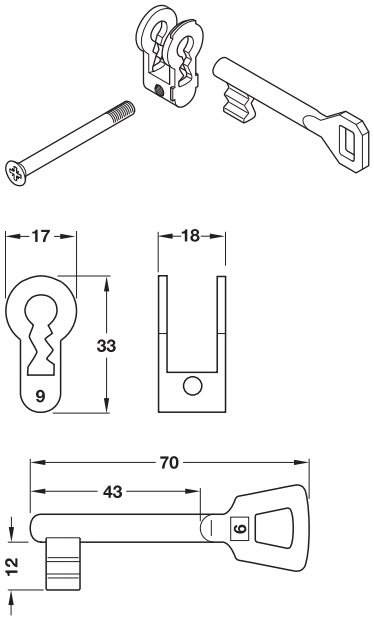
> Campo de aplicación:	Para puertas de madera ó de acero con rebaje/galce ó sin rebaje/galce
> Material:	Frente: acero ó acero inox., resbalón, palanca y caja de cerradura: acero, cuadradillo: Fundición maleable
> Tipo de cierre:	Para bombillo
> Palanca:	2 vueltas
> Modelo:	Con palanca de doble brazo
> Frente:	Redondo
> Cuadradillo:	9 mm
> Distancia B:	72 mm
> Norma:	Calidad asegurada mediante símbolo de control, certificación según EN 12209:2003
> Clase:	3 M 5 | 1 0 F | 3 H C | 2 0

Ancho del frente mm	Fijación	Acero inox mate
Entrada A 65 mm		
20	DIN izquierda	911.55.076
	DIN derecha	911.55.077
24	DIN izquierda	911.55.078
	DIN derecha	911.55.079

Cerraderos ►AH 2.38

DGH-B-INT 2019, HDE-es, 12/18; Medidas sin compromiso. Nos reservamos el derecho a introducir cambios en la fabricación.

Suplemento para llave decorativa



> Campo de aplicación: Para encajar en cerraduras para embutir, para bombillo
> Material: Fundición de zinc inyectado
> Combinaciones: 1–10

Volumen de suministro
1 suplemento para llave decorativa
1 llave niquelada
1 tornillo suelto para el frente M5 x 60 mm

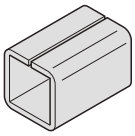
Combinaciones	Nº de ref.
1	911.03.561
2	911.03.562
3	911.03.563
4	911.03.564
5	911.03.565
6	911.03.566
7	911.03.567
8	911.03.568
9	911.03.569
10	911.03.570

→ Tornillo para el frente

> Campo de aplicación: Para encaje de llave decorativa
> Material: Acero

Rosca	Zincado	Niquelado
M5 x 45	–	911.03.086
M5 x 45	020.07.109	–
M5 x 100	911.03.089	–

Casquillo de compensación



> Campo de aplicación: Accesorios de montaje para juegos de manillas de puerta, para encajar en el cuadradillo
> Material: Acero
> Acabado: Natural

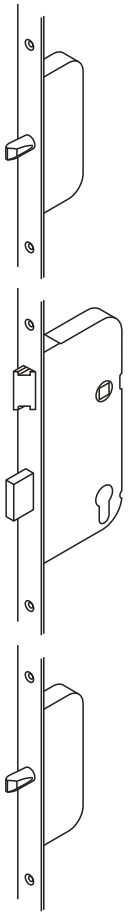
Compensación mm	Nº de ref.
De 7 a 8	909.40.500
De 8 a 9	909.40.501
De 8 a 10	909.40.502

DGH-B-INT 2019, HDE-es, 12/18; Medidas sin compromiso. Nos reservamos el derecho a introducir cambios en la fabricación.

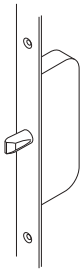
Un bloqueo multipunto asegura la puerta en varios puntos al mismo tiempo.
A través de la cerradura principal se actúan las palancas adicionales. Con ello se mejora sobre todo la protección antirrobo. Además mejora también tanto el aislamiento acústico como el aislamiento térmico de la puerta.

2

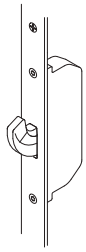
Tipos de bloqueo



Cerrojo

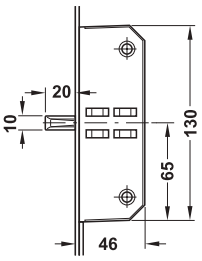


Palanca giratoria

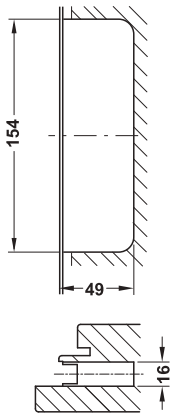


Cajas de cerradura y medidas de fresado

Caja de la cerradura superior e inferior con cerrojo

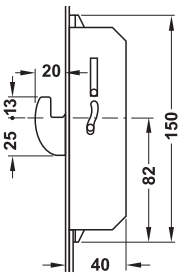


Cerrojo

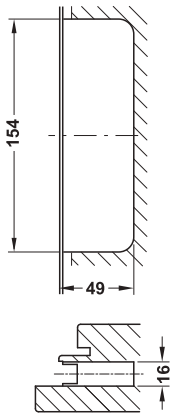


Medida de fresado

Caja de la cerradura superior e inferior con palanca giratoria



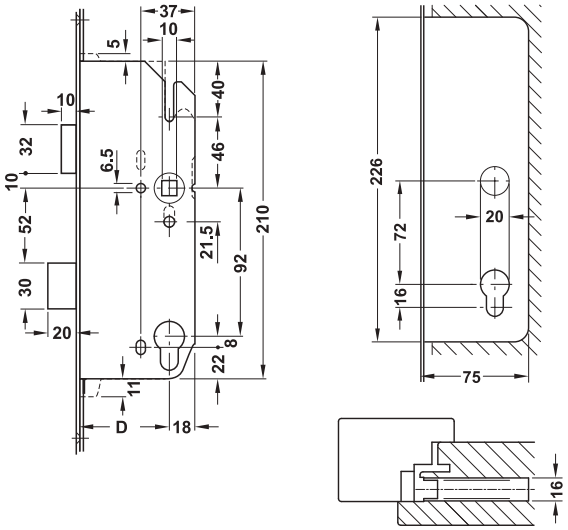
Palanca giratoria



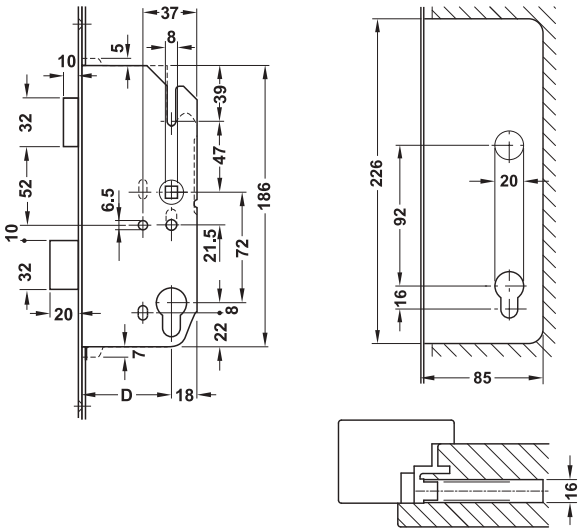
Medida de fresado

DGH-B-INT 2019, HDE-es, 12/18; Medidas sin compromiso. Nos reservamos el derecho a introducir cambios en la fabricación.

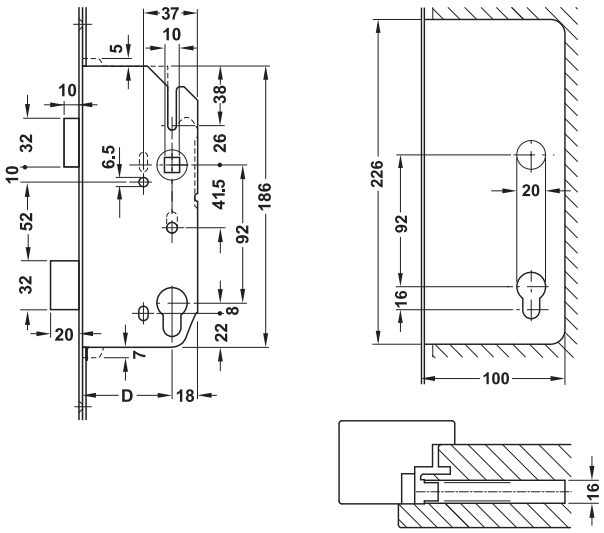
Cajas de cerradura con medida de entrada 55 mm



Cajas de cerradura con medida de entrada 65 mm



Cajas de cerradura con medida de entrada 80 mm



Bloqueos multipunto con 2 bulones de cierre	►AH 2.88
Bloqueos múltiples ó multipunto con 2 palancas giratorias	►AH 2.89

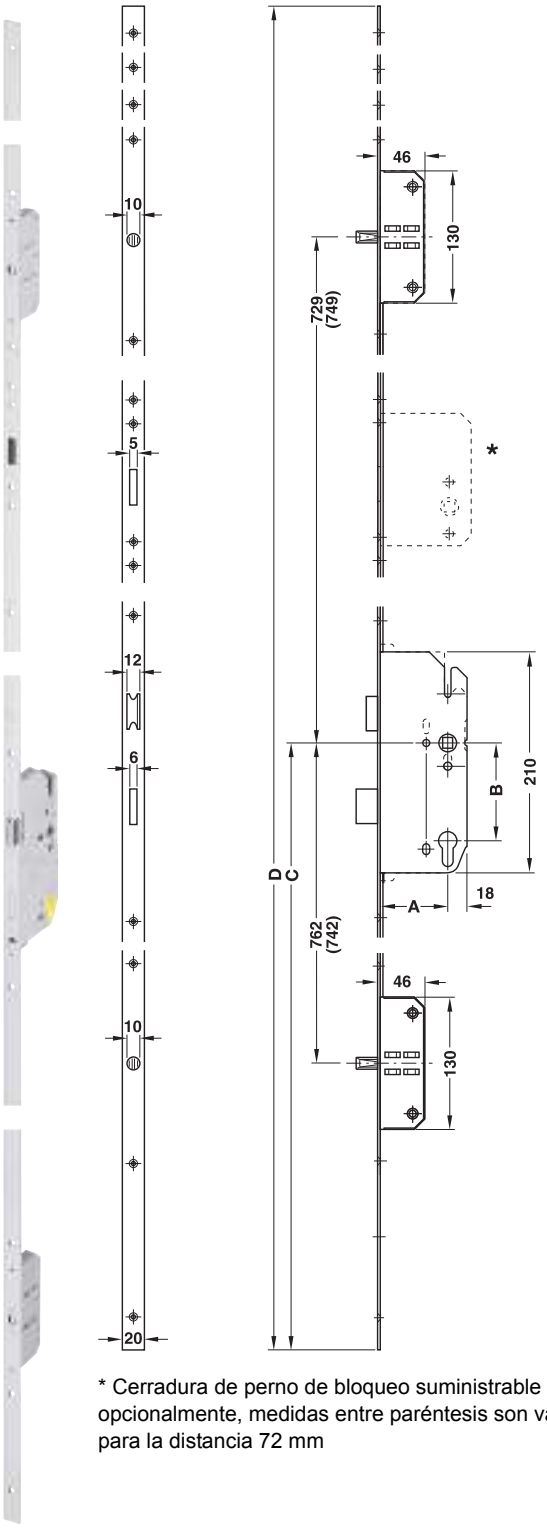
DGH-B-INT 2019, HDE-es, 12/18; Medidas sin compromiso. Nos reservamos el derecho a introducir cambios en la fabricación.

GAEB

CAD

2

Bloqueos multipunto con 2 bulones de cierre



* Cerradura de perno de bloqueo suministrable opcionalmente, medidas entre paréntesis son válidas para la distancia 72 mm

> Campo de aplicación:	Para puertas de madera con rebaje/galce
> Material:	Frente: acero, resbalón y cuadradillo: zinc inyectado a presión, palanca, bulones de cierre y caja de cerradura: acero
> Acabado:	Frente: colores plateados zincados ó colores de acero inox
> Modelo:	La llave acciona el resbalón, engranaje actuación con llave, con resbalón y palanca, 2 vueltas, preparado para cerradura adicional de bulones de bloqueo
> Fijación:	Aplicable para DIN izquierda y DIN derecha
> Tipo de cierre:	Para bombillo
> Con 2 bulones de cierre	

Nota
Por favor, obtengan indicaciones más concretas sobre cajas de cerradura en las páginas informativas.

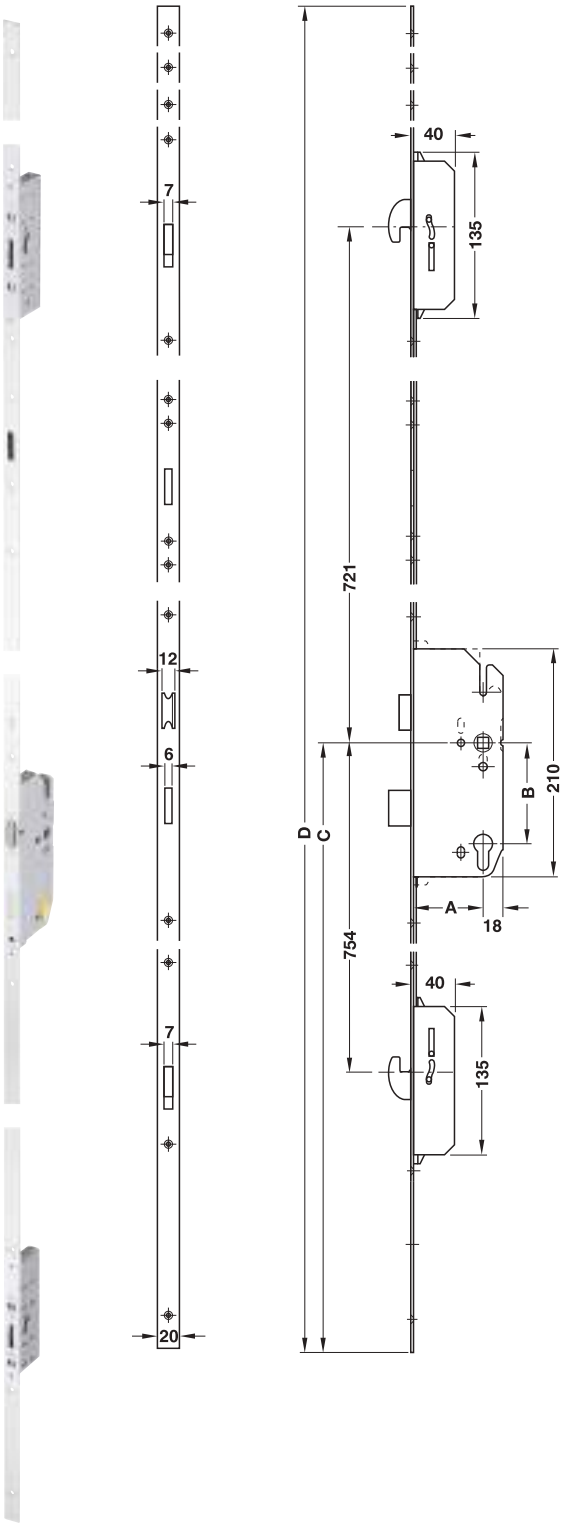
Medida de entrada A mm	Distancia B mm	Cuadradillo mm	Colores plateados zincados	Color acero fino
55	72	8	911.50.131	–
65	72	8	911.50.132	–
65	92	10	911.50.133	911.50.143
80	92	10	911.50.134	911.50.144

Datos técnicos					
Entrada mm	A	55	65	65	80
Distancia mm	B	72	72	92	92
Altura de la manija en mm	C	1000	1000	1020	1020
Longitud del frente mm	D	2170	2170	2170	2170
Ancho del frente	–	20	20	20	20
Cuadradillo mm	–	8	8	10	10

Bloqueos multipuntos Startec	►AH 2.86
Placa de cierre para bulones de bloqueo	►AH 2.90
Carcasa de cierre para bulones de bloqueo	►AH 2.90
Cerraderos angulares de chapa	►AH 2.91
Cerradero largo para bulones de bloqueo	►AH 2.92

DGH-B-INT 2019, HDE-es, 12/18; Medidas sin compromiso. Nos reservamos el derecho a introducir cambios en la fabricación.

Bloqueos múltiples ó multipunto con 2 palancas giratorias



> Campo de aplicación:	Para puertas de madera con rebaje/galce
> Material:	Frente: acero, resbalón y cuadradillo: zinc inyectado a presión, palanca, palanca giratoria y caja de cerradura: acero
> Acabado:	Frente: colores plateados zincados ó colores de acero inox
> Modelo:	La llave acciona el resbalón, engranaje actuación con llave, con resbalón y palanca, 2 vueltas
> Fijación:	Aplicable para DIN izquierda y DIN derecha
> Tipo de cierre:	Para bombillo
> Con 2 palancas giratorias	

Nota
Por favor, obtengan indicaciones más concretas sobre cajas de cerradura en las páginas informativas.

Medida de entrada A mm	Distancia B mm	Cuadradillo mm	Colores plateados zincados	Colores de acero inox zincados
65	92	10	911.50.460	911.50.461
80	92	10	911.50.462	911.50.463

Datos técnicos					
Entrada mm	A	55	65	65	80
Distancia mm	B	72	72	92	92
Altura de la manija en mm	C	1000	1000	1020	1020
Longitud del frente mm	D	2170	2170	2170	2170
Ancho del frente	–	20	20	20	20
Cuadradillo mm	–	8	8	10	10

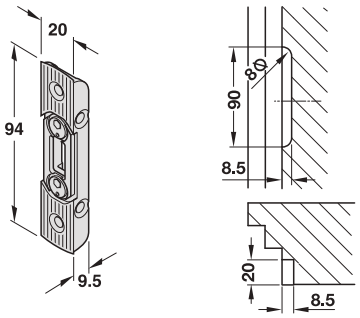
Bloqueos multipuntos Startec	►AH 2.86
Caja de cierre para palanca giratoria	►AH 2.90
Cerraderos angulares de chapa	►AH 2.91

DGH-B-INT 2019, HDE-es, 12/18; Medidas sin compromiso. Nos reservamos el derecho a introducir cambios en la fabricación.

GAEB
CAD

2

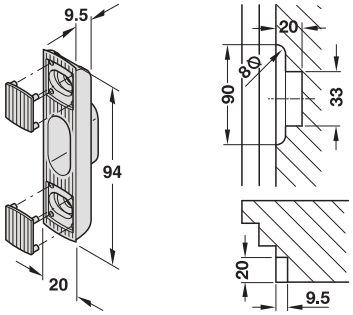
Placa de cierre



> Campo de aplicación:	Para bloqueos múltiples ó multipunto con pernos de cierre
> Material:	Exterior: zink inyectado a presión, interior: acero zincado
> Modelo:	Presión de apriete ajustable
> Para frente:	20 mm
> Rendija de aire, en puertas rebajadas:	4 mm

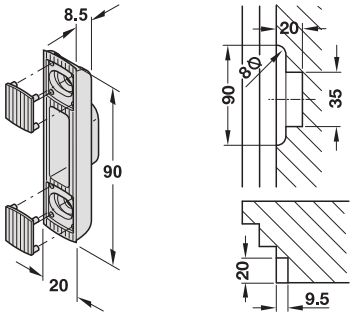
Acabado	Nº de ref.
Colores plateados zincados	911.39.510
Colores de acero inox. zincados	911.39.515

Caja de cierre



> Campo de aplicación:	Para bloqueos múltiples ó multipunto con bulones de cierre
> Material:	Acero
> Modelo:	Con placas de recubrimiento para los agujeros de los tornillos
> Para frente:	20 mm
> Rendija de aire, en puertas rebajadas:	4 mm

Acabado	Nº de ref.
Colores plateados zincados	911.39.511
Colores de acero inox. zincados	911.39.516



> Campo de aplicación:	Para bloqueos múltiples ó multipunto con palanca giratoria
> Material:	Acero
> Modelo:	Con placas de recubrimiento para los agujeros de los tornillos
> Para frente:	20 mm
> Rendija de aire, en puertas rebajadas:	4 mm

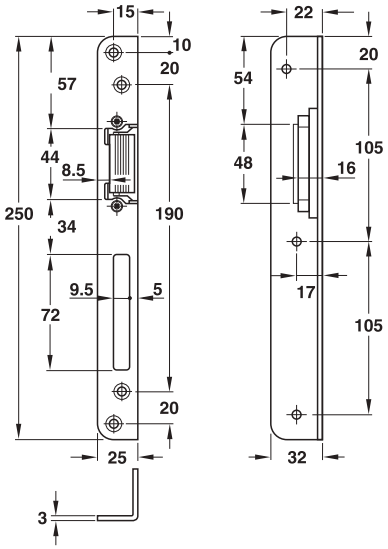
Acabado	Nº de ref.
Colores plateados zincados	911.39.094
Colores de acero inox. zincados	911.39.095

DGH-B-INT 2019, HDE-es, 12/18; Medidas sin compromiso. Nos reservamos el derecho a introducir cambios en la fabricación.

Cerradero angular de chapa



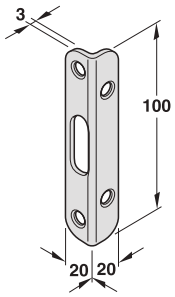
DIN izquierda



> Campo de aplicación: Para puertas de madera con rebaje para/galce ensamblar
> Material: Acero
> Para frente: 20 mm
> Rendija de aire, en puertas rebajadas: 4 mm

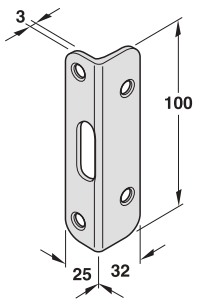
Acabado	DIN izquierda	DIN derecha
Colores plateados zincados	911.39.522	911.39.523
Colores de acero especial zincados	911.39.527	911.39.528

Cerradero angular de chapa
Para bulones de cierre



> Campo de aplicación: Para bloqueos múltiples ó multipunto con bulones de cierre
> Material: Acero
> Para frente: 20 mm
> Rendija de aire, en puertas rebajadas: 4 mm

Acabado	Nº de ref.
Colores plateados zincados	911.39.562



> Campo de aplicación: Para bloqueos múltiples ó multipunto con bulones de cierre
> Material: Acero
> Para frente: 20 mm
> Rendija de aire, en puertas rebajadas: 4 mm

Acabado	Nº de ref.
Colores plateados zincados	911.39.560

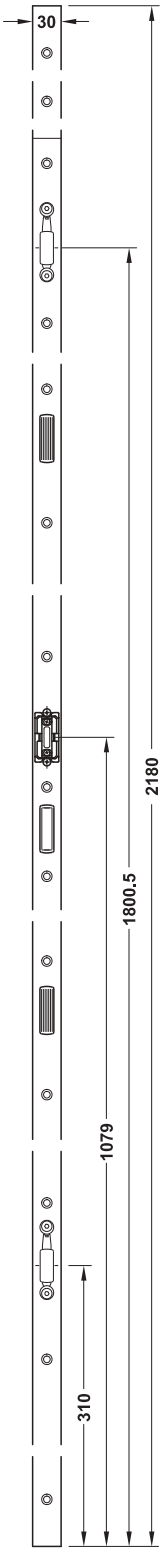
DGH-B-INT 2019, HDE-es, 12/18; Medidas sin compromiso. Nos reservamos el derecho a introducir cambios en la fabricación.

GAEB

2

Cerradero largo

Para 2 palancas giratorias



- Campo de aplicación: Para bloqueo múltiple con frente de 20 mm
- Material: Acero
- Para frente: 20 mm
- Rendija de aire, en puertas rebajadas: 4 mm
- Medida entre ejes: 15 mm
- Fijación: Aplicable para DIN izquierda y DIN derecha

Acabado	Nº de ref.
Colores plateados zincados	911.50.526

DGH-B-INT 2019, HDE-es, 12/18; Medidas sin compromiso. Nos reservamos el derecho a introducir cambios en la fabricación.

HÄFELE

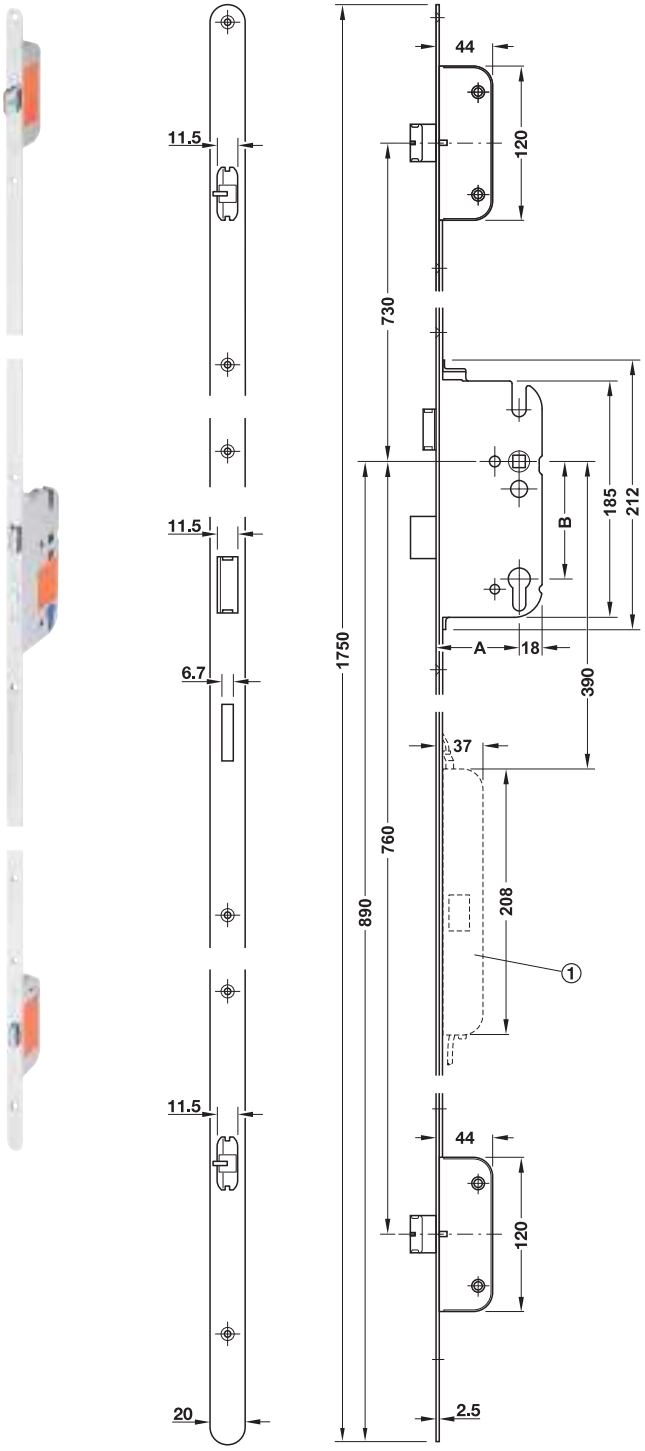
GAEB

CAD

2

Bloqueo multipunto SECURY Automatic

Con 2 resbalones automáticos



① Abridor A

- > Campo de aplicación: Para puertas de madera con rebaje/galce para ensamblar
- > Material: Frente: acero ó acero inox, resbalón automático y palanca: zinc inyectado con un núcleo de acero templado, resbalón y nueca: fundición de zinc inyectado, caja de la cerradura: acero
- > Acabado: Frente: ferGUard*plata ó mate
- > Modelo: Verificado conforme con la norma VdS directrices 2292 clase A con palanca de doble brazo, para mover el resbalón con la llave, engranaje actuado con llave, resbalón y palanca, actuados con la llave
- > Fijación: Aplicable para DIN izquierda y DIN derecha
- > Tipo de cierre: Para bombillo
- > Con 2 palancas automáticas, que en el momento del cierre de la puerta se bloquean anticipadamente de forma automática

Nota

Por favor, obtengan indicaciones más concretas sobre cajas de cerradura en las páginas informativas.
Si se aplica el frente de prolongación de abajo se alcanza la altura de la manilla 1020 mm.

Medida de entrada A mm	Ancho del frente mm	Acero inox Mate	Acero FerGUard* plateado
55	20	911.49.053	911.49.052
65	20	911.49.056	911.49.055
80	20	911.49.087	911.49.086

Nota de pedido

El abridor A no se incluye en el volumen de suministro, por favor pedir por separado.

Datos técnicos				
Medida de entrada mm	A	55	65	80
Distancia mm	B	72	92	92
Longitud del frente mm	–	1750	1750	1750
Ancho del frente mm	–	20	20	20
Cuadradillo mm	–	8	10	10

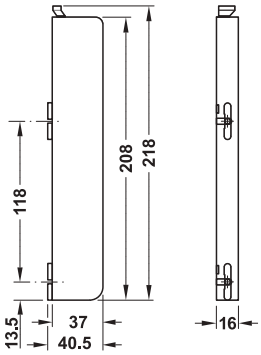
Cerraderos de chapa de seguridad	►DGH-B capítulo 4
Cerraderos angulares de chapa	►DGH-B capítulo 4
Placas de cierre	►AH 2.95
Cerradero para embutir	►AH 2.95
Cerradero multipunto	►DGH-B capítulo 4
Frente de prolongación	►DGH-B capítulo 4
Abridor A	►AH 2.94

DGH-B-INT 2019, HDE-es, 12/18; Medidas sin compromiso. Nos reservamos el derecho a introducir cambios en la fabricación.

GAEB CAD

2

Abridor A
Para SECURY Automatic



> Tensión nominal: 12 V CA 50 Hz, 12 V DC
> Consumo de corriente: ≤1 A
> Tipo de protección: IP40

Funciones de apertura y cierre

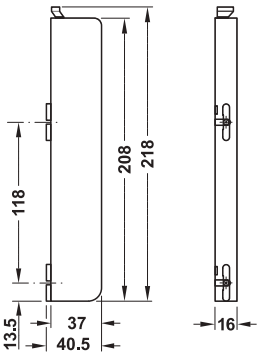
Bloqueo automático:
La palanca-resbalón Automatic se cierra previamente al cerrar la puerta.
Desbloqueo automático (con servomotor):
Resbalón y palanca-resbalón Automatic retroceden al mismo tiempo,
desde el interior: mediante un pulsador, p. ej. portero automático
desde el exterior: mediante instalación de cierre electrónica, p. ej. Häfele Dialock
Actuación mecánica (siempre es posible):
desde el interior: mediante activación de la manilla,
desde el exterior: con la llave.

Volumen de suministro
1 cable de conexión de aprox. 6 m con clavija y terminales de contera redonda
1 clavija con terminales de contera redonda

	Nº de ref.
Abridor A	911.49.042

Abridor A servo
Para SECURY Automatic

Apertura mediante giro mínimo de la llave o ligera pulsación de la manilla de puerta



> Tensión nominal: 12 V CA 50 Hz, 12 V DC
> Consumo de corriente: ≤1 A
> Tipo de protección: IP40

Funciones de apertura y cierre

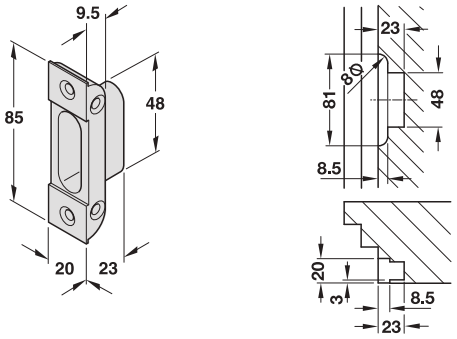
Bloqueo automático:
La palanca-resbalón Automatic se cierra previamente al cerrar la puerta.
Desbloqueo automático (con servomotor):
Resbalón y palanca-resbalón Automatic retroceden al mismo tiempo,
desde el interior: mediante un pulsador, p. ej. portero automático; mediante ligera pulsación de la manilla de puerta
desde el exterior: mediante instalación de cierre electrónica, p. ej. Häfele Dialock o mediante giro mínimo de la llave
Actuación mecánica (siempre es posible):
desde el interior: mediante activación de la manilla,
desde el exterior: con la llave.

Volumen de suministro
1 cable de conexión de aprox. 6 m con clavija y terminales de contera redonda
1 clavija con terminales de contera redonda

	Nº de ref.
Abridor A servo	911.49.072

DGH-B-INT 2019, HDE-es, 12/18; Medidas sin compromiso. Nos reservamos el derecho a introducir cambios en la fabricación.

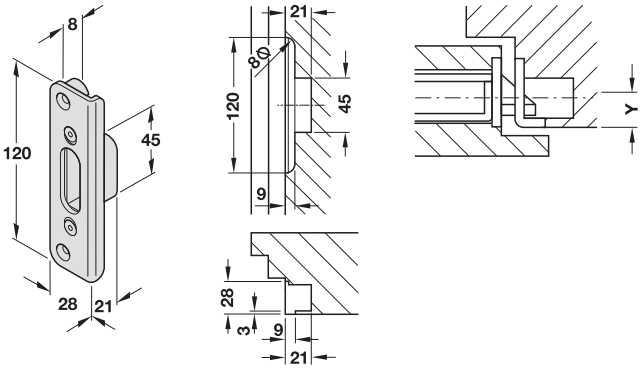
Caja de cierre
Para resbalón automático ó palanca maciza



> Campo de aplicación: Para bloqueo multipunto con resbalón Automatic o palanca maciza
> Modelo: Con carcasa de recubrimiento
> Material: Fundición de zinc inyectado
> Para frente: 20 mm
> Rendija de aire, en puertas rebajadas: 4 mm
> Presión de apriete elegible, 0 ó +1 mm

Acabado	Nº de ref.
FerGUard*plata	911.39.380
Niquelado mate	911.39.102

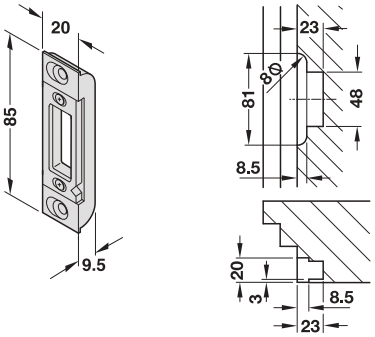
Placa angular de cierre
Para resbalón automático ó palanca maciza, montado en posición oculta



> Campo de aplicación: Para bloqueo multipunto con resbalón Automatic o palanca maciza
> Material: Acero
> Para frente: 20 mm
> Rendija de aire, en puertas rebajadas: 4 mm
> Medida Y: 13 mm
> Presión de apriete ajustable ±1 mm

Acabado	Nº de ref.
FerGUard*plata	911.39.417

Placa de cierre
Para resbalón automático ó palanca maciza



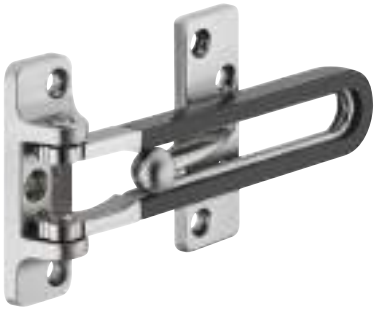
> Campo de aplicación: Para bloqueo multipunto con resbalón Automatic o palanca maciza
> Modelo: Sin carcasa de recubrimiento, para montar en el fresado
> Material: Fundición de zinc inyectado
> Para frente: 20 mm
> Rendija de aire, en puertas rebajadas: 4 mm
> Presión de apriete ajustable ±1 mm

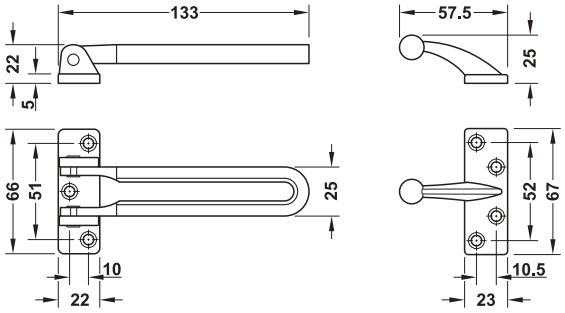
Acabado	Nº de ref.
FerGUard*plata	911.39.118

DGH-B-INT 2019, HDE-es, 12/18; Medidas sin compromiso. Nos reservamos el derecho a introducir cambios en la fabricación.

2

Cadena de seguridad para puerta



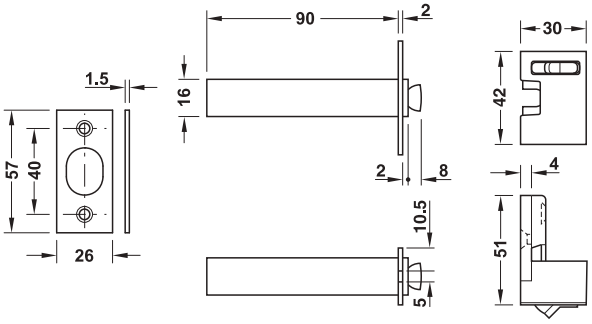


> Campo de aplicación: Para puertas de madera enrasadas con apertura hacia adentro
> Material: Fundición de zinc

Acabado	Nº de ref.
Niquelado	911.59.046
Color latonado, recubierto de PVD	911.59.028
Negro grafito, recubierto de PVD	911.59.029

Cadena de seguridad para la puerta





> Campo de aplicación: Para puertas de madera que abren hacia el interior
> Material: Cubierta y cadena: acero inoxidable

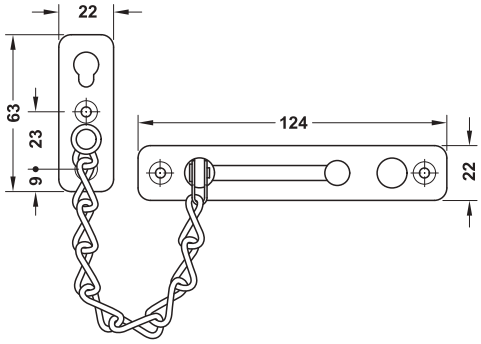
Volumen de suministro
1 protección del resquicio de la puerta
1 pieza del marco
1 juego de material de sujeción

Acabado	Nº de ref.
Cubierta y caja: mate	911.59.425
Cubierta y caja: latonado	911.59.428
Cubierta y caja: cromado	911.59.423
Cubierta y caja: bronce viejo	911.59.422
Cubierta y caja: color latonado, recubierto de PVD	911.59.427
Cubierta y caja: negro grafito, recubierto de PVD	911.59.421

DGH-B-INT 2019, HDE-es, 12/18; Medidas sin compromiso. Nos reservamos el derecho a introducir cambios en la fabricación.

Cadena de puerta





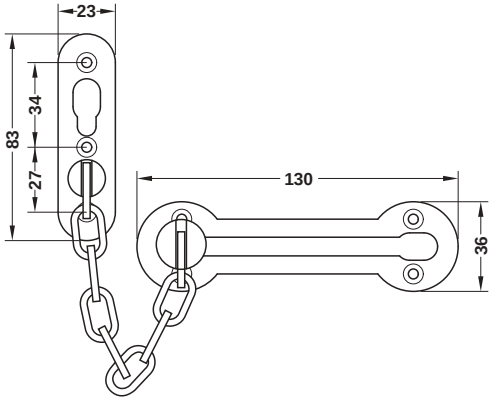
> Campo de aplicación: Para puertas de madera que abren hacia el interior
> Material: Acero inoxidable

Volumen de suministro
1 carril
1 pieza del marco
1 juego de material de fijación

Acabado	Nº de ref.
Mate	911.60.000

Cadena de puerta





> Campo de aplicación: Para puertas de madera que abren hacia el interior
> Material: Fundición de zinc

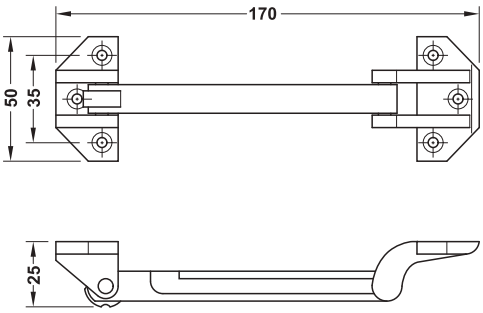
Volumen de suministro
1 carril
1 pieza del marco
1 juego de material de fijación

Acabado	Nº de ref.
Niquelado/cromado	911.60.005
Cromado pulido	911.60.006
Latonado pulido	911.60.008
Cobreado bruñido	911.60.007

DGH-B-INT 2019, HDE-es, 12/18; Medidas sin compromiso. Nos reservamos el derecho a introducir cambios en la fabricación.

Protección para el hueco de la puerta





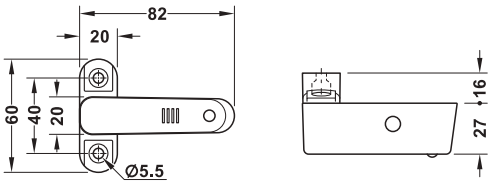
> Campo de aplicación: Para puertas de madera que abren hacia el interior
> Material: Fundición de zinc

Volumen de suministro
1 carril
1 pieza del marco
1 juego de material de fijación

Acabado	Nº de ref.
Niquelado/cromado	911.58.052
Cromado pulido	911.58.053
Latonado bruñido	911.58.054

Seguro de puerta y ventana WSF 110 con alarma





> Campo de aplicación: Para ventanas y puertas de ventana, que abren hacia el interior
> Fijación: Aplicable para DIN izquierda y DIN derecha
> Modelo: Con 3 pilas de botón alcalina-manganeso sustituibles A76, vida de las pilas aprox. 3 años
> Alarma con salida acústica de 110 dBA
> Enclavar y activar la alarma mediante movimiento de la palanca

Volumen de suministro
1 alarma para puerta/ventana
3 pilas de botón alcalina-manganeso A76

Color	Nº de ref.
Blanco	911.58.187
Marrón oscuro	911.58.181
Colores de acero inox.	911.58.182

Empaque: 1 pieza

DGH-B-INT 2019, HDE-es, 12/18; Medidas sin compromiso. Nos reservamos el derecho a introducir cambios en la fabricación.

Cierre individual perfil estándar

Productos		Área de aplicación			Página
		Cierres diferentes	Cierres iguales	Cierres iguales GLS	
Llave convencional					
	Bombillo doble	✓			2.102
		✓	✓	✓	2.105
	Bombillo con pomo	✓			2.102
		✓	✓	✓	2.106
	Semibombillo	✓			2.102
		✓	✓	✓	2.107
	Bombillo con pomo WC				2.104
Llave reversible					
 	Bombillo doble	✓			2.103
	Bombillo con pomo	✓			2.103
	Semibombillo	✓			2.103

Instalación de cierre, función de llave maestra general (LLMG)

Productos		Página
	Bombillo doble	2.110
	Bombillo con pomo	2.110
	Semicilindro perfilado	2.111
	Cilindro atornillable	2.111

DGH-B-INT 2019, HDE-es, 12/18; Medidas sin compromiso. Nos reservamos el derecho a introducir cambios en la fabricación.

Bombillos

Los bombillos de este catálogo se subdividen en los siguientes grupos:
> Bombillo de perfil estándar Startec
> Cierre individual protegido
> Instalaciones de cierre
> Accesorios

Los detalles de los sistemas de los diferentes fabricantes se especifican en las páginas de introducción de cada grupo.

Terminología

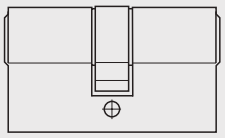
Los bombillos se clasifican según:

a) la **vista frontal**

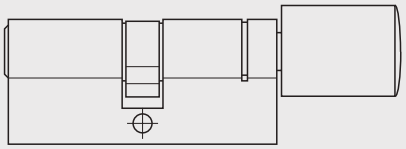


Bombillo

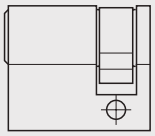
b) la **vista lateral**



Bombillo doble



Bombillo con pomo



Semibombillo

Sello de inspección

Los requisitos básicos para los bombillos están definidos en las normas EN 1303 y DIN 18252/09-1999. Estas normas distinguen tres clases de bombillos y establecen para cada clase entre otros:
> La cantidad mínima de borjas de pitones (clases 1 y 2: 5, clase 3: 6)
> La cantidad mínima de combinaciones de cierre (clases 1 y 2: 30.000, clase 3: 100.000)

Seguridad

Los bombillos cuentan con diversos mecanismos de seguridad para garantizar el mayor nivel de seguridad posible.

Además del mayor número de borjas de pitones, que aumentan la dificultad para forzar la cerradura, los elementos que ofrecen mayor seguridad contra la apertura con violencia son:
> Protección antitaladro
> Protección antiextracción

Para evitar un bloqueo involuntario de la función de cierre si se deja una llave introducida por un lado, en los bombillos dobles se puede incorporar adicionalmente una función anti-riesgo:
En una situación así el bombillo también se puede cerrar desde el lado opuesto.

Estas funciones y refuerzos mecánicos – cuando no están incorporadas de serie en el bombillo – se pueden pedir como ejecución especial utilizando las listas de sobreprecio.

Las listas de sobreprecio de los diferentes fabricantes se encuentran al final de cada grupo. Además de las funciones para reforzar la seguridad se pueden pedir también bombillos en longitudes especiales, colores especiales y funciones especiales.

La protección contra pedidos no autorizados de bombillos y de llaves se garantiza con tarjeta de seguridad que contiene la descripción y la codificación de la instalación de cierre y del bombillo y se debe presentar en pedidos posteriores como documento de identificación.



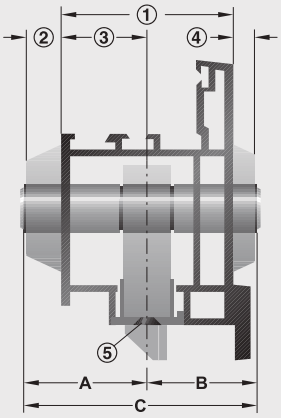
Tarjeta de seguridad

DGH-B-INT 2019, HDE-es, 12/18; Medidas sin compromiso. Nos reservamos el derecho a introducir cambios en la fabricación.

Bombillos – Startec

Todos los bombillos de perfil estándar Startec cumplen la norma 1303 con DIN 18252-09-1999, así como todos los requisitos que Häfele exige en cuanto a construcción y precisión.

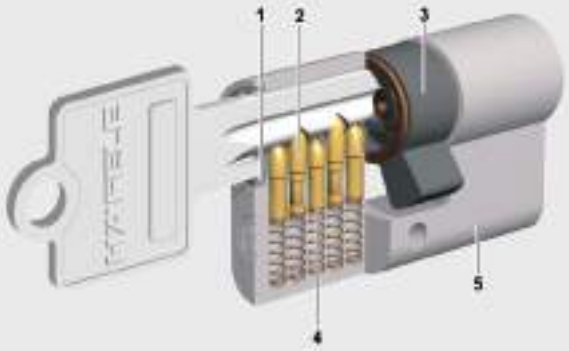
Determinación de la longitud del bombillo



A Longitud exterior
B Longitud interior
C Longitud total

① Grosor de puerta
② Grosor del herraje exterior
③ Posición de la cerradura
④ Grosor del herraje interior
⑤ Tornillo de fijación

Bombillo Startec



1 Núcleo
2 Pitón del núcleo
3 Paletón
4 Pitón de la carcasa con muelle
5 Cuerpo del bombillo

En la definición de la longitud C del bombillo hay que tener en cuenta:
> Grosor de puerta
> La posición de la cerradura en la puerta
> Grosor del herraje exterior
> Grosor del herraje interior

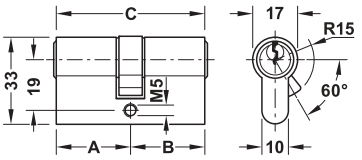
Nota:
Las medidas A y B se miden desde el centro del tornillo de fijación. Para la medida C es válido: El bombillo puede sobresalir del herraje un máx. de 3 mm en el lado exterior e interior.

Los bombillos de Häfele destacan por las siguientes características:
> Los pares de pitones del bombillo tocan progresivamente el perfil de la llave en distintos niveles.
> De la cantidad de pares de pitones y la cantidad de niveles variables resulta la cantidad máxima de combinaciones de cierre.
> Todos los bombillos cumplen y superan en puntos esenciales la norma EN 1303 con DIN 18252/09-1999.

DGH-B-INT 2019, HDE-es, 12/18; Medidas sin compromiso. Nos reservamos el derecho a introducir cambios en la fabricación.

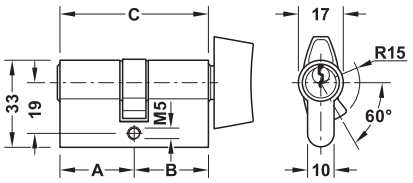
Bombillo





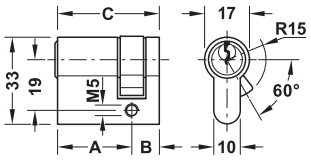
Bombillo doble





Bombillo con pomo





Semibombillo

- > Material: Latón
- > Acabado: Niquelado
- > Técnica de cierre: Con 5 borjas de pitones
- > Combinaciones: Hasta 15000 cierres individuales posibles
- > Norma: Certificado según DIN 18252-70 y EN 1303
- > Clase:

1	6	–	0	–	C	3	0

Volumen de suministro
1 bombillo (doble, semi o bombillo con pomo)
3 llave
1 tornillo de fijación M5 x 60 mm

Medida A mm	Medida B mm	Medida C mm	Nº de ref.
Bombillo doble			
30	30	60	916.85.621
30	35	65	916.85.622
35	35	70	916.85.632
40	40	80	916.85.643
45	45	90	916.85.684
Bombillo con pomo			
30	30	60	916.85.651
30	35	65	916.85.652
35	30	65	916.85.661
35	35	70	916.85.662
Semibombillo			
30	10	40	916.85.600
35	10	45	916.85.601
40	10	50	916.85.602

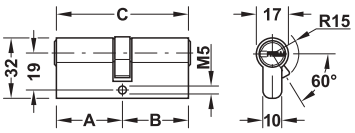
DGH-B-INT 2019, HDE-es, 12/18; Medidas sin compromiso. Nos reservamos el derecho a introducir cambios en la fabricación.

Bombillo

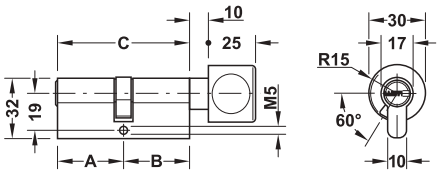




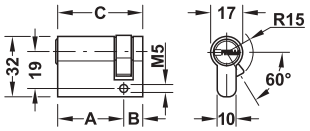




Bombillo doble



Bombillo con pomo



Semibombillo

> Material: Cuerpo del bombillo: latón
> Acabado: Niquelado
> Tipo de cierre: De cierre diferente
> Técnica de cierre: Con 5 borjas de pitones

Nota
Combinación de cierre no segura.

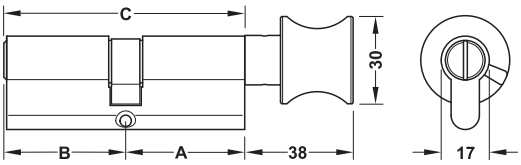
Volumen de suministro
1 bombillo (doble, semi o bombillo con pomo)
3 llaves de acero niqueladas
1 tornillo de fijación

Medida A mm	Medida B mm	Medida C mm	Nº de ref.
Bombillo doble			
31,5	31,5	63	916.59.007
31,5	35,5	67	916.59.008
35	35	70	916.96.066
Bombillo con pomo			
31,5	31,5	63	916.59.407
31,5	35,5	67	916.59.408
35,5	31,5	67	916.59.410
Semibombillo			
31,5	10	41,5	916.59.202
35,5	10	45,5	916.59.203

DGH-B-INT 2019, HDE-es, 12/18; Medidas sin compromiso. Nos reservamos el derecho a introducir cambios en la fabricación.

Bombillo con pomo WC





> Material: Cuerpo del bombillo: latón

Volumen de suministro
1 bombillo con pomo WC
1 tornillo de sujeción

Medida A mm	Medida B mm	Medida C mm	Nº de ref.
Niquelado plata			
30,5	30,5	61	916.91.900
35,5	30,5	66	916.91.901
35,5	35,5	71	916.91.902
Color latonado, recubierto de PVD			
30,5	30,5	61	916.91.953
35,5	30,5	66	916.91.954
35,5	35,5	71	916.91.955
Negro grafito, recubierto de PVD			
30,5	30,5	61	916.91.930
35,5	30,5	66	916.91.931
35,5	35,5	71	916.91.932

LOS DESAFÍOS
SE CONVIERTEN
EN SOLUCIONES.

HÄFELE. EXPERTOS EN PROYECTOS
DE CONSTRUCCIÓN.



Häfele ofrece un exclusivo servicio para todo lo relacionado con la construcción basado en la asesoría imparcial respecto a los fabricantes y avalado por su experiencia en el sector. Sus numerosos expertos del departamento de proyectos asesoran a diseñadores, arquitectos y constructores desde la fase inicial hasta la realización de sus ideas.

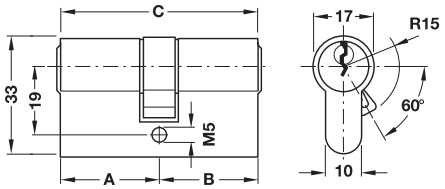
La empresa fundada por Adolf Häfele en el año 1923 se encuentra hoy día entre los pricipales especialistas internacionales en herrajes para muebles, herrajes para construcción y sistemas de cierre electrónico.

Cuenta con más de 7.600 trabajadores que asesoran a casi 165.000 clientes en todo el mundo. La cercanía al mercado y a los clientes que distingue a la empresa desde su fundación sigue impulsando en la actualidad las innovaciones de Häfele.

DGH-B-INT 2019, HDE-es, 12/18; Medidas sin compromiso. Nos reservamos el derecho a introducir cambios en la fabricación.

Bombillo doble





> Material:	Carcasa del bombillo: latón
> Acabado:	Cuerpo del bombillo: niquelado
> Tipo de cierre:	De cierres diferentes, cierres iguales S1 o GLS
> Técnica de cierre:	Con 5 pitones de bloqueo
> Norma:	Certificación según DIN 18252-70 y EN 1303:2005
> Clase:	1 6 0 1 0 C 4 0

Nota
Sin posibilidad de amaestramiento

Volumen de suministro
1 bombillo doble
3 llaves de acero niqueladas
1 tornillo de fijación M5 x 80 mm

→ Cierres diferentes

Volumen de suministro
1 bombillo doble
3 llaves de acero niqueladas
1 tornillo de sujeción

Medida A mm	Medida B mm	Medida C mm	Nº de ref.
27	27	54	916.22.001
	31	58	916.22.002
	35	62	916.22.003
	40	67	916.22.004
	45	72	916.22.005
	50	77	916.22.006
31	31	62	916.22.007
	35	66	916.22.008
	40	71	916.22.009
	45	76	916.22.010
	50	81	916.22.011
	55	86	916.22.012
35	35	70	916.22.013
	40	75	916.22.014
	45	80	916.22.015
	50	85	916.22.016
	55	90	916.22.017
40	40	80	916.22.018
	45	85	916.22.019
	50	90	916.22.020
	55	95	916.22.021
	60	100	916.22.070
	65	105	916.22.071
45	45	90	916.22.022
	50	95	916.22.023
	55	100	916.22.024
	60	105	916.22.072
	65	110	916.22.073
50	50	100	916.22.025
	55	105	916.22.026
	60	110	916.22.027
	65	115	916.22.028
55	60	115	916.22.029
	65	120	916.22.030
60	65	125	916.22.031

→ Con cierre idéntico

Medida A mm	Medida B mm	Medida C mm	S1 cierres iguales	Cierres iguales GLS
27	27	54	916.22.101	916.23.001
	31	58	916.22.102	916.23.002
	35	62	916.22.103	916.23.003
	40	67	916.22.104	916.23.004
	45	72	916.22.105	916.23.005
	50	77	916.22.106	916.23.006
31	31	62	916.22.107	916.23.007
	35	66	916.22.108	916.23.008
	40	71	916.22.109	916.23.009
	45	76	916.22.110	916.23.010
	50	81	916.22.111	916.23.011
	55	86	916.22.112	916.23.012
35	35	70	916.22.113	916.23.013
	40	75	916.22.114	916.23.014
	45	80	916.22.115	916.23.015
	50	85	916.22.116	916.23.016
	55	90	916.22.117	916.23.017
40	40	80	916.22.118	916.23.018
	45	85	916.22.119	916.23.019
	50	90	916.22.120	916.23.020
	55	95	916.22.121	916.23.021
	60	100	916.22.170	916.23.070
	65	105	916.22.171	916.23.071
45	45	90	916.22.122	916.23.022
	50	95	916.22.123	916.23.023
	55	100	916.22.124	916.23.024
	60	105	916.22.172	916.23.072
	65	110	916.22.173	916.23.073
50	50	100	916.22.125	916.23.025
	55	105	916.22.126	916.23.026
	60	110	916.22.127	916.23.027
	65	115	916.22.128	916.23.028
55	60	115	916.22.129	916.23.029
	65	120	916.22.130	916.23.030
60	65	125	916.22.131	916.23.031

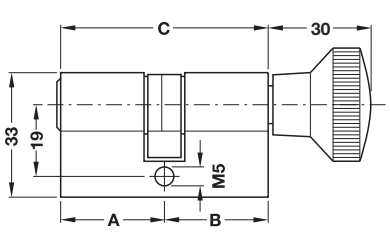
DGH-B-INT 2019, HDE-es, 12/18; Medidas sin compromiso. Nos reservamos el derecho a introducir cambios en la fabricación.

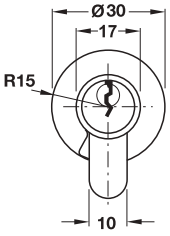
GAEB
CAD

2

Bombillo con pomo







> Material: Cuerpo del bombillo y pomo: latón
> Acabado: Cuerpo del bombillo y pomo: niquelado
> Tipo de cierre: De cierres diferentes, cierres iguales S1 o GLS
> Técnica de cierre: Con 5 pitones de bloqueo
> Norma: Certificación según DIN 18252-70 y EN 1303:2005
> Clase:

1	6	0	1	0	C	4	0

Nota
Combinación de cierre no segura.

Volumen de suministro
1 bombillo con pomo de perfil
3 llaves de acero niqueladas
1 tornillo de fijación M5 x 80 mm

→ Cierres diferentes

Medida A mm	Medida B mm	Medida C mm	Nº de ref.
27	27	54	916.22.401
	31	58	916.22.402
	35	62	916.22.403
	40	67	916.22.404
31	27	58	916.22.405
	31	62	916.22.406
	35	66	916.22.407
	40	71	916.22.408
35	27	62	916.22.409
	31	66	916.22.410
	35	70	916.22.411
	40	75	916.22.412
40	27	67	916.22.413
	31	71	916.22.414
	35	75	916.22.415
	40	80	916.22.416
	45	85	916.22.417
	50	90	916.22.418
	55	95	916.22.469
	60	100	916.22.470
	65	105	916.22.471
45	40	85	916.22.419
	45	90	916.22.420
	50	95	916.22.421
	60	105	916.22.472
	65	110	916.22.473
50	40	90	916.22.422
	45	95	916.22.423
	50	100	916.22.424
	60	110	916.22.427
	65	115	916.22.428
55	40	95	916.22.425
	45	100	916.22.426
	60	115	916.22.429
	65	120	916.22.430
60	65	125	916.22.431

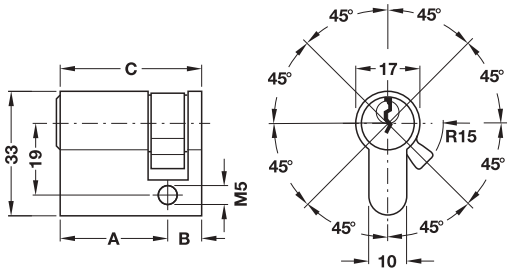
→ Con cierre idéntico

Medida A mm	Medida B mm	Medida C mm	S1 cierres iguales	Cierres iguales GLS
27	27	54	916.22.501	916.23.201
	31	58	916.22.502	916.23.202
	35	62	916.22.503	916.23.203
	40	67	916.22.504	916.23.204
31	27	58	916.22.505	916.23.205
	31	62	916.22.506	916.23.206
	35	66	916.22.507	916.23.207
	40	71	916.22.508	916.23.208
35	27	62	916.22.509	916.23.209
	31	66	916.22.510	916.23.210
	35	70	916.22.511	916.23.211
	40	75	916.22.512	916.23.212
40	27	67	916.22.513	916.23.213
	31	71	916.22.514	916.23.214
	35	75	916.22.515	916.23.215
	40	80	916.22.516	916.23.216
	45	85	916.22.517	916.23.217
	50	90	916.22.518	916.23.218
	55	95	916.22.569	916.23.269
	60	100	916.22.570	916.23.270
	65	105	916.22.571	916.23.271
45	40	85	916.22.519	916.23.219
	45	90	916.22.520	916.23.220
	50	95	916.22.521	916.23.221
	60	105	916.22.572	916.23.272
	65	110	916.22.573	916.23.273
50	40	90	916.22.522	916.23.222
	45	95	916.22.523	916.23.223
	50	100	916.22.524	916.23.224
	60	110	916.22.527	916.23.227
	65	115	916.22.528	916.23.228
55	40	95	916.22.525	916.23.225
	45	100	916.22.526	916.23.226
60	65	125	916.22.531	916.23.231

DGH-B-INT 2019, HDE-es, 12/18; Medidas sin compromiso. Nos reservamos el derecho a introducir cambios en la fabricación.

Semibombillo





> Material:	Cuerpo del bombillo: latón
> Tipo de cierre:	De cierres diferentes, cierres iguales S1 o GLS
> Técnica de cierre:	Con 5 borjas de pitones
> Modelo:	Arrastrador 8 veces ajustable
> Norma:	Certificación según DIN 18252-70 y EN 1303:2005
> Clase:	1 6 0 1 0 C 4 0

Nota
Sin posibilidad de amaestramiento

Volumen de suministro
1 semicilindro perfilado
3 llaves de acero niqueladas
1 tornillo de fijación M5 x 80 mm

→ Cierres diferentes

Medida A mm	Medida B mm	Medida C mm	Nº de ref.
27	10	37	916.22.601
31	10	41	916.22.602
35	10	45	916.22.603
40	10	50	916.22.604
45	10	55	916.22.605
50	10	60	916.22.606
55	10	65	916.22.607
60	10	70	916.22.608
65	10	75	916.22.609
70	10	80	916.22.610

→ Con cierre idéntico

Medida A mm	Medida B mm	Medida C mm	S1 cierres iguales	Cierres iguales GLS
27	10	37	916.22.701	916.23.301
31	10	41	916.22.702	916.23.302
35	10	45	916.22.703	916.23.303
40	10	50	916.22.704	916.23.304
45	10	55	916.22.705	916.23.305
50	10	60	916.22.706	916.23.306
55	10	65	916.22.707	916.23.307
60	10	70	916.22.708	916.23.308
65	10	75	916.22.709	916.23.309
70	10	80	916.22.710	916.23.310

Llave para bombillo perfil estándar

Tipo de llave	Nº de ref.
Llave adicional para bombillo	916.23.901
Copia de llave para S1	916.23.902
Copia de llave	916.23.903
Llave en bruto	916.23.900

DGH-B-INT 2019, HDE-es, 12/18; Medidas sin compromiso. Nos reservamos el derecho a introducir cambios en la fabricación.



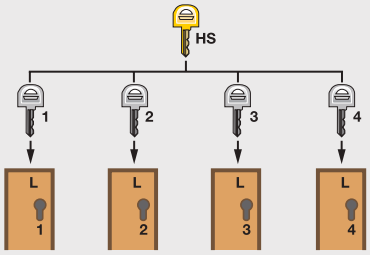
Muchos tipos de edificios requieren instalaciones de cierre.

La amplitud y complejidad de estas instalaciones depende del tamaño del edificio, así como de la cantidad y organización de los usuarios del edificio.

Generalmente se pueden diferenciar tres tipos de instalación.

Instalación de llave maestra (LLM)

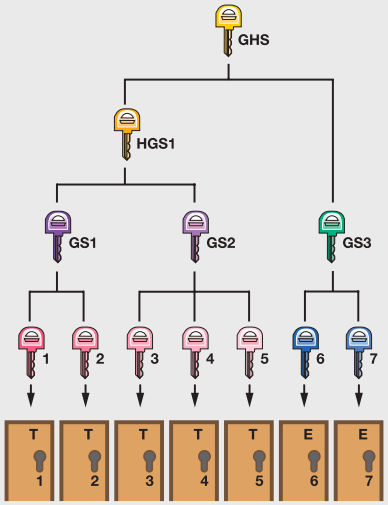
P. ej. un edificio con 4 salas de almacén



L sala de almacén
HS llave maestra (LLM)
1 – 4 llave individual salas de almacén

Llave maestra general (LLMG)

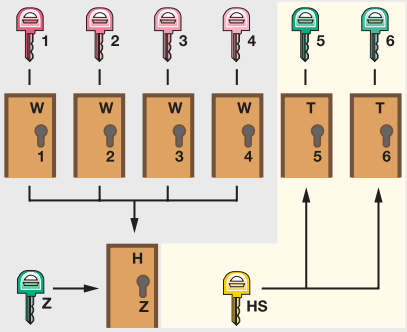
P. ej. un edificio de oficinas



T técnica
E informática
GHS llave maestra general (LLMG)
HGS llave de grupo maestra
GS llave de grupo
1 – 5 llave individual técnica
6 – 7 llave individual informática

Llave maestra central (LLMC) o llave maestra central general (LLMCG)

P. ej. para una vivienda



W puerta de la vivienda
T sala de máquinas
H puerta exterior
Z llave central, que cierra el cilindro central Z
1 – 4 llave de la puerta de calle superior
HS llave maestra (LLM)
5 – 6 llave individual de salas técnicas

DGH-B-INT 2019, HDE-es, 12/18; Medidas sin compromiso. Nos reservamos el derecho a introducir cambios en la fabricación.

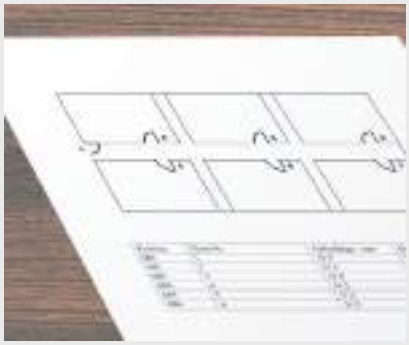
Häfele le ayuda a planificar su instalación de cierre

Utilice este resumen para reunir toda la información necesaria para su instalación de cierre.

Tamaño de la instalación

> ¿Cantidad de puertas?

Consejo: lo mejor es hacer una lista de todas las puertas del edificio. Marque todas las puertas especiales, como por ejemplo puertas de emergencia, bloqueos multipunto, etc. La lista la podrá utilizar también para anotar las longitudes del bombillo de cada puerta.
Eso facilitará más tarde el pedido.



Organización de la instalación

> ¿Cómo están organizadas las puertas?

Consejo: defina con su cliente los grupos de usuarios del edificio. Establezca con ellos una jerarquía, y podrá ver rápidamente qué grupos de usuarios deben tener acceso a cuáles puertas.



Requisitos de la instalación

> ¿Qué tipo de llave se debería usar?
¿Convencional o llave reversible?

> ¿Prefiere usted un fabricante determinado?



Póngase en contacto con Häfele cuando haya aclarado los puntos de la lista anterior.
Le ayudamos con una planificación profesional para su instalación de cierre.

Para **pequeñas instalaciones (hasta 50 puertas)** póngase en contacto con su **comercial**.

Para **grandes instalaciones (desde 50 puertas)** le ayudará nuestro **departamento para proyectos de construcción** llamando al +49 (0) 7452/95-317.

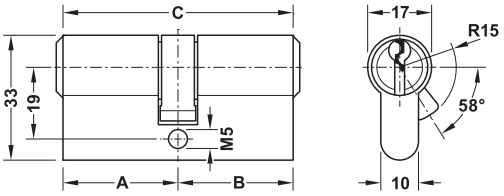
Nota importante:
La normativa exige que, en edificios de viviendas de alquiler, el arrendador no tenga una llave maestra (LLM). Aquí se debe planificar siempre una llave central (LLC) o llave maestra central (LLMC).

DGH-B-INT 2019, HDE-es, 12/18; Medidas sin compromiso. Nos reservamos el derecho a introducir cambios en la fabricación.

2

Bombillo doble





> Material: Latón
> Acabado: Niquelado
> Técnica de cierre: Con 6 borjas de pitones con muelle
> Modelo: Protección antitaladro por ambos lados, perfil de la llave estándar paracéntrico

Volumen de suministro
1 bombillo doble
3 llave

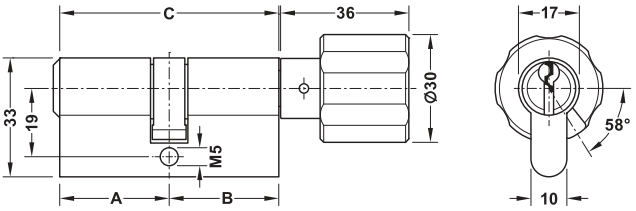
Combinaciones	Nº de ref.
Instalación de llave maestra general	916.81.609

Nota de pedido
Por favor, indicar en el pedido la medida A y la medida B.
Las instalaciones de cierre se fabrican ajustándose a un plan de cierre.

Información acerca de instalaciones de cierre ►AH 2.108

Bombillo con pomo





> Material: Latón
> Acabado: Niquelado
> Técnica de cierre: Con 6 borjas de pitones con muelle
> Modelo: Protección antitaladro en el lado de cierre, perfil de la llave estándar paracéntrico

Volumen de suministro
1 bombillo
3 llave

Combinaciones	Nº de ref.
Instalación de llave maestra general	916.81.619

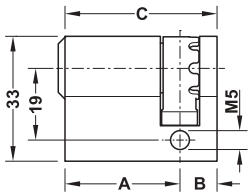
Nota de pedido
Por favor, indicar en el pedido la medida A y la medida B.
Las instalaciones de cierre se fabrican ajustándose a un plan de cierre.

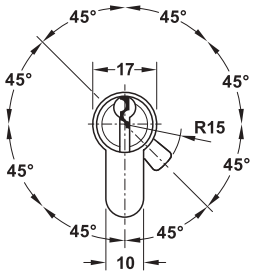
Información acerca de instalaciones de cierre ►AH 2.108

DGH-B-INT 2019, HDE-es, 12/18; Medidas sin compromiso. Nos reservamos el derecho a introducir cambios en la fabricación.

Semicilindro perfilado







> Material: Latón
> Acabado: Niquelado
> Técnica de cierre: Con 6 borjas de pitones con muelle
> Modelo: Arrastrador 12 veces ajustable, protección antitaladro en el lado de cierre, perfil de la llave estándar paracéntrico

Volumen de suministro
1 bombillo
3 llave

Combinaciones	Nº de ref.
Instalación de llave maestra general (LLMG)	916.81.639

Nota de pedido
Por favor, indicar en el pedido la medida A y la medida B.
Las instalaciones de cierre se fabrican ajustándose a un plan de cierre.

Información acerca de instalaciones de cierre ►AH 2.108

Cilindro para enroscar



> Material: Latón
> Acabado: Niquelado
> Técnica de cierre: Con 6 borjas de pitones
> Posición de cerrado: 360°

Volumen de suministro
1 bombillo
3 llave

Combinaciones	Nº de ref.
Instalación de llave maestra general (LLMG)	916.81.659

Nota de pedido
Las instalaciones de cierre se fabrican ajustándose a un plan de cierre.

→ Unidad de prolongación

	Nº de ref.
Pasos de 5 mm	916.81.911

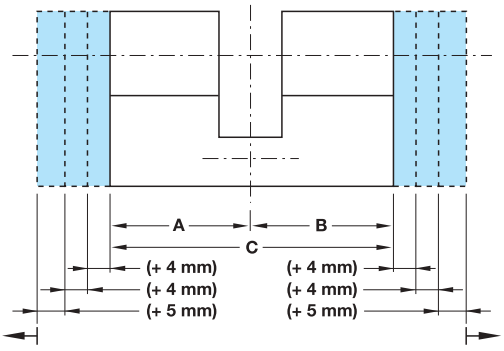
→ Llave

	Nº de ref.
Llave individual	916.81.912
Llave maestra/llave maestra general	916.81.918
Llave convencional	916.81.919

DGH-B-INT 2019, HDE-es, 12/18; Medidas sin compromiso. Nos reservamos el derecho a introducir cambios en la fabricación.

Prolongaciones de cilindro

Longitudes básicas y unidades de prolongación



Longitudes estándar para bombillos dobles asimétricos y piezas insertadas de cilindro

Medida			Cantidad prolongación
A	B	C	
26,5 mm	**26,5 mm**	**53 mm**	0
26,5 mm	**31,5 mm**	**58 mm**	0
26,5 mm	**35,5 mm**	**62 mm**	0
26,5 mm	40,5 mm	67 mm	1
26,5 mm	45,5 mm	72 mm	2
26,5 mm	50,5 mm	77 mm	3
26,5 mm	55,5 mm	82 mm	4
26,5 mm	60,5 mm	87 mm	5
26,5 mm	70,5 mm	97 mm	7
26,5 mm	80,5 mm	107 mm	9
26,5 mm	90,5 mm	117 mm	11
28,5 mm	**32,5 mm**	**61 mm**	0
28,5 mm	37,5 mm	66 mm	1
28,5 mm	42,5 mm	71 mm	2
28,5 mm	47,5 mm	76 mm	3
30,5 mm	50,5 mm	81 mm	4
30,5 mm	50,5 mm	86 mm	5
30,5 mm	60,5 mm	91 mm	6
30,5 mm	70,5 mm	101 mm	8
30,5 mm	80,5 mm	111 mm	10
30,5 mm	90,5 mm	121 mm	12
30,5 mm	100,5 mm	131 mm	14
30,5 mm	**31,5 mm**	**63 mm**	0
31,5 mm	35,5 mm	67 mm	1
31,5 mm	40,5 mm	72 mm	2
31,5 mm	45,5 mm	77 mm	3
31,5 mm	50,5 mm	82 mm	4
31,5 mm	55,5 mm	87 mm	5
31,5 mm	60,5 mm	92 mm	6
31,5 mm	70,5 mm	102 mm	8
31,5 mm	80,5 mm	112 mm	10
35,5 mm	35,5 mm	71 mm	2
35,5 mm	40,5 mm	76 mm	3
35,5 mm	45,5 mm	81 mm	4
35,5 mm	50,5 mm	86 mm	5
35,5 mm	55,5 mm	91 mm	6
35,5 mm	60,5 mm	96 mm	7
35,5 mm	70,5 mm	106 mm	9
35,5 mm	80,5 mm	116 mm	11
35,5 mm	90,5 mm	126 mm	13
40,5 mm	40,5 mm	81 mm	4
40,5 mm	45,5 mm	86 mm	5
40,5 mm	50,5 mm	91 mm	6
40,5 mm	55,5 mm	96 mm	7
40,5 mm	60,5 mm	101 mm	8
40,5 mm	70,5 mm	111 mm	10
40,5 mm	80,5 mm	121 mm	12
40,5 mm	90,5 mm	131 mm	14
45,5 mm	45,5 mm	91 mm	6
45,5 mm	50,5 mm	96 mm	7
45,5 mm	55,5 mm	101 mm	8
45,5 mm	60,5 mm	106 mm	9
45,5 mm	65,5 mm	111 mm	10
45,5 mm	70,5 mm	116 mm	11
50,5 mm	50,5 mm	101 mm	8
50,5 mm	55,5 mm	106 mm	9
50,5 mm	60,5 mm	111 mm	10
50,5 mm	65,5 mm	116 mm	11
60,5 mm	60,5 mm	121 mm	12
70,5 mm	70,5 mm	141 mm	16

Superficies grises = longitudes básicas

Longitudes estándar para semibombillo y piezas insertadas de cilindro

Medida			Cantidad prolongación
A	B	C	
26,5 mm	**9,8 mm**	**36,3 mm**	0
30,5 mm	**9,8 mm**	**40,3 mm**	0
31,5 mm	**9,8 mm**	**41,3 mm**	0
35,5 mm	9,8 mm	45,3 mm	1
40,5 mm	9,8 mm	50,3 mm	2
45,5 mm	9,8 mm	55,3 mm	3
50,5 mm	9,8 mm	60,3 mm	4
55,5 mm	9,8 mm	65,3 mm	5
60,5 mm	9,8 mm	70,3 mm	6
65,5 mm	9,8 mm	75,3 mm	7
70,5 mm	9,8 mm	80,3 mm	8
75,5 mm	9,8 mm	85,3 mm	9
80,5 mm	9,8 mm	90,3 mm	10
85,5 mm	9,8 mm	95,3 mm	11
90,5 mm	9,8 mm	100,3 mm	12
95,5 mm	9,8 mm	105,3 mm	13
100,5 mm	9,8 mm	110,3 mm	14
105,5 mm	9,8 mm	115,3 mm	15
110,5 mm	9,8 mm	120,3 mm	16

Superficies grises = longitudes básicas

DGH-B-INT 2019, HDE-es, 12/18; Medidas sin compromiso. Nos reservamos el derecho a introducir cambios en la fabricación.

Armario llavero



> Material: Acero
> Acabado: RAL 7035 barnizado de color gris claro
> Modelo: Cerradura de cilindro con 2 llaves, puerta de un solo alma
> Posibilidad de ajuste: Listón con ganchos ajustables escalonadamente con el sistema de encaje, de diferentes colores y con numeración sucesiva

Altura mm	Ancho mm	Profundidad mm	Utilizable para	Nº de ref.
550	380	80	100 llaves	916.99.201
		140	200 llaves	916.99.202
		205	300 llaves	916.99.203

Nota de pedido
A petición disponibles otros tamaños.

Llavero



> Material: Enganche para la llave: acero, llavero: plástico
> Acabado: Enganche para llaves: niquelado
> Modelo: Llavero con cartón rotulable blanco 55 x 22 mm

Color	Nº de ref.
Amarillo	231.66.243
Rojo	231.66.207
Azul	231.66.216
Verde claro	231.66.261
Verde oscuro	231.66.252
Negro	231.66.234

Empaque: 100 piezas

Spray multifunción



> Campo de aplicación: Mantiene y limpia bombillo y cerraduras de todo tipo, protección anticorrosiva, lubricante, spray de contacto, aceite de gran penetración, spray de limpieza

Contenido ml	Nº de ref.
100	007.34.600

Empaque: 1 o 12 piezas

Especialista WD-40

Spray para bombillo



> Campo de aplicación: Mantiene y limpia bombillos y cerraduras de todo tipo, previene la corrosión, lubricante, evita el desgaste

Contenido ml	Nº de ref.
100	007.34.670

DGH-B-INT 2019, HDE-es, 12/18; Medidas sin compromiso. Nos reservamos el derecho a introducir cambios en la fabricación.

Cerraduras para taquillas SAFE-O-MAT®

Variantes



Cerradura de moneda SAFE-O-MAT®

Para depositar monedas o fichas que una vez utilizada la cerradura son retornables.



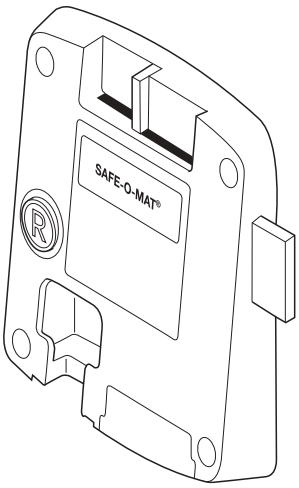
Cerradura para monedas retornables/cerradura para monedas SAFE-O-MAT®

Para recepcionar monedas o fichas, que opcionalmente son retornables o utilizadas para efectuar automáticamente el pago desde la cerradura.

Ventajas

Reducción de los costes operativos: La tradicional expedición y devolución de llaves llevada a cabo por empleados se elimina gracias al autoservicio.
Las cerraduras SAFE-O-MAT® están dotadas con dos canales para diferentes tamaños de monedas. Esto ahorra tanto para el operador como también para cliente el cambio de monedas.
Las cerraduras pueden ser utilizadas perfectamente en zonas húmedas como en baños públicos, etc, porque están compuestas completamente de materiales inoxidables. Se pueden instalar en cualquier tipo de armario de habitual uso. También pueden instalarse a posteriori en armarios ya existentes:

> Dos canales para monedas permiten un uso flexible
> Función de sanción por exceder el tiempo permitido
> Función Promax para la protección contra robos



Gracias al canal pasante del bombillo, los cuerpos extraños y llaves partidas que no pueden extraerse hacia delante se pueden sacar empujando a través del canal. Primero con la ayuda de la llave maestra y a continuación con un alambre, estos cuerpos pueden expulsarse hacia atrás.

Cerradura de moneda combinada

La cerradura de moneda combinable retornable o de pago directo permite la devolución de una de las dos monedas depositadas y utilizar la segunda moneda para efectuar el pago.
The user can open the locker at any time free of charge during use. The deposit coin is returned whenever the locker is opened.

La función de sanción evita exceder el tiempo permitido o reservar la taquilla

En instalaciones de armarios, que con frecuencia son utilizadas por el mismo círculo de personas (p.ej. colegios, universidades), puede darse el caso que los usuarios bloquean innecesariamente los casilleros. En estos casos se aplica la llave de sanción SAFE-O-MAT®. Ésta permite abrir un casillero "bloqueado", tomar la moneda retornable depositada como "sanción" y cerrar de nuevo el casillero sin moneda.
When the user opens the locker again the key is trapped immediately in the usual way, but the deposit is not returned. This makes locker reservations expensive – and therefore unattractive.

Función Promax: Protección contra robos y contra riesgos de responsabilidad

Los sistemas tradicionales disponen de una llave maestra (LLM), que permite abrir todos los casilleros.
A service key is usually also required so that the cylinder can be changed if keys have been lost.
Con todas estas llaves, los robos son posibles.
También pueden surgir sospechas equivocadas frente al personal.
El sistema SAFE-O-MAT® soluciona estos problemas mediante la aplicación de la llave maestra de control Promax. Con esta llave, el personal puede abrir cualquier armario en caso de emergencia y de esta manera ayudar al usuario. La función Promax patentada permite controlar cualquier utilización de una llave maestra.

Esto tiene ventajas para todas las partes implicadas:

> El usuario está a salvo de robos "ocultos", ya que el armario no puede abrirse y cerrarse en secreto y en silencio.
> Se puede demostrar que las sospechas falsas sobre el personal son refutadas.
> Gracias al control sin interrupción, los riesgos de responsabilidad para el empresario se reducen considerablemente.

Placas numéricas clipables para llaves

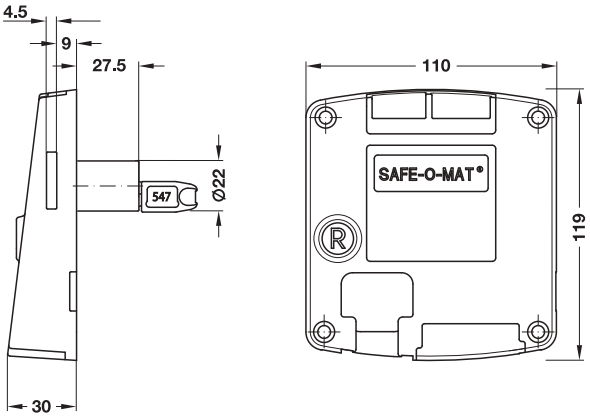
Las llaves de las cerraduras para taquillas SAFE-O-MAT® están preparadas para la recepción de placas numéricas, que sencillamente son para clipar. Esto elimina la necesidad de un esfuerzo de estampación manual y fijación de los números individuales, las placas numéricas se pueden almacenar numeradas en juegos de 50 unidades cada uno. Las placas numéricas son muy legibles gracias a su inscripción con láser resistente al desgaste. En el montaje y puesta en funcionamiento de los bombillos, no es necesario tener en cuenta el número de armario para montar.

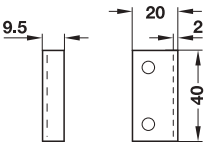
DGH-B-INT 2019, HDE-es, 12/18; Medidas sin compromiso. Nos reservamos el derecho a introducir cambios en la fabricación.

Cerradura de moneda SAFE-O-MAT®

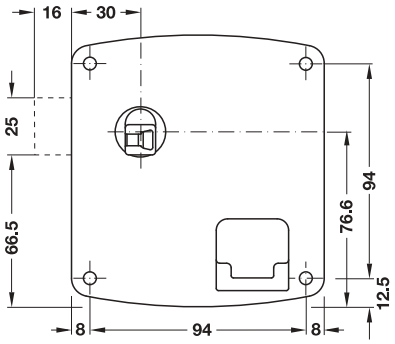
Con 2 compartimentos para introducir moneda

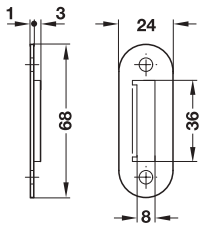






Ángulo de cierre





Cerradero

> Material:	Carcasa: plástico, piezas de cierre: material inoxidable, cilindro: latón
> Acabado:	Carcasa: antracita, cilindro: niquelado mate
> Función:	Una vez depositado el depósito la llave se puede extraer, al abrir de nuevo y una vez devuelto el depósito el pestillo se enclava
> Técnica de cierre:	Cilindro Promax con 6 pares de pitones
> Combinaciones:	Son posibles 20000 cierres diferentes
> Fijación:	A izquierda o derecha
> Diámetro del cilindro:	22 mm
> Longitud de la caja del cilindro:	27,5 mm
> Montaje:	Para atornillar

Volumen de suministro

1 cerradura de moneda SAFE-O-MAT
1 llave con cabeza ranurada (preparada para enganchar números de identificación del set)
1 placa de identificación sin número
Opcional 1 contrachapa o 1 escuadra de cierre
Material de fijación

	Nº de ref.
Izquierda	231.53.220
Derecha	231.53.230

Nota de pedido

Indicar junto con el número de referencia:
a) Unidad de moneda deseada para el compartimento A y B
b) Para puertas de madera o metálicas
C) Ángulo de cierre o cerradero de chapa
d) Lugar de montaje con indicación del proyecto y código postal

→ Recargo por numeración de cuatro dígitos

> Material:	Plástico
> Color:	Gris, letra: negra
> Montaje:	Autoadhesivo

	Nº de ref.
Sobreprecio por numeración, de cuatro dígitos	231.53.951

Nota de pedido

Por favor indique en el pedido qué dígitos desea.

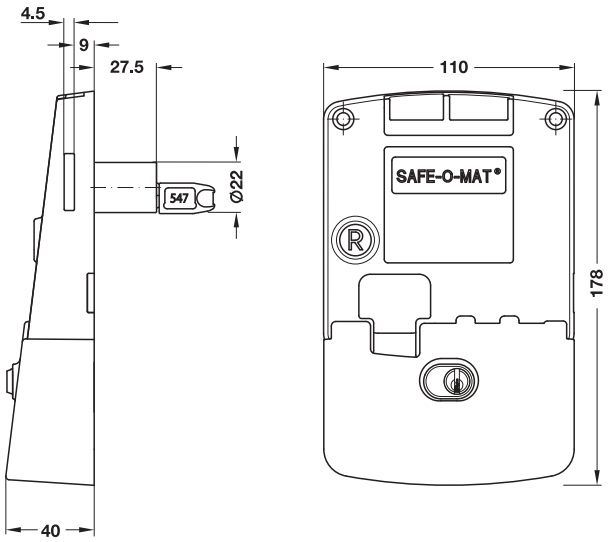
Set de números ►AH 2.117

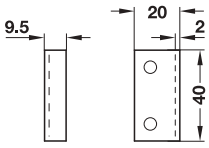
DGH-B-INT 2019, HDE-es, 12/18; Medidas sin compromiso. Nos reservamos el derecho a introducir cambios en la fabricación.

Cerraduras para monedas SAFE-O-MAT®

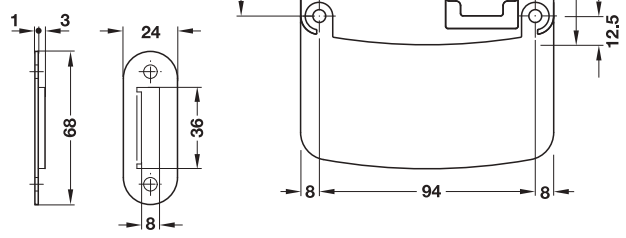
Con cerradura y cajetín para pago

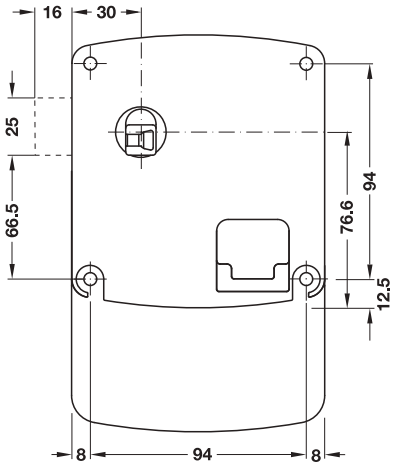






Ángulo de cierre





Cerradero

> Material:	Carcasa: plástico, piezas de cierre: material inoxidable, cilindro: latón
> Acabado:	Carcasa: antracita, cilindro: niquelado mate
> Función:	Al introducir la moneda la llave se puede extraer, al abrir de nuevo y una vez devuelto el depósito el pestillo se fija
> Técnica de cierre:	Cilindro Promax con 6 pares de pitones
> Combinaciones:	Son posibles 20000 cierres diferentes
> Fijación:	Izquierda o derecha
> Diámetro del cilindro:	22 mm
> Longitud de la caja del cilindro:	27,5 mm
> Montaje:	Para atornillar

Volumen de suministro

1 cerradura de moneda SAFE-O-MAT
1 caja de depósito retornable
1 llave con cabeza ranurada (preparado para clipar números del juego de números)
1 letrero sin número
Opcional 1 cerradero de chapa o 1 ángulo de cierre
Material de fijación

	Nº de ref.
Izquierda	231.53.420
Derecha	231.53.430

Nota de pedido

Indicar junto con el número de referencia:
a) Unidad de moneda deseada para el compartimento A y B
b) Para puertas de madera o metálicas
C) Ángulo de cierre o cerradero de chapa
d) Lugar de montaje con indicación del proyecto y código postal

→ Recargo por numeración de cuatro dígitos

> Material:	Plástico
> Color:	Gris, letra: negra
> Montaje:	Autoadhesivo

	Nº de ref.
Sobreprecio por numeración, de cuatro dígitos	231.53.951

Nota de pedido

Por favor indique en el pedido qué dígitos desea.

Set de números ▶AH 2.117

DGH-B-INT 2019, HDE-es, 12/18; Medidas sin compromiso. Nos reservamos el derecho a introducir cambios en la fabricación.

Accesorios
Para todas las cerraduras para casilleros SAFE-O-MAT®

→ Recargo por una llave con anillo con bola



> Campo de aplicación: Para anilla/llavero, preparada para enganchar los números de identificación del juego de números

	Nº de ref.
Sobreprecio para llave con anillo de bola	231.53.102

→ Recargo por una llave montada a una pulsera



> Material: Pulsera: poliamida
> Modelo: Llave con articulación, pulsera de poliamida, cofre guarda llaves Key Garage, preparado para clipar los números del set de números

Color	Nº de ref.
Amarilla	231.53.022
Roja	231.53.004

Nota de pedido
A petición suministramos otros colores.

→ Set de números de 50 piezas



> Campo de aplicación: Para enganchar en la llave
> Material: Plástico
> Color: Gris claro

Contenido	Nº de ref.
Rango de números 1–50	231.53.940
Rango de números 50–99	231.53.941
Rango de números 100–149	231.53.942
Rango de números 150–199	231.53.943
Rango de números 200–249	231.53.944

Nota de pedido
A petición suministramos otros números.

→ Cilindro de repuesto SAFE-O-MAT®
Con 1 llave



	Nº de ref.
Cilindro de repuesto SAFE-O-MAT®	231.53.290

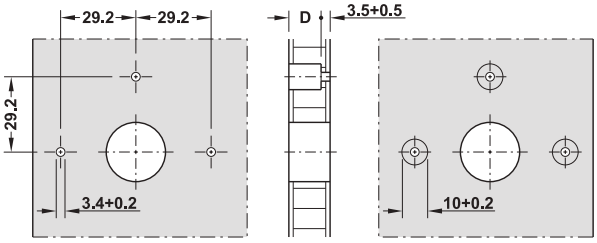
→ Llave de extracción SAFE-O-MAT®



	Nº de ref.
Llave de extracción SAFE-O-MAT®	231.53.693
Llave de sanción SAFE-O-MAT®	231.53.692

→ Protección de llave SAFE-O-MAT®





> Campo de aplicación: Para proteger la llave contra daños
> Material: Plástico
> Color: Gris

	Nº de ref.
Protección de llave SAFE-O-MAT®	231.53.695

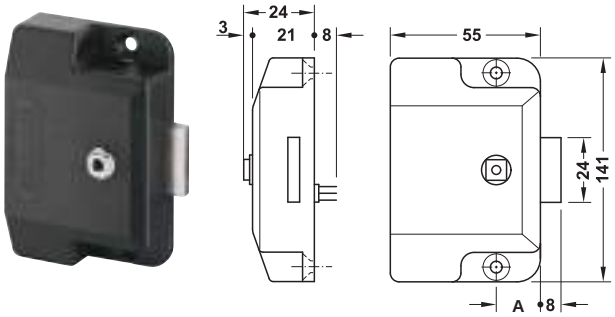
Llavero ►AH 2.113

DGH-B-INT 2019, HDE-es, 12/18; Medidas sin compromiso. Nos reservamos el derecho a introducir cambios en la fabricación.

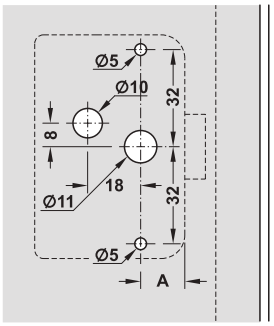
Cerradura de combinación numérica PinLock



Teclado y pestillo giratorio



Cerradura de varilla giratoria



PinLock es una solución para colegios, centros de wellness, centros deportivos, habitaciones para el personal, etc., por lo tanto para todos los sitios donde se precisan soluciones seguras sin llave para taquillas.

La ventaja es que no es necesario emitir llaves que se pueden perder. Un control de batería permanente muestra una tensión de batería baja (lámpara de advertencia).

Para enclavar la cerradura introducir un código de usuario de 4 dígitos de libre elección y accionar el pestillo giratorio.
Para abrir la puerta introducir de nuevo el código de usuario de 4 dígitos y accionar el pestillo giratorio.

En el caso de olvidar el código de usuario, es posible abrir la puerta con un código maestro de 6 dígitos (apertura de emergencia).
Si se introduce el código de usuario 3 veces equivocado, la cerradura numérica se bloquea durante 15 minutos.

> Material:	Caja: plástico, pestillo: acero inoxidable
> Acabado:	Caja: negro
> Técnica de cierre:	Cerradura de pestillo asegurada electrónicamente con receptor para varilla perfilada de 6 mm (cerradura de varilla giratoria)
> Medidas (Anch. x Prof. x Alt.):	60 x 140 x 24 mm
> Fijación:	Aplicable para DIN izquierda o DIN derecha
> Montaje:	para atornillar

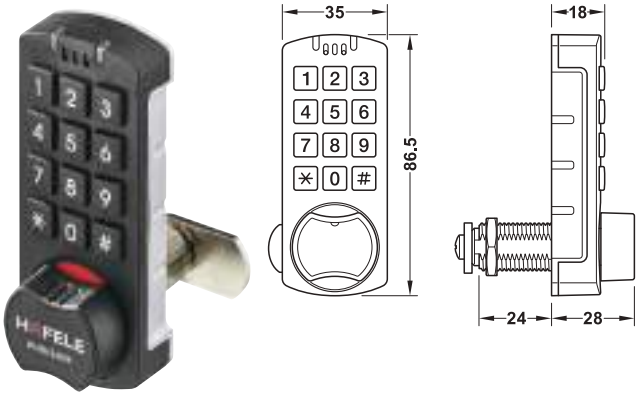
Datos técnicos	
Datos técnicos	IP 54
Temperatura ambiente (en funcionamiento)	–5 °C – +55 °C
Condiciones de humedad atmosférica relativa	20–80 % (sin condensación)
Vida útil de la batería	Aprox. 50000 ciclos de cierre
Cuadradillo	7 mm
Grosores de puerta	0,4–20 mm
Alimentación de tensión	Baterías 1,5 V Mignon AA (2 piezas)
Combinación de cierre	10000 cierres individuales posibles (código de usuario de 4 dígitos)
Memorización de los datos en caso de caída de corriente	>10 años

	Medida de entrada A mm	Nº de ref.
Teclado y pestillo giratorio	–	225.12.300
Cerradura de varilla giratoria	15	225.12.310
Cerradura de varilla giratoria	25	225.12.320
Set de fijación para puertas metálicas 0,4–5 mm	–	225.12.901
Set de fijación para puertas de madera 10–14 mm	–	225.12.902
Set de fijación para puertas de madera 16–20 mm	–	225.12.900

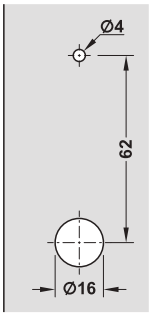
Nota de pedido
Los accesorios para la cerradura de varilla giratoria no se incluyen en el volumen de suministro.

DGH-B-INT 2019, HDE-es, 12/18; Medidas sin compromiso. Nos reservamos el derecho a introducir cambios en la fabricación.

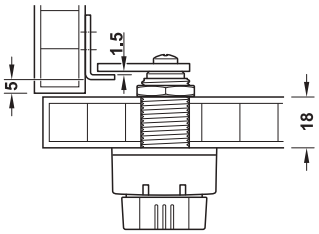
Cerradura de palanca con teclado



Dibujo de taladros



Montaje



> Forma constructiva pequeña
> Fácil montaje
> Con indicadores de color; rojo: cerrado, verde: abierto

> Función:	Abrir y cerrar mediante código pin de libre asignación, libre elección de armario o asignación de armario fija, reversible
> Material:	Caja: metal/plástico, palanca: acero
> Acabado:	Caja: niquelado/negro
> Para grosor de puerta:	Máx. 18 mm
> Fijación:	Aplicable a la izquierda y derecha
> Montaje:	Para atornillar

Datos técnicos	
Temperatura ambiente (en funcionamiento)	0 °C hasta +50 °C
Condiciones de humedad atmosférica relativa	20–80 % (sin condensación)
Vida útil de la batería	Aprox. 10 años (con 10 aperturas al día)
Alimentación eléctrica	Batería 3,0 V litio CR2450

Volumen de suministro
1 sistema de cierre código PIN
2 palancas de cierre
Material de montaje

	Nº de ref.
Sistema de cierre con código pin	225.12.340

ONE ROOM.
ONE FACE.

SURTIDO HÄFELE PARA HOTELES.



La habitación del hotel compone una unidad decorativa. El surtido para hoteles de Häfele realza armoniosamente cualquier estilo con una perfecta sintonía de formas y acabados en todos los artículos. Desde la entrada hasta el cuarto de baño. Desde el sistema de cierre hasta los toalleros. Todo del mismo proveedor. En cualquier lugar del mundo.

Más información:
www.hafele.com

DGH-B-INT 2019, HDE-es, 12/18; Medidas sin compromiso. Nos reservamos el derecho a introducir cambios en la fabricación.

Abrepuertas eléctricos

Los abrepuertas eléctricos permiten un cierre seguro y un desbloqueo controlado de puertas de todos los tipos. El resbalón de la cerradura de puerta lo sujeta el resbalón del abrepuertas eléctrico. De ese modo, el abrepuertas eléctrico mantiene la puerta normalmente cerrada.

No obstante, la condición previa es que el resbalón del abrepuertas no pueda retraerse desde el lado exterior de la puerta.

Por esta razón, los abrepuertas eléctricos no tienen una manilla en el lado exterior sino un tirador o pomo. Cuando el abrepuertas eléctrico recibe corriente (activación de contacto), el resbalón del abrepuertas se desbloquea y con ello la puerta. La activación de contacto puede ser de tiempo corto o de tiempo prolongado. Además, se puede controlar a través de un sistema de cierre electrónico.

Funcionamiento con tensión alterna o con tensión continua

Funcionamiento con tensión alterna
> En la activación de contacto para el desbloqueo se escucha el zumbido típico, la señal que se espera para entrar.
> También puertas con contrapresión sobre el resbalón del abrepuertas (hasta 150 N) se desbloquean de forma fiable.
> El funcionamiento continuo no es posible.

Funcionamiento con tensión continua
> El desbloqueo se produce sin sonido de zumbido.
> Sobre el resbalón del abrepuertas no debe haber contrapresión.

En la elección entre funcionamiento de tensión continua y funcionamiento de tensión alterna se deben tener en cuenta las especificaciones del abrepuertas eléctrico. No todos los abrepuertas eléctricos pueden funcionar con tensión alterna. Las indicaciones correspondientes deben consultarse en las páginas del producto.

Función de corriente de trabajo

El abrepuertas eléctrico solo se puede desbloquear y la puerta solo se puede abrir, cuando el abrepuertas recibe corriente. Para la cerradura principal de las puertas cortahumos y cortafuegos solo se pueden utilizar modelos de abrepuertas con la función de corriente de trabajo.

Funcionamiento continuo (ED 100%)

El tiempo de conexión del 100% (ED) se garantiza hasta una tensión de 13 V. Esto significa que el abrepuertas puede estar bajo corriente de forma continua sin sobrecalentarse.

Desbloqueo mecánico

Los abrepuertas eléctricos con desbloqueo mecánico se pueden desbloquear a mano de forma permanente con una palanca en el resbalón de la cerradura.
De este modo se suspende la función del abrepuertas. Se utiliza, por ejemplo, en edificios públicos durante los horarios de visita para garantizar el libre acceso sin restricciones para la apertura frecuente de las puertas.

Abrepuertas eléctricos para sistemas de control de accesos

Si se combinan con un sistema de control de accesos, es aconsejable utilizar modelos de abrepuertas dotados de un diodo de funcionamiento sin carga para suprimir impulsos de interferencia. De esta manera se evitan posibles daños en la electrónica del sistema de control de accesos. Esto es válido para el sistema de cierre electrónico Dialock así como para otros sistemas de control de accesos. Los abrepuertas eléctricos con diodo de funcionamiento sin carga solo pueden funcionar con tensión continua adecuada para la tensión nominal. Hay que tener en cuenta la polaridad correcta.

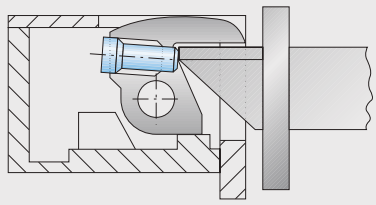
Señal de respuesta

Los abrepuertas eléctricos con señal de respuesta pueden informar de la posición de la puerta con un sistema de interruptor eléctrico. Así se puede mostrar la posición de la puerta en el interior de la vivienda, por ejemplo con una lámpara de control en el pulsador del abrepuertas.

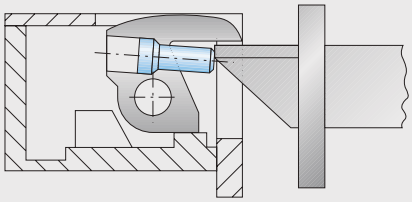
DGH-B-INT 2019, HDE-es, 12/18; Medidas sin compromiso. Nos reservamos el derecho a introducir cambios en la fabricación.

Función de bloqueo

La particularidad es la espiga de bloqueo en el centro del resbalón del abrepuertas. Solo cuando esta espiga esté presionada, es decir, cuando la puerta está cerrada, se activa la función de bloqueo mecánico.
En cuanto el abrepuertas recibe corriente se libera la retención y la puerta se puede abrir una sola vez, incluso largo tiempo después de recibir la corriente.



Distancia correcta:
Actúa la función de bloqueo



Distancia muy grande:
No actúa la función de bloqueo

Montaje

Dos ejecuciones diferentes aseguran, que también en condiciones de montaje difíciles, el abrepuertas eléctrico se puede ajustar de forma sencilla y exacta sobre el resbalón de la cerradura de puerta:

Ejecución Fafix
El resbalón del abrepuertas es ajustable y después de montar el abrepuertas se puede ajustar hasta 4 mm en horizontal y fijar en ranuras de encaje.

Ejecución Fix
Los agujeros para atornillar en la contrachapa están fresados con forma ovalada.
La caja del abrepuertas se puede ajustar después del montaje hasta 4 mm en horizontal y fijar en ranuras de encaje

Ejecución Fafix y Fix

En las dos ejecuciones es posible una corrección en cualquier momento, p. ej. para compensar la dilatación.

Piezas de sustitución

Aunque el abrepuertas eléctrico se coloque posteriormente, se puede montar antes la contrachapa adecuada. En el recorte para el resbalón se atornilla en lugar del abrepuertas eléctrico una pieza de sustitución. Ésta hace la función del resbalón del abrepuertas y se puede sustituir más tarde por el abrepuertas eléctrico. Las piezas de sustitución se suministran con la ejecución Fafix. Mediante la posibilidad de ajuste, en combinación con una contrachapa adecuada, también se pueden utilizar como contrachapas ajustables para cerradura aunque no se vaya a instalar después un abrepuertas eléctrico.

Accesorios para abrepuertas eléctricos

El transmisor de corriente, el paso de cable y el contacto electromecánico transmiten la corriente del marco de puerta hasta la puerta. Esa transmisión de corriente es necesaria cuando se instala un abrepuertas eléctrico en una puerta de varias hojas.

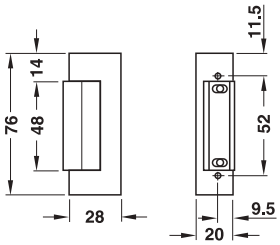
DGH-B-INT 2019, HDE-es, 12/18; Medidas sin compromiso. Nos reservamos el derecho a introducir cambios en la fabricación.

GAEB CAD

2

Abridor de puerta eléctrico





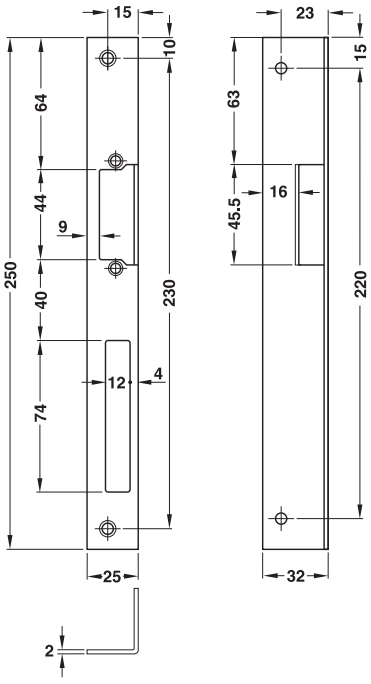
> Campo de aplicación:	Para instalar en la placa de cerradero
> Material:	Carcasa y resbalón: fundición de zinc inyectado
> Modelo:	Función de corriente de trabajo, con resbalón ajustable
> Tensión:	6–12 V AC/DC
> Absorción de corriente continua:	En 6 V: 0,80 A, En 12 V: 1,53 A
> Toma de corriente alterna:	En 6 V: 0,65 A, En 12 V: 1,35 A
> Resistencia:	6,5 Ω

Volumen de suministro
1 abridor de puerta eléctrico
1 juego de material de sujeción (tornillos para el cerradero M4 x 8)

Modelo	Fijación	Nº de ref.
Función de corriente de trabajo	Aplicable para DIN izquierda y DIN derecha	911.68.019

Cerradero angular de chapa



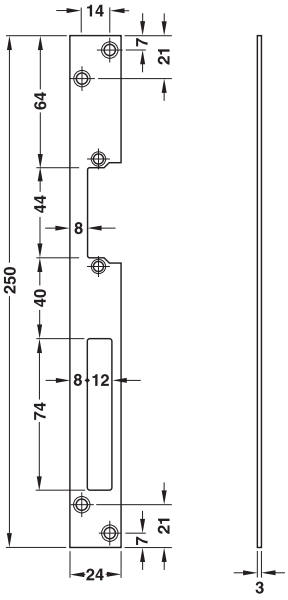


> Campo de aplicación:	Para marcos de madera, para puertas con rebaje/galce

Material	Acabado	Fijación	Nº de ref.
Acero inox. (calidad 1.4016)	Mate	DIN izquierda	911.68.040
		DIN derecha	911.68.041

Cerradero plano





> Campo de aplicación:	Para cercos de madera ó de metal, para puertas con o sin rebaje/galce

Material	Acabado	Fijación	Nº de ref.
Acero inox	Mate	Aplicable para DIN izquierda y DIN derecha	911.68.025

DGH-B-INT 2019, HDE-es, 12/18; Medidas sin compromiso. Nos reservamos el derecho a introducir cambios en la fabricación.

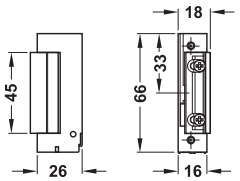
HÄFELE

GAEB CAD

2

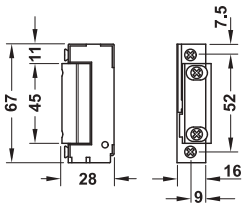
Abridor de puerta eléctrico modelo 118 FaFix®





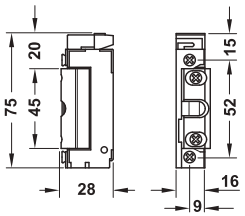
Modelo 118 sin contrachapa





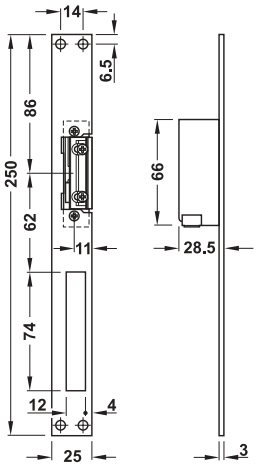
Modelo 11805 sin contacto de señal de retorno





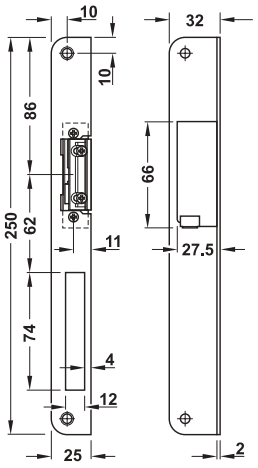
Modelo 11805RR con contacto de señal de retorno





Modelo 118E con cerradero plano





Modelo 118E con cerradero angular de chapa

> Campo de aplicación:	Para aplicar en un cerradero
> Modelo:	Opcional con funcionamiento continuo (tiempo de conexión 100 % con 10–13 V), con función de corriente de trabajo, con resbalón®-FaFix, ajustable 3 mm, con o sin contacto de señal de retorno
> Material:	Resbalón y caja: fundición de zinc, contrachapa: acero inoxidable
> Acabado:	Caja: niquelado, contrachapa: mate
> Tensión:	10–24 V
> Toma de corriente alterna:	En 10 V: 208 mA, En 12 V: 250 mA, En 24 V: 500 mA
> Absorción de corriente continua:	En 10 V: 233 mA, En 12 V: 280 mA, En 24 V: 558 mA
> Resistencia:	43 Ω

	Fijación	Modelo	Nº de ref.
Sin cerradero de chapa			
Sin desbloqueo mecánico	Aplicable para DIN izquierda y DIN derecha	118	911.68.182
Con desbloqueo mecánico	Aplicable para DIN izquierda y DIN derecha	118E	911.68.183
Sin contacto de señal de retorno Con ED 100	Aplicable para DIN izquierda y DIN derecha	11805	911.68.058
Con contacto de señal de retorno Con ED 100	Aplicable para DIN izquierda y DIN derecha	11805RR	911.68.059
Con cerradero de chapa plano			
Con desbloqueo mecánico	Aplicable para DIN izquierda y DIN derecha	118E	911.68.184
Con cerradero de chapa angular			
Con desbloqueo mecánico	DIN izquierda	118E	911.68.185
	DIN derecha	118E	911.68.186

Cerraderos	►DGH-B capítulo 4
Fuente de alimentación de tensión continua	►DGH-B capítulo 4

DGH-B-INT 2019, HDE-es, 12/18; Medidas sin compromiso. Nos reservamos el derecho a introducir cambios en la fabricación.

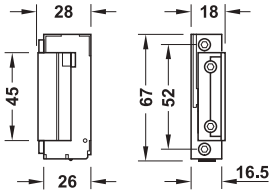
GAEB CAD

2

Abrepuertas eléctrico 118F

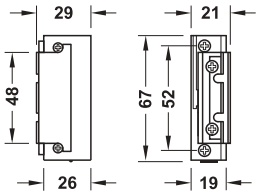


Modelo 118F





Modelo 118F.13



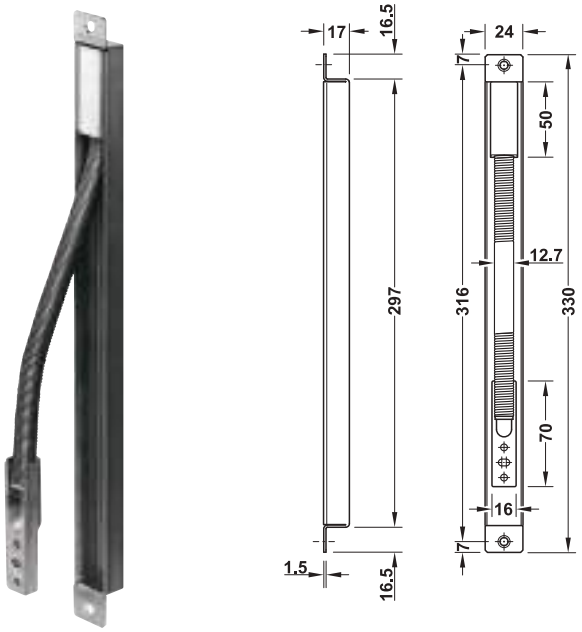
> Campo de aplicación:	Para instalar en un cerradero, adecuado para la aplicación en puertas de protección contra fuego y puertas de estanqueidad al paso del humo
> Modelo:	Función de corriente de trabajo, resbalón®-FaFix, ajustable 3 mm en pasos de 0,5 mm
> Fijación:	Para DIN izquierda, aplicable para DIN derecha y horizontal
> Tensión:	10–24 V CA/CC
> Absorción de corriente continua:	En 12 V: 0,28 A, En 24 V: 0,56 A
> Toma de corriente alterna:	En 12 V: 0,25 A, En 24 V: 0,50 A
> Resistencia:	43 Ω

Volumen de suministro
1 abrepuertas eléctrico

	Modelo	Nº de ref.
FaFix®	118F	911.68.320
ProFix®2	118F.13	911.68.394

Cerraderos de chapa de seguridad	▶DGH-B capítulo 4
Fuente de alimentación de tensión continua	▶DGH-B capítulo 4

Paso del cable modelo 10312-14



> Campo de aplicación:	Para la transmisión de la corriente desde el marco de la puerta a la hoja, para diámetro de conducción de 7 mm, apropiado para montar en puertas de madera, de plástico ó metálicas
> Material:	Soporte para atornillar y manguera: acero inox.
> Montaje:	Oculto, a elección en el marco de la puerta ó en la hoja
> Longitud:	Manguera en espiral ≤110 mm

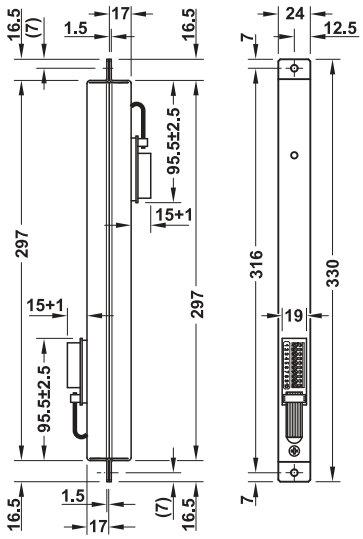
Nota
Por favor, pedir por separado los juegos de montaje para puertas de madera.

Modelo	Nº de ref.
10312-14	912.02.084

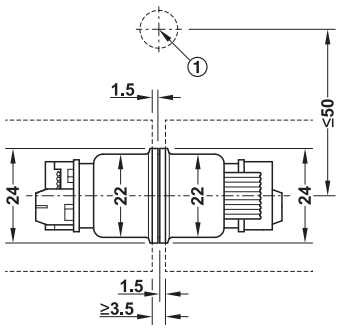
DGH-B-INT 2019, HDE-es, 12/18; Medidas sin compromiso. Nos reservamos el derecho a introducir cambios en la fabricación.

Paso del cable modelo 10314-14-10





Montaje

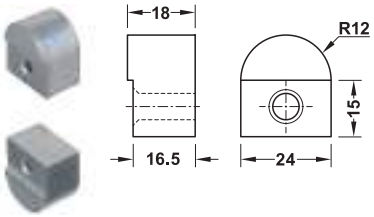


① Bisagra de puerta (centro de rotación)

> Campo de aplicación:	Para la transmisión de la corriente desde el marco de la puerta a la puerta
> Material:	Cubeta para empotrar: acero, manguera espiral: acero inoxidable
> Montaje:	Oculto en el marco de puerta y puerta, el cableado se realiza a cargo del cliente. Para ello, los cables se deben montar en las piezas de retención del marco de puerta y puerta.
> Modelo:	Con cable flexible integrado contra la rotura de cable, técnica de conexión insertable y de apriete, conducción de corriente de 10 polos

Modelo	Nº de ref.
10314-14-10	912.02.085

Juego de montaje para puertas de madera 10313-24



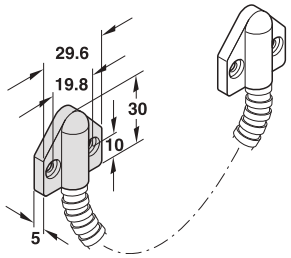
> Utilizable para:	Paso de cable modelo 10312-14

Modelo	Nº de ref.
10313-24	912.02.089

Empaque: 1 juego

Paso del cable modelo 10318, 10318-30





> Campo de aplicación:	Para la transmisión de la corriente desde el marco de la puerta a la hoja, para la entrada de cable flexible hasta Ø 7mm
> Material:	Manguera espiral: metal inoxidable, soporte para atornillar: plástico
> Color:	Soporte para atornillar: blanco
> Montaje:	Visible
> Longitud:	Manguera en espiral: ≤180 mm en 10318, ≤300 mm en 10318-30

Modelo	Nº de ref.
10318	912.02.095
10318-30	912.02.097

DGH-B-INT 2019, HDE-es, 12/18; Medidas sin compromiso. Nos reservamos el derecho a introducir cambios en la fabricación.

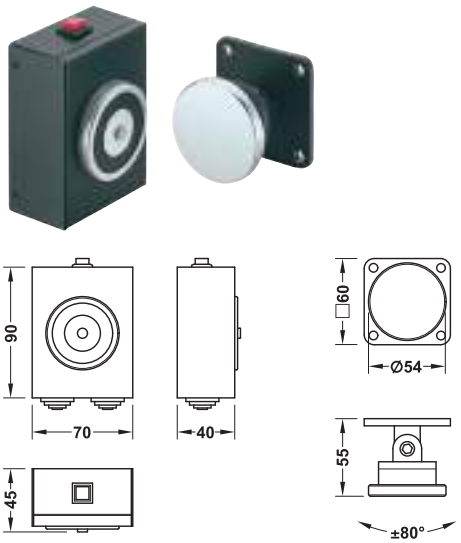


Ⓐ Retenedor de puerta
Ⓑ Imán para una o dos puertas
Ⓒ Transformador
Ⓓ Pulsador de puerta

Funcionamiento

Los retenedores de puerta magnéticos pueden enclavar la puerta de forma magnética (imán) o mantener la puerta abierta (retenedor de puerta).
El control es independiente de las llaves y se activa en caso normal mediante pulsador. En caso de fallo de corriente se anula la fuerza de sujeción magnética.

Ⓐ Retenedor de puerta con pulsador de interrupción integrado



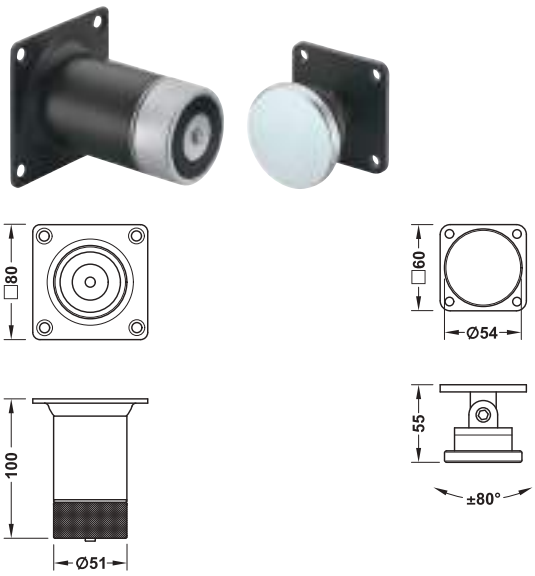
> Campo de aplicación:	Dispositivo de retención para puertas abiertas
> Modelo:	Con pulsador de interrupción integrado
> Material:	Acero
> Acabado:	Negro
> Fuerza de sujeción:	Aprox. 50 kg
> Absorción de corriente continua:	50 mA con 24 V
> Tensión nominal:	24 V DC
> Montaje:	Montaje sobrepuesto

	Nº de ref.
Retenedor de puerta con pulsador de interrupción	912.05.262

Nota de pedido

El transformador y el cableado no se incluyen en el volumen de suministro, por favor pedir por separado.

Ⓐ Retenedor de puerta sin pulsador de interrupción



> Campo de aplicación:	Dispositivo de retención para puertas abiertas
> Modelo:	Con placa de anclaje ajustable
> Material:	Acero
> Acabado:	Negro
> Fuerza de sujeción:	Aprox. 50 kg
> Absorción de corriente continua:	50 mA con 24 V
> Tensión nominal:	24 V DC
> Montaje:	Montaje sobrepuesto

	Nº de ref.
Retenedor de puerta sin pulsador de interrupción	912.05.261

Nota de pedido

El transformador, el pulsador y el cableado no se incluyen en el volumen de suministro, por favor pedir por separado.

Transformador	▶DGH-B capítulo 4
Botón	▶DGH-B capítulo 4

DGH-B-INT 2019, HDE-es, 12/18; Medidas sin compromiso. Nos reservamos el derecho a introducir cambios en la fabricación.

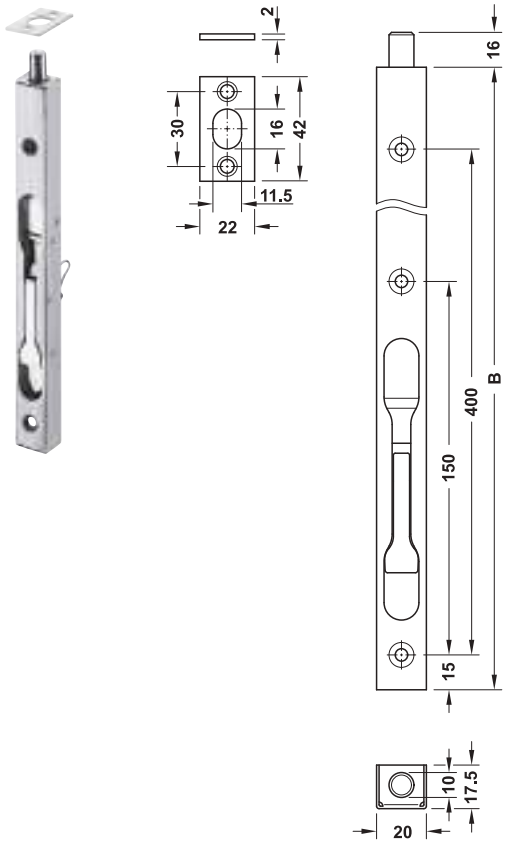
Productos		Área de aplicación		Bloqueo				Página
		Para puertas de madera	Para puertas metálicas	Con pieza deslizante	Con palanca basculante	Bloqueo y desbloqueo automático	Con llave	
Bloqueo por un lado								
	Pasador de la puerta	✓			✓			2.128
		✓		✓				2.129
		✓	✓		✓			2.129
		✓			✓			2.130
Bloqueo por ambos lados								
	Pasador de la puerta con conexión para varilla	✓						2.130
	Pasador de la puerta	✓			✓			2.131
	Pasador de la puerta completamente automático	✓				✓		2.132
		✓	✓			✓		2.133
Bloqueo lateral								
	Cerradura de fricción	✓					✓	2.134
	Pestillo sobrepuesto	✓		✓				2.135
	Cerradura de pestillo WC	✓		✓				2.135
Accesorios								
	Casquillo de suelo							2.136

DGH-B-INT 2019, HDE-es, 12/18; Medidas sin compromiso. Nos reservamos el derecho a introducir cambios en la fabricación.

CAD

2

Palanca en el canto de la puerta
Con brazo basculante

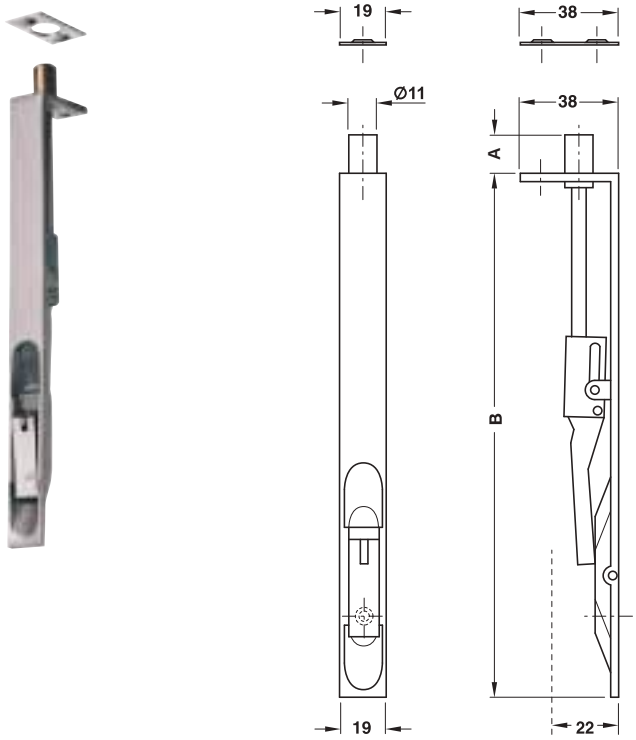


> Campo de aplicación: Para puertas de madera
> Ancho: 20 mm

Volumen de suministro
1 palanca en el canto de la puerta
1 cerradero
1 juego de material de fijación

Material	Acabado	Medida B mm	Nº de ref.
Acero inoxidable	Mate	200	911.62.182
		450	911.62.184
	Latonado pulido	200	911.62.190

Palanca en el canto de la puerta
Con brazo basculante



> Campo de aplicación: Para puertas de madera
> Ancho: 19 mm

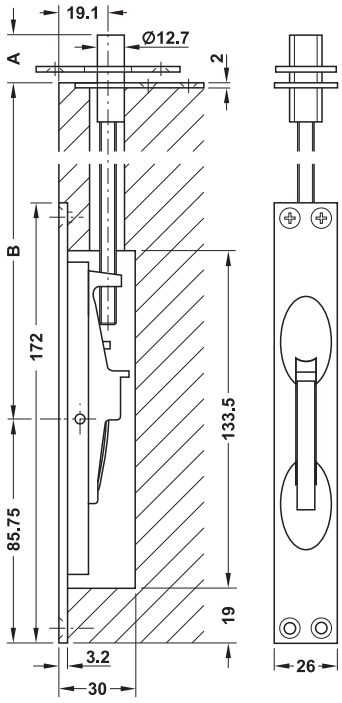
Volumen de suministro
1 palanca en el canto de la puerta
1 cerradero de chapa
1 juego de tornillos de sujeción

Material	Acabado	Medida B mm	Nº de ref.
Latón	Niquelado mate	203	911.62.700
		400	911.62.722

DGH-B-INT 2019, HDE-es, 12/18; Medidas sin compromiso. Nos reservamos el derecho a introducir cambios en la fabricación.

Palanca en el canto de la puerta
Con brazo basculante, oculto



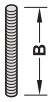


> Campo de aplicación: Para puertas de madera ó metálicas
> Medida A: 19,1 mm
> Medida B: 305 mm
> Ancho: 26 mm

Volumen de suministro
1 palanca en el canto de la puerta
1 cerradero de chapa
1 cabeza de la palanca-chapa de guía
1 juego de tornillos de sujeción
1 varilla roscada 255 mm

Material	Acabado	Nº de ref.
Latón	Pulido	911.62.014
	Cromado mate	911.62.013

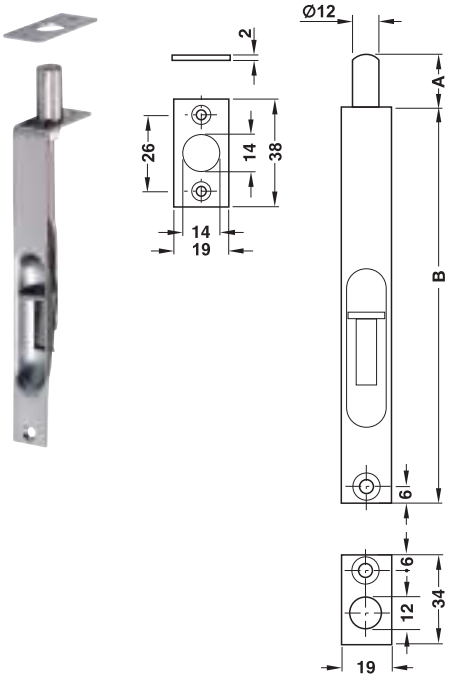
→ Varilla roscada



> Campo de aplicación: Para palanca del canto de la puerta Startec con brazo basculante, oculto
> Material: Acero
> Acabado: Reluciente

Medida B mm	Nº de ref.
610	911.62.017
1220	911.62.018

Palanca en el canto de la puerta
Con pestillo



> Campo de aplicación: Para puertas de madera
> Medida A: 25 mm
> Ancho: 19 mm

Volumen de suministro
1 palanca en el canto de la puerta
1 cerradero de chapa
1 juego de material de sujeción

Material	Acabado	Medida B mm	Nº de ref.
Acero inox.	Mate	151	911.62.335
	Pulido PVD	151	911.62.339

Casquillo de suelo (contrachapa alternativa de suelo) ►AH 2.136

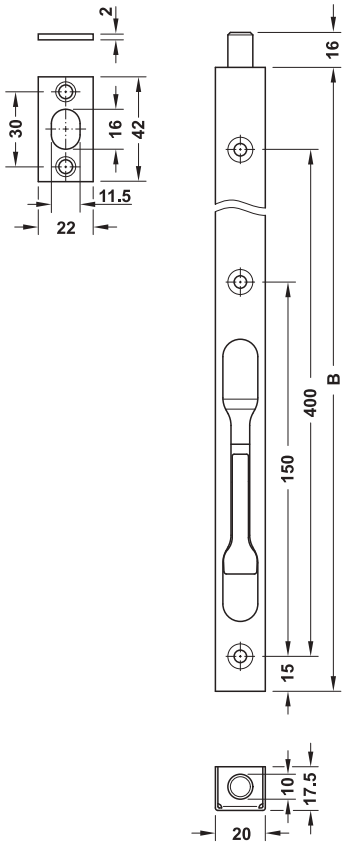
DGH-B-INT 2019, HDE-es, 12/18; Medidas sin compromiso. Nos reservamos el derecho a introducir cambios en la fabricación.

GAEB
CAD

2

Pasador de la puerta
Con palanca basculante





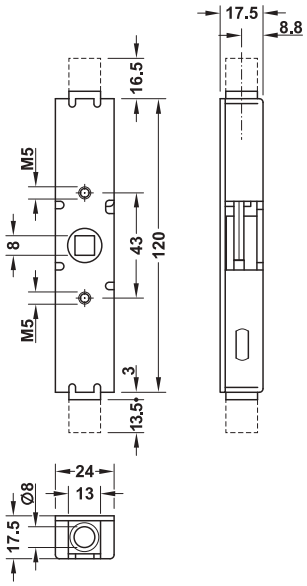
> Campo de aplicación: Para puertas de madera
> Ancho: 17 mm

Volumen de suministro
1 pasador de la puerta
1 contrachapa
1 juego de material de fijación

Material	Acabado	Medida B mm	Nº de ref.
Acero inoxidable	Mate	152	911.62.938
		203	911.62.942
	Latonado pulido	152	911.62.939
		203	911.62.943
	Latón envejecido	152	911.62.940
		203	911.62.944
	Cobre envejecido	152	911.62.941
		203	911.62.945

Palanca en el canto de la puerta
Con conexión de varilla M10



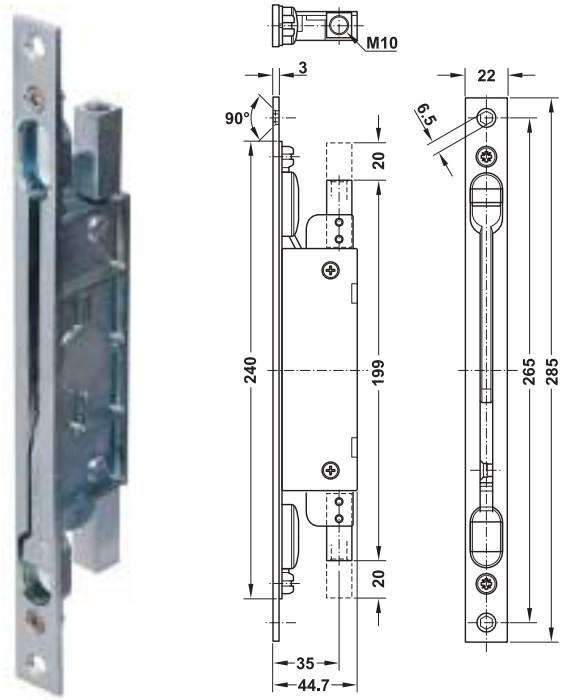


> Modelo: Sin frente, conexión de las barras de empuje hacia arriba y hacia abajo, para rosetas
> Recorrido: 12,5 mm
> Cuadradillo: 8 mm
> Rosca: M10

Material	Acabado	Nº de ref.
Acero	Zincada	911.62.621

DGH-B-INT 2019, HDE-es, 12/18; Medidas sin compromiso. Nos reservamos el derecho a introducir cambios en la fabricación.

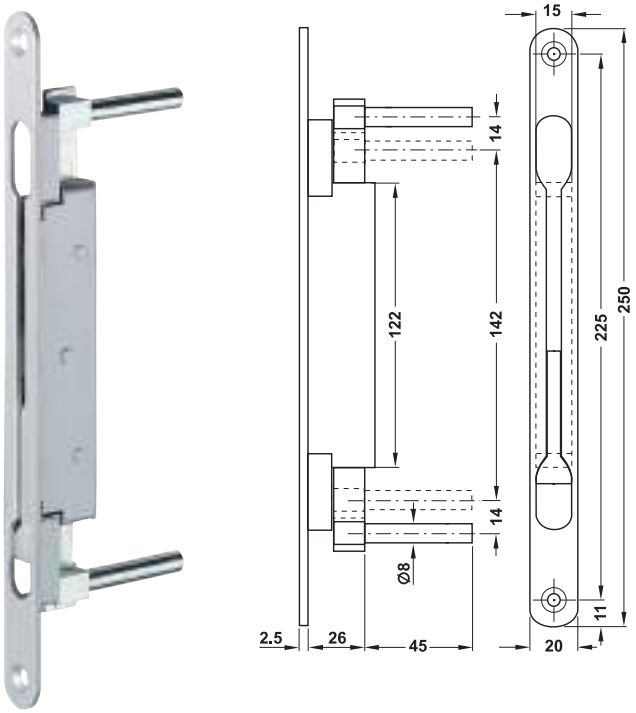
Palanca en el canto de la puerta
Con palanca basculante, rectilíneo



> Material: Frente y carcasa: acero ó acero inox, brazo basculante: aluminio
> Acabado: Frente y carcasa: zincado ó mate
> Modelo: Conexión de las barras de empuje hacia arriba y hacia abajo, frente extraíble, palanca basculante integrada en la roseta
> Recorrido: 20 mm
> Ancho de la caja: 12 mm

Material	Acabado	Nº de ref.
Acero	Zincada	911.62.254
Acero inox.	Mate	911.62.255

Palanca en el canto de la puerta
Con brazo basculante, redondo



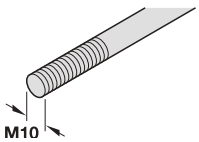
> Material: Carcasa: acero, palanca: fundición de zinc
> Acabado: Carcasa: pintado color plata, palanca: niquelado
> Modelo: Conexión de las barras de empuje hacia arriba y hacia abajo
> Recorrido: 14 mm

Volumen de suministro
1 pasador de la puerta
2 conexiones de barra para rosca M10

Material	Acabado	Nº de ref.
Acero	Pintado color plata	911.62.191

Accesorios

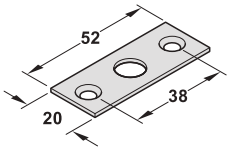
→ Barra



> Campo de aplicación: Para palanca en el canto de la puerta con conexión para las barras, para puerta con palanca de transmisión
> Modelo: Con rosca por ambos lados

Longitud mm	Material	Acabado	Nº de ref.
2500	Acero	Galvanizado	911.62.180
3000			911.62.181

→ Cerradero de chapa



> Campo de aplicación: Para palanca en el canto de la puerta con conexión para las barras, para puerta con palanca de transmisión

Material	Acabado	Nº de ref.
Acero	Zincada	911.62.230

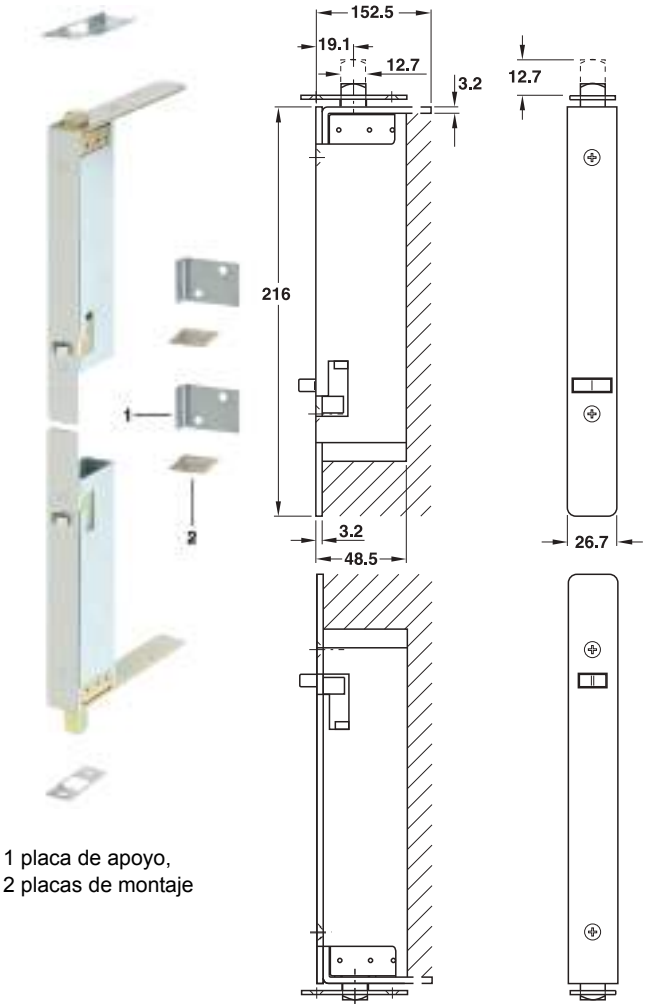
Casquillos para el suelo ►AH 2.136

DGH-B-INT 2019, HDE-es, 12/18; Medidas sin compromiso. Nos reservamos el derecho a introducir cambios en la fabricación.

GAEB
CAD

2

Palanca del canto de la puerta automática
Para puertas de madera

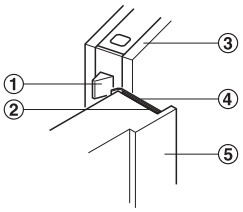


1 placa de apoyo,
2 placas de montaje

> Campo de aplicación: Bloqueo y desbloqueo automático
> Recorrido: 12,7 mm
> Altura: Carcasa 206,5 mm
> Ancho: Carcasa 26,7 mm

Nota
Como alternativa del cerradero de suelo se puede utilizar un casquillo de suelo con una recepción para la palanca de 19 mm.

Función



① resbalón
② placas de montaje
③ batiente inactiva
④ placa de tope
⑤ batiente activa

Al cerrar la batiente activa se bloquea la batiente inactiva de forma autónoma.
Las placas de tope protegen el lado frontal de la batiente activa al actuar el resbalón.
La batiente inactiva se desenclava de forma automática al abrir la batiente activa.

Volumen de suministro
2 pasadores de la puerta (arriba y abajo)
2 cerraderos
2 placas de tope (recubiertas de poliamida)
6 placas de montaje
1 juego de tornillos de fijación

Material	Acabado	Nº de ref.
Acero inox.	Mate	911.62.034
Latón	Pulido	911.62.035

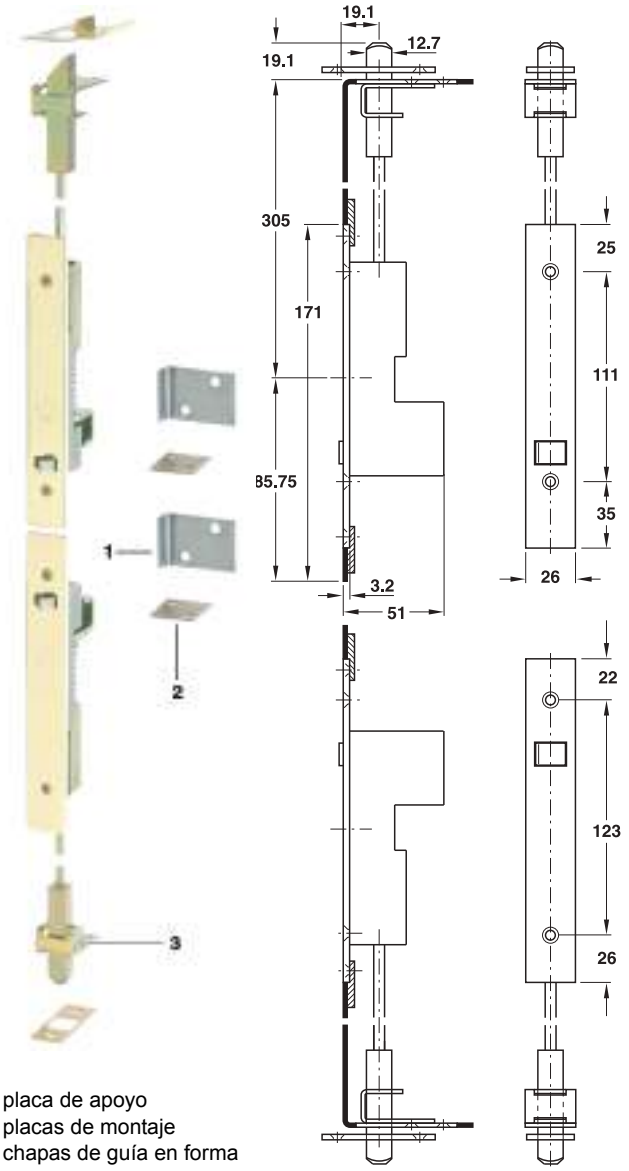
Empaque: 1 Par

Casquillo de suelo (contrachapa alternativa de suelo) ►AH 2.136

DGH-B-INT 2019, HDE-es, 12/18; Medidas sin compromiso. Nos reservamos el derecho a introducir cambios en la fabricación.

Palanca del canto de la puerta automática

Para puertas de madera ó metálicas



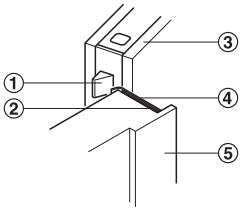
1 placa de apoyo
2 placas de montaje
3 chapas de guía en forma de U

> Campo de aplicación: Bloqueo y desbloqueo automático
> Recorrido: 19,1 mm
> Ancho: Carcasa 26 mm

Nota

Como alternativa del cerradero de suelo se puede utilizar un casquillo de suelo con una recepción para la palanca de 19 mm.

Función



① resbalón
② placas de montaje
③ batiente inactiva
④ placa de tope
⑤ batiente activa

Al cerrar la batiente activa se bloquea la batiente inactiva de forma autónoma.
Las placas de tope protegen el lado frontal de la batiente activa al actuar el resbalón.
La batiente inactiva se desenclava de forma automática al abrir la batiente activa.

Volumen de suministro

2 pasadores de la puerta (arriba y abajo)
2 cerraderos
2 chapas de guía en forma de U
2 refuerzos para guía
2 placas de tope (recubiertas de poliamida)
6 placas de montaje
2 varillas
1 juego de tornillos de fijación

Material	Acabado	Nº de ref.
Acero inox	Mate	911.62.037
Latón	Pulido	911.62.038

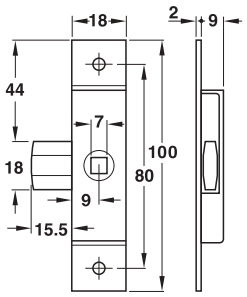
Empaque: 1 Par

Casquillo de suelo (contrachapa alternativa de suelo) ►AH 2.136

DGH-B-INT 2019, HDE-es, 12/18; Medidas sin compromiso. Nos reservamos el derecho a introducir cambios en la fabricación.

Cerradura de fricción





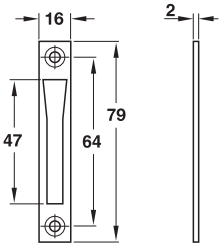
Altura 100 mm

> Fijación: Utilizable para la izquierda y para la derecha
> Montaje: Para atornillar o para encajar

Altura mm	Entrada mm	Material	Acabado	Nº de ref.
100	9	Acero	Zincada	911.61.060

→ Cerradero de chapa para cerradura de fricción





Material	Acabado	Nº de ref.
Acero	Zincada	911.61.063

→ Llave de espiga cónica

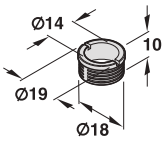


> Modelo: Espiga cónica de 9–6 mm
> Longitud: 105 mm

Material	Acabado	Nº de ref.
Acero	Niquelado	911.61.064

→ Casquillo





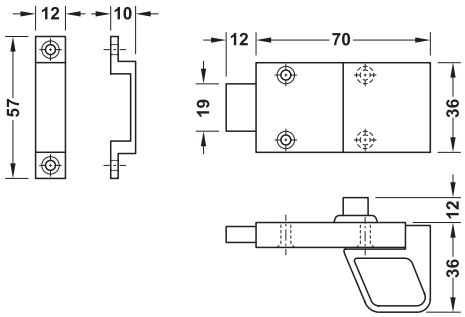
> Modelo: Con ranura
> Diámetro del taladro: 14 mm

Material	Acabado	Nº de ref.
Latón	Reluciente	911.61.065

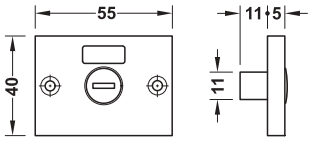
DGH-B-INT 2019, HDE-es, 12/18; Medidas sin compromiso. Nos reservamos el derecho a introducir cambios en la fabricación.

Pestillo sobrepuesto
Con visor de control







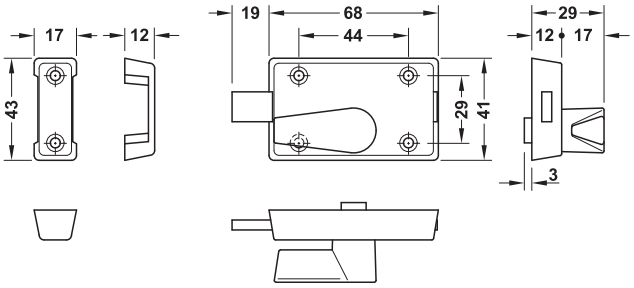


> Para grosor de puerta: 28–48 mm
> Modelo: Sobrepuesto interior, posibilidad de apertura de emergencia exterior
> Material: Aluminio
> Montaje: Para atornillar

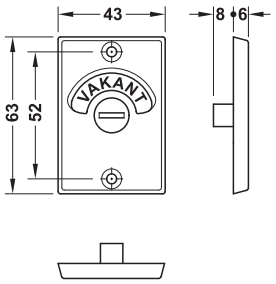
Acabado	Nº de ref.
Color plata anodizado	911.62.264

Cerradura de pestillo WC
Con visor de control









> Modelo: Pomo interior, contracaja con visor de control y posibilidad de apertura de emergencia exterior
> Material: Acero inoxidable
> Montaje: Para atornillar

Acabado	Nº de ref.
Mate	911.22.404

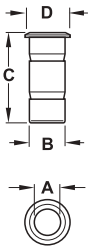
DGH-B-INT 2019, HDE-es, 12/18; Medidas sin compromiso. Nos reservamos el derecho a introducir cambios en la fabricación.

GAEB CAD

2

Casquillo de suelo





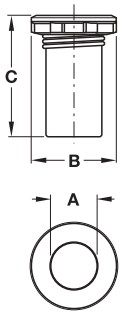
> Campo de aplicación: Para palanca en el canto de la puerta, como alternativa de un cerradero de chapa, evita una acumulación de suciedad en el orificio para la palanca
> Material: Latón
> Modelo: Acogida de la palanca de diámetros 9–20 mm

Medida A mm	Medida B mm	Medida C mm	Medida D mm	Niqueladas	Reluciente
Hasta 9	Ø 13	36	17	911.62.060	911.62.061
Hasta 11	Ø 15	36	19	911.62.062	911.62.063
Hasta 13	Ø 17	36	21	911.62.064	911.62.065
Hasta 15	Ø 19	36	26	911.62.066	911.62.067
Hasta 20	Ø 25	40	35	911.62.068	911.62.069

Casquillo de suelo





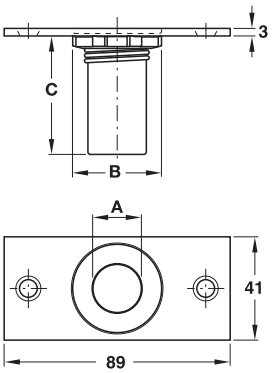


> Campo de aplicación: Para pasador de la puerta como alternativa al cerradero, evita una acumulación de suciedad en el taladro de la palanca
> Material: Latón
> Modelo: Acogida de la palanca hasta un diámetro de 19 mm, la fuerza del muelle armoniza con la palanca semiautomática/automática del canto de lapuerta

Medida A mm	Medida B mm	Medida C mm	Latón cromado mate	Acero inoxidable, calidad 1.4301	
				Mate	Pulido
Hasta 19	Ø 37	48	911.62.070	911.62.247	911.62.248

Casquillo de suelo





> Campo de aplicación: Para pasador de la puerta como alternativa al cerradero, evita una acumulación de suciedad en el taladro de la palanca
> Material: Latón
> Modelo: Acogida de la palanca hasta un diámetro de 19 mm, la fuerza del muelle armoniza con la palanca semiautomática/automática del canto de lapuerta

Medida A mm	Medida B mm	Medida C mm	Cromado mate	Pulido
Hasta 19	Ø 27	45	911.62.072	911.62.073

DGH-B-INT 2019, HDE-es, 12/18; Medidas sin compromiso. Nos reservamos el derecho a introducir cambios en la fabricación.

3

HÄFELE

SISTEMA DE CIERRE ELECTRÓNICO DIALOCK



DIALOCK

GESTIÓN DE ACCESOS CON RFID.



Terminales de puerta

Terminal de puerta DT 700 _____ 3.4
Terminal de puerta DT 710 _____ 3.8
> Productos complementarios _____ 3.12
> Cerraduras para embutir _____ 3.14
> Accesorios para cerraduras _____ 3.16
> Bombillo para apertura de emergencia _____ 3.18
> Productos complementarios _____ 3.20
> Procesamiento, mantenimiento _____ 3.21
Terminal de puerta DT 600 _____ 3.22
> Cerraduras para embutir _____ 3.25
> Piezas hembra para manillas de puerta _____ 3.26
Terminal de puerta DT 600 FH _____ 3.27
> Cerraduras para embutir _____ 3.25
> Bombillo, productos complementarios _____ 3.34
> Procesamiento, mantenimiento _____ 3.35
> Información EN 1125 _____ 3.37



Sistema de cierre electrónico

Set para cerradura de armario LockerLock LL 200 _____ 3.40
> Procesamiento y montaje _____ 3.42



Terminales de pared

Terminal de pared WT 200 _____ 3.43
> Lector de pared WRU 200 _____ 3.45
Set terminal de pared WT 220 _____ 3.46
> Controlador WTC 200 _____ 3.48
> Ampliación I/O WTX 200 _____ 3.49
> Módulo de relé óctuple WTX 201 _____ 3.50
Terminal de pared WT 210 _____ 3.51
> Terminal de ahorro de energía _____ 3.54
> Productos complementarios _____ 3.55, 3.56, 3.57



Escáner biométrico de huellas dactilares WT 900

Escáner biométrico de huellas dactilares WT 900 _____ 3.59
Productos complementarios _____ 3.63
Set completo para montaje sobrepuesto de escáner biométrico de huellas dactilares WT 900 _____ 3.65

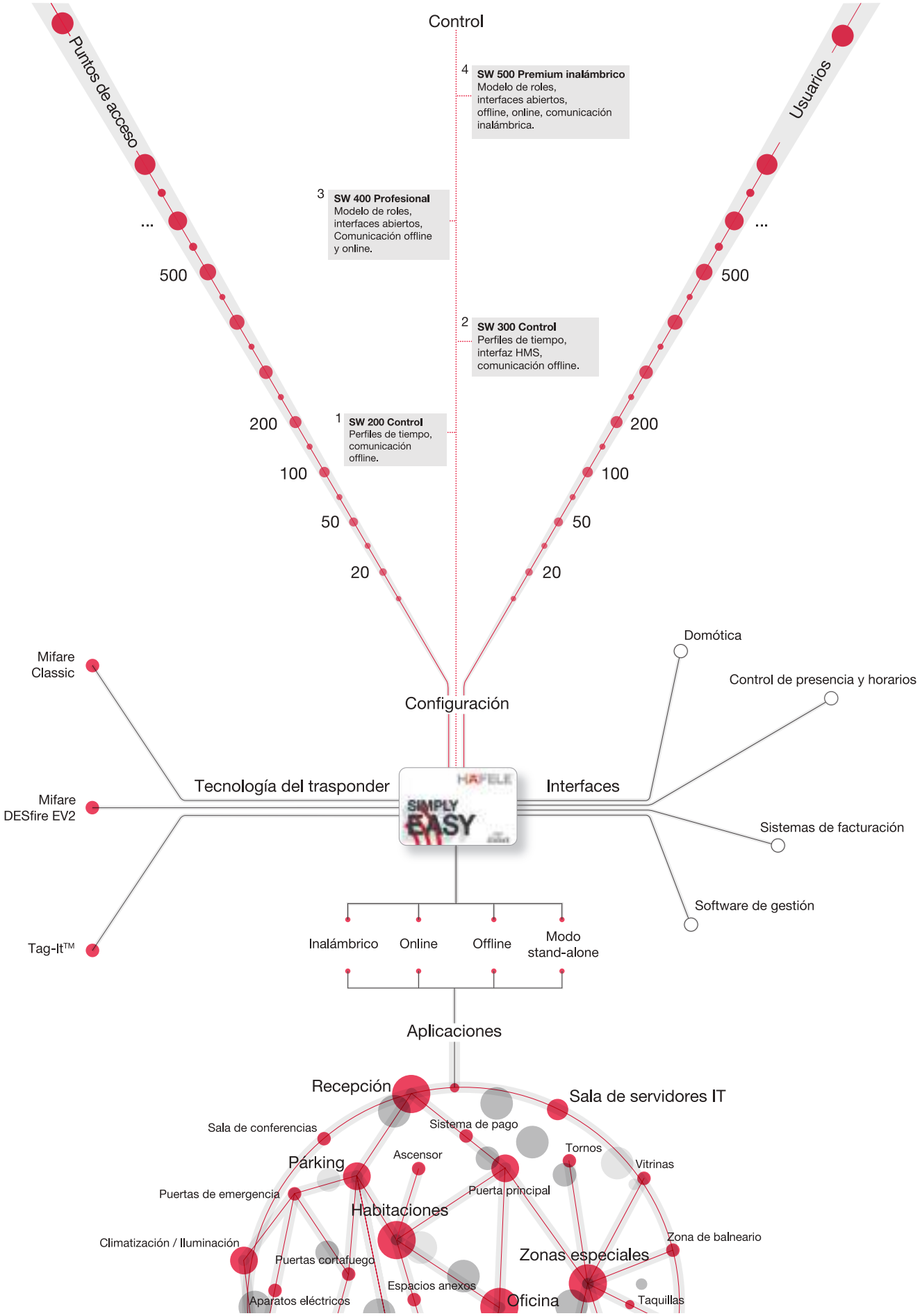


Programación y llaves de usuario

Programación _____ 3.67
> Software Dialock _____ 3.68
> Ampliación de software Dialock _____ 3.69
> Llave-tarjeta de programación PK _____ 3.69
> Tarjeta de cancelación PK _____ 3.69
> Estación codificadora ES 110 _____ 3.70
> Unidad de transferencia de datos MDU 110 _____ 3.70
Llaves de usuario _____ 3.71
> Tarjeta llave KC _____ 3.71
> Llave electrónica KT _____ 3.72
> Llave de pulsera KB, placa de número, llave electrónica FOB KT _____ 3.73
> Tarjeta llave KC impresa individualmente _____ 3.74
> Cualificación de traspondedores ajenos _____ 3.74

DGH-B-INT 2019, HDE-es, 12/18; indicación de medidas sin compromiso. Nos reservamos el derecho a introducir cambios en la fabricación.

Vista general de Dialock. Funciones y posibilidades



DGH-B-INT 2019, HDE-es, 12/18; indicación de medidas sin compromiso. Nos reservamos el derecho a introducir cambios en la fabricación.

Pedir los componentes de producto

	Estándar					Opcional		
		Ⓑ	Ⓓ	Ⓔ	Ⓖ	Ⓑ	Ⓕ	
① 								
	AH 3.5	AH 3.14	AH 3.18	AH 3.20	AH 3.21	AH 3.16	AH 3.21	
② 	Set de terminal de puerta DT 700	Cerradura para embutir*	Bombillo para apertura de emergencia	Material de montaje	Herramientas de mantenimiento y baterías	Cerradero angular de chapa con frente de 20 mm	Accesorios para procesamiento y montaje	Programación y llaves de usuario
① Para puertas de la habitación de invitados de madera (con función "Por favor no molestar")	✓	✓	✓	✓	✓	✓	✓	AH 3.67
② Para puertas de la habitación de los huéspedes de metal (con función "Por favor no molestar")	✓	✓	✓	✓	✓	✓	✓	

* Con las cerraduras para embutir con frente de 24 mm se incluye en el volumen de suministro un cerradero con solape. Con las cerraduras para embutir con frente de 20 mm no se incluye ninguna contrachapa en el volumen de suministro, por favor pedir por separado.

Pedido de muestra



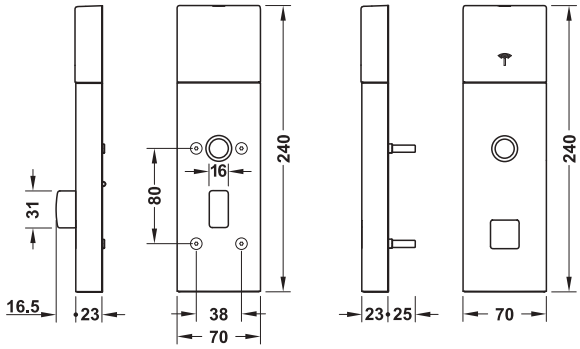
Para puertas de interior de hotel de huéspedes, de madera, sin galce, grosor de puerta 42 mm, DIN derecha, entrada 65 mm, terminal de puerta accionado por batería, función de confort afuera

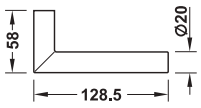
	Set de terminal de puerta	
917.64.006	Set de terminal de puerta DT 700 con pomo giratorio, acero inox. mate	AH 3.6
Ⓑ	**Cerradura para embutir con cerradero con solape**	
917.81.791	Para puertas con requisitos estándar, color acero inoxidable	AH 3.15
Ⓓ	**Bombillo para apertura mecánica de emergencia**	
916.80.221	Semibombillo, cierres iguales	AH 3.19
Ⓔ	**Productos complementarios**	
917.80.831	Juego de cuadradillos 1	AH 3.20
917.80.851	Juego de tornillos 1	
Ⓕ	**Accesorios para procesamiento y montaje**	AH 3.21
Ⓖ	**Herramienta de mantenimiento**	
910.54.980	Batería alcalina-manganeso de 1,5 V AA	AH 3.21
	Programación y llaves de usuario	AH 3.67

DGH-B-INT 2019, HDE-es, 12/18; Medidas sin compromiso. Nos reservamos el derecho a introducir cambios en la fabricación.

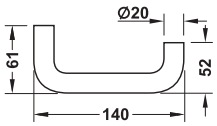
Set de terminal de puerta Häfele Dialock DT 700



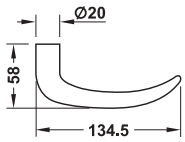




G-Form



U-Form



J-Form

Set de terminal de puerta para puertas de interior de las habitaciones de los huéspedes,
con certificado de acabado para la protección contra el fuego y humo,
acero inoxidable mate, acero inoxidable pulido, color latonado pulido o negro,
para piezas hembra para manillas de puerta fijamente montadas,
módulo interior escudo con batería

Funciones
Funcionamiento con batería, terminal de puerta inteligente, activación sin contacto mediante llave Dialock (traspondedor pasivo)
> Indicador de bloqueo y desbloqueo con LED rojo/blanco/emisor de señal
> Módulo interior escudo con pomo giratorio, a través del cual se indica en el módulo exterior con una señal parpadeante "Por favor no molestar" (pomo giratorio = DND = función "Por favor no molestar/Do not disturb"). El bloqueo mecánico se lleva a cabo a través del pomo y desplaza hacia adelante la palanca de la cerradura para embutir.
> Desde el interior la puerta se puede abrir sin llave en todo momento a través de la manilla.
> Son posibles varias llaves por habitación, hasta 20 llaves por terminal de puerta
> La apertura mecánica de emergencia es posible
> Con reloj de tiempo real para protocolar todas las operaciones de cierre, aperturas de la caja, aperturas de emergencia y extracción de baterías (memoria para hasta 1000 entradas de protocolo, para hasta 1000 llaves de usuario)
> Un interruptor de sabotaje en el módulo interior bloquea el terminal de puerta cuando se desmonta el escudo interior. El acceso desde el exterior está bloqueado para las llaves de usuario con el interruptor de sabotaje activado. El interruptor de sabotaje se puede activar opcionalmente.
> Para el personal de servicio: indicación de la caducidad para el cambio de baterías

Ventajas
> Fácil montaje
> Fácil cambio de baterías
> Medidas del taladro según DIN 18251 + agujero adicional para DND; no son necesarios los recortes en la puerta
> Fijación a través de los puntos de fijación-rosetas-estándar

Datos técnicos	
Clase de protección	IP20
Temperatura ambiente (en funcionamiento)	0 °C hasta +55 °C
Humedad del aire relativa	0–95 % (sin condensación)
Vida útil de la batería	Aprox. 2 años, generalmente 10 ciclos de cierre por día
Entrada	55 o 65 mm
Cuadradillo para manilla	9 mm
Distancia	72 mm
Grosor de puerta	35–95 mm
Norma	Comprobación de la resistencia al fuego según EN 1634, T90 comprobado según EN 12209 (cerradura para embutir), EN 1906 (terminal), EN 179 (con forma de manilla de puerta adecuada de forma correspondiente)
Descarga electroestática (ESD)	Alta seguridad, comprobado hasta 20000 V (norma 8000 V)
Alimentación de tensión	Batería alcalina-manganeso de 1,5 V AA (4 piezas)
Memoria	Para hasta 1000 entradas de protocolo, para hasta 1000 llaves

DGH-B-INT 2019, HDE-es, 12/18; Medidas sin compromiso. Nos reservamos el derecho a introducir cambios en la fabricación.

Nota para funcionamiento y montaje

La planificación debe ser realizada por los especialistas de Dialock.
En puertas FH y RH los módulos de terminal de puerta DT 700 deben montarse por personal especializado de Dialock una vez aprobado por el fabricante de la puerta. De lo contrario se invalida la homologación del acabado cortafuegos y cortahumos de la puerta.

Solo aplicable con cerradura para embutir DIN para DT 700. La determinación de la función de confort se lleva a cabo a través de la cerradura para embutir.

Apertura mecánica de emergencia
El set de terminal de puerta DT 700 se debe equipar siempre con un semicilindro perfilado para la posibilidad de una apertura mecánica de emergencia.
En la aplicación de la apertura mecánica de emergencia, por favor tenga en cuenta la ficha técnica para determinar la longitud del semicilindro perfilado.

Las baterías aplicadas en el módulo interior del escudo de puerta están aseguradas con un tornillo especial en la cubierta.
Esto debe evitar en lo posible la extracción sin permiso de las baterías.
Para equipar el módulo interior con baterías es necesaria una punta especial, por favor pedir ésta por separado.

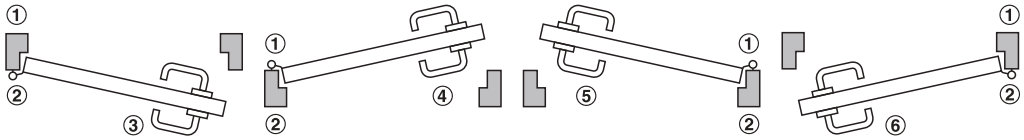
GAEB

3

Establecer el sentido de la manilla de puerta y el sentido de apertura

① Módulo interior
② Módulo exterior (control de acceso)

En las cerraduras para embutir se debe seleccionar el sentido de apertura hacia adentro o hacia afuera.



③ Módulo exterior con manilla de puerta que señala hacia la izquierda, apertura hacia afuera, cerradura para embutir DIN izquierda

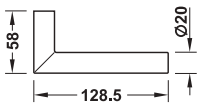
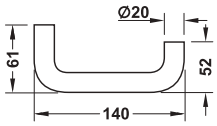
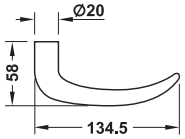
④ Módulo exterior con manilla de puerta que señala hacia la izquierda, apertura hacia adentro, cerradura para embutir DIN derecha

⑤ Módulo exterior con manilla de puerta que señala hacia la derecha, apertura hacia adentro, cerradura para embutir DIN izquierda

⑥ Módulo exterior con manilla de puerta que señala hacia la derecha, apertura hacia afuera, cerradura para embutir DIN derecha

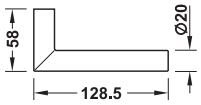
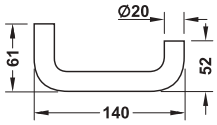
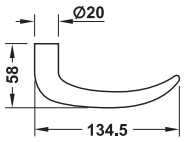
→ Set de terminal de puerta DT 700

F

	Acero inoxidable			
	Mate	**Negro**	**Color latonado pulido**	**Pulido**
	917.64.006	917.64.200	917.64.257	917.64.201
	917.64.051	917.64.202	917.64.258	917.64.203
	917.64.008	917.64.204	917.64.259	917.64.205

DGH-B-INT 2019, HDE-es, 12/18; Medidas sin compromiso. Nos reservamos el derecho a introducir cambios en la fabricación.

→ Set de terminal de puerta DT 700 con interfaz Bluetooth abierta SPK

	acero inoxidable			
	Mate	**Negro**	**Color latonado pulido**	**Pulido**
	917.64.212	917.64.206	917.64.213	917.64.207
	917.64.214	917.64.208	917.64.215	917.64.209
	917.64.216	917.64.210	917.64.217	917.64.211

Indicación
En el hotel se aplican terminales de puerta con una interfaz Bluetooth. Se pueden abrir con una tarjeta llave normal, con una llave electrónica KT o con un móvil con aptitud BLE y sistema operativo iOS o Android. Para la planificación es necesario un técnico de Dialock.

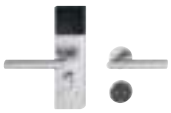
Nota de pedido
Para una unidad operativa se deben pedir adicionalmente:
> 1 cerradura para embutir para DT 700 / DT 710
> 1 bombillo para apertura mecánica de emergencia
> 4 baterías AA
> 1 cerradero angular de chapa,
solo en cerraduras para embutir con frente de 20 mm
> Herramienta de montaje punta especial o destornillador de 3 mm para tornillo con espiga de seguridad
> Juego de montaje (tornillo roscado y cuadradillo)

EN 179
Si se desea una salida de emergencia según EN 179, solo están autorizados terminales de puerta con pieza hembra de la manilla en forma de U.

Pedir los componentes de producto	►AH 3.4
Punta especial	►AH 3.21

DGH-B-INT 2019, HDE-es, 12/18; Medidas sin compromiso. Nos reservamos el derecho a introducir cambios en la fabricación.

Pedir los componentes de producto

	Estándar						Opcional		
		Ⓑ	Ⓓ	Ⓔ	Ⓔ	Ⓖ	Ⓑ	Ⓕ	
① 									
	AH 3.9	AH 3.14	AH 3.18	AH 3.12	AH 3.20	AH 3.21	AH 3.16	AH 3.21	
② 	Set de terminal de puertaDT 710	Cerradura para embutir*	Bombillo para apertura de emergencia	Lámina para roseta	Juego de tornillos/juego de cuadradillos	Herramientas de mantenimiento y baterías	Cerradero angular de chapa para cerraduraspara embutir con frente de 20 mm	Accesorios para procesamiento y montaje	Programación y llaves de usuario
① Para puertas de la habitación de invitados de madera (con función "Por favor no molestar")	✓	✓	✓	✓	✓	✓	✓	✓	AH 3.67
② Para puertas de la habitación de los huéspedes de metal (con función "Por favor no molestar")	✓	✓	✓	✓	✓	✓	✓	✓	

* Con las cerraduras para embutir con frente de 24 mm se incluye en el volumen de suministro un cerradero con solape. Con las cerraduras para embutir con frente de 20 mm no se incluye ninguna contrachapa en el volumen de suministro, por favor pedir por separado.

Pedido de muestra



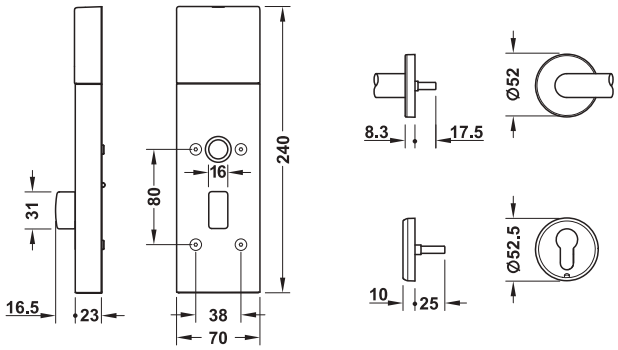
Para puertas de interior de hotel de huéspedes, de madera, sin galce, grosor de puerta 42 mm, DIN derecha, entrada 65 mm, terminal de puerta funcionamiento con batería, función de confort hacia afuera

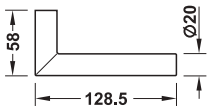
	Set de terminal de puerta	
917.64.000	Set de terminal de puerta DT 710 con pomo giratorio, acero inox. mate	AH 3.10
Ⓑ	**Cerradura para embutir con cerradero con solape**	
917.81.791	Para puertas con requisitos estándar, color acero inoxidable	AH 3.15
Ⓓ	**Bombillo para apertura mecánica de emergencia**	
916.80.221	Semibombillo, cierres iguales	AH 3.19
Ⓔ	**Productos complementarios**	
917.80.831	Juego de cuadradillos 1	AH 3.20
917.80.851	Juego de tornillos 1	
Ⓕ	**Accesorios para procesamiento y montaje**	AH 3.21
Ⓖ	**Herramienta de mantenimiento**	
910.54.980	Batería alcalina-manganeso de 1,5 V AA	AH 3.21
	Programación y llaves de usuario	AH 3.67

DGH-B-INT 2019, HDE-es, 12/18; Medidas sin compromiso. Nos reservamos el derecho a introducir cambios en la fabricación.

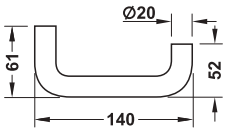
Set de terminal de puerta Häfele Dialock DT 710



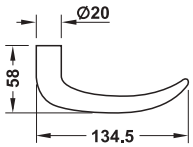




G-Form



U-Form



J-Form

Set de terminal de puerta para puertas de interior de las habitaciones de los huéspedes,
con certificado de acabado para la protección contra el fuego y humo,
acero inoxidable mate, acero inoxidable pulido, color latonado pulido o negro,
para piezas hembra para manillas de puerta fijamente montadas, módulo interior escudo con batería

Funciones
Funcionamiento con batería, terminal de puerta inteligente, activación sin contacto mediante llave Dialock (traspondedor pasivo)
> Indicador de bloqueo y desbloqueo con LED rojo/blanco/emisor de señal
> Módulo interior escudo con pomo giratorio, a través del cual se indica en el módulo exterior con una señal parpadeante "Por favor no molestar" (pomo giratorio = DND = función "Por favor no molestar/Do not disturb"). El bloqueo mecánico se lleva a cabo a través del pomo y desplaza hacia adelante la palanca de la cerradura para embutir.
> Desde el interior la puerta se puede abrir sin llave en todo momento a través de la manilla.
> Varias llaves por habitación son posibles. Por terminal de puerta son posibles hasta 20 llaves
> La apertura mecánica de emergencia es posible
> Con reloj de tiempo real para protocolar todas las operaciones de cierre, aperturas de la caja, aperturas de emergencia y extracción de baterías (memoria para hasta 1000 entradas de protocolo, para hasta 1000 llaves de usuario)
> Un interruptor de sabotaje en el módulo interior bloquea el terminal de puerta cuando se desmonta el escudo interior. El acceso desde el exterior está bloqueado para las llaves de usuario con el interruptor de sabotaje activado. El interruptor de sabotaje se puede activar opcionalmente.
> Para el personal de servicio: indicación de la caducidad para el cambio de baterías

Ventajas
> Fácil montaje
> Fácil cambio de baterías
> Medidas del taladro según DIN 18251 + agujero adicional para DND; no son necesarios los recortes en la puerta
> Fijación a través de los puntos de fijación-rosetas-estándar

Datos técnicos	
Clase de protección	IP20
Temperatura ambiente (en funcionamiento)	0 °C hasta +55 °C
Humedad del aire relativa	0–95 % (sin condensación)
Vida útil de la batería	Aprox. 2 años, generalmente 10 ciclos de cierre por día
Entrada	55 o 65 mm
Cuadradillo para manilla	9 mm
Distancia	72 mm
Grosor de puerta	35–95 mm
Norma	Comprobada la resistencia al fuego según EN 1634, T90 comprobado según EN 12209 (cerradura para embutir), EN 1906 (terminal), EN 179 (con forma de manilla de puerta adecuada de forma correspondiente)
Descarga electroestática (ESD)	Alta seguridad, comprobado hasta 20000 V (norma 8000 V)
Alimentación de tensión	Batería alcalina-manganeso de 1,5 V AA (4 piezas)
Memoria	Para hasta 1000 entradas de protocolo, para hasta 1000 llaves

DGH-B-INT 2019, HDE-es, 12/18; Medidas sin compromiso. Nos reservamos el derecho a introducir cambios en la fabricación.

Nota para funcionamiento y montaje

La planificación debe ser realizada por los especialistas de Dialock.
En puertas FH y RH los módulos de terminal de puerta DT 710 deben montarse por personal especializado de Dialock una vez aprobado por el fabricante de la puerta. De lo contrario se invalida la homologación del acabado cortafuegos y cortahumos de la puerta.

Solo aplicable con cerradura para embutir DIN para DT 710.
La determinación de la función de confort se lleva a cabo a través de la cerradura para embutir.

Apertura mecánica de emergencia
El set de terminal de puerta DT 710 se debe equipar siempre con un semicilindro perfilado para la posibilidad de una apertura mecánica de emergencia.
En la aplicación de la apertura mecánica de emergencia, por favor tenga en cuenta la ficha técnica para determinar la longitud del semicilindro perfilado.

Las baterías aplicadas en el módulo interior del escudo de puerta están aseguradas con un tornillo especial en la cubierta. Esto debe evitar en lo posible la extracción sin permiso de las baterías. Para equipar el módulo interior con baterías es necesaria una punta especial, por favor pedir ésta por separado.

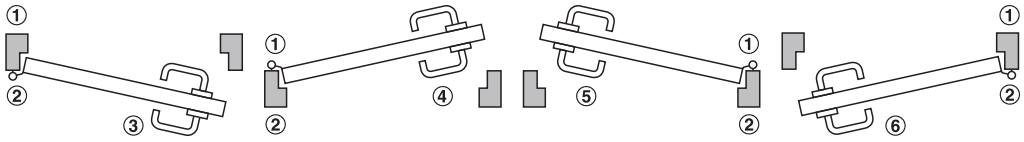
GAEB

3

Establecer el sentido de la manilla de puerta y el sentido de apertura

① Módulo interior
② Módulo exterior (control de acceso)

En las cerraduras para embutir se debe seleccionar el sentido de apertura hacia adentro o hacia afuera.



③ Módulo exterior con manilla de puerta que señala hacia la izquierda, apertura hacia afuera, cerradura para embutir DIN derecha

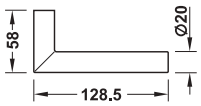
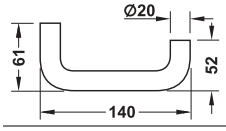
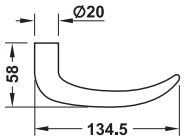
④ Módulo exterior con manilla de puerta que señala hacia la izquierda, apertura hacia adentro, cerradura para embutir DIN derecha

⑤ Módulo exterior con manilla de puerta que señala hacia la derecha, apertura hacia adentro, cerradura para embutir DIN izquierda

⑥ Módulo exterior con manilla de puerta que señala hacia la derecha, apertura hacia afuera, cerradura para embutir DIN izquierda

→ Set de terminal de puerta DT 710

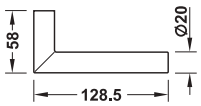
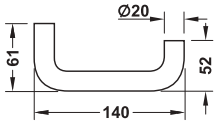
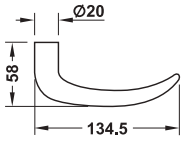
F

	Acero inoxidable			
	Mate	**Negro**	**Color latonado pulido**	**Pulido**
	917.64.000	917.64.300	917.64.251	917.64.301
	917.64.001	917.64.302	917.64.252	917.64.303
	917.64.002	917.64.304	917.64.253	917.64.305

DGH-B-INT 2019, HDE-es, 12/18; Medidas sin compromiso. Nos reservamos el derecho a introducir cambios en la fabricación.

→ Set de terminal de puerta DT 710 con interfaz Bluetooth abierta SPK

F

	Acero inoxidable			
	Mate	Negro	Color latonado pulido	Pulido
	917.64.312	917.64.306	917.64.313	917.64.307
	917.64.314	917.64.308	917.64.315	917.64.309
	917.64.316	917.64.310	917.64.317	917.64.311

GAEB

3

Indicación
En el hotel se aplican terminales de puerta con una interfaz Bluetooth. Se pueden abrir con una tarjeta llave normal, con una llave electrónica KT o con un móvil con aptitud BLE y sistema operativo iOS o Android. Para la planificación es necesario un técnico de Dialock. En el set de terminal de puerta DT 710 se incluye una lámina para roseta con el nº de ref. 917.80.424.

Nota de pedido
Para una unidad operativa se deben pedir adicionalmente:
> 1 cerradura para embutir para DT 700 / DT 710
> 1 bombillo para apertura mecánica de emergencia
> 4 baterías AA
> 1 cerradero angular de chapa, solo en cerraduras para embutir con frente de 20 mm
> Herramienta de montaje punta especial o destornillador de 3 mm para tornillo con espiga de seguridad
> Juego de montaje (tornillo roscado y cuadradillo)

EN 179

Si se desea una salida de emergencia según EN 179, solo están autorizados terminales de puerta con pieza hembra de la manilla en forma de U.

Pedir los componentes de producto	►AH 3.8
Punta especial	►AH 3.21

DGH-B-INT 2019, HDE-es, 12/18; Medidas sin compromiso. Nos reservamos el derecho a introducir cambios en la fabricación.

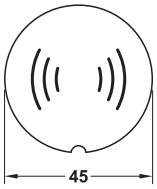
Lámina para roseta para módulo de lectura



Sin perforación (ciego)



Con perforación PZ (bombillo)





> Campo de aplicación: Lámina de cubierta para pegar sobre el módulo de lectura DT 710
> Material: Plástico
> Color: Gris o blanco

Perforaciones	Color	Nº de ref.
Ciego	Gris	917.80.424
	Blanco	917.80.425
PZ	Gris	917.80.420
	Blanco	917.80.421

Nota de pedido
A petición es posible un diseño de la lámina para roseta individual específica para el cliente (desde un volumen de compra de 50 piezas)
En el set de terminal de puerta DT 710 se incluye una lámina para roseta con el nº de ref. 917.80.424.

Juego de transformación DT 700/710 Office



> Función: Las puertas en el área Office no necesitan la función "Por favor no molestar DND". La palanca giratoria sobre el módulo interior del terminal de puerta se modifica mediante un alicate y el tapón.
> Material: Alicate: acero, tapón: plástico
> Acabado/color: Tapón: negro mate

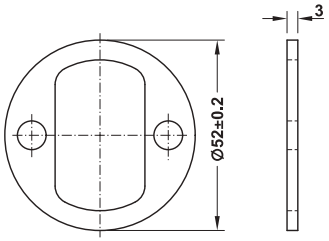
	Nº de ref.
Alicate	917.90.019
Tapón	917.80.693

Nota
Sin el alicate especial no es posible un desmontaje.
Los tapones están empaquetados en 50 piezas incl. instrucciones de montaje.

DGH-B-INT 2019, HDE-es, 12/18; Medidas sin compromiso. Nos reservamos el derecho a introducir cambios en la fabricación.

Placa de montaje para módulo de lectura

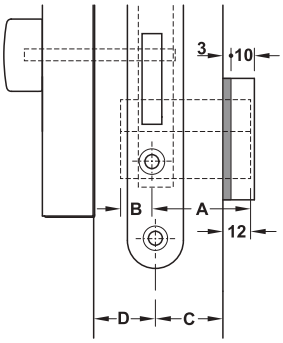




> Campo de aplicación: Si el grosor de puerta es pequeño la medida C del bombillo puede ser muy larga, para compensar esto (máx. 3 mm), se puede aplicar alternativamente una placa de montaje

> Grosor: 3 mm

Compensación con placa de montaje



Módulo de lectura
con placa de montaje 3 mm

En grosores de puerta pequeños se puede aplicar opcionalmente una placa de montaje de 3 mm. De este modo aumenta la medida del bombillo máxima posible (medida A) en 3 mm.
La medida mínima del bombillo (medida A) no se modifica si se aplica la lámina ciega para roseta, en una lámina para roseta PZ la medida aumenta en 3 mm.
Medida B máx. = medida D – 2 mm

Datos técnicos



Módulo de lectura DT 710 con lámina ciega para roseta

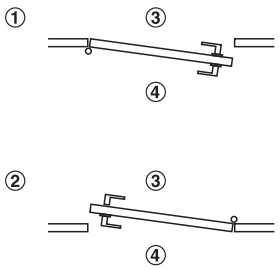
Medida A mm	Medida B mm	Medida C mm Función de confort hacia adentro	Medida C mm Función de confort hacia fuera
Semibombillo (p. ej. 916.80.221)			
21,5	10	14–22,5	16–25,5
Semibombillo (p. ej. 916.22.701)			
27	10	19,5–28	21,5–30

Material	Acabado/color	Nº de ref.
Acero inoxidable	Mate	917.90.484
	Color latonado pulido	917.90.485
	Pulido	917.90.479
	Negro	917.90.478

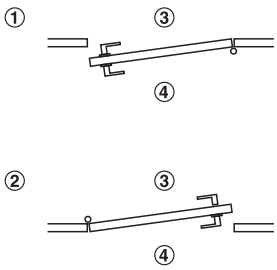
Función de confort

Por favor tener en cuenta la medida C en la función de confort hacia adentro y hacia afuera.

DIN izquierda



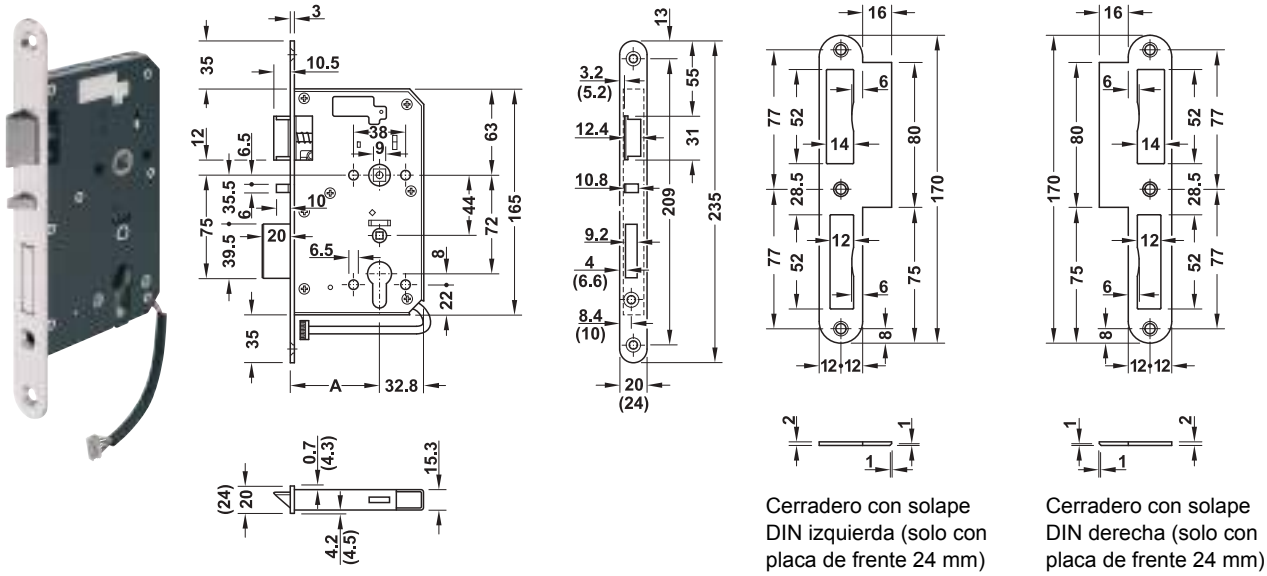
DIN derecha



① Función de confort hacia adentro
② Función de confort hacia fuera
③ Público
④ Habitación del huésped

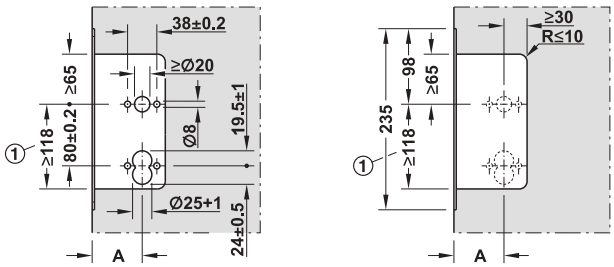
DGH-B-INT 2019, HDE-es, 12/18; Medidas sin compromiso. Nos reservamos el derecho a introducir cambios en la fabricación.

Cerradura para embutir DT 700 y DT 710



> Campo de aplicación:	Para puertas con galce (frente 20 mm) o para puertas sin galce (frente 24 mm), adecuado para puertas de protección contra fuego y puertas cortahumos
> Modelo:	Cerradura para embutir con señal de retorno con bloqueo eléctrico (la manilla exterior se bloquea), función de confort y función de apertura en emergencia, con resbalón, cables de conexión para acoplamiento eléctrico y sensores. Con puerta bloqueada la manilla exterior está fija. Aplicable junto con DT 400 y cable adaptador.
> Tipo de cierre:	Preparado para bombillo - necesario para la apertura de emergencia
> Palanca:	De 1 vuelta
> Frente:	Redondo
> Cuadradillo:	9 mm
> Distancia:	72 mm
> Fijación:	DIN izquierda y DIN derecha
> Material:	Frente: acero inoxidable, resbalón y caja de cerradura: acero, nuez: fundición de zinc
> Acabado:	mate, caja de cerradura: negro

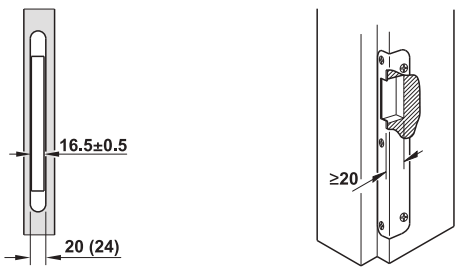
Montaje



Medidas de taladrado puerta

Medidas de fresado caja de cerradura

Cumpla con las medidas para la envoltura de la cerradura.
La medida ① en el dibujo es mayor que con cerraduras para embutir normales, debido al paso de cable.



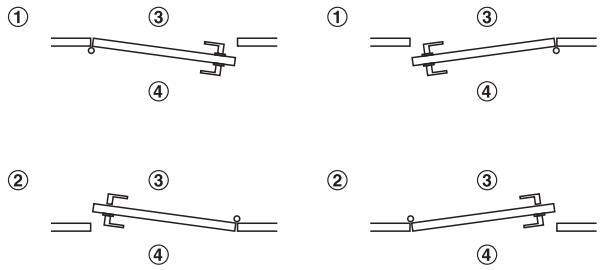
Con entrada 55 mm el montaje del tornillo para el frente incluido en la cerradura para embutir adjunta es obligatorio.

Determinación de la función de confort

La apertura de la puerta hacia adentro o hacia afuera es independiente del montaje.

DIN izquierda

DIN derecha



① Función de confort hacia adentro
② Función de confort hacia fuera
③ Público
④ Habitación del huésped

P
DIN R

El lado con la función de confort está identificado con una etiqueta.

Función de apertura en emergencia

Se controla la función de apertura en emergencia (señal de retorno)
Apertura de la puerta desde afuera: con el bombillo (la llave acciona el resbalón) la palanca y el resbalón se retraen.
Apertura de la puerta desde el interior: mediante activación de la manilla la palanca y resbalón se retraen.

DGH-B-INT 2019, HDE-es, 12/18; Medidas sin compromiso. Nos reservamos el derecho a introducir cambios en la fabricación.

Ⓑ Cerradura para embutir

Volumen de suministro
1 cerradura para embutir
1 tornillo para el frente de 70 mm (solo para entrada 55 mm; el montaje es necesario obligatoriamente)
1 frente redondo o recto, acero inox. mate o color latonado pulido,
2 tornillos de fijación
1 cerradero con solape, acero inox. mate o color latonado pulido
(solo incluido con ancho del frente 24 mm)

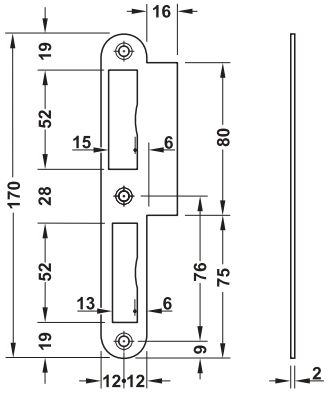
Ancho del frente mm	Fijación	Acero inoxidable			
		Mate	Negro mate	Color latonado pulido	Pulido
Entrada A 55 mm, frente redondo					
20	DIN L, función de confort hacia fuera	917.81.730	917.81.738	917.81.735	917.81.737
	DIN L, función de confort hacia adentro	917.81.710	917.81.718	917.81.715	917.81.717
	DIN R, función de confort hacia fuera	917.81.740	917.81.748	917.81.745	917.81.747
	DIN R, función de confort hacia adentro	917.81.720	917.81.728	917.81.725	917.81.727
24	DIN L, función de confort hacia adentro	–	917.81.719	–	–
	DIN L, función de confort hacia fuera	–	917.81.739	–	–
	DIN R, función de confort hacia adentro	–	917.81.729	–	–
	DIN R, función de confort hacia fuera	–	917.81.749	–	–
Entrada A 65 mm, frente redondo					
20	DIN L, función de confort hacia fuera	917.81.731	917.81.882	917.81.736	917.81.880
	DIN L, función de confort hacia adentro	917.81.711	917.81.862	917.81.716	917.81.860
	DIN R, función de confort hacia fuera	917.81.741	917.81.883	917.81.746	917.81.881
	DIN R, función de confort hacia adentro	917.81.721	917.81.863	917.81.726	917.81.861
24	DIN L, función de confort hacia fuera	917.81.781	917.81.886	917.81.786	917.81.884
	DIN L, función de confort hacia adentro	917.81.761	917.81.866	917.81.766	917.81.864
	DIN R, función de confort hacia fuera	917.81.791	917.81.887	917.81.796	917.81.885
	DIN R, función de confort hacia adentro	917.81.771	917.81.867	917.81.776	917.81.865
Entrada A 65 mm, frente recto					
24	DIN L, función de confort hacia fuera	917.81.787	–	917.81.788	–
	DIN L, función de confort hacia adentro	917.81.767	–	917.81.768	–
	DIN R, función de confort hacia fuera	917.81.797	–	917.81.798	–
	DIN R, función de confort hacia adentro	917.81.777	–	917.81.778	–
Entrada A 80 mm, frente redondo					
20	DIN L, función de confort hacia fuera	917.84.020	917.84.024	917.84.026	917.84.022
	DIN L, función de confort hacia adentro	917.84.000	917.84.004	917.84.006	917.84.002
	DIN R, función de confort hacia fuera	917.84.021	917.84.025	917.84.027	917.84.023
	DIN R, función de confort hacia adentro	917.84.001	917.84.005	917.84.007	917.84.003
24	DIN L, función de confort hacia fuera	917.84.028	917.84.032	917.84.034	917.84.030
	DIN L, función de confort hacia adentro	917.84.008	917.84.012	917.84.014	917.84.010
	DIN R, función de confort hacia fuera	917.84.029	917.84.033	917.84.035	917.84.031
	DIN R, función de confort hacia adentro	917.84.009	917.84.013	917.84.015	917.84.011

Nota de pedido
Con las cerraduras para embutir con un ancho del frente de 20 mm no se incluye ninguna contrachapa en el volumen de suministro, por favor pedir éstas por separado.
Con entrada de 55 mm, el montaje del tornillo para el frente incluido es necesario obligatoriamente.

DGH-B-INT 2019, HDE-es, 12/18; Medidas sin compromiso. Nos reservamos el derecho a introducir cambios en la fabricación.

Cerradero con solape



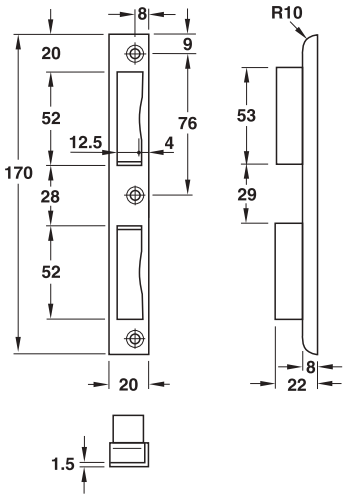


> Campo de aplicación:	Para cercos de madera para puertas sin galce
> Modelo:	Solapa recta

Material	Acabado/color	DIN izquierda	DIN derecha
Acero inox	Mate	911.39.747	911.39.748

Cerradero de embutir



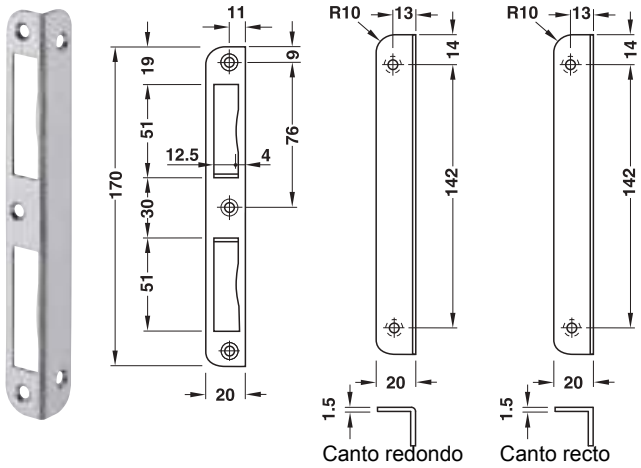


> Campo de aplicación:	Para cercos de madera, para puertas con galce
> Modelo:	Para cerraduras de embutir de dos vueltas, con carcasa de plástico
> Fijación:	Aplicable para DIN izquierda y DIN derecha

Material	Acabado/color	Nº de ref.
Acero inox	Carcasa de plástico en gris claro, mate	911.39.013

DGH-B-INT 2019, HDE-es, 12/18; Medidas sin compromiso. Nos reservamos el derecho a introducir cambios en la fabricación.

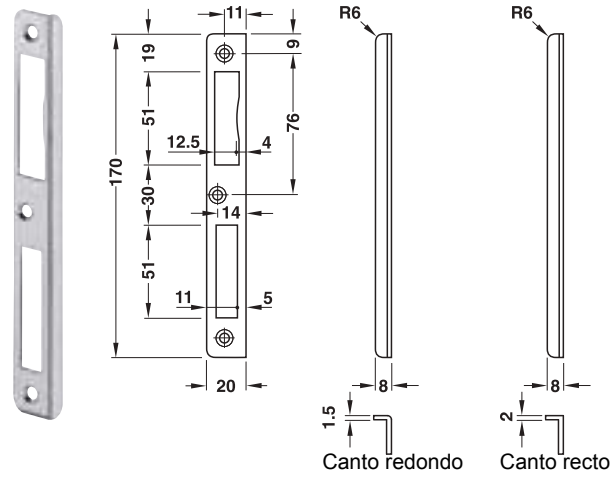
Cerradero angular de chapa



> Campo de aplicación: Para marcos de madera, para puertas con rebaje/galce
> Modelo: Redondo ó recto
> Fijación: Aplicable para DIN izquierda y DIN derecha

Modelo	Material	Acabado/color	Nº de ref.
Redondo	Acero inox.	Mate	911.39.001
Recto	Latón	Pulido, barniz de protección	911.39.002
Redondo	Acero	Blanco, barnizado	911.39.022
		Color niquel-plata, barnizado	911.39.021
		Color latonado, barnizado con efecto de martillo	911.39.020

Cerradero angular de chapa



> Campo de aplicación: Para marcos de madera, para puertas con rebaje/galce, para cerraduras de embutir con palanca situada en alto
> Modelo: Redondo ó recto

Modelo	Material	Acabado	DIN izquierda	DIN derecha
Redondo	Acero inox.	Mate	911.39.023	911.39.024
Recto	Latón	Pulido, barniz de protección	911.39.025	911.39.026

DGH-B-INT 2019, HDE-es, 12/18; Medidas sin compromiso. Nos reservamos el derecho a introducir cambios en la fabricación.

Bombillo



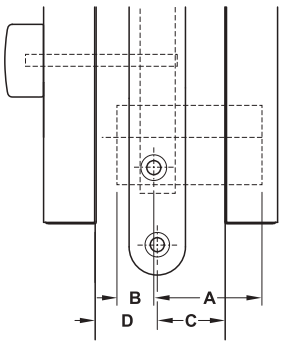
Semibombillo



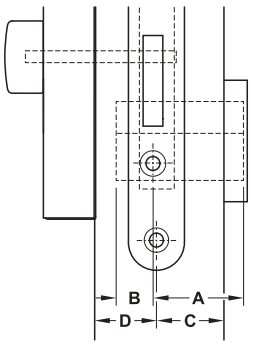
Semibombillo

> Tipo de cierre: Cierres iguales o cierres iguales S1
> Material: Cuerpo del bombillo: Latón, llave: acero
> Acabado: Cuerpo del bombillo y llave: niquelado

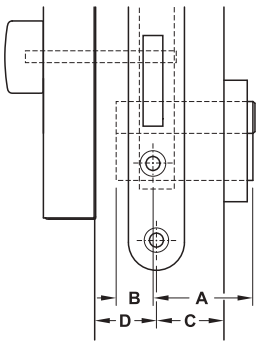
3



Módulo de lectura DT 700



Módulo de lectura DT 710 con lámina ciega para roseta



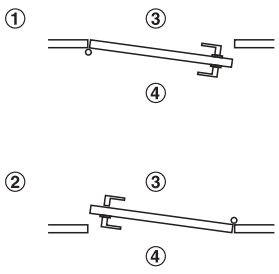
Módulo de lectura DT 710 con lámina para roseta PZ

Medida A mm	Medida B mm	Medida C mm Función de confort hacia adentro	Medida C mm Función de confort hacia fuera	Medida C mm Función de confort hacia adentro	Medida C mm Función de confort hacia fuera	Medida C mm Función de confort hacia adentro	Medida C mm Función de confort hacia fuera
Semibombillo							
21,5	10	7–21	10–24	14–34	18–37	5–10	7,5–12,5
Semibombillo							
27	10	13,5–17,5	16–20	19,5–25	21,5–27	10–15	13–18
31		17,5–21,5	20–24	23,5–29	25,5–31	14–19	17–22
35		21,5–25,5	24–28	27,5–33	29,5–35	18–23	21–26
40		26,5–30,5	29–33	32,5–38	34,5–40	23–28	26–31
45		31,5–35,5	34–38	37,5–43	39,5–45	28–33	31–36
50		36,5–40,5	39–43	42,5–48	44,5–50	33–38	36–41
55		41,5–45,5	44–48	47,5–53	49,5–55	38–43	41–46
60		46,5–50,5	49–53	52,5–58	54,5–60	43–48	46–51
65		51,5–55,5	54–58	57,5–63	59,5–65	48–53	51–56
70		56,5–60,5	52–63	62,5–68	64,5–70	53–58	56–61

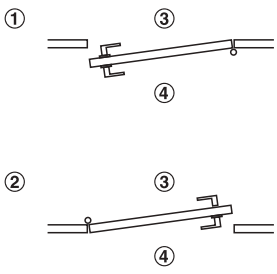
Medida B máx. = medida D – 2 mm

Función de confort
Por favor tener en cuenta la medida C en la función de confort hacia adentro y hacia afuera.

DIN L



DIN R



① Función de confort hacia adentro
② Función de confort hacia fuera
③ Público
④ Habitación del huésped

DGH-B-INT 2019, HDE-es, 12/18; Medidas sin compromiso. Nos reservamos el derecho a introducir cambios en la fabricación.

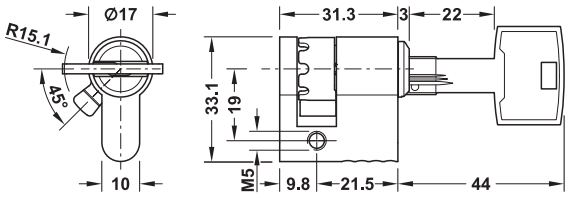
Ⓓ Bombillo para apertura de emergencia

HÄFELE

Semibombillo







> Tipo de cierre:	Cierres iguales
> Técnica de cierre:	Con 3 borjas de pitones
> Material:	Cuerpo del bombillo y llave: latón
> Acabado:	Cuerpo del bombillo y llave: niquelado
> Longitud L:	31,3 mm
> Medida A:	21,5 mm
> Medida B:	9,8 mm

Nota
El semibombillo es adecuado para puertas cortafuegos y cortahumos.

→ Cierres iguales

Volumen de suministro
1 semibombillo
1 tornillo de fijación M5 x 80 mm

	Combinaciones	Nº de ref.
Semibombillo sin llave	1	916.80.221
	2	916.80.222
	3	916.80.223
	4	916.80.224
	5	916.80.225
	6	916.80.226
	7	916.80.227
	8	916.80.228
	9	916.80.229
	10	916.80.230

Nota de pedido
Por favor, pedir por separado la llave adecuada para el bombillo.

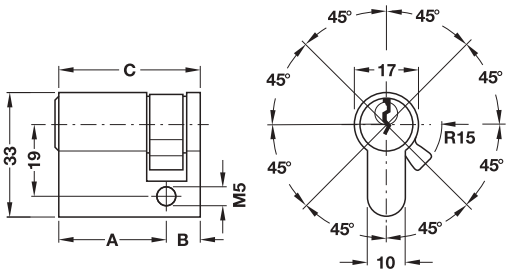
→ llave

Volumen de suministro
1 llave prolongada

	Combinaciones	Nº de ref.
llave, con vástago largo, para semibombillo	1	916.80.941
	2	916.80.942
	3	916.80.943
	4	916.80.944
	5	916.80.945
	6	916.80.946
	7	916.80.947
	8	916.80.948
	9	916.80.949
	10	916.80.950

Semibombillo Startec





> Material:	Cuerpo del bombillo: latón
> Técnica de cierre:	Con 5 borjas de pitones
> Modelo:	Arrastrador 12 veces ajustable
> Norma:	Certificación según DIN 18252-70 y EN 1303:2005

Nota
Sin posibilidad de amaestramiento

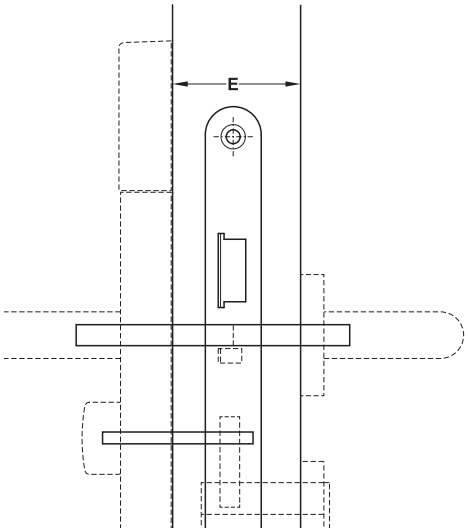
Volumen de suministro
1 semicilindro perfilado
3 llaves de acero niqueladas
1 tornillo de fijación M5 x 80 mm

→ Cierres iguales

Medida A mm	Medida B mm	Medida C mm	S1 – cierres iguales	GLS – cierres iguales
27	10	37	916.22.701	916.23.301
31		41	916.22.702	916.23.302
35		45	916.22.703	916.23.303
40		50	916.22.704	916.23.304
45		55	916.22.705	916.23.305
50		60	916.22.706	916.23.306
55		65	916.22.707	916.23.307
60		70	916.22.708	916.23.308
65		75	916.22.709	916.23.309
70		80	916.22.710	916.23.310

DGH-B-INT 2019, HDE-es, 12/18; Medidas sin compromiso. Nos reservamos el derecho a introducir cambios en la fabricación.

Set de tornillos

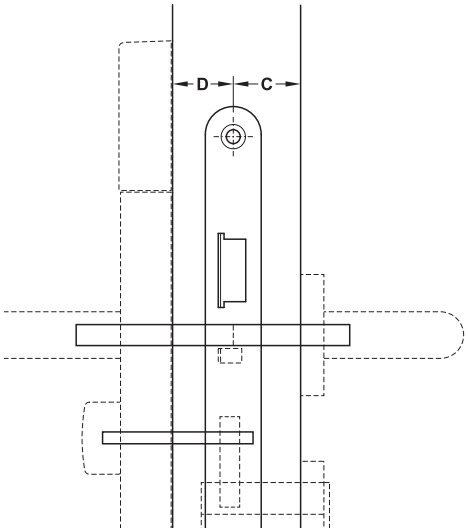


> Función: Para la unión del módulo exterior/ módulo interior y pomo giratorio con la cerradura para embutir
> Material: Acero inoxidable

Volumen de suministro
4 tornillos de cabeza cilíndrica Allen
1 cabeza Allen de 3 mm con espiga de seguridad

Modelo	Medida E mm	Acero inoxidable			
		Mate	Negro	Color latonado pulido	Pulido
Juego de tornillos 1	35–45	917.80.851	917.80.881	917.80.871	917.80.861
Juego de tornillos 2	45–65	917.80.852	917.80.882	917.80.872	917.80.862
Juego de tornillos 3	65–85	917.80.853	917.80.883	917.80.873	917.80.863
Juego de tornillos 4	85–95	917.80.854	917.80.884	917.80.874	917.80.864

Juego de cuadradillos



> Función: Para la unión de la manilla exterior e interior y pomo giratorio con la cerradura para embutir
> Material: Acero

Volumen de suministro
2 cuadradillos para manilla de 9 mm
1 (2) DND-S

Modelo	Medida C mm	Medida D mm	Nº de ref.
Juego de cuadradillos 1	14–30	14–30	917.80.831
Juego de cuadradillos 2	14–30	30–45	917.80.832
Juego de cuadradillos 3	14–30	45–60	917.80.833
Juego de cuadradillos 4	30–45	14–30	917.80.834
Juego de cuadradillos 5	30–45	30–45	917.80.835
Juego de cuadradillos 6	30–45	45–60	917.80.836
Juego de cuadradillos 7	45–60	14–30	917.80.837
Juego de cuadradillos 8	45–60	30–45	917.80.838
Juego de cuadradillos 9	45–60	45–60	917.80.839

DGH-B-INT 2019, HDE-es, 12/18; Medidas sin compromiso. Nos reservamos el derecho a introducir cambios en la fabricación.

Caja de puntas



> Campo de aplicación: Para el montaje del terminal de puerta DT 700 / DT 710, Para tornillos Allen de 3 mm con espiga de seguridad y tornillos PH2
> Longitud: 25 mm
> Ranura: 1/4"

Volumen de suministro
1 soporte universal para imán
6 puntas hexagonales de 3 mm con taladro para espiga de seguridad
4 puntas de PH2

	Nº de ref.
Caja de puntas	006.37.098

Destornillador

Para tornillos de cabeza Allen 3 mm con espiga de seguridad



	Nº de ref.
Destornillador	006.28.610

Batería AA



> Temperatura de trabajo: –18 hasta +55 °C en alcalina-manganeso, –40 hasta +60 °C con litio

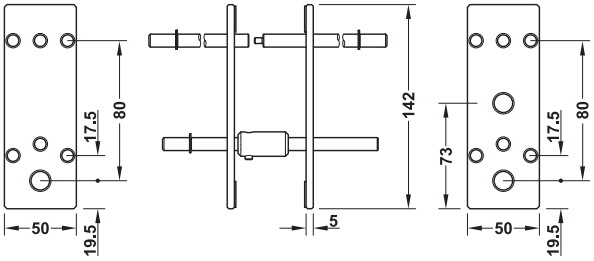
Indicación
Para que los terminales de Dialock trabajen de forma óptima, recomendamos aplicar solo estas baterías.

	Empaque	Nº de ref.
Batería alcalina-manganeso de 1,5 V AA (estándar)	10 o 120 piezas	910.54.980
Baterías de litio 1,5 V AA	2 o 10 piezas	910.54.940

Nota de pedido
Para un set de terminal de puerta se necesitan 4 unidades.

Plantilla para taladrar





> Campo de aplicación: Para la preparación del montaje de la puerta para terminal de puerta DT 700 / DT 710

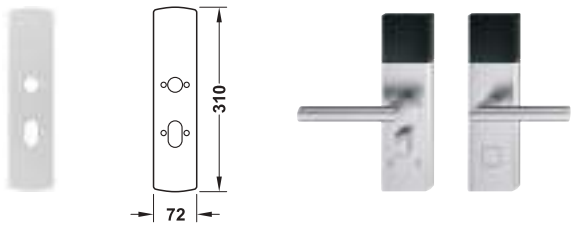
Montaje
La aplicación de la plantilla para taladrar la encontrará en las instrucciones de montaje del terminal de puerta DT 700 / DT 710. Las instrucciones de montaje las encontrará en nuestra tienda online.

Volumen de suministro
2 placas de acero (interior y exterior)
Puntas de centrado incl. tubos de tope
1 broca 13 mm
1 broca 8 mm
1 fresa

	Nº de ref.
Plantilla para taladrar	917.90.016

Cubierta

Para cubrir huecos de taladros del terminal de puerta TSE



> Campo de aplicación: Para cubrir huecos de los agujeros de montaje (en eventuales diferencias de color y puntos de presión) en el reequipamiento del terminal de puerta TSE sobre el terminal de puerta DT 700/710
> Material: Acero inoxidable
> Acabado: Mate

Nota
¡Solo adecuado para el módulo exterior!
También adecuado para puertas de protección contra fuego y humo.
Para una puerta son necesarias 2 cubiertas.

	Nº de ref.
Cubierta	917.90.104

Nota de pedido
La cantidad mínima de pedido para cubiertas es de 20 piezas.
Las cubiertas para el módulo interior necesitan un agujero adicional para la función "Por favor no molestar". A petición disponible.

DGH-B-INT 2019, HDE-es, 12/18; Medidas sin compromiso. Nos reservamos el derecho a introducir cambios en la fabricación.

Pedir los componentes de producto

Paso 2

		Estándar	Ⓑ	Ⓒ	Ⓔ	Ⓓ	Ⓖ	Opcional Ⓕ	
									
①	Lateral	AH 3.23	AH 3.25	AH 3.26	AH 3.34	AH 3.34	AH 3.36	AH 3.35	**Siguiente Paso 3**
		Set de terminal de puertaDT 600, sin pieza hembra para manilla, distancia 72 mm, con cuadradillo 8 mm	Cerradura para embutir	Piezas hembra para manillas de puerta	Material de montaje, para grosores de puerta diferentes	Bombillo	Baterías	Accesorios para procesamiento y montaje	Programación y llaves de usuario
① Para puertas de interior de madera		✓	✓	✓	✓	✓	✓	✓	AH 3.67

En nuestra tienda online encontrará indicaciones acerca del procesamiento y montaje

Pedido de muestra



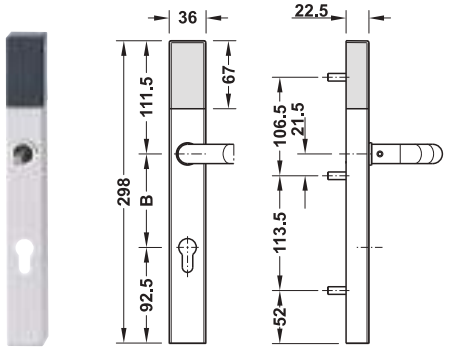
Para puertas de interior de madera, sin galce 40 mm, distancia 72 mm, cuadradillo de la manilla 8 mm, entrada 55 mm, que abre hacia el interior, manilla de puerta que señala hacia la izquierda, DIN izquierda, terminal de puerta accionado por batería

	Set de terminal de puerta	
917.62.000	Set de terminal de puerta DT 600, con manilla de puerta que señala hacia la izquierda	AH 3.24
Ⓒ	**Piezas hembra para manillas de puerta**	
902.34.370	2 piezas hembra para manilla en forma de U	AH 3.26
Ⓑ	**Cerradura para embutir**	
911.17.048	Con resbalón y equipamiento confort silencioso	AH 3.25
Ⓓ	**Bombillo para apertura mecánica de emergencia**	
916.22.001	Bombillo doble, de cierres diferentes	AH 3.34
Ⓔ	**Material de montaje**	
917.90.611	Material de montaje para grosor de puerta 41–51 mm	AH 3.34
Ⓕ	**Accesorios para procesamiento y montaje**	AH 3.35
Ⓖ	**Herramienta de mantenimiento**	AH 3.35
910.54.980	2 x batería alcalina-manganeso de 1,5 V AA	AH 3.36
Siguiente a Paso 3	**Programación y llaves de usuario**	AH 3.67

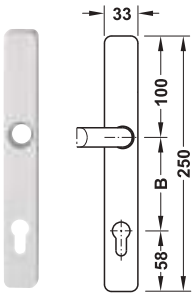
DGH-B-INT 2019, HDE-es, 12/18; Medidas sin compromiso. Nos reservamos el derecho a introducir cambios en la fabricación.

Módulo terminal de puerta Häfele Dialock DT 600, para puertas con requisitos estándar





Módulo exterior escudo con procesador (control de acceso)



Escudo interior

Módulo terminal de puerta para puertas de interior.
Terminal de puerta elegante, estrecho (diseño de Phönix Design) de acero inoxidable, mate,
panel de control: plástico negro pulido

Funciones
Funcionamiento con batería, terminal de puerta inteligente, activación sin contacto mediante la llave Dialock

- Indicador de bloqueo y desbloqueo con LED azul/rojo
- Ajuste estándar: abrir con llave Dialock y cierre automático después de 3 seg.
- Desde el interior la puerta se puede abrir sin llave en todo momento.
- La apertura mecánica de emergencia es posible
- Para el personal de servicio: indicación del estado de la programación y de la caducidad para el cambio de baterías
- Abrir y cerrar con llave Dialock (modo toggle)
- Con reloj de tiempo real y protocolar todas las operaciones
- Puerto de infrarrojos para la programación
- Módulo exterior de terminal de puerta con compartimiento de las baterías

Opciones (por favor pedir por separado)

- Piezas hembra para manillas de puerta en el surtido Dialock, colores coordinados (superficie especial a petición)
- A petición macros para la ampliación de función

Datos técnicos	
Clase de protección	IP40
Temperatura ambiente (en funcionamiento)	0 °C hasta +55 °C
Humedad del aire relativa	0–95 % (sin condensación)
Vida útil de la batería	30.000 procesos de cierre y apertura
Cuadradillo para manilla	8 mm
Distancia	72 y 92 mm
Grosor de puerta	41–91 mm
Descarga electroestática (ESD)	Alta seguridad, comprobado hasta 16000 V (norma 8000 V)
Alimentación de tensión	Batería alcalina-manganeso de 1,5 V AA (2 piezas)

Nota para funcionamiento y montaje

Aplicable para cerraduras para embutir DIN Dialock

Apertura mecánica de emergencia
Si se aplica la apertura mecánica de emergencia opcional, por favor tener en cuenta la ficha técnica para determinar la longitud del bombillo doble (el manual de instrucciones lo encontrará en nuestra tienda online).

El montaje sobre una puerta de hoja maciza con cerradura para embutir/ cuadradillo para manilla de 8 mm desde una entrada de 55 mm es posible.

Versión Outdoor
Solo el escudo del módulo exterior es adecuado para exteriores. En nuestra tienda online encontrará más informaciones sobre esto. La versión Outdoor debe estar autorizada por Häfele para el lugar de aplicación. Los entornos con condiciones extremas, p.ej. de salinidad, no son adecuados para su instalación. Por favor póngase en contacto con el empleado de Häfele responsable al hacer el pedido.

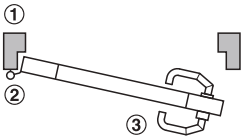
Cambio de baterías:
El comportamiento de descarga específico de tipo (caída en picado de la tensión al final de la vida útil) de las baterías de litio pueden causar, que la duración de la batería en el terminal se visualice solo por un breve tiempo o no se visualice. Para la versión Outdoor recomendamos cambiar las baterías antes del semestre de invierno.

DGH-B-INT 2019, HDE-es, 12/18; Medidas sin compromiso. Nos reservamos el derecho a introducir cambios en la fabricación.

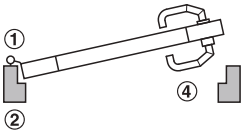
Establecer el sentido de la manilla de puerta y el sentido de apertura

① Módulo interior
② Módulo exterior (control de acceso)

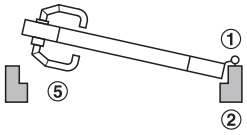
En las cerraduras para embutir se debe seleccionar el sentido de apertura hacia adentro o hacia afuera.



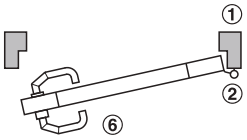
③ Módulo exterior con manilla de puerta que señala hacia la izquierda, apertura hacia afuera, cerradura para embutir DIN izquierda



④ Módulo exterior con manilla de puerta que señala hacia la izquierda, apertura hacia adentro, cerradura para embutir DIN derecha

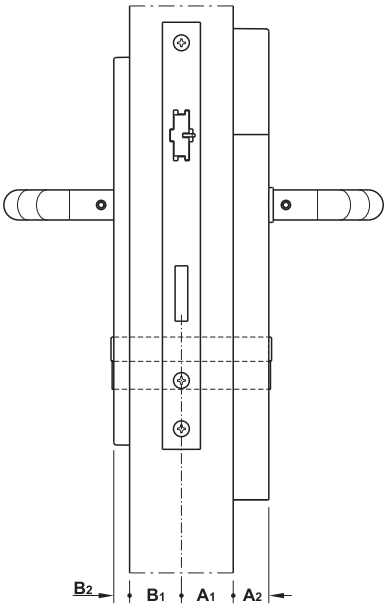


⑤ Módulo exterior con manilla de puerta que señala hacia la derecha, apertura hacia adentro, cerradura para embutir DIN izquierda



⑥ Módulo exterior con manilla de puerta que señala hacia la derecha, apertura hacia afuera, cerradura para embutir DIN derecha

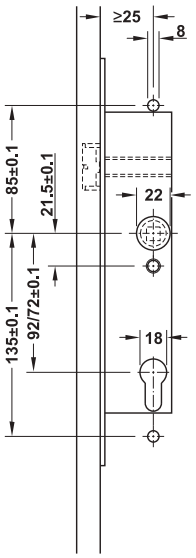
Volumen de suministro	Distancia B mm	Utilizable para	Nº de ref.
Módulo exterior con manilla de puerta que señala hacia la izquierda			
1 módulo exterior con procesador (sin pieza hembra para manilla) 1 escudo interior (sin pieza hembra para manilla) 1 tapa del compartimento de las baterías	72	Puertas de interior	917.62.000
		Puertas de exterior (versión Outdoor)	917.62.001
	92	Puertas de interior	917.62.002
		Puertas de exterior (versión Outdoor)	917.62.003
Módulo exterior con manilla de puerta que señala hacia la derecha			
1 módulo exterior con procesador (sin pieza hembra para manilla) 1 escudo interior (sin pieza hembra para manilla) 1 tapa del compartimento de las baterías	72	Puertas de interior	917.62.005
		Puertas de exterior (versión Outdoor)	917.62.006
	92	Puertas de interior	917.62.007
		Puertas de exterior (versión Outdoor)	917.62.008



A Longitud exterior del bombillo
A_1 Grosor de puerta exterior
A_2 Grosor del escudo módulo exterior = 23 mm
B Longitud interior del bombillo
B_1 Grosor de puerta interior
B_2 Grosor del escudo interior = 10 mm

$A = A_1 + 23$ mm
$B = B_1 + 10$ mm

Las medidas **A_1** y **B_1** dependen de la puerta seleccionada.

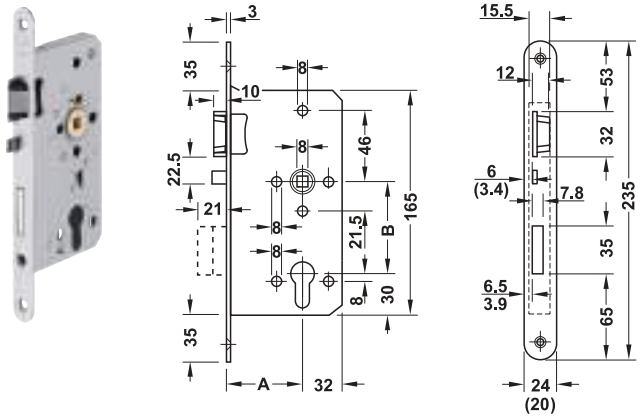


Pedir los componentes de producto ►AH 3.22

DGH-B-INT 2019, HDE-es, 12/18; Medidas sin compromiso. Nos reservamos el derecho a introducir cambios en la fabricación.

Cerradura de embutir, bombillo

Con resbalón con leva y equipamiento confort silencioso



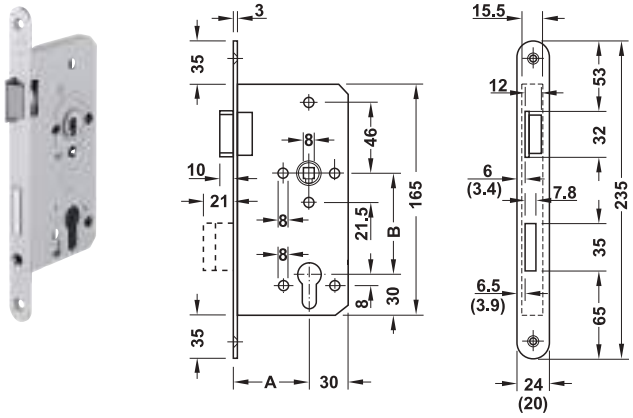
Medidas entre paréntesis para ancho del frente 20 mm

> Campo de aplicación: Para puertas con galce (frente de 20 mm) o puertas sin galce (frente de 24 mm) de madera, la leva evita un retroceso del resbalón, por ejemplo con una tarjeta de crédito
> Material: Frente: acero inox., picaporte ó resbalón fundición de zinc inyectado, cuadradillo: latón, resbalón con leva, palanca y caja de cerradura: acero
> Tipo de cierre: Para bombillo
> Palanca: 2 vueltas
> Modelo: Con palanca de doble brazo, para mover el resbalón con la llave, con el equipamiento del confort silencioso para un cierre sin ruido
> Frente: Redondo
> Cuadradillo: 8 mm
> Distancia B: 72 mm
> Norma: Dimensiones de conexión según DIN 18251 parte 1

Ancho del frente mm	Fijación	Acero inox mate
Entrada A 55 mm		
20	DIN izquierda	911.17.032
	DIN derecha	911.17.033
24	DIN izquierda	911.17.048
	DIN derecha	911.17.049
Entrada A 60 mm		
20	DIN izquierda	911.17.034
	DIN derecha	911.17.035
24	DIN izquierda	911.17.050
	DIN derecha	911.17.051
Entrada A 65 mm		
20	DIN izquierda	911.17.036
	DIN derecha	911.17.037
24	DIN izquierda	911.17.052
	DIN derecha	911.17.053
Entrada A 80 mm		
20	DIN izquierda	911.17.038
	DIN derecha	911.17.039
24	DIN izquierda	911.17.054
	DIN derecha	911.17.055

Cerradura de embutir, bombillio

Clase 3



Medidas entre paréntesis para ancho del frente 20 mm

> Campo de aplicación: Para puertas con galce (frente de 20 mm) o puertas sin galce (frente de 24 mm) de madera
> Material: Frente: acero inoxidable o acero, palanca y resbalón: Fundición de zinc, nuez: fundición de zinc/acero, caja de cerradura: acero
> Tipo de cierre: Para bombillo
> Palanca: 2 vueltas
> Modelo: La llave acciona el resbalón
> Frente: Redondo
> Cuadradillo: 8 mm
> Distancia B: 72 mm
> Norma: Según DIN 18251 apartado 1 Klasse 3 y EN 12209:2003

Ancho del frente mm	Fijación	Acero inox mate	Acero pintado en color plata
Entrada A 55 mm			
20	DIN izquierda	911.03.113	911.03.117
	DIN derecha	911.03.114	911.03.118
24	DIN izquierda	911.03.119	911.03.123
	DIN derecha	911.03.120	911.03.124
Entrada A 60 mm			
20	DIN izquierda	911.03.125	911.03.199
	DIN derecha	911.03.126	911.03.200
24	DIN izquierda	911.03.201	911.03.205
	DIN derecha	911.03.202	911.03.206
Entrada A 65 mm			
20	DIN izquierda	911.03.207	911.03.211
	DIN derecha	911.03.208	911.03.212
24	DIN izquierda	911.03.213	911.03.217
	DIN derecha	911.03.214	911.03.218

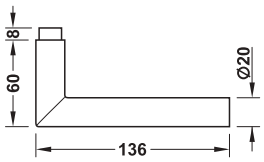
DGH-B-INT 2019, HDE-es, 12/18; Medidas sin compromiso. Nos reservamos el derecho a introducir cambios en la fabricación.

Piezas hembra para manillas de puerta
Para puertas con requisitos estándar

> Función:	Para terminal de puerta DT 100 y DT 210 y DT 600 con distancia de 72 mm
> Campo de aplicación:	Para puertas de interior, **no permitido para puertas con el requisito de puertas de protección contra fuego/estanqueidad al paso de humo**
> Pasador de la manija:	8 mm
> Material:	Acero inoxidable
> Montaje:	Con tornillo prisionero (destornillador con mango transversal de 3 mm)

→ Forma en G

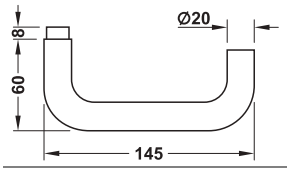


	Acabado	Nº de ref.
	Mate	902.34.430

Nota de pedido
Por cada set de terminal de puerta se deben pedir 2 piezas hembra para manillas de puerta.

→ Forma de U



	Acabado	Nº de ref.
	Mate	902.34.370

Nota de pedido
Por cada set de terminal de puerta se deben pedir 2 piezas hembra para manillas de puerta.

DGH-B-INT 2019, HDE-es, 12/18; Medidas sin compromiso. Nos reservamos el derecho a introducir cambios en la fabricación.

Pedir los componentes de producto

Paso 2

		Estándar					Opcional	
			Ⓑ	Ⓔ	Ⓓ	Ⓖ	Ⓕ	
①								
	Lateral	AH 3.28	AH 3.31	AH 3.34	AH 3.34	AH 3.36	AH 3.35	**Siguiente Paso 3**
		Set de terminal de puerta DT 600 FH, con piezas hembra para manillas de puerta, distancia 92 mm, con cuadradillo 9 mm	Cerradura de embutir para marco tubular, adecuado para perfil para marco seleccionado	Material de montaje, para grosores de puerta diferentes	Bombillo	Baterías	Accesorios para procesamiento y montaje	Programación y llaves de usuario
① Para puertas con marco de tubular	F	✓	✓	✓	✓	✓	✓	AH 3.67

En nuestra tienda online encontrará indicaciones acerca del procesamiento y montaje

Pedido de muestra



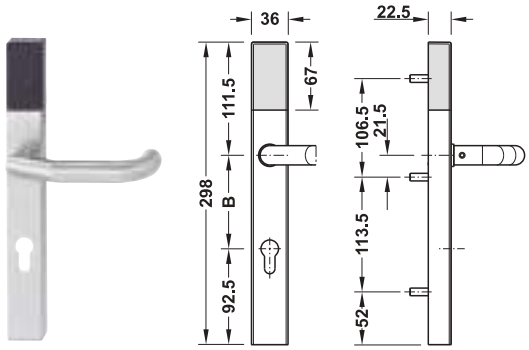
Para puerta con marco de tubular interior con requisito de resistencia al fuego, grosor del marco 42 mm, distancia 92 mm, cuadradillo de la manilla 9 mm, entrada 40 mm, manilla de puerta que abre hacia el interior y señala a la izquierda, DIN derecha, terminal de puerta accionado por batería

	Set de terminal de puerta	
917.62.030	Set de terminal de puerta DT 600 FH, con manilla de puerta que señala hacia la izquierda	AH 3.30
Ⓒ	**Piezas hembra para manillas de puerta**	
–	Incluido en el volumen de suministro	–
Ⓑ	**Cerradura para embutir**	
–	BKS serie 18xx ó 19xx (por favor pedir por separado)	–
Ⓓ	**Bombillo para apertura mecánica de emergencia**	
916.22.001	Bombillo doble, de cierres diferentes	AH 3.34
Ⓔ	**Material de montaje**	
917.90.611	Material de montaje para grosor de puerta 41–51 mm	AH 3.34
Ⓕ	**Accesorios para procesamiento y montaje**	AH 3.35
Ⓖ	**Herramienta de mantenimiento**	AH 3.35
910.54.980	2 x batería alcalina-manganeso de 1,5 V AA	AH 3.36
Siguiente a Paso 3	**Programación y llaves de usuario**	AH 3.67

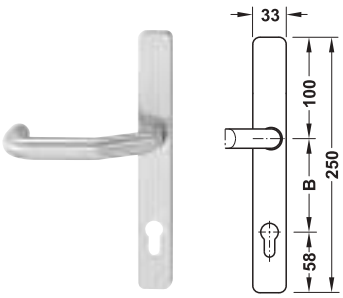
DGH-B-INT 2019, HDE-es, 12/18; Medidas sin compromiso. Nos reservamos el derecho a introducir cambios en la fabricación.

Módulo terminal de puerta Häfele Dialock DT 600 FH,
Para puertas con requisitos de protección contra el fuego/estanqueidad al paso de humo





Módulo exterior escudo con procesador (control de acceso)



Medio juego interior

Módulo de terminal de puerta para acabado para la protección contra el fuego y humo en puertas con marco de tubular.
Terminal de puerta elegante, estrecho
(diseño de Phönix Design) de acero inoxidable, mate,
panel de control: plástico negro pulido

Funciones
Funcionamiento con batería, Terminal de puerta inteligente,
Activación sin contacto mediante la llave Dialock
> Indicador de bloqueo y desbloqueo con LED azul/rojo
> Ajuste estándar: abrir con llave Dialock y cierre automático después de 3 seg.
> Desde el interior la puerta se puede abrir sin llave en todo momento.
> La apertura mecánica de emergencia es posible
> Para el personal de servicio: indicación del estado de la programación y de la caducidad para el cambio de baterías
> Abrir y cerrar con llave Dialock (modo toggle)
> Con reloj de tiempo real y protocolar todas las operaciones
> Puerto de infrarrojos para la programación
> Módulo exterior de terminal de puerta con compartimiento de las baterías

Opciones (por favor pedir por separado)
> A petición macros para la ampliación de función

Datos técnicos	
Clase de protección	IP40
Temperatura ambiente (en funcionamiento)	0 °C hasta +55 °C
Humedad del aire relativa	0–95 % (sin condensación)
Vida útil de la batería	30.000 procesos de cierre y apertura
Cuadradillo para manilla	9 mm
Distancia	72 o 92 mm
Grosor del marco	41–91 mm
Descarga electroestática (ESD)	Alta seguridad, comprobado hasta 16000 V (norma 8000 V)
Alimentación de tensión	Batería alcalina-manganeso de 1,5 V AA (2 piezas)
Cierre para salida de emergencia/cierre antipánico	Comprobado según EN 179/1125

DGH-B-INT 2019, HDE-es, 12/18; Medidas sin compromiso. Nos reservamos el derecho a introducir cambios en la fabricación.

Nota para funcionamiento y montaje

Montaje sobre puerta con marco de tubular con cerradura de embutir para marco tubular desde una entrada de 35 mm.

- La planificación debe ser realizada por los especialistas de Dialock.
- El fabricante de las puertas debe autorizar y montar los sets de terminal de puerta DT 600 FH. De lo contrario se invalida el certificado del acabado para la protección contra el fuego y humo
  En el montaje como cierre para salida de emergencia/cierre antipánico según EN 179/1125 es obligatorio tener en cuenta la certificación de las cerraduras para embutir homologadas.

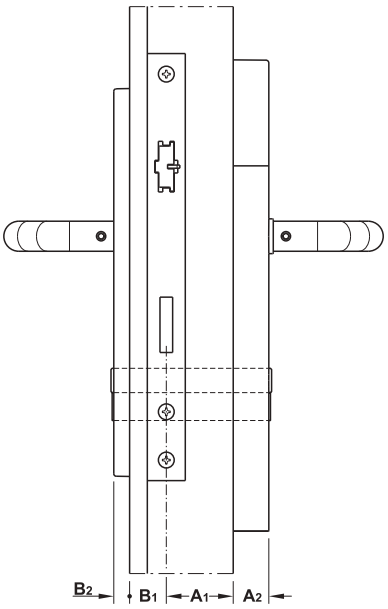
Apertura mecánica de emergencia

Los sets de terminal de puerta DT 600 FH deben estar siempre equipados con un bombillo doble para la apertura mecánica de emergencia. Si se aplica la apertura mecánica de emergencia, por favor tener en cuenta la ficha técnica para determinar la longitud del bombillo doble (el manual de instrucciones lo encontrará en nuestra tienda online).

- **Versión Outdoor**
  Solo el escudo del módulo exterior es adecuado para exteriores.
  En nuestra tienda online encontrará más informaciones sobre esto.
  La versión Outdoor debe estar autorizada por Häfele para el lugar de aplicación. Los entornos con condiciones extremas, p.ej. de salinidad, no son adecuados para su instalación. Por favor póngase en contacto con el empleado de Häfele responsable al hacer el pedido.

Cambio de baterías:

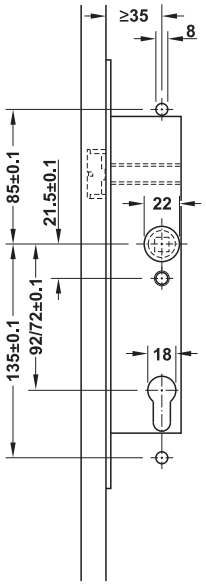
El comportamiento de descarga específico de tipo (caída en picado de la tensión al final de la vida útil) de las baterías de litio pueden causar, que la duración de la batería en el terminal se visualice solo por un breve tiempo o no se visualice.
Para la versión Outdoor recomendamos cambiar las baterías antes del semestre de invierno.



A Longitud exterior del bombillo
A_1 Grosor del marco de tubular exterior
A_2 Grosor del escudo módulo exterior = 23 mm
B Longitud interior del bombillo
B_1 Grosor del marco de tubular interior
B_2 Grosor del escudo interior = 10 mm

$A = A_1 + 23$ mm
$B = B_1 + 10$ mm

Las medidas **A_1** y **B_1** dependen del perfil de marco de tubular seleccionado.

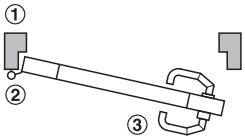


DGH-B-INT 2019, HDE-es, 12/18; Medidas sin compromiso. Nos reservamos el derecho a introducir cambios en la fabricación.

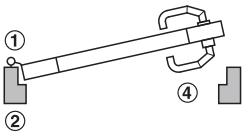
Establecer el sentido de la manilla de puerta y el sentido de apertura

① Módulo interior
② Módulo exterior (control de acceso)

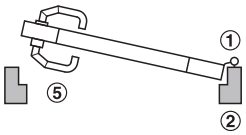
En las cerraduras para embutir se debe seleccionar el sentido de apertura hacia adentro o hacia afuera.



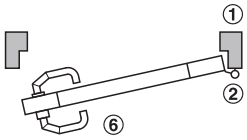
③ Módulo exterior con manilla de puerta que señala hacia la izquierda, apertura hacia afuera, cerradura para embutir DIN izquierda



④ Módulo exterior con manilla de puerta que señala hacia la izquierda, apertura hacia adentro, cerradura para embutir DIN derecha



⑤ Módulo exterior con manilla de puerta que señala hacia la derecha, pertura hacia adentro, cerradura para embutir DIN izquierda

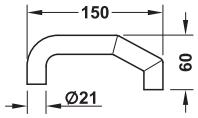
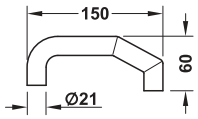


⑥ Módulo exterior con manilla de puerta que señala hacia la derecha, apertura hacia afuera, cerradura para embutir DIN derecha

GAEB

3

F

	Volumen de suministro	Distancia B mm	Utilizable para	Nº de ref.
Módulo exterior con manilla de puerta que señala hacia la izquierda				
	1 módulo exterior con procesador y pieza hembra para manilla 1 tapa del compartimento de las baterías 1 medio juego interior y pieza hembra para manilla	72	Puertas de interior	917.62.020
			Puertas de exterior (versión Outdoor)	917.62.021
		92	Puertas de interior	917.62.030
			Puertas de exterior (versión Outdoor)	917.62.031
Módulo exterior con manilla de puerta que señala hacia la derecha				
	1 módulo exterior con procesador y pieza hembra para manilla 1 tapa del compartimento de las baterías 1 medio juego interior y pieza hembra para manilla	72	Puertas de interior	917.62.025
			Puertas de exterior (versión Outdoor)	917.62.026
		92	Puertas de interior	917.62.035
			Puertas de exterior (versión Outdoor)	917.62.036

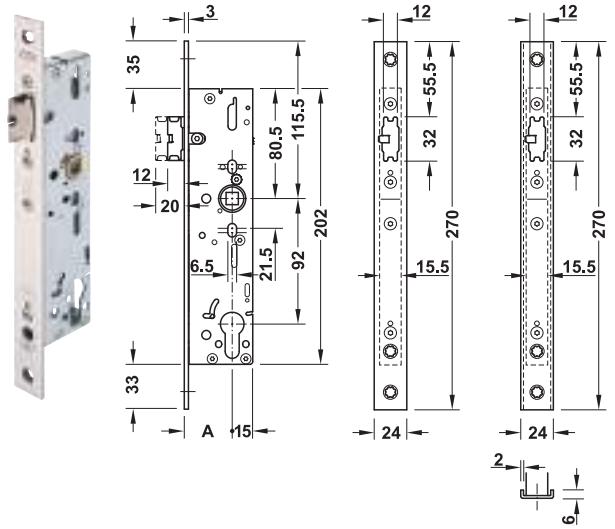
Nota de pedido
Por favor pedir por separado los componentes complementarios y opcionales, p. ej. bombillo doble, material de montaje y baterías.

Pedir los componentes de producto ►AH 3.27

DGH-B-INT 2019, HDE-es, 12/18; Medidas sin compromiso. Nos reservamos el derecho a introducir cambios en la fabricación.

Cerradura de embutir para marco tubular

Con función de actuación del resbalón con la llave E



Frente plano Frente en U

> Campo de aplicación:	Para puertas con marco de tubular de una puerta
> Material:	Frente: acero inoxidable, palanca-resbalón, cuadradillo y caja de cerradura: acero
> Tipo de cierre:	Preparado para bombillo
> Palanca:	1 vueltas
> Modelo:	Autobloqueo
> Frente:	Plano recto o frente en U recto
> Cuadradillo:	9 mm
> Distancia:	92 mm
> Norma:	Según EN 179 y EN 1125

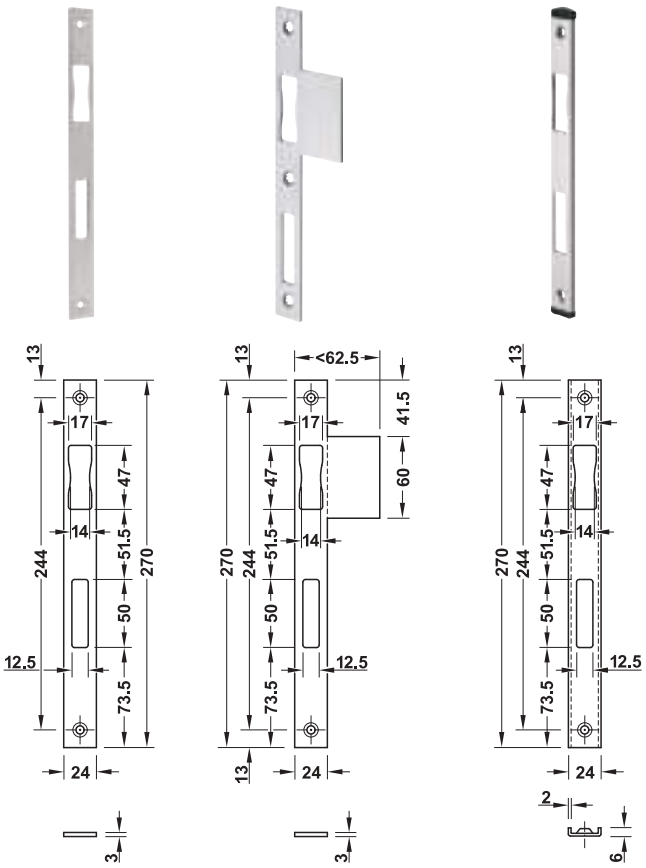
Frente	Fijación	Acero inoxidable mate
Entrada A 35 mm		
Plano 24 mm recto	Aplicable para DIN izquierda Y DIN derecha	911.75.840
Frente en U 24 mm recto		911.75.843
Entrada A 40 mm		
Plano 24 mm recto	Aplicable para DIN izquierda Y DIN derecha	911.75.841
Frente en U 24 mm recto		911.75.844
Entrada A 45 mm		
Plano 24 mm recto	Aplicable para DIN izquierda Y DIN derecha	911.75.842
Frente en U 24 mm recto		911.75.845

Nota de pedido

A petición se suministran otras cerraduras de embutir para marcos tubulares p. ej. perfiles con marco de tubular individuales, funciones y ejecuciones de la serie BKS 18xx y 19xx.

Contrachapa

Para cerradura de embutir para marco tubular



Contrachapa Cerradero con solape Cerradero en U

> Campo de aplicación:	Para puertas con marco de tubular
> Material:	Acero inoxidable
> Acabado:	Mate

Fijación	Recto	Redondo
Contrachapa		
Aplicable para DIN izquierda y DIN derecha	911.39.756	–
Cerradero con solape		
DIN izquierda	911.52.540	911.39.757
DIN derecha	911.52.541	911.39.758
Cerradero en U		
Aplicable para DIN izquierda Y DIN derecha	911.39.770	–

DGH-B-INT 2019, HDE-es, 12/18; Medidas sin compromiso. Nos reservamos el derecho a introducir cambios en la fabricación.

Cerradura para embutir B-2326

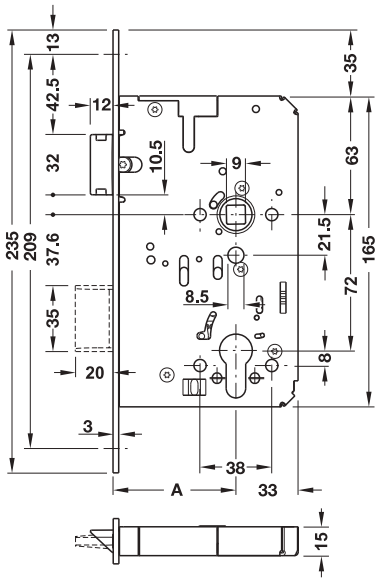
Con función antipánico tipo E, para una puerta batiente

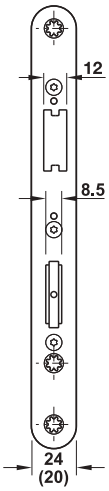
B

EN 179

EN 1125







Protección contra fuego y estanqueidad al paso de humo

F Para puertas de protección contra fuego y estanqueidad al paso de humo según DIN 4102 y resistentes contra fuego según EN 1634.

> Campo de aplicación:	Para puerta simple, con galce o sin galce de madera o acero, apertura ajustable hacia adentro/hacia afuera, preparado para bombillo
> Material:	Frente: acero inox., resbalón y palanca: acero, caja de la cerradura: acero
> Acabado:	Frente: mate, resbalón y palanca: niquelado, caja de la cerradura: zincada
> Palanca:	1 vuelta
> Modelo:	Con palanca de doble brazo, para mover el resbalón con la llave
> Frente:	20 ó 24 mm
> Cuadradillo:	Pasante de 9 mm

Norma	Tipo de actuación	Clase								
EN 179:2008	–	3	7	7	B	1	3	4	2	A	B/D
EN 1125:2008	Barra de tirador	3	7	7	B	1	3	2	1	A	B
	Varilla de presión	3	7	7	B	1	3	2	2	B	B

(Nota: Solo en combinación con juegos de herrajes comprobados de forma conjunta se cumplen las normas EN 179:2008 y EN 1125:2008.)

Ancho del frente mm	Fijación	Nº de ref.
Entrada A 65 mm		
20	DIN izquierda	911.52.714
	DIN derecha	911.52.715
24	Cambiable a DIN izquierda/DIN derecha	911.52.716

DGH-B-INT 2019, HDE-es, 12/18; Medidas sin compromiso. Nos reservamos el derecho a introducir cambios en la fabricación.

Cerradura para embutir B-2116

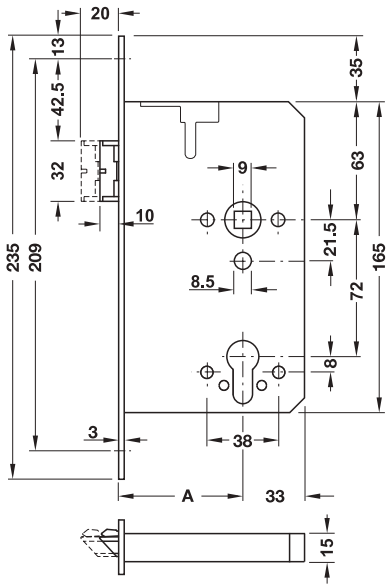
Para una puerta batiente con función antipánico tipo E y autobloqueo

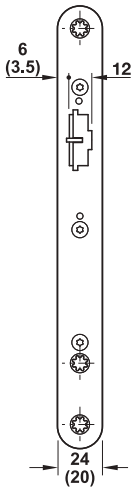
B

EN 179

EN 1125







Protección contra fuego y estanqueidad al paso de humo

F Para puertas de protección contra fuego y estanqueidad al paso de humo según DIN 4102 y resistentes contra fuego según EN 1634.

> Campo de aplicación:	Para puerta simple, con galce o sin galce de madera o acero, apertura ajustable hacia adentro/hacia afuera, preparado para bombillo
> Material:	Frente: acero inoxidable, palanca-resbalón: acero, caja de cerradura: acero
> Acabado:	Frente: mate, palanca-resbalón: niquelado, caja de cerradura: galvanizado
> Palanca:	1 vuelta
> Modelo:	Con palanca de doble brazo, para mover el resbalón con la llave, la palanca-resbalón se desliza 20 mm hacia adelante al cerrar la puerta de forma automática
> Frente:	20 ó 24 mm
> Cuadradillo:	Pasante de 9 mm

Norma	Tipo de actuación	Clase								
EN 179:2008	–	3	7	7	B	1	3	4	2	A	B/D
EN 1125:2008	Barra de tirador	3	7	7	B	1	3	2	1	A	B
	Varilla de presión	3	7	7	B	1	3	2	2	B	B

(Nota: Solo en combinación con juegos de herrajes comprobados de forma conjunta se cumplen las normas EN 179:2008 y EN 1125:2008.)

Ancho del frente mm	Fijación	Nº de ref.
Entrada A 65 mm		
20	DIN izquierda	911.52.080
	DIN derecha	911.52.081
24	Cambiable a DIN izquierda/DIN derecha	911.52.082

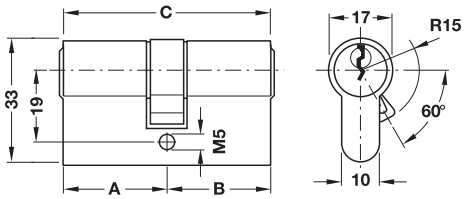
DGH-B-INT 2019, HDE-es, 12/18; Medidas sin compromiso. Nos reservamos el derecho a introducir cambios en la fabricación.

GAEB
CAD

3

Bombillo doble Startec





> Tipo de cierre:	Cierres diferentes, cierres iguales S1 o GLS
> Técnica de cierre:	Con 5 borjas de pitones
> Norma:	Certificación según DIN 18252-70 y EN 1303:2005
> Material:	Cuerpo del bombillo: latón
> Acabado:	Cuerpo del bombillo: niquelado

Nota
Combinación de cierre no segura.

Volumen de suministro
1 bombillo doble
3 llaves de acero niqueladas
1 tornillo de fijación

→ Cierres diferentes

Medida A mm	Medida B mm	Medida C mm	Nº de ref.
27	27	54	916.22.001
	31	58	916.22.002
	35	62	916.22.003
	40	67	916.22.004
	45	72	916.22.005
	50	77	916.22.006

→ Cierres iguales

Medida A mm	Medida B mm	Medida C mm	S1 – cierres iguales	GLS – cierres iguales
27	27	54	916.22.101	916.23.001
	31	58	916.22.102	916.23.002
	35	62	916.22.103	916.23.003
	40	67	916.22.104	916.23.004
	45	72	916.22.105	916.23.005
	50	77	916.22.106	916.23.006

Material de montaje

→ Para puertas con requisitos estándar



> Campo de aplicación:	Para puertas de interior con requisitos estándar, **no permitido para puertas con el requisito de puertas de protección contra fuego/estanqueidad al paso de humo**
> Pasador de la manija:	8 mm
> Material:	Cuadradillo para manilla y tornillo roscado: acero
> Acabado:	Cuadradillo para manilla: galvanizado amarillo, tornillo roscado: galvanizado

Volumen de suministro
1 cuadradillo para manilla
3 tornillos de rosca M5
2 tornillos prisioneros para piezas hembra para manillas de puerta

Grosor de puerta mm	Pasador de la manija	Nº de ref.
36–41	8 x 80 mm	917.90.500
41–51	8 x 80 mm	917.90.501
51–61	8 x 90 mm	917.90.502
61–71	8 x 100 mm	917.90.503
71–81	8 x 110 mm	917.90.504
81–91	8 x 120 mm	917.90.505

→ Para puertas con requisitos de protección contra el fuego/estanqueidad al paso de humo



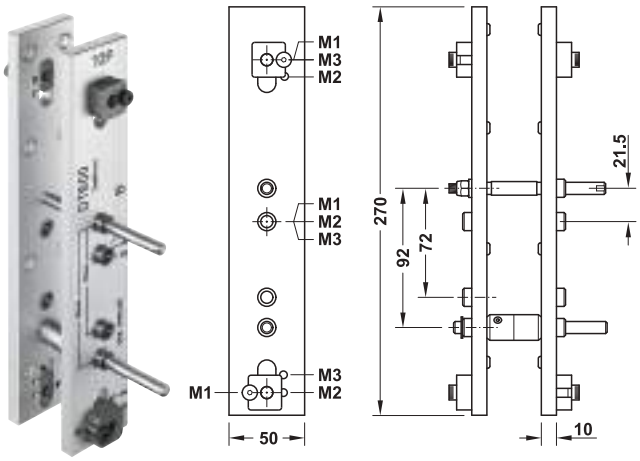
> Pasador de la manija:	9 mm
> Material:	Cuadradillo para manilla y tornillo roscado: acero
> Acabado:	Cuadradillo para manilla: galvanizado amarillo, tornillo roscado: galvanizado

Volumen de suministro
1 cuadradillo para manilla 9 mm
3 tornillos de rosca M5
1 tornillo prisionero para piezas hembra para manillas de puerta

Grosor de puerta mm	Pasador de la manija	Nº de ref.
36–41	9 x 80 mm	917.90.610
41–51	9 x 80 mm	917.90.611
51–61	9 x 90 mm	917.90.612
61–71	9 x 100 mm	917.90.613
71–81	9 x 110 mm	917.90.614
81–91	9 x 120 mm	917.90.615

DGH-B-INT 2019, HDE-es, 12/18; Medidas sin compromiso. Nos reservamos el derecho a introducir cambios en la fabricación.

Plantilla para taladrar



> Función: Para la preparación del montaje de terminales de puerta DT 600 en puertas con marco de tubular

Datos técnicos	
Medidas del taladro	3 x Ø 8 mm pasante
Distancia	72 mm para DT 600 92 mm para DT 600 FH (para puertas con requisitos de protección contra fuego/estanqueidad al paso de humo, debe haber presente una aprobación del fabricante de la puerta, de que la puerta con marco de tubular se puede taladrar)

Montaje
La placa de montaje del terminal de puerta DT 600 está rotulada con M1, M2 o M3. Conforme a esta indicación debe ajustarse la plantilla para taladrar.
Una descripción detallada acerca de la aplicación de la plantilla para taladrar la encontrará en el manual de instrucciones en nuestra tienda online "One Web".

	Nº de ref.
Plantilla para taladrar	917.90.011

→ Broca Ø 8 mm

> Campo de aplicación: Para paso de pared de tornillos roscados en puertas con marco de tubular

	Nº de ref.
Broca espiral de acero HS	001.41.248

Empaque: 10 piezas

Destornillador tamaño 2,5 mm



> Campo de aplicación: Para montar el compartimiento de las baterías

	Nº de ref.
Destornillador tamaño 2,5 mm	006.32.002

Destornillador con mango transversal de 3 mm



> Campo de aplicación: Para el montaje de piezas hembra para manillas de puerta
> Modelo: Con accionamiento lateral integrado para la fácil apertura y cierre de uniones atornillables, que están especialmente fijas o pegadas
> Medidas: 3 x 100 mm

	Nº de ref.
Destornillador con mango transversal de 3 mm	006.32.013

DGH-B-INT 2019, HDE-es, 12/18; Medidas sin compromiso. Nos reservamos el derecho a introducir cambios en la fabricación.

Batería AA



> Temperatura de trabajo: –18 hasta +55 °C en alcalina-manganeso, –40 hasta +60 °C con litio

Nota
La batería de litio tiene una vida útil de hasta 7 veces más larga que la batería alcalina-manganeso.

Indicación
Para que los terminales de Dialock trabajen de forma óptima, recomendamos aplicar solo estas baterías.

	Empaque piezas	Nº de ref.
Batería alcalina-manganeso de 1,5 V AA (estándar)	10 ó 120	910.54.980
Baterías de litio 1,5 V AA	2 o 10	910.54.940

Cubierta

Para cubrir huecos de taladros del terminal de puerta TSE



Terminal de puerta TSE

> Campo de aplicación: Para cubrir huecos de los agujeros de montaje (en eventuales diferencias de color y puntos de presión) en el reequipamiento del terminal de puerta TSE sobre el terminal de puerta DT 600
> Material: Acero inoxidable
> Acabado: Mate
> Medidas (Long. x Anch.): 310 x 72 mm

Nota
También adecuado para puertas de protección contra fuego y humo. Para una puerta son necesarias 2 cubiertas.

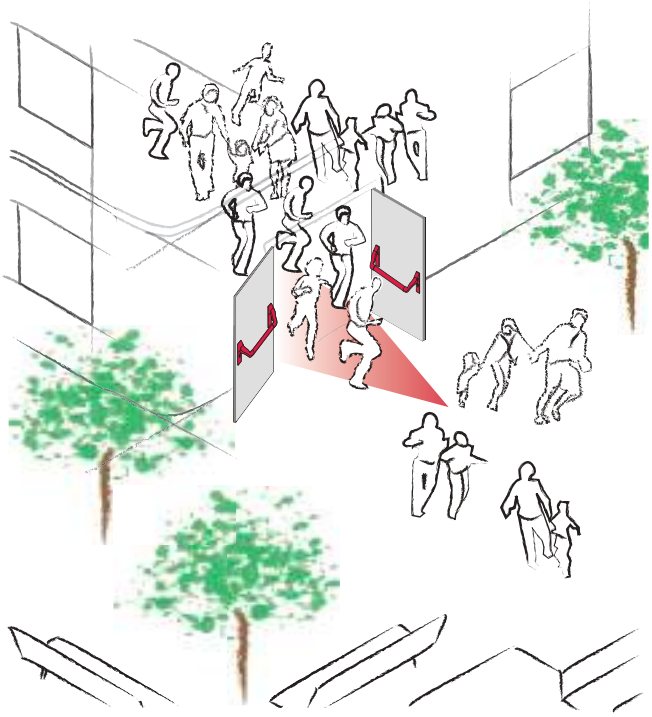
	Nº de ref.
Cubierta	917.90.103

DGH-B-INT 2019, HDE-es, 12/18; Medidas sin compromiso. Nos reservamos el derecho a introducir cambios en la fabricación.

Sistemas de puertas de emergencia

Para proteger la vida de las personas, en las salidas de emergencia y vías de evacuación se instalan puertas de emergencia con cierres específicos para esta finalidad. La protección de las personas que se encuentran en los edificios es la máxima prioridad en el diseño de las puertas, no solo en caso de incendio, sino en todas las situaciones de pánico.

Cierres antipánico



EN 1125

Los cierres antipánico según EN 1125 se aplican en edificios de uso público. Los visitantes no conocen las salidas de emergencia, las vías de evacuación ni el funcionamiento del cierre de emergencia, por lo tanto deben poder abrir las puertas de forma intuitiva en caso de emergencia. Si la utilización futura del edificio es desconocida, se deben planificar los cierres antipánico conforme con la norma EN 1125.

Los cierres antipánico se deben aplicar en:

> Hospitales
> En administraciones públicas y en edificios con tránsito de público
> Colegios y universidades
> Discotecas, cines, salas de concierto y otros edificios de espectáculos
> Hoteles
> Aeropuertos y otros edificios de tránsito
> Centros comerciales



Desde el interior la puerta se puede abrir en cualquier momento presionando la barra antipánico.

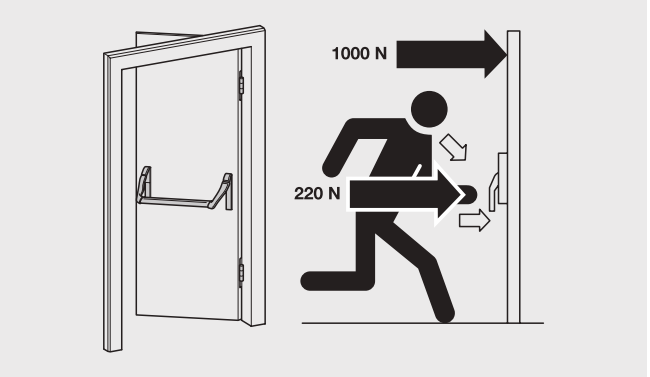
DGH-B-INT 2019, HDE-es, 12/18; indicación de medidas sin compromiso. Nos reservamos el derecho a introducir cambios en la fabricación.

Fácil de abrir

Los cierres antipánico según EN 1125 deben abrir con una fuerza máxima de apertura de 80 N. Además, los cierres antipánico se comprueban que con una precarga de 1000 N la presión de activación no supere los 220 N. De esta manera, se garantiza que en situaciones de pánico, con una aglomeración de personas empujando, las puertas de emergencia se puedan abrir.

Estos valores son también válidos para puertas con dos batientes doble, así como para sistemas de cierre que tengan elementos de bloqueo adicionales, como palanca de transmisión o bloqueos multipunto. A las cerraduras para puerta de emergencia se les somete a una prueba de vandalismo y una comprobación de funcionamiento permanente, en las que se demuestra la idoneidad para su uso cotidiano.





Evacuación segura en 1 segundo

Las puertas de emergencia deben abrir con todo su ancho. Los cierres antipánico con un resalte plano se distancian menos de la puerta y permiten así una vía de evacuación más amplia. Este acabado puede salvar vidas humanas en caso de peligro. Las cerraduras para puerta de emergencia según EN 1125 garantizan que las puertas de emergencia abran en 1 segundo con un accionamiento manual sin la actuación con llave y permitan una evacuación segura.

Para que las personas se puedan salvar en caso de emergencia, los elementos de actuación según EN 1125 están diseñados de tal manera que las personas que huyen no puedan quedarse atrapadas ni tampoco lesionarse en los elementos de actuación. Las barras de presión antipánico están diseñadas de tal manera que las personas que huyen no puedan quedarse atrapadas con las manos.

Unidad comprobada de cerradura, herraje y accesorios de montaje

La experiencia práctica en la combinación de productos de diferentes fabricantes ha demostrado que no todas las combinaciones funcionan de forma eficiente. Por esta razón, la norma EN 1125 incluye una novedad esencial: la cerradura, el herraje y los accesorios de montaje de los sistemas de puertas de emergencia se comprueban conjuntamente y solo se permite su aplicación como unidad comprobada. Los componentes de sistemas de puerta de emergencia autorizados pueden publicarse y distribuirse por separado. La responsabilidad para la composición correcta y el montaje es obligación de la empresa de montaje.

Mediante comprobaciones prácticas como la prueba de vandalismo y la amplia coordinación de todos los productos individuales se simplifica el montaje y se mejora significativamente la capacidad de función permanente a largo plazo.

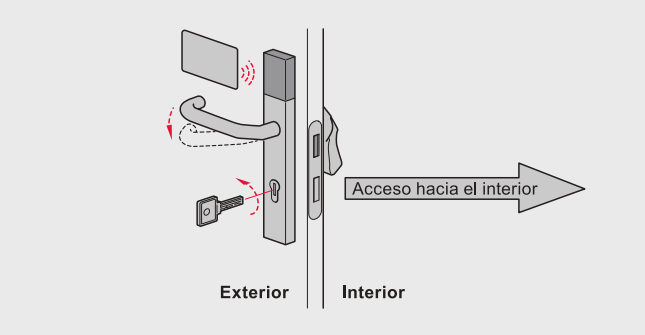
Desde el 01.04.2003 todos los productos nuevos deben estar homologados y, junto al marcado CE, incluir también un código de clasificación. Esto indica las respectivas posibilidades de aplicación probadas y facilita el control de la composición correcta de los componentes durante la aceptación de la construcción. Las normas están inscritas en el reglamento para la construcción apartado B (productos para la construcción armonizados a nivel europeo) y deben aplicarse en la normativa nacional en unión con el reglamento sobre la construcción de modelos.

DGH-B-INT 2019, HDE-es, 12/18; indicación de medidas sin compromiso. Nos reservamos el derecho a introducir cambios en la fabricación.

Función E: accionamiento del resbalón con la llave

A través del módulo exterior DT 600 la puerta solo se puede abrir con la tarjeta llave, llave electrónica KT o llave mecánica.

La función E de accionamiento del resbalón con la llave se aplica en:
> Puertas en cuartos de transformadores y de calderas
> Instalaciones de ascensores
> Garajes subterráneos
> Puertas de entrada en almacenes y en centros comerciales

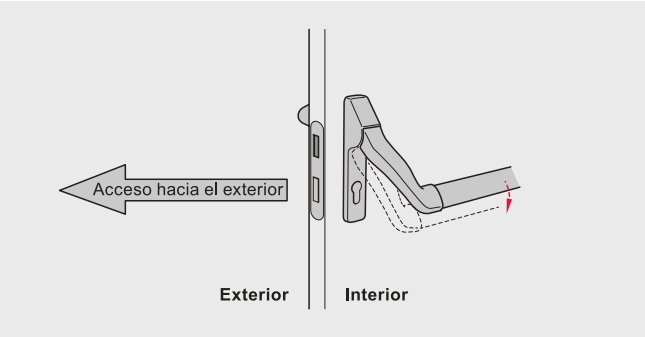


Posición básica: funcionamiento desde el exterior

Como herraje se utiliza el módulo exterior DT 600.
El paso hacia el interior es solo posible con una tarjeta llave, llave electrónica KT o llave mecánica. Al presentar la tarjeta o el llavero, o girando la llave el resbalón se retrae.

Bloqueo

En cerraduras con automático se bloquean el resbalón y la palanca de forma automática.



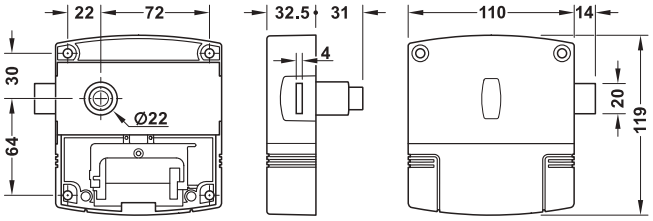
Funcionamiento desde el interior

La puerta se puede abrir siempre hacia fuera en el sentido de evacuación, accionando el tirador en forma de barra / barra de presión.

DGH-B-INT 2019, HDE-es, 12/18; indicación de medidas sin compromiso. Nos reservamos el derecho a introducir cambios en la fabricación.

Juego de cerradura para armarios LL 200





3

- > Campo de aplicación: Cerradura de armario de funcionamiento con batería, cerradura de armario inteligente en interiores: para vestidores, cerradura de armario, armarios con compartimentos y taquillas con puertas de madera o HPL
- > Modelo: Estado de suministro para puertas derechas, reversible a puertas izquierdas, baterías con protección antirrobo **no influenciable magnéticamente**, reloj de tiempo real integrado para protocolar todas las operaciones, respuesta acústica al abrir y cerrar, programación/transmisión de datos con MDU a través de la interfaz RFID
- > Función: Función de "asignación fija", monitor de las pilas: cuando se visualiza la caducidad para el cambio de baterías, el armario aún se puede abrir, pero ya no cerrar, posible apertura de emergencia mediante llave maestra
- > Color: Caja: antracita
- > Para ancho de puerta: En puertas sobrepuestas enrasadas: como mínimo 140 mm, en puertas enrasadas: como mínimo 305 mm (valores orientativos, medidas exactas dependen de la bisagra)
- > Para grosor de puerta: 13–19 mm
- > Transmisión de datos con MDU a través de la interfaz RFID

Datos técnicos	
Clase de protección	IP20
Temperatura ambiente	0–50 °C
Humedad del aire relativa	10–90 % (sin condensación)
Cantidad posible de llaves Dialock	Hasta 1000
Cantidad de anotaciones de protocolo	1000
Batería (4 piezas)	AA 1,5 V tipo E91
Vida útil de la batería	Aprox. 50000 procesos de apertura y cierre

LockerLock LL 200 aplicable con llave-tarjeta de programación, tarjeta de cancelación, llave electrónica KT o llave con forma de pulsera KB. Se puede programar tanto con el modo Stand-alone con tarjeta de programación y tarjeta de cancelación o como también con el software/MDU 110.

Función de "libre elección de armario":
Se encuentran a disposición tres variantes para la libre elección de armario. Éstas se pueden programar en la puesta en servicio con el software y el MDU 110.

Las instrucciones de manejo y montaje se encuentran disponibles con el nº de ref. en OneWeb en la página web de Häfele en TecService.

Función "asignación fija de armario":
Una u opcionalmente también varias llaves Dialock están asignadas para un armario u opcionalmente varios armarios para cerrar y abrir.

Cambio de baterías:
En el cambio de baterías recomendamos sustituir las cuatro baterías. Para abrir el compartimiento de las baterías se necesita la herramienta de servicio. El comportamiento de descarga típico específico (fuerte caída de tensión al final de la vida útil) de las baterías de litio puede tener como consecuencia que la descarga de la batería en el terminal se visualice por un breve tiempo o no se visualice.

Apertura de emergencia con llave maestra:
La tarjeta de programación y la tarjeta de cancelación se pueden aplicar como llaves de apertura de emergencia.

DGH-B-INT 2019, HDE-es, 12/18; Medidas sin compromiso. Nos reservamos el derecho a introducir cambios en la fabricación.

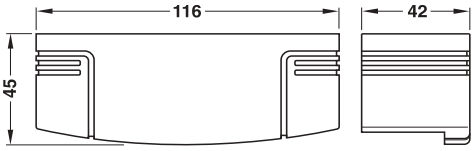
Nota

Nota para el montaje sobre puertas metálicas: Posible solo limitado con un grosor de puerta de máx. 7 mm. Comprobar primero la construcción/montaje en una muestra, así como las llaves de programación y llaves de usuario a cargo del cliente, todas las señales deben procesarse sin limitación por LockerLock.

	Tecnología	Volumen de suministro	Nº de ref.
Set para cerradura de armario LockerLock LL 200	Mifare Classic, Mifare DESfire, Tag-it™ ISO	1 cerradura de armario LockerLock LL 200 1 manual de instrucciones como pictograma, autoadhesivo 1 placa de número sin numeración	231.91.001

→ Herramienta de mantenimiento





> Función: Para abrir la tapa del compartimento de las baterías de la cerradura de armario LockerLock
> Material: Plástico
> Color: Antracita

	Nº de ref.
Herramienta de servicio	231.80.100

→ Batería

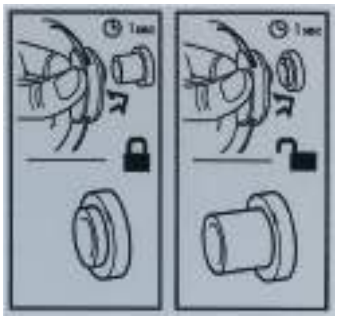


> Modelo: Batería alcalina-manganeso de 1,5 V AA (estándar) o litio de 1,5 V AA (vida útil de hasta 7 veces más larga)
> Temperatura de trabajo: –18 hasta +55 °C en alcalina-manganeso, –40 hasta +60 °C con litio

	Empaque piezas	Nº de ref.
Batería alcalina-manganeso de 1,5 V AA	10 ó 120	910.54.980
Baterías de litio 1,5 V AA	2 ó 10	910.54.940

Indicación
Para que los terminales de Dialock trabajen de forma óptima, recomendamos aplicar solo estas baterías.

→ Manual de instrucciones LockerLock



> Función: Guía de montaje rápido gráfica para el manejo de la cerradura de armario LockerLock
> Campo de aplicación: Para pegar en la puerta (interior y exterior)
> Modelo: Lámina autoadhesiva
> Material: Plástico
> Color: Color plata
> Medidas: 65 x 69 mm

	Nº de ref.
Manual de instrucciones LockerLock	231.81.200

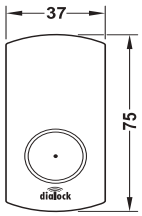
DGH-B-INT 2019, HDE-es, 12/18; Medidas sin compromiso. Nos reservamos el derecho a introducir cambios en la fabricación.

GAEB
CAD

3

→ Chapa con número Neutral





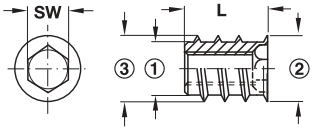
> Función: Para la señalización de los armarios en el montaje de la cerradura de armario LockerLock
> Campo de aplicación: Para pegar sobre la puerta
> Modelo: Autoadhesivo
> Material: Plástico
> Color: Color plata
> Medidas: 70 x 37 mm
> Diámetro del taladro: 22,3 mm

	Nº de ref.
Placa de número neutral (sin número)	231.81.100

Nota de pedido
A petición es posible el suministro de una numeración.

→ Manguito para enroscar





① Diámetro del núcleo
② Diámetro de la cabeza
③ Diámetro de rosca exterior

> Material: Acero
> Acabado: Natural
> Modelo: Cabeza Allen hexagonal
> Ranura: Sin reborde

Rosca interior	Longitud L mm	Empaque piezas	Nº de ref.
M4	10	100 o 2000	030.07.042
M5	12	100 o 1000	030.07.053

→ Manguitos individuales



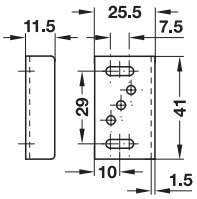


> Material: Poliamida
> Color: Color natural

Para taladro mm	Longitud L mm	Diámetro de la rosca exterior mm	Nº de ref.
Rosca interior M4			
8	8	8,5	039.33.140
	10	8,5	039.33.042
10	13	11,0	039.33.033
	10	11,0	039.33.239

→ Escuadra de cierre





> Material: Acero
> Posibilidad de ajuste: Agujero oblongo para distintas distancias de pestillo
> Montaje: Para atornillar

Acabado	Nº de ref.
Niquelado	239.47.604

DGH-B-INT 2019, HDE-es, 12/18; Medidas sin compromiso. Nos reservamos el derecho a introducir cambios en la fabricación.

Pedir los componentes de producto

		Estándar				Opcional			
				Ⓔ		Ⓔ			
①  ② 									
	Lateral	AH 3.45	AH 3.48	AH 3.57		AH 3.54		AH 3.55	
		Lector de pared WRU 200 o WRU 220	Controller WTC 200	Suministro de corriente	Abrepuertas eléctrico, Sensor Reed, Bloqueo multipunto, Cerradura para embutir motorizada	Terminal de ahorro de energía ESS 100	Fusibles y relés	Accesorios de instalación	Programación y llaves de usuario
① Para puertas exteriores de madera, Metal, cristal o marco de tubular	–	✓	✓	✓	✓	✓	✓	✓	
	F	Puertas con requisitos de protección contra fuego/estanqueidad al paso de humo, EN 179 o EN 1125 son posibles si la construcción de la puerta cumple igualmente el requisito correspondiente.							
	EN 179								
	EN 1125								
② Para puertas de interior de madera, Metal, cristal o marco de tubular	–	✓	✓	✓	✓	✓	✓	✓	AH 3.67
	F	Puertas con requisitos de protección contra fuego/estanqueidad al paso de humo, EN 179 o EN 1125 son posibles si la construcción de la puerta cumple igualmente el requisito correspondiente.							
	EN 179								
	EN 1125								

Pedido de muestra



Para puerta de entrada,
proyectos de construcción, terminal de pared accionado por red en diseño Dialock

	Set terminal de pared WT 200	
917.91.078	Set compuesto de: > Lector de pared WRU 200 > Controller WTC 200	AH 3.44
Ⓔ	**Suministro de corriente**	
917.93.013	Transformador de tensión continua, regulado	AH 3.57
Ⓔ	**Bloqueo**	
911.49.065	Bloqueo multipunto Secury abrepuertas Automatic-A	
911.39.380	2 x cerradero para embutir	
911.39.392	Cerradero angular de seguridad	
Ⓔ	**Fusibles y relés**	
Ⓔ	**Accesorios de instalación**	AH 3.55
Opcional		
Fusibles y relés así como accesorios de instalación según necesidad		
Terminal de ahorro de energía para hoteles, lector de pared adicional en el lado opuesto según necesidad		
	Programación y llaves de usuario	AH 3.67

DGH-B-INT 2019, HDE-es, 12/18; Medidas sin compromiso. Nos reservamos el derecho a introducir cambios en la fabricación.

Terminal de pared Häfele Dialock WT 200







> Campo de aplicación: Aplicación como registrador de permisos y/o como terminal de pared, función de cerradura de bloqueo, para el control de puertas de cualquier tipo, portones, barreras de parking, equipamientos y muebles, iluminaciones, sistemas de alarma, control de vídeo,..

Volumen de suministro	Nº de ref.
1 lector de pared WRU 200 1 controller WTC 200	917.91.078

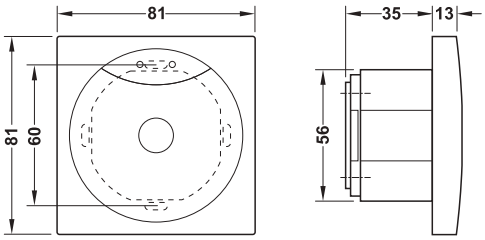
Nota de pedido
Por favor pedir por separado los componentes complementarios y opcionales, p. ej. terminal de ahorro de energía, alimentación de tensión y bloqueo.

Lector de pared WRU 200	►AH 3.45
Controller WTC 200	►AH 3.48

DGH-B-INT 2019, HDE-es, 12/18; Medidas sin compromiso. Nos reservamos el derecho a introducir cambios en la fabricación.

Lector de pared Häfele Dialock WRU 200





Necesidad de espacio enchufe de pared

Lector de pared (terminal de escritura y lectura) WRU 200
de plástico antracita/color plata,
para la combinación con Controller WTC 200

Funciones
Lector de pared accionado por red,
Activación sin contacto mediante la llave Dialock
> Indicador de desbloqueo y bloqueo con diodos de iluminación rojo/verde
> Para el personal de servicio: indicación del estado de servicio (p. ej. offline)

Datos técnicos	
Clase de protección	IP65
Temperatura ambiente (en funcionamiento)	–25 °C hasta +70 °C con control de temperatura
Alimentación de tensión	12–24 V CC ±15%
Consumo de corriente	0,8 W
RFID	f = 13,56 MHz
Visualización	1 x LED rojo, 1 x LED verde
Interfaz	1 x RS-485, detección automática de baudios
Humedad del aire relativa	10–95 % (sin condensación)
Conexión	Bornes de conexión para p. ej. J-Y(St)Y2x2x0,8 máx. 100 m
Medidas	Ancho 81 mm, altura 81 mm, profundidad 13 mm (montaje sobrepuesto) 35 mm (montaje embutido)

Nota para funcionamiento y montaje

La conexión entre el lector de pared WRU 200 y Controller WTC 200 con cable de instalación de 4 hilos según VDE 0815:
Tipo J-Y(St)Y 2 x 2 x 0,8 mm (twisted pair, blindado), largo máximo 100 m, en caso de desviaciones, contactar con los especialistas de Dialock.

Montaje del lector de pared en enchufe de pared con 2 tornillos de fijación (60 mm según DIN). Tener en cuenta los puntos de atornillado en horizontal.

Distancia mínima entre 2 lectores de pared 250 mm.

El montaje del lector de pared en un entorno metálico debe ser previamente planificada.

Volumen de suministro	Nº de ref.
1 lector de pared WRU 200	917.91.072

Nota de pedido
Por favor pedir por separado los componentes complementarios y opcionales, p. ej. terminal de ahorro de energía, alimentación de tensión y bloqueo.

Pedir los componentes de producto ►AH 3.43

DGH-B-INT 2019, HDE-es, 12/18; Medidas sin compromiso. Nos reservamos el derecho a introducir cambios en la fabricación.

Set terminal de pared Häfele Dialock WT 220





Lector de pared Häfele Dialock WRU 220



Controller WTC 200

Recomendación:
Lector de pared WRU 220 con marco Gira System 55 blanco puro con brillo

> Campo de aplicación: Aplicación como registrador de permisos, función de cerradura de bloqueo, para el control de puertas de cualquier tipo, portones, barreras de parking, equipamientos y muebles, iluminaciones, sistemas de alarma, control de vídeo,..

Volumen de suministro	Nº de ref.
1 lector de pared WRU 220 (sin marco) 1 controller WTC 200	917.91.087

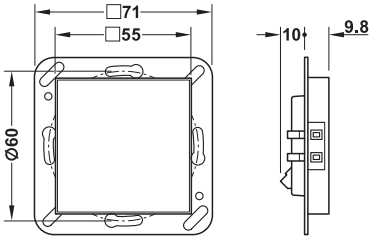
Nota de pedido
Encontrará indicaciones acerca del set de terminal de pared WT 220 en las descripciones de los componentes individuales (lector de pared, WRU 220, Controller WTC 200).
El marco (Gira o Siedle) para el lector de pared WRU 220 no se incluye en el volumen de suministro, esto y los componentes complementarios y opcionales, como p. ej. terminal de ahorro de energía, alimentación de tensión y bloqueo, por favor pedir por separado.

Controller WTC 200 ►AH 3.48

DGH-B-INT 2019, HDE-es, 12/18; Medidas sin compromiso. Nos reservamos el derecho a introducir cambios en la fabricación.

→ Lector de pared Häfele Dialock WRU 220





Lector de pared (terminal de lectura y escritura) WRU 220, para la combinación con Controller WTC 200

Funciones
Lector de pared accionado por red, activación sin contacto mediante la llave Dialock
> Indicador de desbloqueo y bloqueo con iluminación LED rojo/verde
> Para el personal de servicio: indicación del estado de servicio (p. ej. offline)

Datos técnicos	
Clase de protección	IP00 lector de pared sin marco IP20 lector de pared con marco Gira IP44 lector de pared con marco Gira sistema TX_44 IP 54 con módulo ciego Siedle
Temperatura ambiente (en funcionamiento)	–25 °C hasta +65 °C con control de temperatura
Alimentación de tensión	12–24 V CC ± 10%
Consumo de corriente	0,8 W
RFID	f = 13,56 MHz
Visualización	1 x LED rojo, 1 x LED verde
Interfaz	1 x RS-485, detección automática de baudios
Humedad del aire relativa	10–95 % (sin condensación)
Conexión	Bornes de conexión para p. ej. J-Y(St)Y2x2x0,8 máx. 100 m
Medidas	Ancho 71 mm, altura 71 mm, profundidad 20 mm

Nota para funcionamiento y montaje

La conexión entre el lector de pared WRU 220 y Controller WTC 200 con cable de instalación de 4 hilos según VDE 0815:
Tipo J-Y(St)Y 2 x 2 x 0,8 mm (twisted pair, blindado), largo máximo 100 m, en caso de desviaciones, contactar con los especialistas de Dialock.

Montaje del lector de pared en enchufe de pared con 2 tornillos de fijación (60 mm según DIN). Tener en cuenta los puntos de atornillado en horizontal.

Distancia mínima entre 2 lectores de pared 250 mm.

El montaje del lector de pared en un entorno metálico debe ser previamente planificada.

Volumen de suministro	Nº de ref.
1 lector de pared WRU 220 (sin marco), incl. transpondedor de configuración nº 20 (para el direccionamiento del lector de pared)	917.91.086

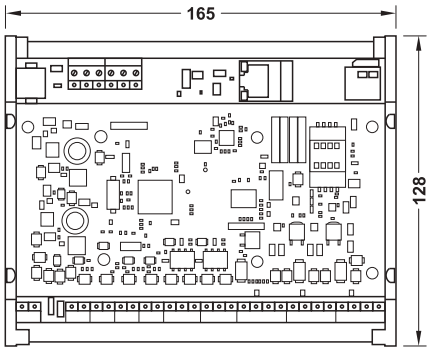
Nota de pedido
El marco para el diseño individual no se incluye en el volumen de suministro, por favor pedir por separado.
Marcos adecuados (Gira y Siedle)
> Gira: Sistema 55 y sistema TX_44
> Siedle: BM 611-0 módulo ciego (poner a cargo del cliente)
Por favor pedir por separado los componentes complementarios y opcionales, p. ej. terminal de ahorro de energía, alimentación de tensión y bloqueo.

Pedir los componentes de producto	►AH 3.43
Marco Gira	►AH 3.56

DGH-B-INT 2019, HDE-es, 12/18; Medidas sin compromiso. Nos reservamos el derecho a introducir cambios en la fabricación.

→ Controlador Häfele Dialock WTC 200





Controlador WTC 200 de plástico antracita/color plata, para la combinación con lector de pared WRU 200 y WRU 220

Funciones
Accionado por red, controlador inteligente para modo de línea eléctrica
> Aplicación como registrador de permisos, función de cerradura de bloqueo
> Control selectivo de hasta 2 aparatos eléctricos
> Instalación Plug and Play, creación de todos los parámetros de sistema en una tarjeta SD mediante el software
> Registrador de permisos para las autorizaciones en los terminales offline
> Indicación de los estados de servicio en el software Dialock 2.0
> Cambio Just-in-Time de autorizaciones
> Con reloj de tiempo real integrado para la programación de derechos de cierre limitados en el tiempo (dividido en zonas de tiempo)
> Con protocolo de todas las operaciones
> Con 4 entradas para la valoración de señales de entrada (p. ej. contacto Reed para el control de puerta) junto con un abrepuertas eléctrico o cerradura para embutir con contacto de señal de retorno, esto permite p. ej. un control visual total sobre el estado de la instalación de cierre.
> Modificaciones de configuración y actualización de firmware online con el software Dialock 2.0

Opciones (por favor pedir por separado)
> Módulo de ampliación I/O WTX 200 con 3 salidas de relé y 4 entradas analógicas
> Módulo de relé óctuple con 8 salidas de relé y 1 entrada analógica

Datos técnicos		
Clase de protección		IP30 (caja de chapa de acero) en el montaje sobre carril eléctrico, dependiendo de la caja
Temperatura ambiente (en funcionamiento)		0 °C hasta +50 °C
Alimentación de tensión		12–24 V CC ±15%
Consumo de corriente		1,5 W
CPU		32 bit 168 MHz Cortex M4
Interfaces		1 x ethernet 10/100 MBit
		3 x RS-485 interfaces con suministro de corriente
		2 x salidas de relé (cambiador 30 V/2 A)
		4 x entradas analógicas
		1 x interfaz USB
Ranura para embutir		Para ampliación I/O WTX 200
Medios de almacenamiento		1 x tarjeta Micro-SD (opcionalmente codificado con 128 Bit SSL)
		512 kB Flash
		128 KB S-RAM
Humedad del aire relativa		10–95 % (sin condensación)
Conexión		Bornes roscados 2,5 mm²
Montaje	sobre carril eléctrico	Ancho 165 mm, altura 130 mm, profundidad 65 mm
	en caja de chapa de acero	Ancho 335 mm, altura 335 mm, profundidad 90 mm

DGH-B-INT 2019, HDE-es, 12/18; Medidas sin compromiso. Nos reservamos el derecho a introducir cambios en la fabricación.

Nota para funcionamiento y montaje
La conexión entre WRU 200/WRU 220 y circuito de control eléctrico WTC 200 con cable de instalación de 4 hilos según VDE 0815: Tipo J-Y(St)Y 2 x 2 x 0,8 mm (twisted pair, blindado), largo máximo 100 m, en caso de desviaciones, contactar con los especialistas de Dialock.

Volumen de suministro	Nº de ref.
1 controlador WTC 200 incl. cable de conexión de red S/FTP Cat. 6_A	917.91.071
1 cable de conexión de red S/FTP Cat. 6_A, 1000 mm, Boquilla 1 x 90°	910.51.983

Nota de pedido
Por favor pedir por separado los componentes complementarios y opcionales, p. ej. terminal de ahorro de energía, alimentación de tensión y bloqueo.

→ Para ampliación I/O WTX 200
Para la ampliación del controlador WTC 200



Funciones
> Conexión de hasta 4 contactos de control
> Conexión de hasta 2 abrepuertas (relé)
> Conexión mezclada de contactos de control y abrepuertas hasta 6 pines
> Hasta 3 contactos de relé para abrepuertas o señalización del estado de la puerta

Datos técnicos	
Clase de protección	IP30 (caja de chapa de acero) en el montaje sobre carril eléctrico, dependiendo de la caja
Temperatura ambiente	0 °C hasta +50 °C
Alimentación de tensión	12–24 V CC ±15%
Consumo de corriente	1,5 W
Humedad del aire relativa	10–95 % (sin condensación)
Interfaces	3 x salidas de relé (cambiador 30 V/2 A) 4 x entradas analógicas
Conexión	Bornes roscados 2,5 mm²
Montaje	Sobre la ranura para embutir del registrador de permisos WTC 200

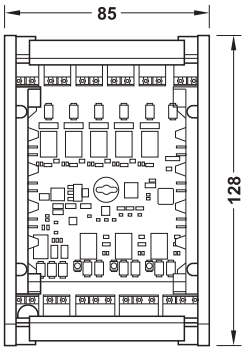
Volumen de suministro	Nº de ref.
Para ampliación I/O WTX 200	917.91.073

Lector de pared WRU 200	►AH 3.45
Lector de pared WRU 220	►AH 3.47

DGH-B-INT 2019, HDE-es, 12/18; Medidas sin compromiso. Nos reservamos el derecho a introducir cambios en la fabricación.

→ Módulo de relé óctuple WTX 201
Para la ampliación del controlador WTC 200





Módulo de relé óctuple WTX 201,
como unidad autónoma, que se puede instalar independiente del controlador WTC 200 p. ej. como control del ascensor.

Funciones
- > Conexión de hasta 8 cambiadores, contactos abiertos o cerrados (relé)
- > Entrada RS-485 para conexión en el controlador WTC 200
- > En el WTC 200 en una interfaz RS-485 se pueden accionar hasta 4 WTX 201

Datos técnicos	
Clase de protección	Dependiendo de la caja
Temperatura ambiente (en funcionamiento)	0 °C hasta +50 °C
Alimentación de tensión	12–24 V CC ±15%
Interfaces	8 x salidas de relé (cambiador 30 V/2 A) 1 x RS-485 1 x entradas analógicas
Humedad del aire relativa	10–95 % (sin condensación)
Conexión	Bornes roscados 2,5 mm²
Montaje sobre carril eléctrico	Ancho 82,5 mm, altura 130 mm, profundidad 65 mm

Volumen de suministro	Nº de ref.
Módulo de relé óctuple WTX 201	917.91.074

DGH-B-INT 2019, HDE-es, 12/18; Medidas sin compromiso. Nos reservamos el derecho a introducir cambios en la fabricación.

Pedir los componentes de producto

		Estándar			Opcional			
			Ⓔ		Ⓔ			
① 								
	Lateral	AH 3.52	AH 3.57		AH 3.54	AH 3.53	AH 3.55	
② 		Terminal de pared WT 210, (lector de pared y controlador, como una unidad)	Suministro de corriente	Abridor de puerta eléctrico, Sensor Reed, Bloqueo multipunto, Cerradura para embutir motorizada	Terminal de ahorro de energía ESS 100	Fusibles y relés	Accesorios de instalación	Programación y llaves de usuario
① Para puertas exteriores de madera, metal, cristal o marco de tubular	–	✓	✓	✓	✓	✓	✓	
	F	Puertas con requisitos de protección contra fuego/estanqueidad al paso de humo, EN 179 o EN 1125 son posibles si la construcción de la puerta cumple igualmente el requisito correspondiente.						
	EN 179							
	EN 1125							AH 3.67
② Para puertas de interior de madera, metal, cristal o marco de tubular	–	✓	✓	✓	✓	✓	✓	
	F	Puertas con requisitos de protección contra fuego/estanqueidad al paso de humo, EN 179 o EN 1125 son posibles si la construcción de la puerta cumple igualmente el requisito correspondiente.						
	EN 179							
	EN 1125							

Pedido de muestra



Para puerta de entrada,
Proyectos de construcción, Terminal de pared accionado por red

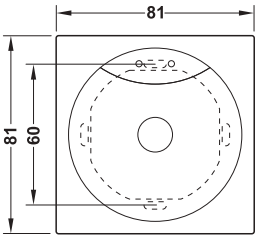
	Set terminal de pared	
917.91.077	Terminal de pared WT 210	AH 3.53
Ⓔ	**Suministro de corriente**	
917.93.013	Transformador de tensión continua, regulado	AH 3.57
Ⓔ	**Bloqueo**	
911.49.065	Bloqueo multipunto Abrepuertas Secury Automatic A	
911.39.380	2 x Cerradero para embutir	
911.39.392	Cerradero angular de seguridad	
Ⓔ	**Fusibles y relés**	AH 3.53
Ⓔ	**Accesorios de instalación**	AH 3.55
Opcional		
Fusibles y relés así como accesorios de instalación según necesidad		
Terminal de ahorro de energía para hoteles, lector de pared adicional en el lado opuesto según necesidad		
	Programación y llaves de usuario	AH 3.67

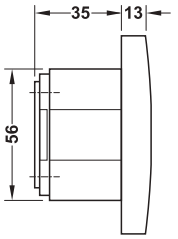
DGH-B-INT 2019, HDE-es, 12/18; Medidas sin compromiso. Nos reservamos el derecho a introducir cambios en la fabricación.

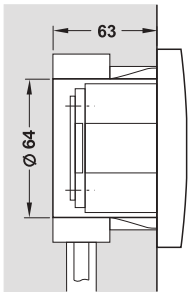
Terminal de pared Häfele Dialock WT 210











Necesidad de espacio enchufe de

Lector de pared WT 210 (terminal de lectura y controlador como unidad compacta) de plástico antracita/color plata.
La forma constructiva compacta del WT 210 permite el montaje en enchufes embutidos o enchufes de pared hueca.

Funciones
Terminal de pared accionado por red, para el servicio offline
- > Indicador de desbloqueo y bloqueo con iluminación LED rojo/verde
- > Combinado con un abrepuertas eléctrico el WT 210 forma un punto de acceso offline completo.
- > La entrada digital se puede aplicar para un pulsador en el lado interior, el cual p. ej. activa el abrepuertas eléctrico.
- > Con reloj de tiempo real integrado para la programación de derechos de cierre limitados en el tiempo (dividido en zonas de tiempo)
- > Con sensor de sabotaje, que al extraer el terminal de lectura del marco de montaje activa el emisor de señal integrado, así como el relé de alarma.
- > Para un punto de acceso con protección contra la manipulación, combinar el relé de alarma con otro relé (en el área interior protegido).
- > Con protocolización de todas las operaciones de cierre y extracción del terminal de lectura del marco de montaje.
- > Actualización del firmware de forma inalámbrica con el MDU 110

> Campo de aplicación:	Para el control de barreras de parking, puertas de garajes, cualquier tipo de puertas, equipamientos y muebles, iluminaciones, sistemas de alarma, control de vídeo,...

Datos técnicos	
Clase de protección	IP65
Temperatura ambiente (en funcionamiento)	–25 °C hasta +70 °C
Humedad del aire relativa	10–95 % (sin condensación)
Alimentación de tensión	12–24 V CC ±15%
Consumo de corriente	0,8 W
RFID	f = 13,56 MHz
Visualización	1 x LED rojo, 1 x LED verde, Emisor de señal Piezo
Interfaz	Entrada digital: entrada de conmutación máx. 20 mA Salida del relé (cambiador): 48 V CA/CC, 5 A Salida de alarma (contacto cerrado): 48 V CC, 1 A Interfaz RF para la configuración con el MDU 110
Memoria	Registrador de eventos: hasta 1000 entradas de protocolo Registrador de llaves: hasta 1000 llaves
Bornes de conexión	0,13–0,52 mm²
Medidas	Ancho 81 mm, altura 81 mm, profundidad 13 mm (montaje sobrepuesto) 35 mm (montaje embutido)

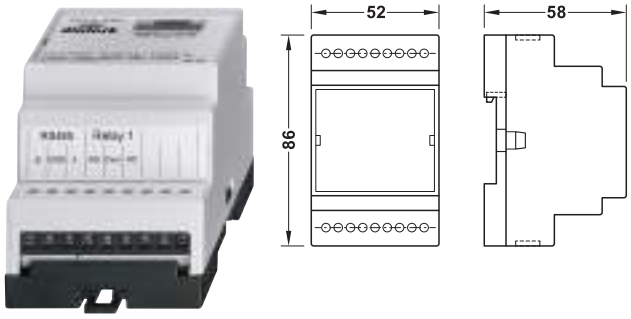
DGH-B-INT 2019, HDE-es, 12/18; Medidas sin compromiso. Nos reservamos el derecho a introducir cambios en la fabricación.

Nota para funcionamiento y montaje
Montaje del lector de pared en enchufe de pared con 2 tornillos de fijación (60 mm según DIN). Tener en cuenta los puntos de atornillado en horizontal.
Distancia mínima entre 2 lectores de pared 250 mm.
El montaje del lector de pared en un entorno metálico debe ser previamente planificada.

Volumen de suministro	Nº de ref.
1 terminal de pared WT 210 offline	917.91.077
1 terminal de pared WT 210 con interfaz Bluetooth abierta (SPK)	917.91.088
1 unidad de relés WTX 202 (2 relés, 2 entradas)	917.91.085

Nota de pedido
Por favor pedir por separado los componentes complementarios y opcionales, p. ej. terminal de ahorro de energía, alimentación de tensión y bloqueo.

Unidad de relés Häfele Dialock WTX 202



Datos técnicos		
Clase de protección		IP 20
Temperatura ambiente (en funcionamiento)		–25 °C hasta +65 °C
Alimentación de tensión		12–24 V CC (± 10%)
Consumo de corriente		<105 mA
Absorción de potencia		<1,3 W
Carga del contacto de los reles	Tensión	<60 V CC
	Corriente de conexión	<1 A (brevemente)
	Potencia de conmutación	<60 VA
Entradas		20 mA sobre acoplador óptico o control a través del interruptor de potencia libre
Interfaz de comunicación		RS485
Humedad del aire relativa		10–95 % (sin condensación)
Posibles grosores de conductores		0,09–4 mm² 28–12 AWG
Montaje sobre técnica de rieles de perfil M36		4 TE

> Campo de aplicación: Como ampliación del terminal de pared WT 210 en 2 relés adicionales y 2 entradas
> Modelo: La comunicación entre la unidad de relé WTX 202 y el terminal de pared WT 210 cifrado con AES-128
> Montaje: Para embutir sobre el carril eléctrico

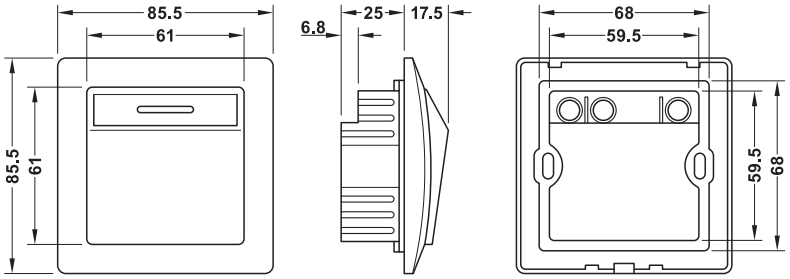
	Nº de ref.
1 unidad de relés WTX 202 (2 relés, 2 entradas)	917.91.085

Pedir los componentes de producto	►AH 3.51
Terminal de pared WT 210	►AH 3.52

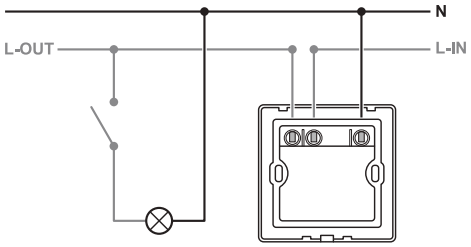
DGH-B-INT 2019, HDE-es, 12/18; Medidas sin compromiso. Nos reservamos el derecho a introducir cambios en la fabricación.

Terminal de ahorro de energía





Esquema de conexión



Especialmente apropiado para aplicar en un hotel, para la activación de consumidores eléctricos en la habitación de huéspedes, por ejemplo la iluminación, el televisor, los enchufes, el aire acondicionado.
Caja de plástico blanco o color plata

Funciones

> El desbloqueo de circuitos eléctricos y conmutación de aparatos eléctricos con la ayuda de llaves Dialock en formato ISO de tarjeta de crédito mediante contacto de conmutación integrado. El desbloqueo tiene lugar mientras que una tarjeta traspondedora se encuentre insertada en el soporte del terminal de ahorro de energía. Cada tarjeta traspondedora está autorizada.
> A los 20 segundos después de retirar la tarjeta traspondedora se anula el desbloqueo para los circuitos eléctricos y conmutaciones.
> El LED (rojo) solo se ilumina si no hay ninguna tarjeta traspondedora en el soporte.

Datos técnicos	
Certificado según	FCC, EMC, SAA
Suministro de corriente	110 ó 230 VCA, 60/50 Hz
Carga del contacto	Protección máx. 25 A (8A capacitivo o 10 A inductivo)
Consumo propio	<22 W o 100 mA
Vida útil	>100000 ciclos de apertura (con la aplicación del contactor bajo 220 V y plena carga)
Temperatura de trabajo	–20 °C hasta +70 °C
Humedad del aire relativa	10–95% sin condensación
Temperatura ambiente (transporte/almacén)	–20 °C hasta +80 °C
Tiempo de retardo	20 seg.
Tecnología	Mifare Classic (con 4 ó 7 byte UID)

Volumen de suministro
1 terminal de ahorro de energía con soporte para tarjeta traspondedora
Material de fijación M3,5 x 30 mm cabeza Panhead H

Color	110 VCA	230 VCA
Blanco	917.56.907	917.56.917
Color plata	917.56.909	917.56.919

Nota de pedido
La toma hembra no se incluye en el volumen de suministro, por favor pedir por separado.

→ Cubierta para el terminal de ahorro de energía

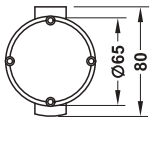
Color	Nº de ref.
Negro	917.56.920

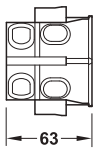
Nota de pedido
Por favor pedir por separado el terminal de ahorro de energía, nº de ref. 917.56.917 ó 917.56.919.

DGH-B-INT 2019, HDE-es, 12/18; Medidas sin compromiso. Nos reservamos el derecho a introducir cambios en la fabricación.

Para montar en ladrillo







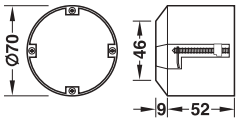
> Modelo: Medidas según DIN
> Material: Plástico
> Color: Negro

Volumen de suministro
1 toma hembra para montaje embutido
2 tornillos avellanados de 15 mm

	Nº de ref.
Toma hembra para montaje embutido	917.91.029

Para montar en pared falsa



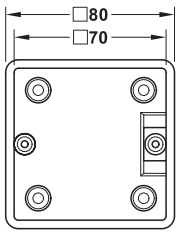


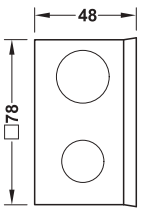
> Para taladro: 68 mm
> Para grosor de tablero: 7–35 mm
> Modelo: Con borde de sujeción, medidas según DIN
> Material: Plástico
> Color: Rojo

	Nº de ref.
Toma hembra para montar en pared falsa	917.91.012

Enchufe de pared





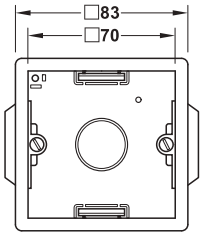


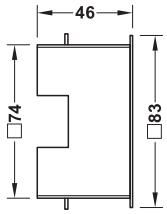
> Campo de aplicación: Para terminal de ahorro de energía
> Material: Plástico
> Color: Blanco
> Montaje: Para enlucir

	Nº de ref.
Enchufe de pared	917.91.001

Enchufe para pared hueca







Para grosor de placa 7–30 mm

> Campo de aplicación: Para terminal de ahorro de energía
> Material: Plástico ABS
> Color: Blanco
> Montaje: Para fijar con elemento de apriete en placa para cartón yeso con tornillos roscados con cabeza panhead H M3, 5 x 30 mm
> Con comprobación de resistencia al fuego

	Para grosor de tablero mm	Nº de ref.
Enchufe para pared hueca	7–30	917.91.034

GAEB

3

DGH-B-INT 2019, HDE-es, 12/18; Medidas sin compromiso. Nos reservamos el derecho a introducir cambios en la fabricación.

GAEB

3

Marco Gira

→ Sistema 55
Para interiores

Gira E2


Blanco puro brillo


Blanco puro mate seda


Color aluminio


Antracita

Gira Esprit


Menta cristal


Blanco cristal


Cristal negro


Color aluminio


Latonado


Cromado

Gira E22


Blanco puro


Color acero inoxidable

Modelo	Color	1 compart-imento
E2	Blanco puro brillo	985.50.017
	Blanco puro mate seda	985.50.016
	Color aluminio	985.50.019
	Antracita	985.50.015
Esprit	Menta cristal	912.08.610
	Blanco cristal	912.08.617
	Cristal negro	912.08.613
	Color aluminio	912.08.619
	Latonado	912.08.615
	Cromado	912.08.614
E22	Blanco puro	985.52.317
	Colores de acero inox.	985.52.310

→ Sistema TX_44
Para exteriores

En la combinación del set de terminal de pared WT 220 Gira con el sistema TX_44 (marco, brida impermeabilizante y placa intermedia) se alcanza la clase de protección IP44 para la unidad completa.


Blanco puro


Color aluminio

Color	1 compart-imento	2 compart-imento
Blanco puro	912.08.117	912.08.127
Color aluminio	912.08.119	912.08.129

Brida impermeabilizante IP44 Para interruptor de superficies



> Función: En combinación con el marco sistema TX_44 y la placa intermedia se pueden instalar muchos productos de interruptores de superficies con protección antiagua montaje embutido (clase de protección IP44).

> Color: Blanco

	Nº de ref.
Brida impermeabilizante IP44	917.91.290

Placa intermedia Para marco de cubierta simple TX_44


Blanco puro

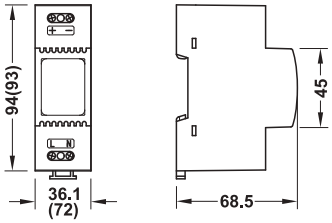
> Función: En combinación con el marco sistema TX_44 y la brida impermeabilizante se pueden instalar muchos productos de interruptores de superficies con protección antiagua montaje embutido (clase de protección IP44).

Color	Nº de ref.
Blanco puro	917.91.267
Color aluminio	917.91.269

DGH-B-INT 2019, HDE-es, 12/18; Medidas sin compromiso. Nos reservamos el derecho a introducir cambios en la fabricación.

Transformador de tensión continua regulado





> Campo de aplicación: Para la alimentación de tensión del juego terminal de pared, abrepuertas y cerradura de motor
> Modelo: Adecuado para funcionamiento continuo, resistente a cortocircuitos
> Montaje: Para montar en distribuidor sobre carril eléctrico

Datos técnicos		
Tensión de entrada		100–240 V CA
Tensión de salida		12 V DC
Corriente de salida	Ancho 36,1 mm	2 A
	Ancho 72 mm	4 A
Temperatura de trabajo	Ancho 36,1 mm	<40 °C
	Ancho 72 mm	<50 °C
Montaje sobre técnica de rieles de perfil M36	Ancho 36,1 mm	2 TE
	Ancho 72 mm	4 TE

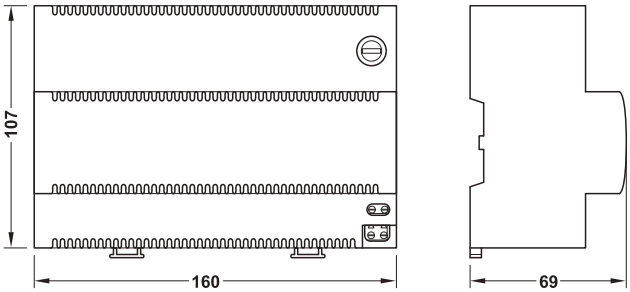
Nota
El montaje y la puesta en servicio se debe ejecutar solo por personal con formación eléctrica.

Volumen de suministro
1 transformador de tensión continua
1 set de montaje en la pared
1 cubierta para las conexiones

Ancho mm	Nº de ref.
36,1	917.93.013
72	917.93.012

Módulo de batería para suministro de corriente de emergencia





> Campo de aplicación: Para suministro de corriente de emergencia de p. ej. set de terminal de pared, abrepuertas, cerradura de motor
> Modelo: Batería de plomo herméticamente cerrado con 12 V (4 Ah), adecuado para funcionamiento continuo, libre de mantenimiento, para la conexión de la carga está previsto en el módulo de batería un segundo elemento de apriete
> Montaje: Para montar en distribuidor sobre carril eléctrico

Datos técnicos	
Tensión de entrada	12,8 V CC
Tensión de salida	12 V DC
Capacidad	4 Ah
Capacidad nominal (ejemplo)	120 W para 10 min
Temperatura de trabajo	≤40 °C
Montaje sobre técnica de rieles de perfil M36	9 TE
Vida útil	Aprox. 5 años (temperatura ambiente 20° C)
Autodescarga	Aprox. 3% por mes (temperatura ambiente 20° C)

Montaje
Operar en combinación con un transformador de tensión continua de 12 V (p. ej. nº de ref. 917.93.013).
Para la aplicación la tensión de salida del transformador de tensión continua se debe ajustar a 13,8 V CC, la absorción de potencia del módulo de batería es entonces la potencia del consumidor + 500 mA.
El módulo de batería se debe conectar entre el transformador y el consumidor de potencia.

Nota
El montaje y la puesta en servicio se debe ejecutar solo por personal con formación eléctrica.

Ancho mm	Nº de ref.
160	917.93.019

DGH-B-INT 2019, HDE-es, 12/18; Medidas sin compromiso. Nos reservamos el derecho a introducir cambios en la fabricación.

HÄFELE



ONE ROOM. ONE FACE.

SURTIDO HÄFELE PARA HOTELES.

La habitación del hotel compone una unidad decorativa. El surtido para hoteles de Häfele realza armoniosamente cualquier estilo con una perfecta sintonía de formas y acabados en todos los artículos. Desde la entrada hasta el cuarto de baño. Desde el sistema de cierre hasta los toalleros. Todo del mismo proveedor. En cualquier lugar del mundo.

Más información: **www.hafele.com**

Pedir los componentes de producto

		Puede ser integrado				Sobrepuesto
			Ⓑ	Ⓒ	Ⓓ	
						
	Lateral	AH 3.60	AH 3.62	AH 3.63	AH 3.63	AH 3.65
		Escáner biométrico de huellas dactilares integra	Circuito de control eléctrico y paso de cable	Cable tipo A (escáner de huellas dactilares para circuito de control eléctrico)	Cable tipo B (línea de alimentación para circuito de control eléctrico)	Escáner biométrico de huellas dactilares sobrepuesto (juego completo)
Para puertas de exterior e interior, puertas de garaje, barreras,... de madera, metal, cristal o marco de tubular		✓	✓	✓	✓	✓
Puertas con protección doble (escáner biométrico + llave de usuario) para p. ej. puertas de servidor		✓	✓	✓	✓	✓

Combinación con abrepuertas eléctrico, bloqueo multipunto o cerradura de puerta motorizada libremente seleccionable, en la conexión al circuito de control eléctrico se deben tener en cuenta las especificaciones de la instalación eléctrica de ambos fabricantes.

En nuestra tienda online encontrará indicaciones acerca del procesamiento y montaje.

Edido de muestra



Para puerta exterior de madera, DIN izquierda, terminal de puerta accionado por red

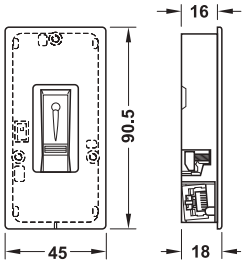
	Escáner biométrico de huellas dactilares integra WT 900	AH 3.61
912.10.605	Acero inoxidable mate	
Ⓑ	**Circuito de control eléctrico y paso de cable**	AH 3.62
912.09.570	Para fresado	
Ⓒ	**Cable tipo A**	AH 3.63
912.09.580	Para la unión del escáner de huellas dactilares con el circuito de control eléctrico, longitud 2000 mm	
Ⓓ	**Cable tipo B**	AH 3.63
912.09.590	Línea de alimentación para el circuito de control eléctrico, Longitud 8000 mm	
	Cerradura de puerta motorizada	
912.01.001	Frente 24 mm, Acero inoxidable mate	
Ⓔ	**Cable tipo C**	AH 3.63
912.09.592	Para la unión del circuito de control eléctrico con la cerradura de puerta motorizada	

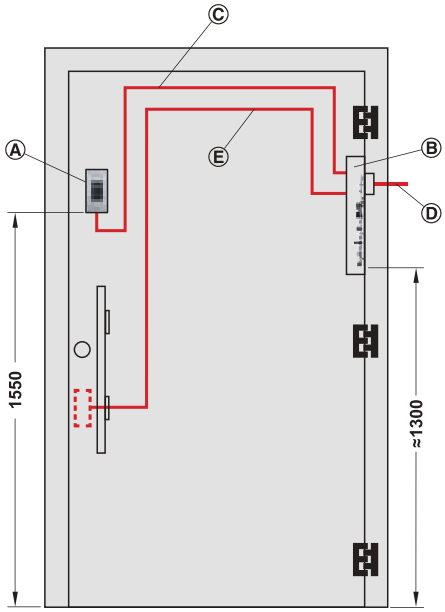
DGH-B-INT 2019, HDE-es, 12/18; Medidas sin compromiso. Nos reservamos el derecho a introducir cambios en la fabricación.

Ⓐ Escáner biométrico de huellas dactilares integra WT 900









Ayuda de planificación
Para un set de producto completo se necesita un artículo de Ⓐ – Ⓓ cada uno.
Los artículos Ⓔ – Ⓕ son opcionales.

Escáner biométrico de huellas dactilares integrado en la puerta para puertas exteriores, puertas de garaje, barreras, etc.
Cubierta, Acero inoxidable mate

Funciones
Accionado por red, estación de lectura inteligente
> Activable mediante escaneo del dedo con sensor de línea térmico
> Filtro y almacenamiento de características especiales ("llave biométrica")
> Apertura de la puerta mediante un relé integrado en el circuito de control eléctrico
> Detección garantizada también con pequeñas lesiones como p. ej. cortaduras
> Datos también disponibles en caso de fallo de corriente
> Tamaño de memoria hasta 99 dedos/personas

Opciones (por favor pedir por separado)
> Si en una puerta se necesita una protección doble (segunda verificación de la persona), el escáner biométrico de huellas dactilares también se puede combinar con un set de terminal de pared Dialock WT 100. El control de ambos sistemas se realiza a través de un macro-programa.
> Ⓔ 1 cable tipo C, para la conexión del circuito de control eléctrico y elementos de bloqueo p.ej. abrepuertas eléctrico.
> En lugar del cable tipo B Ⓓ se puede aplicar un transformador Ⓕ para la conexión directa en un enchufe.

> Escáner de huellas dactilares directamente sobre la puerta
> Montaje fácil y seguro mediante sistema insertable
> Para todos los elementos electrónicos en el mercado (cerraduras motorizadas, abrepuertas eléctrico, etc.)

Datos técnicos	
Memoria	99 imágenes de la huella
Clase de protección	IP 54 exterior, IP 40 interior
Temperatura ambiente (en funcionamiento)	–25 °C hasta +70 °C
Humedad del aire relativa	0–95 % (sin condensación)
Tensión de funcionamiento	8–24 V CC
Datos biométricos	FAR aprox. 1,0 x 10^{-7} En FRR 1,4 x 10^{-2}
Altura de montaje recomendada	155 cm hasta el borde inferior del escáner de huellas dactilares

DGH-B-INT 2019, HDE-es, 12/18; Medidas sin compromiso. Nos reservamos el derecho a introducir cambios en la fabricación.

Terminal de pared Häfele Dialock WT 900

Nota para funcionamiento y montaje

Para el montaje en la puerta es necesario un fresado para el escáner de huellas dactilares de 85 x 39,5 mm (radio para las rectos máx 5 mm). La profundidad de fresado es de 16 mm. Para el circuito de control eléctrico y cable se necesitan fresados adicionales.
El suministro de corriente debe estar garantizado.

Para una distancia de más de 50 m entre el circuito de control eléctrico y el escáner de huellas dactilares se debe seleccionar un diámetro de cable de >0,5 mm.

Cada cierre de puerta, p. ej. abrepuertas eléctrico, debe estar conectado sin excepciones a una alimentación de tensión independiente (señales de control en el ámbito de baja corriente del escáner de huellas dactilares).

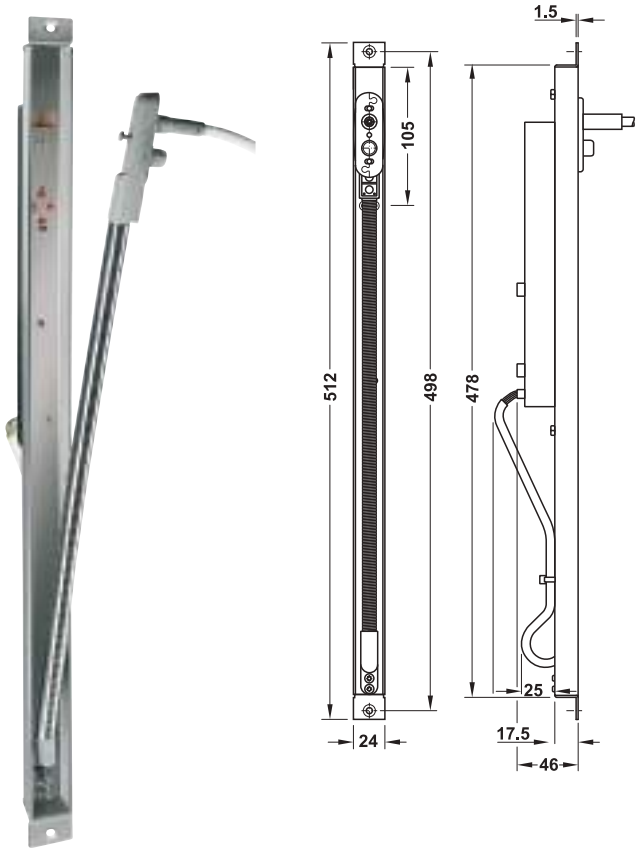
Volumen de suministro	Nº de ref.
1 escáner biométrico de huellas dactilares integra 1 cubierta de acero inox. mate	912.10.605

Nota de pedido
Para una unidad operativa se deben pedir adicionalmente:
Ⓑ1 circuito de control eléctrico y paso de cable
Ⓒ1 cable tipo A, para la conexión del circuito de control eléctrico y el escáner de huellas dactilares
Ⓓ1 cable tipo B, para el suministro de corriente (con transformador en la caja de conmutación)

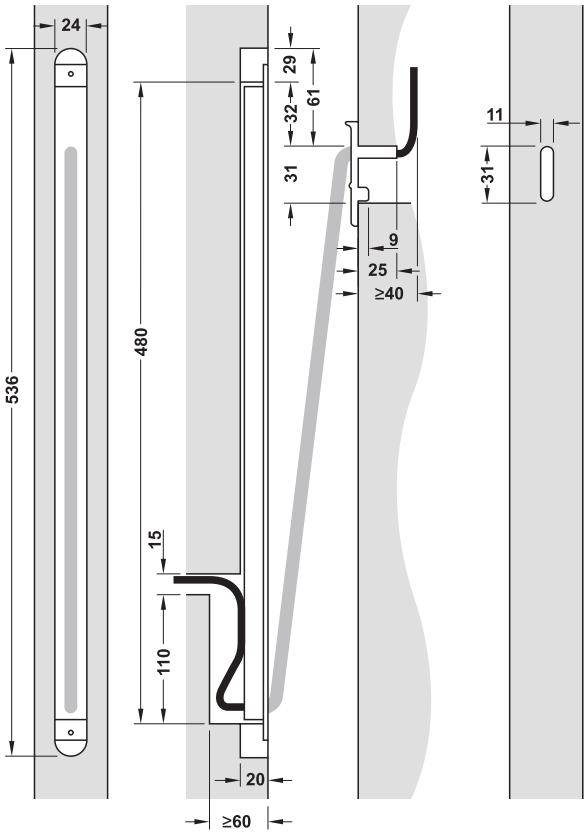
Pedir los componentes de producto ►AH 3.59

DGH-B-INT 2019, HDE-es, 12/18; Medidas sin compromiso. Nos reservamos el derecho a introducir cambios en la fabricación.

→ Ⓑ Circuito de control eléctrico y paso de cable



Medidas de fresado para el montaje en la puerta y marco de la puerta



Puerta

Marco de la puerta

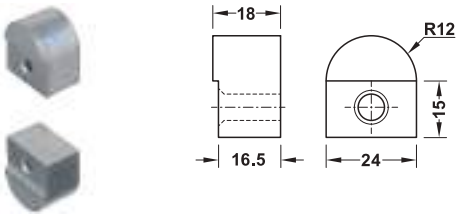
> Campo de aplicación: Unidad de control y paso de cable para el escáner biométrico de huellas dactilares integra
> Material: Frente: acero inoxidable
> Ángulo de apertura: Aprox. 180°
> Montaje: Para atornillar en la puerta y marco de la puerta que están fresadas de forma correspondiente, para descolgar y colgar la puerta para el paso de cable se debe aflojar solo un tornillo de retención

Datos técnicos	
Memoria	99 imágenes de la huella
Clase de protección	IP67
Temperatura ambiente (en funcionamiento)	–20 °C hasta +70 °C
Humedad del aire relativa	0–95 % (sin condensación)
Tensión de funcionamiento	8–24 V CA o 8–30 V CC
Relé	Potencia de conmutación: 48 V CC/CA 2,5A máx. tensión (pico A): 60 V Resistencia: 0,12 Ω Corriente de fuga: 1 µA
Longitud de cable para el escáner de huellas dactilares	0,8 m, con clavija CP35/8
Longitud de cable para el suministro de corriente	4 m, de 3 polos, abierto
Altura de montaje recomendada	Mín. 135 cm

	Nº de ref.
Circuito de control eléctrico y paso de cable	912.09.570

Nota de pedido
Si se monta en puertas de madera, por favor pedir por separado el juego de montaje para el montaje en madera.

Juego de montaje para puertas de madera 10313-24



> Utilizable para: Paso de cable modelo 10312-14

Modelo	Nº de ref.
10313-24	912.02.089

Empaque: 1 juego

DGH-B-INT 2019, HDE-es, 12/18; Medidas sin compromiso. Nos reservamos el derecho a introducir cambios en la fabricación.

→ Ⓒ Cable tipo A



> Función: Para la conexión del escáner biométrico de huellas dactilares con el circuito de control eléctrico
> Material: Plástico/cobre

Datos técnicos	
Cable A	De 4 polos, RJ45/CP35

Longitud mm	Nº de ref.
2000	912.09.580
4000	912.09.584

→ Ⓓ Cable tipo B



> Función: Línea de alimentación para el circuito de control eléctrico
> Material: Plástico/cobre

Datos técnicos	
Cable B	De 8 polos, CP35/abierto

Longitud mm	Nº de ref.
2000	912.09.589
8000	912.09.590

→ Ⓔ Cable tipo C



> Función: Cable de conexión para la conexión de elementos de bloqueo electrónicos, p. ej. cerradura de motor, abrepuertas eléctrico (opcional)
> Material: Plástico/cobre

Nota
Por favor tenga en cuenta la condición técnica de conexión de los elementos de bloqueo electrónicos.

Datos técnicos	
Cable C	De 3 polos, abierto/abierto

Longitud mm	Nº de ref.
2000	912.09.592
4000	912.09.594

→ Ⓕ Transformador



> Función: Para el suministro de corriente del escáner biométrico de huellas dactilares, si no hay un suministro de corriente a cargo del cliente (opcional)

Nota
Cada cierre de puerta debe estar conectado sin excepción a una alimentación de tensión independiente (no aplicar la fuente de alimentación con enchufe incluida en el suministro).

	Nº de ref.
Transformador	912.09.210

DGH-B-INT 2019, HDE-es, 12/18; Medidas sin compromiso. Nos reservamos el derecho a introducir cambios en la fabricación.

GAEB

3

→ Transformador PS 2



> Campo de aplicación: Para la alimentación de tensión de terminales de mueble, terminal de pared y regleta distribuidora
> Modelo: Conexión insertable hacia el cable de salida a través del conector AMP (triple conector AMP en la salida)

Datos técnicos	
Tensión de entrada	100–240 V CA, 50–60 Hz
Tensión de salida	12 V DC, regulado
Humedad del aire relativa	0–95 % (sin condensación)
Longitud del cable de alimentación	1800 mm
Longitud del cable de salida	1350 mm
Certificaciones	ACMA, CE, FCC, LPS, TÜV/GS, UL
Temperatura de trabajo	0–50 °C

Volumen de suministro
1 transformador PS 2
1 cable de alimentación con enchufe Schuko
1 hoja adjunta "advertencias de seguridad"

	Intensidad de salida A	Medidas (long. x anch. x alt.) mm	Nº de ref.
Transformador PS 2	5	115 x 52 x 30	237.58.141

→ Transformador PS 4



> Campo de aplicación: Para la alimentación de tensión de terminales de mueble, terminal de pared y regleta distribuidora, Aplicable para el mercado de EE.UU, ya que se cumple la directriz DoE Level VI
> Modelo: Conexión insertable hacia el cable de salida a través del conector AMP (triple conector AMP en la salida)

Datos técnicos	
Tensión de entrada	100–240 V CA, 50–60 Hz
Tensión de salida	12 V DC, regulado
Humedad del aire relativa	0–95 % (sin condensación)
Longitud del cable de alimentación	2100 mm
Longitud del cable de salida	1350 mm
Certificaciones	MM, CE, FCC, UL, level VI, FWGB, dispositivos médicos aprobados
Temperatura de trabajo	0–45 °C

Volumen de suministro
1 transformador PS 4
1 cable de alimentación con enchufe Schuko
1 hoja adjunta "advertencias de seguridad"

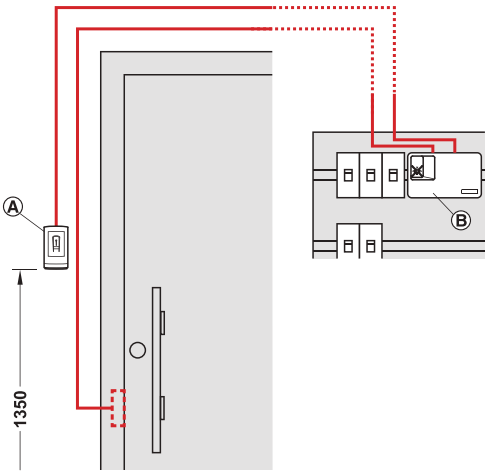
(VI)

	Intensidad de salida A	Medidas (long. x anch. x alt.) mm	Nº de ref.
Transformador PS 4	2,5	90 x 55 x 32	237.58.180

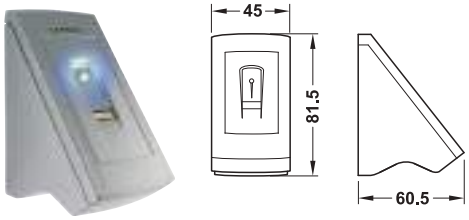
DGH-B-INT 2019, HDE-es, 12/18; Medidas sin compromiso. Nos reservamos el derecho a introducir cambios en la fabricación.

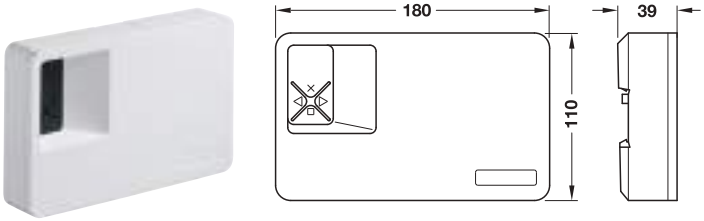
Escáner biométrico de huellas dactilares juego completo para montaje sobrepuesto WT 900





Ⓐ Escáner biométrico de huellas dactilares
Ⓑ Circuito de control eléctrico





> Montaje fácil y seguro mediante sistema insertable
> Para todos los elementos electrónicos en el mercado (cerraduras motorizadas, abrepuertas eléctrico, etc.)

Escáner biométrico de huellas dactilares para puertas de exterior, puertas de garaje, barreras, etc.
Ideal para montaje a posteriori, para atornillar.
Escáner biométrico de huellas dactilares: plástico gris plata; circuito de control eléctrico: plástico blanco

Funciones
Accionado por red, estación de lectura inteligente
> Activable mediante escaneo del dedo con sensor de línea térmico
> Filtro y almacenamiento de características especiales ("llave biométrica")
> Apertura de la puerta mediante un relé integrado en el circuito de control eléctrico
> Detección garantizada también con pequeñas lesiones como p. ej. cortaduras
> Datos también disponibles en caso de fallo de corriente
> Tamaño de memoria hasta 99 dedos/personas

Opciones (por favor pedir por separado)
> Si en una puerta se necesita una protección doble (segunda verificación de la persona), el escáner biométrico de huellas dactilares también se puede combinar con un set de terminal de pared Dialock WT 100. El control de ambos sistemas se realiza a través de un macro-programa.
> Ⓔ 1 cable tipo C, para la conexión del circuito de control eléctrico y elementos de bloqueo p.ej. abrepuertas eléctrico.

Datos técnicos	
Memoria	99 imágenes de la huella
Clase de protección	IP 44 escáner de huellas dactilares, IP 40 circuito de control eléctrico
Temperatura ambiente (en funcionamiento)	–25 °C hasta +75 °C
Humedad del aire relativa	0–95 % (sin condensación)
Tensión de funcionamiento	8–24 V CA o V CC
Datos biométricos	FAR aprox. 1,0 x 10^{-7} En FRR 1,4 x 10^{-2}
Altura de montaje recomendada	135 cm hasta el borde inferior del escáner de huellas dactilares

DGH-B-INT 2019, HDE-es, 12/18; Medidas sin compromiso. Nos reservamos el derecho a introducir cambios en la fabricación.

Nota para funcionamiento y montaje

El circuito de control eléctrico se debe montar y cablear sobre un carril eléctrico en una pared interior o armario de distribución.

Para una distancia de más de 50 m entre el circuito de control eléctrico y el escáner de huellas dactilares se debe seleccionar un diámetro de cable de > 0,5 mm.

Cada cierre de puerta, p. ej. abrepuertas eléctrico, debe estar conectado sin excepciones a una alimentación de tensión independiente (señales de control en el ámbito de baja corriente del escáner de huellas dactilares).

GAEB

3

Volumen de suministro	Nº de ref.
1 escáner biométrico de huellas dactilares sobrepuesto 1 circuito de control eléctrico (1 relé) 1 transformador (230 V CA, 800 mA)	912.09.559

Pedir los componentes de producto ►AH 3.59

DGH-B-INT 2019, HDE-es, 12/18; Medidas sin compromiso. Nos reservamos el derecho a introducir cambios en la fabricación.

Programación

Al principio usted ha decidido montar un terminal de puerta (DT), terminal de pared (WT) o un bloqueo de muebles.
Ahora puede definir el procedimiento para programar la electrónica y qué llave (llave de usuario) está autorizada para abrir la cerradura.
Para esto podrá elegir entre dos soluciones de programación:
> Tarjeta de programación, para proyectos fáciles
> Programación de software para proyectos grandes y una alta funcionalidad (software SW)

Vista general de las ventajas y ámbitos de aplicación

Tarjeta de programación



La tarjeta de programación es ideal para instalaciones hasta 20 puertas y 20 llaves. Su ventaja consiste en la baja gestión administrativa y el fácil manejo.

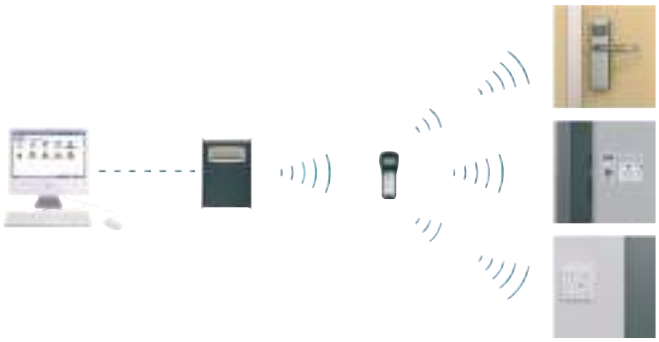
Con una llave-tarjeta de programación y una llave electrónica (llave de usuario), las autorizaciones para la puerta se conceden directamente en el terminal (DT o WT).

Si se debe retirar la autorización, ésta se cancela con una tarjeta de cancelación y la correspondiente llave electrónica (llave de usuario).

Una vez que los terminales Dialock se configuren a través del software con la MDU, la tarjeta de programación ya no es posible.

Sigue en página AH 3.69

Programación de software



En la planificación le ayudará el colaborador de Häfele responsable para usted o los especialistas de proyectos de construcción.

La programación de software es ideal para todos los proyectos de construcción. Su ventaja es la administración eficiente de las autorizaciones, así como todos los ajustes de la instalación de cierre con un software especial en el PC.

Las autorizaciones (conceder o borrar) de las llaves electrónicas (llave de usuario) se realizan o bien en la estación codificadora (ES 110) o en un lector de pared (WRU 200), cuyo posicionamiento en el edifico se puede elegir libremente.

La ventaja del software es la representación visual, la administración y seguridad de las autorizaciones en el PC, así como las funcionalidades ampliadas como p. ej. definiciones de grupos, programación en serie, modelos de conducta, poner fechas y horas, integración de software externo, así como todos los parámetros de la instalación...

Sigue en página AH 3.68

llaves de usuario

Las llaves de usuario son la variante electrónica de llaves. A éstas primero se le debe conceder la autorización para el acceso (programación: Stand Alone SA o Software SW), para ser aplicadas a continuación en el servicio diario.
Las llaves de usuario están libres de mantenimiento (no tienen baterías) y desgaste (transmisión de datos sin contacto).









Sigue en página AH 3.72

DGH-B-INT 2019, HDE-es, 12/18; Medidas sin compromiso. Nos reservamos el derecho a introducir cambios en la fabricación.

Software Dialock

Para comprar el software por primera vez, es obligatorio pedir también la versión del lápiz USB porque junto al software se encuentran amplias descripciones del sistema en el lápiz USB. El envío por correo electrónico sirve de ampliación del software, ésta debe seleccionarse solo después de consultar en la primera adquisición.

Tamaño del proyecto de construcción			Funcionalidad (ascendente ampliable)			
Puntos de acceso	Registros maestros personal	Codificador, reserva o lector online	Plan de cierre + tiempo	+ HMS	+ Modelo de conducta	+ Wireless & Wired Online
Software SW 200 Control						
20*	20	2	✓			
50*	50	2	✓			
100*	100	2	✓			
200*	200	2	✓			
500*	500	2	✓			
Software SW 300 Hotel						
20*	20	2	✓	✓		
50*	50	2	✓	✓		
100*	100	4	✓	✓		
200*	200	8	✓	✓		
500*	500	16	✓	✓		
Software SW 400 Professional						
50*	50	2	✓	✓	✓	
100*	100	4	✓	✓	✓	
200*	200	8	✓	✓	✓	
500*	500	16	✓	✓	✓	

* En el entorno del hotel (+HMS) se le asignan el punto de acceso (puerta habitación de huéspedes) a las tarjetas de los huéspedes.

Volumen de suministro

Software: Expedición en el lápiz USB
Software SW
Manual software Dialock
Montaje y manual de instrucciones del terminal de puerta y pared Dialock
Fichero de licencia (en el lápiz USB)
Clave de licencia (en el lápiz USB)

Ampliación de software: Envío de la licencia por correo electrónico/fax
Fichero de la licencia (por correo electrónico)
Clave de la licencia (por fax)

Indicaciones de pedido para el envío de la licencia por correo electrónico/fax
Para el envío por correo electrónico/fax se supone que el Software Dialock ya está presente en el proyecto.
Estas indicaciones son necesarias para un pedido:
> Nombre del proyecto
> Dirección del proyecto
> Código de proyecto del Software
> Dirección de correo electrónico (para envío del fichero de licencia)
> Número de fax (para la transmisión de la clave de licencia)

Proceso de pedidos
Tras la comprobación de las indicaciones se crea la licencia. Primero se envía el fichero de licencia por correo electrónico a la persona autorizada definida en el proyecto. Después se realiza el envío de la clave de licencia al número de fax indicado, alternativamente si no hay ningún fax existente, en caso excepcional se puede transmitir la clave de licencia por teléfono.

	Expedición en el lápiz USB	Envío por correo electrónico
Software SW 200 Control 20/20	910.52.800	910.52.900
Software SW 200 Control 50/50	910.52.801	910.52.901
Software SW 200 Control 100/100	910.52.802	910.52.902
Software SW 200 Control 200/200	910.52.803	910.52.903
Software SW 200 Control 500/500	910.52.804	910.52.904
Software SW 300 Hotel 20/20	910.52.810	910.52.910
Software SW 300 Hotel 50/50	910.52.811	910.52.911
Software SW 300 Hotel 100/100	910.52.812	910.52.912
Software SW 300 Hotel 200/200	910.52.813	910.52.913
Software SW 300 Hotel 500/500	910.52.814	910.52.914
Software SW 400 Professional 50/50	910.52.831	910.52.931
Software SW 400 Professional 100/100	910.52.832	910.52.932
Software SW 400 Professional 200/200	910.52.833	910.52.933
Software SW 400 Professional 500/500	910.52.834	910.52.934
Versión de demostración SW 400 Professional	–	910.52.839

Nota de pedido
Por favor compruebe su pedido con mucho cuidado. Debido a la configuración específica del cliente del software, no es posible devolver la licencia.
Guarde el lápiz USB y todas las licencias de forma segura. Por su propio interés ponga éstas a disposición solo de personal autorizado.
Se permite copiar el software y las licencias para el proyecto solicitado.
La integración a un programa de administración de hoteles puede causar costes adicionales (programación de interfaces). Si esto es necesario, por favor póngase en contacto con el fabricante o encárguelo allí por separado.

DGH-B-INT 2019, HDE-es, 12/18; Medidas sin compromiso. Nos reservamos el derecho a introducir cambios en la fabricación.

Ampliación del software Dialock

Volumen de suministro

Ampliación del software: expedición en el lápiz USB
Software SW
Montaje y manual de instrucciones del terminal de puerta y pared Dialock
Fichero de licencia (en el lápiz USB)
Clave de licencia (en el lápiz USB)

Ampliación del software: envío de la licencia por correo electrónico/fax
Fichero de la licencia (por correo electrónico)
Clave de la licencia (por fax)

Nota de pedido
Por favor compruebe su pedido con mucho cuidado.
Debido a la configuración específica del cliente del software, no es posible devolver la licencia.
Guarde el lápiz USB y todas las licencias de forma segura.
Por su propio interés ponga éstas a disposición solo de personal autorizado.
Se permite copiar el software y las licencias para el proyecto solicitado.

	Expedición en el lápiz USB	Envío por correo electrónico
8 registradores de permiso online	910.52.890	910.52.990
16 registradores de permiso online	910.52.891	910.52.991
Instalar el software en un puesto de trabajo adicional (desde el puesto de trabajo 21)	910.52.880	910.52.980
50 puntos de acceso adicionales	910.52.885	910.52.985
100 puntos de acceso adicionales	910.52.886	910.52.986
200 puntos de acceso adicionales	910.52.887	910.52.987
500 puntos de acceso adicionales	910.52.888	910.52.988
50 registros maestros de personal	910.52.881	910.52.981
100 registros maestros de personal	910.52.882	910.52.982
200 registros maestros de personal	910.52.883	910.52.983
500 registros maestros de personal	910.52.884	910.52.984
Licencia SWX para función "Escritura de autorizaciones" (función de validación)	910.52.870	910.52.860
Licencia SWX Smarphone Key	910.52.871	910.52.861
Licencia SWX multiaplicaciones (TXP Editor)	910.52.872	910.52.862
SWX Integración Interei GRMS	910.52.873	910.52.863

GAEB

3

Llave-tarjeta de programación PK



> Campo de aplicación: Pequeños proyectos con pocas llaves Dialock
> Medidas: 54 x 85 mm (formato de tarjeta de crédito)

Función
Para otorgar derechos de acceso sin software y estación de programación

Tecnología	Nº de ref.
Mifare Classic	917.64.010

Nota
En la aplicación del terminal SPK o una integración deseada al sistema de gestión de habitaciones, por favor póngase en contacto con los especialistas Dialock.

Tarjeta de cancelación PK



> Campo de aplicación: Pequeños proyectos con pocas llaves Dialock
> Medidas: 54 x 85 mm (formato de tarjeta de crédito)

Función
Para borrar derechos de acceso sin software y estación de programación

Tecnología	Nº de ref.
Mifare Classic	917.64.011

Nota
En la aplicación del terminal SPK o una integración deseada al sistema de gestión de habitaciones, por favor póngase en contacto con los especialistas Dialock.

DGH-B-INT 2019, HDE-es, 12/18; Medidas sin compromiso. Nos reservamos el derecho a introducir cambios en la fabricación.

Estación codificadora ES 110



> Campo de aplicación: Para la programación de medios de traspondedor
> Modelo: Display LCD, fondo iluminado
> Material: Caja: Plástico
> Color: Caja: Color plata/gris

Para la planificación por favor solicite a nuestro técnico de Dialock.

Función
Los datos de autorización creados con el software Dialock se transmiten al ES 110 a través de la red TCP/IP y se escriben sobre un medio de traspondedor aplicado.
El manejo se lleva a cabo a través del software Dialock o a través del sistema de gestión de hotel HMS.
La configuración del ES 110 se lleva a cabo con un PC y cuya interfaz Web (navegador) a través de la red TCP/IP al ES 110.

GAEB

3

Datos técnicos	
Alimentación de tensión	PoE Power over Ethernet con PoE-splitter (no incluido en el volumen de suministro) o transformador externo PS6
Consumo de corriente	Máx. 300 mA
Display	128 x 64 píxeles
Conexiones	Conector hembra RJ45 para la conexión del cable de programación a un PC
Unidad de transferencia de datos	Entre PC y ES 110 a través de TCP/IP
Medidas	Longitud 185 mm, ancho 130 mm, altura 57 mm

Volumen de suministro
1 estación codificadora ES 110
1 cable Patch Cat. 5, 2 m
1 transformador externo PS6
Guía de montaje rápido

Tecnología	Nº de ref.
Tag-it™-ISO, Mifare Classic y Mifare DESfire EV2	917.42.080

Unidad de transferencia de datos MDU 110



> Campo de aplicación: Para la transmisión de datos y las configuraciones del PC (Dialock Software) a los terminales offline
> Modelo: Display LCD, fondo iluminado, 5 idiomas configurables
> Material: Caja: plástico
> Color: Caja: antracita, similar a RAL 7020

Para la planificación por favor solicite a nuestro técnico de Dialock.

Función
El manejo se lleva a cabo mediante accionamiento con una sola mano "Clickwheel" en el MDU 110.
La comunicación con el PC se lleva a cabo en una interfaz USB-2.0, que se reconoce como un dispositivo de almacenamiento masivo en el PC, por lo que no es necesario la instalación de controladores.
El intercambio de datos con los terminales se lleva a cabo de forma inalámbrica a través de una interfaz de radio. Esto es igualmente válido para eventuales actualizaciones de firmware.

Datos técnicos	
Alimentación de tensión	Batería litio-iones, carga a través de la conexión USB
Tiempo operativo	24 h, en funcionamiento sin iluminación de fondo (desconectable opcionalmente)
Peso incl. batería	Aprox. 400 g
Display	128 x 64 píxeles, de 6 líneas
Conexiones	Interfaz USB-2.0 para la conexión en el PC
Memoria de datos interna	4 GB, equivale a aprox. 5.000 registros en la terminal
Seguridad	Los datos se almacenan de forma cifrada y se transmite entre el MDU 110 y el terminal

Volumen de suministro
1 unidad de transferencia de datos MDU 110
1 cable USB-2.0 (1,5 m) para la conexión del MDU 100 al PC

Idioma	Tecnología	Nº de ref.
Alemán, Inglés, Francés, Italiano y Español	Tag-it™-ISO, Mifare Classic y Mifare DESfire EV2	917.42.180

DGH-B-INT 2019, HDE-es, 12/18; Medidas sin compromiso. Nos reservamos el derecho a introducir cambios en la fabricación.

Los traspondedores que figuran en nuestros catálogos son cualitativamente traspondedores de alta calidad y han sido probados en todos los componentes Dialock. Para aumentar la seguridad del sistema de cierre Dialock, los traspondedores están provistos con una llave de seguridad y la segmentación Dialock. En caso de dudas, póngase en contacto con su asesor especializado Dialock.

Tarjeta llave KC

Tarjeta sin impresión



Tarjeta impresa por ambos lados

> Modelo:	Antidesgaste (transmisión de datos sin contacto), libre de mantenimiento (sin baterías), insensible contra las influencias externas como la humedad, relente, campos magnéticos, vibración mecánica, polvo, programable de nuevo como mínimo 100 000 veces, número de seguridad único contra la falsificación
> Material:	Plástico
> Color:	Blanco

Datos técnicos		
Recepción de datos		>10 años
Temperatura de trabajo		–35 °C bis +50 °C
Medidas	Mifare-Tarjetas	54 x 86 x 0,76 mm
	Tag-it™ ISO-Tarjetas	54 x 86 x 0,86 mm

Modelo	Tecnología	Nº de ref.
Sin impresión	Tag-it™ ISO	917.44.011
	Mifare Classic	917.64.070
	Mifare DESfire EV2	917.64.076
Impresa por ambos lados	Tag-it™-ISO	917.44.022
	Mifare Classic	917.64.072
	Mifare DESfire EV2	917.64.078

Nota de pedido
Por demanda se suministra una rotulación específica para el cliente: imprimir y personalizar.
Por demanda una segmentación específica para el cliente para Legic®-Tecnología.

Soporte de tarjeta y clip corto



→ Soporte de tarjeta sin clip corto

> Campo de aplicación:	Para guardar y proteger las llaves de tarjeta Key Cards
> Modelo:	3 variantes de sujeción para desenfundar por la derecha, por la izquierda o en vertical.
> Material:	Plástico
> Acabado:	Transparente

Volumen de suministro
50 soportes de tarjeta

	Nº de ref.
Soporte de tarjeta	917.94.080

Nota de pedido
Por demanda se suministran otros soportes de tarjetas.

→ Clip de sujeción corto



> Campo de aplicación:	Para sujetar el soporte de la tarjeta a una prenda de vestir
> Modelo:	Doble funda de plástico.

Volumen de suministro
50 clips cortos

	Nº de ref.
Clip corto	917.94.081

DGH-B-INT 2019, HDE-es, 12/18; Medidas sin compromiso. Nos reservamos el derecho a introducir cambios en la fabricación.

Llave electrónica KT



> Modelo: Impermeable al agua
> Material: Plástico

Función
> Llaves electrónicas para Dialock como chapas para llaveros
> 4 posibles autorizaciones de acceso independientes, por cada llave electrónica KT

Datos técnicos	
Recepción de datos	≥10 años
Temperatura de trabajo	–35 °C hasta +50 °C

Tecnología	Color	Nº de ref.
Tag-it™-ISO	Negro	917.44.093
	Azul	917.44.098
	Rojo	917.44.099
Mifare Classic	Negro	917.64.093
	Azul	917.64.098
	Rojo	917.64.099
Mifare DESfire EV2	Negro	917.64.083
	Azul	917.64.088
	Rojo	917.64.089

Nota de pedido
Una llave electrónica KT puede influir negativamente en el comportamiento de conexión (proceso óptico) en versiones antiguas de los terminales de puerta. Aplique entonces otro color. Los terminales en este catálogo no se ven afectados.

Llave electrónica KT





> Modelo: Sólido, soldado con ultrasonido, procesamiento impermeable al agua
> Material: Combinación de marcos de acero inoxidable y policarbonato resistente a los golpes
> Acabado: Mate

Función
> Llaves electrónicas para Dialock como chapas para llaveros
> 4 posibles autorizaciones de acceso independientes, por cada llave electrónica KT

Datos técnicos	
Recepción de datos	≥10 años
Medidas	Ø 36 mm, altura: 5,3 mm
Temperatura de trabajo	–35 °C hasta +50 °C
Transponder	Tag-it™ ISO, Mifare Classic o Mifare DESfire EV2

Color	Mifare Classic	Mifare DESfire EV2	Tag-it™ ISO
Blanco	917.64.147	917.64.087	917.44.147
Negro	917.64.143	917.64.082	917.44.143
Verde	917.64.145	917.64.080	917.44.145
Rojo	917.64.149	917.64.086	917.44.149
Azul	917.64.148	917.64.085	917.44.148
Naranja	917.64.141	917.64.084	917.44.141

Nota de pedido



A petición se encuentra disponible la impresión de texto o foto/gráfico (plantilla con mín. 300 dpi necesaria).

DGH-B-INT 2019, HDE-es, 12/18; Medidas sin compromiso. Nos reservamos el derecho a introducir cambios en la fabricación.

Llave de pulsera KB



> Campo de aplicación: En combinación con la cerradura de taquilla LL 200
> Modelo: Impermeable al agua y adecuado para agua salada
> Material: Pulsera: poliamida

Función
> Llave electrónica para Dialock como pulsera
> 1 derecho de cierre posible por pulsera

Datos técnicos	
Recepción de datos	≥10 años
Temperatura de trabajo	–35 °C – +50 °C (son posibles temperaturas mayores por breve tiempo como p. ej. en la sauna)

Tecnología	Color	Nº de ref.
Tag-it™ ISO	Negro	917.44.203
	Amarillo	917.44.206
	Azul	917.44.208
	Rojo	917.44.209
	Verde	917.44.200
Mifare Classic	Negro	917.64.123
	Amarillo	917.64.126
	Azul	917.64.128
	Rojo	917.64.129
	Verde	917.64.120
Mifare DESfire EV2	Negro	917.64.173
	Amarillo	917.64.176
	Azul	917.64.178
	Rojo	917.64.179
	Verde	917.64.170

Nota de pedido
Por demanda se suministra una inscripción específica para el cliente: imprimir y personalizar.

Placa numérica



> Campo de aplicación: Para sujetar en la llave de pulsera KB
> Modelo: Con número de 4 dígitos

Color	Nº de ref.
Negro	231.81.013
Amarillo	231.81.016
Azul	231.81.018
Rojo	231.81.019
Verde	231.81.010

Nota de pedido
En el pedido, indicar el número deseado para su rotulación (4 dígitos).

Key Fob KT



> Modelo: Antidesgaste (transmisión de datos sin contacto), libre de mantenimiento (sin baterías), resistente contra influencias externas como la humedad, el relente, los campos magnéticos, las sacudidas mecánicas, el polvo, número único seguro contra la falsificación

Función
> Llave electrónica para Dialock
> 4 derechos de cierre independientes posibles por llave electrónica FOB

Datos técnicos	
Recepción de datos	≥10 años
Medidas	29 x 58 x 1,7 mm
Datos técnicos	–25 °C hasta +60 °C

Tecnología	Color	Nº de ref.
Tag-it™ ISO	Gris	917.44.175
	Blanco	917.44.177
	Verde	917.44.170
	Rojo	917.44.171
	Naranja	917.44.179

Nota de pedido
Por demanda se suministra una inscripción específica para el cliente: imprimir y personalizar.

GAEB

3

DGH-B-INT 2019, HDE-es, 12/18; Medidas sin compromiso. Nos reservamos el derecho a introducir cambios en la fabricación.

GAEB

3

Tarjeta llave impresa individualmente KC



Ejemplos de aplicación para llaves tarjetas impresas

La planificación debe ser realizada por los especialistas de Dialock.

> Función: Llave electrónica para Dialock
> Modelo: Antidesgaste (transmisión de datos sin contacto), libre de mantenimiento (sin baterías), insensible contra las influencias externas como la humedad, relente, campos magnéticos, vibración mecánica, polvo, número de seguridad único contra la falsificación, procedimiento de impresión de grandes volúmenes
> Material: Plástico
> Color: Color base blanco, impresión según especificaciones del cliente

Datos técnicos	
Recepción de datos	≥10 años
Temperatura ambiente (en funcionamiento)	–35 °C hasta +50 °C
Recubrimiento	De 4 colores (opcionalmente por uno o ambos lados)
Medidas	54 x 85 mm (formato de tarjeta de crédito)
Traspondedor	Mifare Classic incl. codificación Dialock Mifare DESfire EV2 incl. codificación Dialock Tag-it™ ISO RFID 13,56 MHz

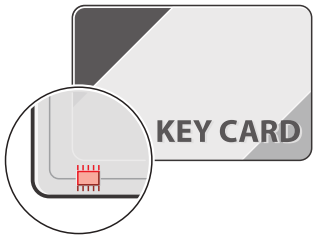
→ Aplicable repetidas veces

> Modelo: Programable de nuevo como mínimo 100 000 veces

Tecnología	Nº de ref.
Mifare Classic	917.64.071
Mifare DESfire EV2	917.64.077
Tag-it™ ISO	917.44.230

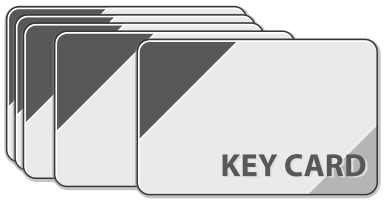
Nota de pedido
Impresión específica para el cliente, personalización y precio a petición.
Cantidad de pedido mínimo 50 piezas.

Cualificación de traspondedores para Dialock



Los traspondedores que se ofrecen en nuestros catálogos son cualitativamente traspondedores de alta calidad y han sido probados en todos los componentes Dialock.
Para aumentar la seguridad y para mejorar el aseguramiento de la calidad del sistema de cierre Dialock, los traspondedores están dotados con una llave de seguridad o una segmentación Dialock. Se previene el acceso no autorizado a los datos del traspondedor.
Para la selección de nuevos traspondedores y para aplicaciones múltiples se debe realizar una cualificación de traspondedores diferente a la estándar. Sphinx realizará la cualificación y después de una cualificación exitosa concederá una habilitación. Los documentos de habilitación para los traspondedores cualificados se ponen a disposición de la gestión de categorías y de compras.

Ámbito de cualificación



> En todos los terminales Dialock se comprueban 5 muestras de un traspondedor ajeno (del mismo tipo, de la misma tecnología - tarjeta, tag o híbrido) para determinar el alcance y el uso.
> Häfele prepara un informe de prueba y emite una aprobación si el resultado es positivo.
> Solo después de una cualificación exitosa se puede garantizar el funcionamiento sin fallos de los traspondedores con el sistema Dialock.

	Nº de ref.
Cualificación de traspondedores para Dialock	917.99.940

Nota de pedido
Por favor, proporcione 5 muestras de un traspondedor ajeno para su comprobación.
Los patrones de los traspondedores ajenos permanecen con Häfele como patrones de referencia.

DGH-B-INT 2019, HDE-es, 12/18; Medidas sin compromiso. Nos reservamos el derecho a introducir cambios en la fabricación.

4

HÄFELE

BISAGRAS PARA PUERTAS



Información

Información sobre
> Código de clasificación 4.3
> Bisagras para puertas 4.6



Bisagras para taladrar y bisagras para embutir para puertas interiores y exteriores

Bisagras para puertas interiores 4.9
Elementos receptores 4.15
Casquillos decorativos para bisagras para taladrar 4.16



Bisagras para atornillar en puertas interiores

Bisagras para atornillar para puertas interiores 4.17



Bisagras con muelle y bisagras para puertas de vaivén para puertas interiores

Bisagras con muelle 4.25
Bisagras para puertas de vaivén 4.26



Bisagras ocultas para puertas interiores

Bisagras ocultas para puertas interiores 4.28
Elementos receptores, accesorios y ayudas para montaje 4.47
Bisagra para huecos de pared 4.54

DGH-B-INT 2019, HDE-es, 12/18; Medidas sin compromiso. Nos reservamos el derecho a introducir cambios en la fabricación.

Clasificación de las bisagras según EN 1935:2002

En la norma europea EN 1935:2002 "Herrajes para construcción. Bisagras de un eje para puertas y ventanas.» se establecen los requisitos y métodos de prueba para bisagras de un eje para atornillar y bisagras con espigas fijas para puertas de entrada y ventanas. Los requisitos están clasificados con un sistema de identificación de ocho dígitos.

Código de clasificación de 8 dígitos según EN 1935:2002

Posición							
1	**2**	**3**	**4**	**5**	**6**	**7**	**8**
Clase de uso	Capacidad de funcionamiento permanente	Peso de la puerta de ensayo	Aptitud para aplicar en puertas corta-fuegos y cor-tahumo	Seguridad	Resistencia a la corrosión	Protección: contra apertu-ra forzada	Clase de bisagra

Significado de los distintos dígitos en el código de clasificación:

Posición	Posibles clases	Significado
1 Clase de uso	1 – 4	1 = Uso moderado (Bisagras para puertas y ventanas en viviendas o diferentes ámbitos residenciales, y en edificios donde la frecuencia de uso sea baja y exista una clara predisposición al manejo cuidadoso, así como un bajo riesgo de que ocurran accidentes o mal uso.)
		2 = Uso medio (Bisagras para puertas en viviendas o diferentes ámbitos residenciales, y en edificios donde la frecuencia de uso sea media y exista cierta predisposición al manejo cuidadoso, pero también un determinado riesgo de que ocurran accidentes o mal uso.)
		3 = Uso intenso (Bisagras para puertas en edificios con alta frecuencia de uso por parte del público u otros usuarios, y donde exista poca predisposición al manejo cuidadoso así como un alto riesgo de que ocurran accidentes o mal uso.)
		4 = Uso muy intenso (Bisagras para puertas que están sometidas a un uso intensivo y violento.)
2 Capacidad de funcionamiento permanente	3 – 4, 7	3 = 10.000 ciclos (bisagras para ventanas)
		4 = 25.000 ciclos (bisagras para ventanas y para puertas)
		7 = 200.000 ciclos (bisagras para puertas)
3 Peso de la puerta de ensayo	0 – 7	0 = 10 kg
		1 = 20 kg
		2 = 40 kg
		3 = 60 kg
		4 = 80 kg
		5 = 100 kg
		6 = 120 kg
		7 = 160 kg
4 Aptitud para aplicar en puertas cortafuegos y cortahumo*	0 – 1	0 = No adecuado para aplicación en puertas cortafuegos y cortahumo
		1 = Adecuado para aplicación en puertas cortafuegos y cortahumo

DGH-B-INT 2019, HDE-es, 12/18; Medidas sin compromiso. Nos reservamos el derecho a introducir cambios en la fabricación.

Posición	Posibles clases	Significado
5 Seguridad	1	1 = Para todas las bisagras se exige que se cumplan los requisitos fundamentales de seguridad de uso. Por esta razón se ha establecido solo una clase (clase 1).
6 Resistencia a la corrosión	0 – 5	0 = Resistencia a la corrosión no definida
		1 = Resistencia a la corrosión baja
		2 = Resistencia a la corrosión media
		3 = Resistencia a la corrosión alta
		4 = Resistencia a la corrosión muy alta
		5 = Resistencia a la corrosión extraordinariamente alta
7 Protección: contra apertura forzada	0 – 1	0 = No adecuado para puertas con protección contra apertura forzada
		1 = Adecuado para puertas con protección contra apertura forzada
8 Clase de bisagra	1 – 14	Graduación de requisitos en orden creciente **(ver la tabla a continuación)**

* Las características certificadas de resistencia al fuego se pueden consultar en los correspondientes informes.

4

Definición de las diferentes clases de bisagras:

Posición 8 Clase de bisagra	1 Clase de uso	2 Capacidad de funcionamiento permanente	3 Peso de la puerta de ensayo
1	1 (moderado)	3 (10.000 ciclos)	0 (10 kg)
2	1 (moderado)	3 (10.000 ciclos)	1 (20 kg)
3	1 (moderado)	4 (25.000 ciclos)	1 (20 kg)
4	2 (medio)	7 (200.000 ciclos)	1 (20 kg)
5	1 (moderado)	3 (10.000 ciclos)	2 (40 kg)
6	1 (moderado)	4 (25.000 ciclos)	2 (40 kg)
7	2 (medio)	7 (200.000 ciclos)	2 (40 kg)
8	1 (moderado)	3 (10.000 ciclos)	3 (60 kg)
9	1 (moderado)	4 (25.000 ciclos)	3 (60 kg)
10	2 (medio)	7 (200.000 ciclos)	3 (60 kg)
11	3 (intenso)	7 (200.000 ciclos)	4 (80 kg)
12	4 (muy intenso)	7 (200.000 ciclos)	5 (100 kg)
13	4 (muy intenso)	7 (200.000 ciclos)	6 (120 kg)
14	4 (muy intenso)	7 (200.000 ciclos)	7 (160 kg)

DGH-B-INT 2019, HDE-es, 12/18; Medidas sin compromiso. Nos reservamos el derecho a introducir cambios en la fabricación.

Ejemplo: "Bisagra, para puertas sin galce, tamaño 76 mm" (certificado según EN 1935:2002)



- Clase:

4	7	4	1	1	4	0	11

Posición	Significado
1 Clase de uso	Clase 4: Uso muy intenso
2 Capacidad de funcionamiento permanente	Clase 7: 200.000 ciclos (bisagras para puerta)
3 Peso de la puerta de ensayo	Clase 4: 80 kg
4 Aptitud para aplicar en puertas cortafuegos y cortahumo	Clase 1: Adecuado para aplicación en puertas cortafuegos y cortahumo
5 Seguridad	Clase 1: Para todas las bisagras se exige que cumplan con los requisitos fundamentales de seguridad de uso.
6 Resistencia a la corrosión	Clase 4: Resistencia a la corrosión muy alta
7 Protección: contra apertura forzada	Clase 0: No adecuado para puertas con protección contra apertura forzada
8 Clase de bisagra	Clase 11: Uso muy intenso, 200.000 ciclos, 80 kg

DGH-B-INT 2019, HDE-es, 12/18; Medidas sin compromiso. Nos reservamos el derecho a introducir cambios en la fabricación.

Bisagras para puertas – Clasificación

Las bisagras para puerta de este catálogo están clasificadas en los siguientes grupos:

Bisagras para embutir en taladro
> Piezas de la puerta y del marco para puertas de interior
> Bisagras para taladrar para puertas de interior y exterior
> Bisagras para embutir para puertas de exterior

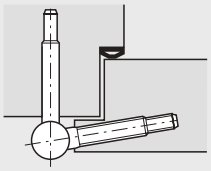
Bisagras para atornillar
> Bisagras para atornillar para puertas de interior y exterior
> Bisagras para taladrar y bisagras para atornillar
> Bisagras con muelle para puertas de interior
> Bisagras para puertas de vaivén para puertas de interior
> Bisagras ocultas
> Bisagras para atornillar para puertas de proyectos

El apartado **Bisagras para taladrar y para embutir** incluye todas las bisagras para puerta que se montan en taladros o fresaduras en la puerta y en el cerco.

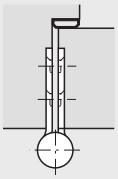
Bajo **Piezas del marco y de la puerta** se agrupan los componentes de las bisagras para puertas cuyas piezas del marco y de la puerta deben combinarse para formar una bisagra completa.
Las piezas del marco y de la puerta con 2 y 3 elementos se pueden combinar para formar bisagras adecuadas para cercos de acero y cercos de madera.

Las bisagras para atornillar no se fijan en el cerco o en la puerta, sino que se atornillan sobre la estructura de la puerta.

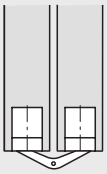
Las bisagras ocultas se montan de tal manera que cuando la puerta está cerrada no se ven desde fuera.



Bisagra para taladrar



Bisagra para atornillar

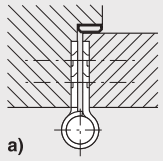


Bisagra oculta

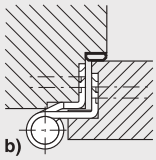
DGH-B-INT 2019, HDE-es, 12/18; Medidas sin compromiso. Nos reservamos el derecho a introducir cambios en la fabricación.

Situación de montaje

La situación de montaje de una puerta incluye el galce de la puerta, el material del cerco, el tipo de cerco así como el sentido de montaje.
La diferencia entre los galces de puerta se muestra en los siguientes gráficos.



a) enrasado



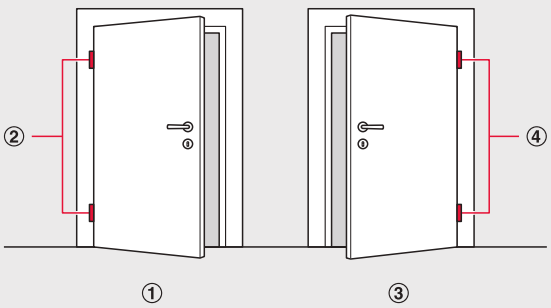
b) con galce

Las puertas giratorias están montadas en un canto longitudinal del cerco. En función del sentido de giro se diferencia entre puertas de izquierda y de derecha. Aquí es determinante en qué lado se encuentra la puerta montada. Al seleccionar una bisagra para puertas se debe tener en cuenta el sentido de giro de la puerta, ya que no todas las bisagras se pueden aplicar a la izquierda y derecha.

Montaje de la puerta – DIN izquierda o DIN derecha

Según el sentido de giro de las puertas se diferencia entre puertas de izquierda y puertas de derecha.
El sentido de la puerta o la denominación del lado se determina según DIN 107 de la siguiente manera:

> Asiento visible de las bisagras a la izquierda = **DIN izquierda**
> Asiento visible de las bisagras a la derecha = **DIN derecha**



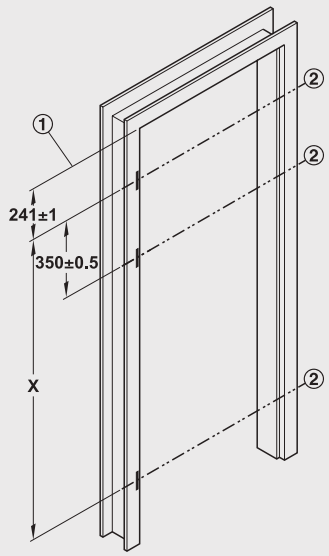
① DIN izquierda
② Bisagras visibles a la izquierda
③ DIN derecha
④ Bisagras visibles a la derecha

Línea de referencia de la bisagra

La línea de referencia de la bisagra es una línea imaginaria trazada en paralelo con el rebaje del cerco superior, cuya distancia hasta el rebaje del cerco determina la posición de altura de la bisagra para puertas. Se representa siempre como una línea con raya y dos puntos. En el dibujo de abajo se representa la línea de referencia de la bisagra según DIN 18101.

La línea de referencia de la bisagra es independiente del tipo y del fabricante de las bisagras. La distancia entre la línea de referencia de la bisagra superior de la puerta y el rebaje del cerco es siempre 241 ±1 mm.
La distancia entre la bisagra inferior de la puerta y la superior depende de la altura de puerta. Con una altura de puerta de 2000 mm por ejemplo, la distancia entre ambas lineas de referencia es de 1435 ±0,5 mm.

Si se monta la puerta con 3 bisagras, la distancia entre la línea de referencia de la bisagra superior con la bisagra central es de 350 ±0,1 mm.



① Canto de referencia del rebaje del cerco
② Línea de referencia de la bisagra

Aberturas en la pared para puertas[a] (medidas orientativas de construcción según DIN 18100) Altura en mm	Distancias de las bisagras entre la línea de referencia de la bisagra superior e inferior Medida X ±0,5 mm
1625	1060
1750	1185
1875	1310
2000	1435
2125	1435
2250	1685
2375	1810
2500	1935
2625	2060
2750	2185

DGH-B-INT 2019, HDE-es, 12/18; Medidas sin compromiso. Nos reservamos el derecho a introducir cambios en la fabricación.

Peso máximo de la puerta

El peso máximo admitido para la puerta se refiere normalmente a una puerta (1 x 2 m) montada con dos bisagras (en algunos casos con tres bisagras).

Si la puerta es más ancha de 100 cm, entonces se debe aplicar la siguiente fórmula para el **calcular el incremento** de las dimensiones de la puerta (peso de la puerta):

Cálculo:
a) Altura de la puerta dividida entre el ancho de la puerta = X
b) Factor 2 menos X = Incremento del peso de la puerta en %

Cálculo de ejemplo:
Altura de puerta 2000 mm
Ancho de puerta 1100 mm
a) 2000/1100 mm = 1,82
b) 2 – 1,82 = 0,1
= Incremento del peso de la puerta en un 18 %.

Al seleccionar un tipo de bisagra, se debe tener en cuenta que en la práctica la carga real que se aplica a las bisagras puede ser mucho mayor que el peso de la puerta debido a los siguientes factores:

> Lugar de aplicación (por ejemplo edificio residencial, edificio público)
> Material de la puerta y del cerco
> Frecuencia de apertura de la puerta
> Dimensiones de la puerta (ancho adicional)
> Sentido de apertura de la puerta (por ejemplo puertas que abren hacia fuera)
> Posición y montaje de las bisagras en la puerta
> topes de puerta
> Cierrapuertas

Por esta razón, y sobre todo para edificios públicos, cuando se seleccionan las bisagras es aconsejable tener siempre prevista una alternativa.

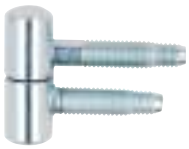
Protección anticorrosión

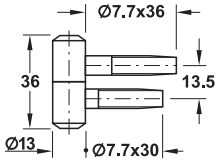
Las bisagras para puerta de este catálogo están disponibles con diferentes acabados. Las únicas que ofrecen protección permanente contra la corrosión son las bisagras galvanizadas recubiertas de polvo sinterizado, que se galvanizan antes de recubrirlas de polvo sinterizado.

Sin embargo, en lugares con humedad y la protección contra la corrosión de estas bisagras tampoco es suficiente.
La resistencia a la corrosión está certificada mediante ensayos según la norma EN 1670.

DGH-B-INT 2019, HDE-es, 12/18; Medidas sin compromiso. Nos reservamos el derecho a introducir cambios en la fabricación.

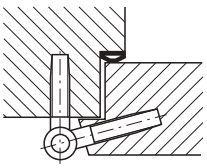
FI 1 Bisagra para embutir en taladro





> Campo de aplicación: Para cercos de madera, para puertas de interior de madera con rebaje/galce
> Peso de la puerta: ≤40 kg
> Diámetro del nudillo: 13 mm
> Fijación: Aplicable para DIN izquierda y DIN derecha
> Norma: Certificación según EN 1935:2002
> Clase: 2 7 2 | 0 1 2 | 0 7

Montaje

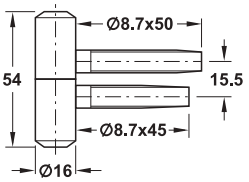


Material	Acabado	Nº de ref.
Acero	Zincado plata	922.24.090

Empaque: 10 piezas

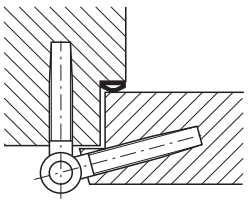
FI 2 Bisagra para embutir en taladro





> Campo de aplicación: Para cercos de madera, para puertas de interior de madera con rebaje/galce
> Peso de la puerta: ≤100 kg
> Diámetro del nudillo: 16 mm
> Fijación: Aplicable para DIN izquierda y DIN derecha
> Norma: Certificación según EN 1935:2002
> Clase: 4 7 5 | 0 1 2 | 0 12

Montaje



Material	Acabado	Nº de ref.
Acero	Zincado plata	922.24.190

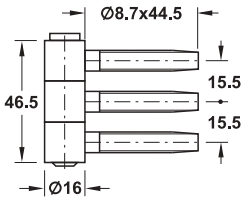
Empaque: 10 piezas

Casquillos decorativos ►AH 4.16

DGH-B-INT 2019, HDE-es, 12/18; Medidas sin compromiso. Nos reservamos el derecho a introducir cambios en la fabricación.

FI 3 Bisagra para embutir en taladro

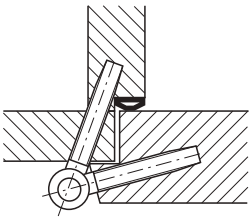




> Campo de aplicación: Para cercos de madera, para puertas de interior de madera con rebaje/galce
> Peso de la puerta: ≤80 kg
> Diámetro del nudillo: 16 mm
> Diámetro espigas: 8 mm
> Fijación: Aplicable para DIN izquierda y DIN derecha
> Norma: Certificación según EN 1935:2002
> Clase:

4	7	4	0	1	2	0	11

Montaje

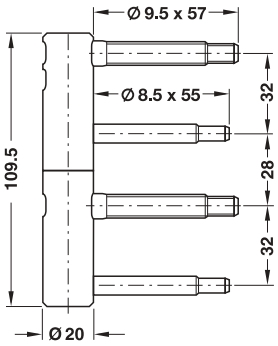


Material	Acabado	Nº de ref.
Acero	Zincado plata	922.24.290

Empaque: 100 piezas

FI 5 Bisagra para embutir en taladro Startec

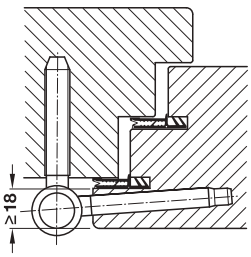




> Campo de aplicación: Para cercos de madera, para puertas de calle de madera con rebaje/galce
> Peso de la puerta: ≤120 kg
> Diámetro del nudillo: 20 mm
> Grosor del resalte: ≥18 mm
> Rodamiento: Técnica de cojinetes de fricción libres de mantenimiento
> Seguro: opcional con seguro en el pernio para puertas que abren hacia el exterior o sin seguro
> Posibilidad de ajuste: Ajustable sin escalonamiento tridimensional: altura +4 mm, lateral y apriete +3 / –2 mm
> Fijación: Aplicable para DIN izquierda y DIN derecha
> Norma: Certificación según EN 1935:2002
> Clase:

4	7	6	0	1	2	1	13

Montaje



Material	Acabado	con seguro en el pernio	sin seguro en el pernio
Acero	Zincado plata	922.24.590	922.24.490

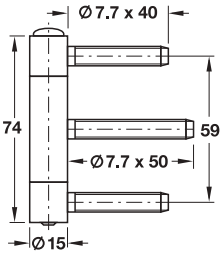
Empaque: 12 piezas

Casquillos decorativos ►AH 4.16

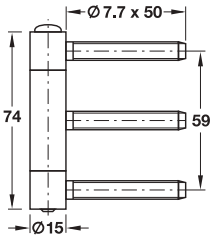
DGH-B-INT 2019, HDE-es, 12/18; Medidas sin compromiso. Nos reservamos el derecho a introducir cambios en la fabricación.

Herkula 315 GL-RA, Herkula 315 GL-FR





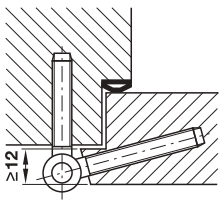
Herkula 315 GL-RA
para marco de ventana



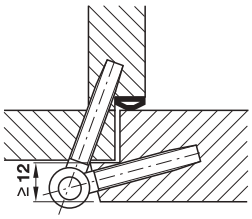
Herkula 315 GL-FR
para cercos revestidos

- > Campo de aplicación: Para cercos de madera, Para puertas de interior con galce de madera
- > Modelo: Opcional con marco de ventana o cerco revestido
- > Peso de la puerta: ≤55 kg
- > Diámetro del nudillo: 15 mm
- > Broca-Diámetro: 1. nivel 6,3 mm, 2. nivel 7,2 mm
- > Grosor del resalte: ≥12 mm
- > Rodamiento: Técnica de cojinetes de fricción libres de mantenimiento
- > Fijación: Aplicable para DIN izquierda y DIN derecha
- > **Adecuado para puertas con pequeña medida del solape**

Montaje



Herkula 315 GL-RA



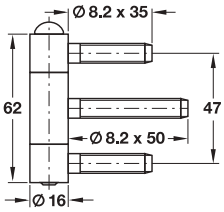
Herkula 315 GL-FR

Material	Acabado	Nº de ref.
Herkula 315 GL-RA para marco de ventana		
Acero	Niquelado	922.40.170
	Galvanizado plata	922.40.190
Herkula 315 GL-FR para cercos revestidos		
Acero	Niquelado	922.40.070
	Galvanizado plata	922.40.090

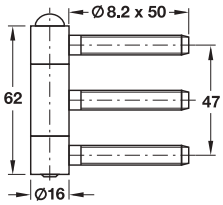
Empaque: 1 o 20 piezas

Herkula 316 GL-RA, Herkula 316 GL-FR





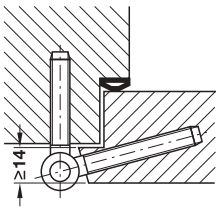
Herkula 316 GL-RA
para marco de ventana



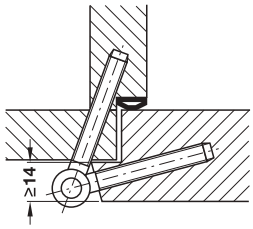
Herkula 316 FR
para puertas revestidas

- > Campo de aplicación: Para cercos de madera, Para puertas de interior con galce de madera
- > Modelo: Opcional con marco de ventana o cerco revestido
- > Peso de la puerta: ≤60 kg
- > Diámetro del nudillo: 16 mm
- > Broca-Diámetro: 1. nivel 6,7 mm, 2. nivel 7,7 mm
- > Grosor del resalte: ≥14 mm
- > Rodamiento: Técnica de cojinetes de fricción libres de mantenimiento
- > Fijación: Aplicable para DIN izquierda y DIN derecha

Montaje



Herkula 316 GL-RA



Herkula 316 GL-FR

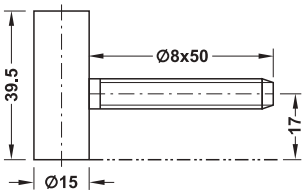
Material	Acabado	Nº de ref.
Herkula 316 GL-RA para marco de ventana		
Acero inoxidable	Mate	922.40.303
Acero	Niquelado	922.40.370
	Galvanizado plata	922.40.390
Herkula 316 GL-FR para cercos revestidos		
Acero inoxidable	Mate	922.40.203
Acero	Niquelado	922.40.270

Empaque: 2 piezas

DGH-B-INT 2019, HDE-es, 12/18; Medidas sin compromiso. Nos reservamos el derecho a introducir cambios en la fabricación.

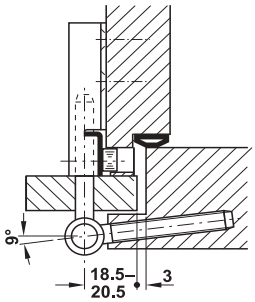
Pieza para la puerta



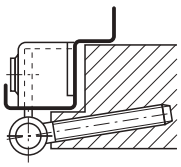


- > Campo de aplicación: Para puertas de interior con galce de madera
- > Peso de la puerta: ≤40 kg
- > Diámetro del nudillo: 15 mm
- > Montaje: Adecuado para pieza para embutir en taladro y enroscador automático
- > Broca-Diámetro: 6,8 mm
- > Fijación: Aplicable para DIN izquierda y DIN derecha

Montaje



Con pieza del marco en cercos revestidos

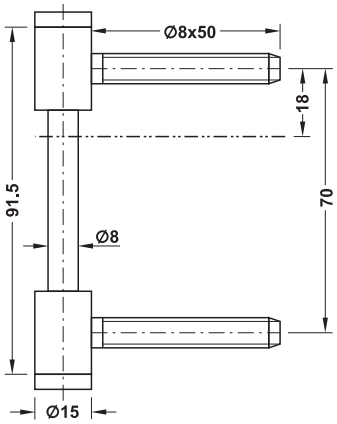


Con pieza del marco en cercos de acero

Material	Acabado	Empaque	Nº de ref.
Acero inoxidable	Mate	1 ó 50	922.32.003
Acero	Niquelado	10 o 50	922.32.071

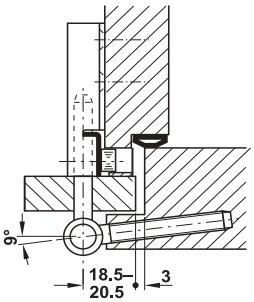
Pieza para la puerta



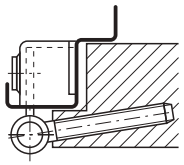


- > Campo de aplicación: Para puertas de interior con galce de madera
- > Peso de la puerta: ≤70 kg
- > Diámetro del nudillo: 15 mm
- > Broca-Diámetro: 6,8 mm
- > Rodamiento: Técnica de cojinetes de fricción libres de mantenimiento
- > Fijación: Aplicable para DIN izquierda y DIN derecha

Montaje



Con pieza del marco en cercos revestidos



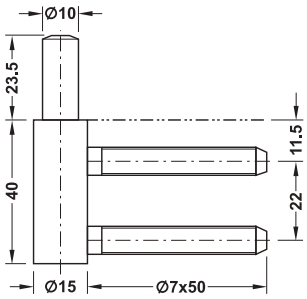
Con pieza del marco en cercos de acero

Material	Acabado	Empaque	Nº de ref.
Acero inoxidable	Mate	1 o 50	922.32.503
Acero	Niquelado	1 o 50	922.32.571

DGH-B-INT 2019, HDE-es, 12/18; Medidas sin compromiso. Nos reservamos el derecho a introducir cambios en la fabricación.

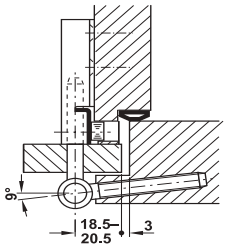
Pieza del marco





- > Campo de aplicación: Para cercos de madera, para puertas de interior sin galce y con galce
- > Peso de la puerta: ≤40 kg
- > Diámetro del cilindro: 15 mm
- > Diámetro de la broca: 7,2 mm
- > Rodamiento: Técnica de cojinetes de fricción libres de mantenimiento
- > Fijación: Aplicable para DIN izquierda y DIN derecha
- > Para aplicar con elemento receptor

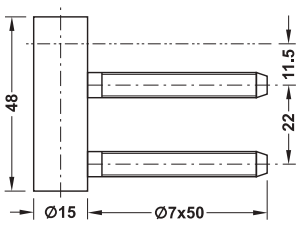
Montaje



Material	Acabado	Empaque	Nº de ref.
Acero inoxidable	Mate	1 o 50	922.32.203
Acero	Niquelado	1 o 50	922.32.271

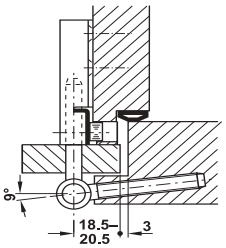
Pieza del marco





- > Campo de aplicación: Para cercos de madera, para puertas de interior sin galce y con galce
- > Peso de la puerta: ≤70 kg
- > Diámetro del cilindro: 15 mm
- > Diámetro de la broca: 7,2 mm
- > Rodamiento: Técnica de cojinetes de fricción libres de mantenimiento
- > Fijación: Aplicable para DIN izquierda y DIN derecha
- > Para aplicar con elemento receptor

Montaje



Material	Acabado	Empaque	Nº de ref.
Acero inoxidable	Mate	1 o 50	922.32.403
Acero	Niquelado	1 o 50	922.32.471

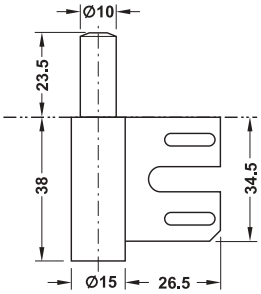
CAD

4

DGH-B-INT 2019, HDE-es, 12/18; Medidas sin compromiso. Nos reservamos el derecho a introducir cambios en la fabricación.

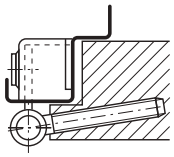
Pieza del marco





- > Campo de aplicación: Para cercos de acero con caja para soldar, Para puertas de interior sin galce y con galce
- > Peso de la puerta: ≤40 kg
- > Diámetro del cilindro: 15 mm
- > Fijación: Aplicable para DIN izquierda y DIN derecha

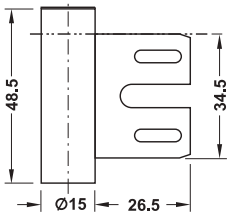
Montaje



Material	Acabado	Empaque	Nº de ref.
Acero inoxidable	Mate	1 o 50	922.32.603
Acero	Niquelado	1 o 50	922.32.671

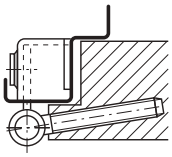
Pieza del marco





- > Campo de aplicación: Para cercos de acero con caja para soldar, Para puertas de interior sin galce y con galce
- > Peso de la puerta: ≤70 kg
- > Diámetro del cilindro: 15 mm
- > Rodamiento: Técnica de cojinetes de fricción libres de mantenimiento
- > Fijación: Aplicable para DIN izquierda y DIN derecha

Montaje

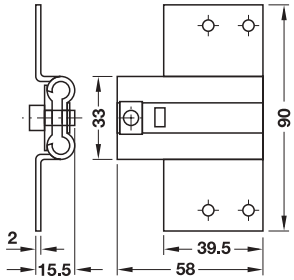


Material	Acabado	Empaque	Nº de ref.
Acero inoxidable	Mate	1 o 50	922.32.703
Acero	Niquelado	1 o 50	922.32.771

DGH-B-INT 2019, HDE-es, 12/18; Medidas sin compromiso. Nos reservamos el derecho a introducir cambios en la fabricación.

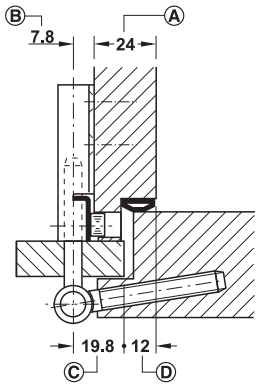
Serie VARIANT V 3610 caja para atornillar





> Campo de aplicación: Para cercos revestidos de madera
> Material: Acero
> Acabado: Galvanizado
> Fijación: Aplicable para DIN izquierda y DIN derecha

Montaje
Ejemplo



Ⓐ Grosor del revestimiento
Ⓑ Altura de construcción
Ⓒ Medida X
Ⓓ Ancho del galce

> Medida X = rebaje del cerco hasta el centro de taladro
> Altura de construcción = medida X + ancho del galce – grosor de revestimiento
> La medida X debe estar entre 18,5 y 20,5 mm.

Indicación
Con la aplicación de la plantilla para taladrar de plástico VARIANT y la plantilla para taladrar en galce VARIANT taladrar las espigas con 7,2 mm.

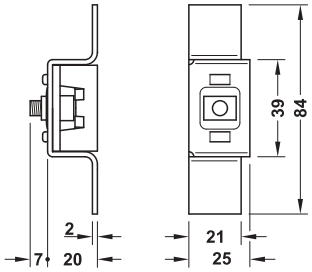
Modelo	Altura de construcción mm	Nº de ref.
V 3611	5,8	922.08.090
V 3612	7,8	922.08.190
V 3613	8,8	922.08.290
V 3614	9,8	922.08.390

Empaque: 1 o 20 piezas

Nota de pedido
Los siguientes artículos están disponible a petición:
Ayudas para montaje plantilla para taladrar VARIANT caja metálica, plantilla para taladrar en galce.

Elemento receptor caja para soldar 686





> Campo de aplicación: Para cercos de acero, Para cercos sin galce y con galce
> Acabado: Galvanizado
> Fijación: Aplicable para DIN izquierda y DIN derecha
> Modelo: Bisagra ajustable sin escalonamiento, Bisagra sustituible posteriormente

Material	Nº de ref.
Acero	922.39.040

Empaque: 1 o 40 piezas

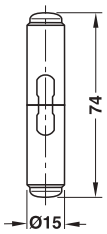
CAD

4

DGH-B-INT 2019, HDE-es, 12/18; Medidas sin compromiso. Nos reservamos el derecho a introducir cambios en la fabricación.

Casquillos decorativos para bisagras de taladrar de 2 piezas





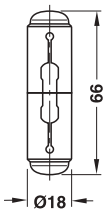
> Campo de aplicación: Para bisagra para taladrar de 2 piezas Fl 1

Material	Acabado	Nº de ref.
Plástico	Niquelado mate	922.24.906
	Cromado pulido	922.24.902
	Latonado pulido	922.24.908

Empaque: 20 Juegos

Fl 1 ►AH 4.9





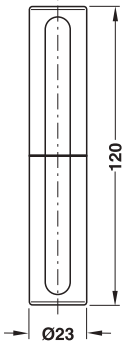
> Campo de aplicación: Para bisagra para taladrar de 2 piezas Fl 2

Material	Acabado	Nº de ref.
Plástico	Niquelado mate	922.24.916
	Cromado pulido	922.24.912
	Latonado pulido	922.24.918
	RAL 9016 blanco tráfico	922.24.917

Empaque: 20 Juegos

Fl 2 ►AH 4.9





> Campo de aplicación: Para bisagra para taladrar de 2 piezas Fl 5

Material	Acabado	Nº de ref.
Plástico	Niquelado mate	922.24.936
	Cromado pulido	922.24.932
	Latonado pulido	922.24.938
	RAL 9016 blanco tráfico	922.24.937

Empaque: 20 Juegos

Bisagra para embutir en taladro Startec Fl 5, Para puertas de exterior con galce hasta 120 kg ►AH 4.10

GAEB CAD

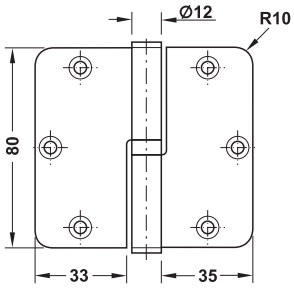
4

DGH-B-INT 2019, HDE-es, 12/18; Medidas sin compromiso. Nos reservamos el derecho a introducir cambios en la fabricación.

Bisagra para atornillar, Tamaño 80 mm
Para puertas sin rebaje/galce

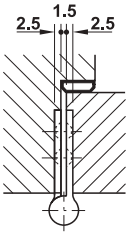


DIN izquierda



- > Campo de aplicación: Para cercos de madera o de metal, Para puertas de interior sin galce de madera o metal
- > Peso de la puerta: ≤48 kg con 3 bisagras de puerta
- > Diámetro del cilindro: 12 mm
- > Grosor del ala: 2,5 mm
- > Rodamiento: Con pernio fijo y anillo intermedio con rodamiento de bolas

Montaje



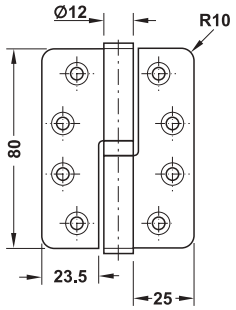
Material	Acabado	DIN izquierda	DIN derecha
Acero inox.	Mate	926.20.303	926.20.203

Nota de pedido
Tornillos de fijación para cercos y puertas de madera incluidos en el volumen de suministro.

Bisagra para atornillar, Tamaño 80 mm
Para puertas sin rebaje/galce

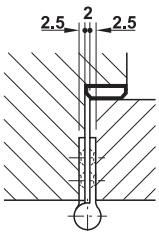


DIN izquierda



- > Campo de aplicación: Para cercos de madera o de metal, Para puertas de interior sin galce de madera o metal
- > Peso de la puerta: ≤40 kg con 3 bisagras de puerta
- > Diámetro del cilindro: 12 mm
- > Grosor del ala: 2,5 mm
- > Rodamiento: Con pernio fijo y anillo intermedio con rodamiento de bolas

Montaje



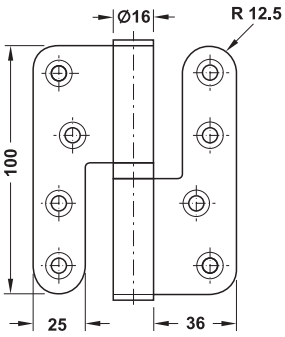
Material	Acabado	DIN izquierda	DIN derecha
Acero inox.	Mate	926.20.503	926.20.403

Nota de pedido
Tornillos de fijación para cercos y puertas de madera incluidos en el volumen de suministro.

DGH-B-INT 2019, HDE-es, 12/18; Medidas sin compromiso. Nos reservamos el derecho a introducir cambios en la fabricación.

Bisagra para atornillar, Tamaño 100 mm
Para puertas sin rebaje/galce

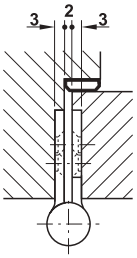




DIN izquierda

> Campo de aplicación: Para cercos de madera o de metal, Para puertas de interior sin galce de madera o metal
> Peso de la puerta: ≤68 kg con 3 bisagras de puerta
> Diámetro del cilindro: 16 mm
> Grosor del ala: 3 mm
> Rodamiento: Con pernio fijo y anillo intermedio con rodamiento de bolas

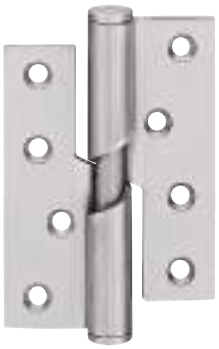
Montaje

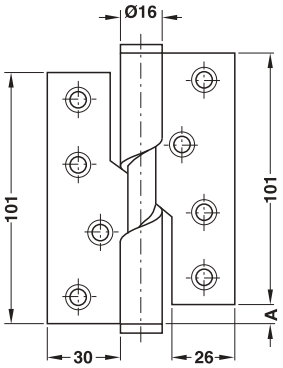


Material	Acabado	DIN izquierda	DIN derecha
Acero inox.	Mate	926.20.103	926.20.003
Latón	Pulido	926.20.180	926.20.080

Nota de pedido
Tornillos de fijación para cercos y puertas de madera incluidos en el volumen de suministro.

Bisagra para atornillar, Tamaño 101 mm
Ascendente/descendente para puertas sin galce

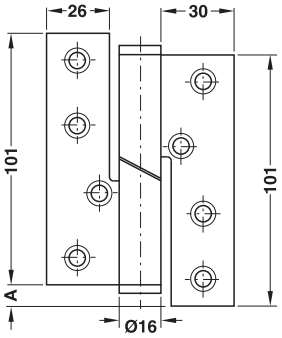




Ascendente DIN derecha

A = 9 mm con 180° ángulo de apertura



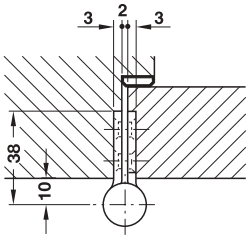


Descendente DIN derecha

A = 9 mm con 180° ángulo de apertura

> Campo de aplicación: Para cercos de madera o de metal, Para puertas de interior sin galce de madera o metal
> Peso de la puerta: ≤40 kg
> Diámetro del cilindro: 16 mm
> Diámetro espigas: 10 mm
> Grosor del ala: 3 mm
> Rodamiento: Con pernio fijo

Montaje



Material	Acabado	Modelo	DIN izquierda	DIN derecha
Acero inox.	Mate	Ascendente	926.26.003	926.26.103
		Descendente	926.26.203	926.26.303

Empaque: 2 piezas

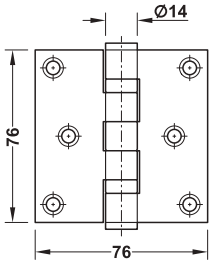
Nota de pedido
Tornillos de fijación para cercos y puertas de madera incluidos en el volumen de suministro.

DGH-B-INT 2019, HDE-es, 12/18; Medidas sin compromiso. Nos reservamos el derecho a introducir cambios en la fabricación.

Bisagra para atornillar DHB 1212, Tamaño 76 mm

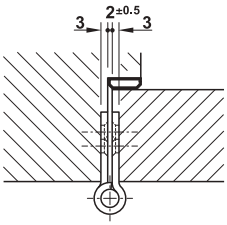
para puertas sin galce





> Campo de aplicación:	Para cercos de madera o de metal, Para puertas de interior sin galce de madera o metal
> Peso de la puerta:	80 kg
> Diámetro del cilindro:	14 mm
> Grosor del ala:	3 mm
> Forma alas:	Recta
> Rodamiento:	Con espiga fija, Rodillo con dos rodamientos de bolas
> Fijación:	Aplicable para DIN izquierda y DIN derecha
> Norma:	Certificado según EN 1935:2002
> Clase:	4 7 4 1 1 4 0 11

Montaje



Material	Acabado/color	Nº de ref.
Acero inoxidable	Mate	926.98.000
	Pulido	926.98.001
	Bruñido	926.98.009
	Latonado pulido, recubierto de PVD	926.98.008
	Negro mate, recubierto de PVD	926.98.003

Empaque: 1 o 10 piezas

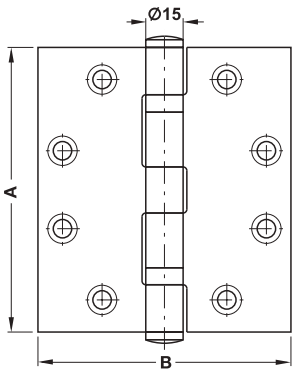
Nota de pedido

Tornillos de fijación para cercos y puertas de madera incluidos en el volumen de suministro.
Tornillos de fijación para cercos y puertas de metal 020.00.136, por favor pedir por separado.

Bisagra para atornillar, Tamaño 102 mm

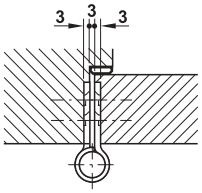
Para puertas sin rebaje/galce





> Campo de aplicación:	Para cercos de madera o de metal, Para puertas sin galce de madera o metal
> Material:	Acero inoxidable
> Diámetro del cilindro:	15 mm
> Grosor del ala:	3 mm
> Forma alas:	Recta
> Rodamiento:	Con perno suelto, Rodillo con dos rodamientos de bolas
> Fijación:	Aplicable para DIN izquierda y DIN derecha

Montaje



Acabado	Medida A	Medida B	Peso de la puerta kg	Nº de ref.
Mate	4"/102 mm	3"/76 mm	Con 3 bisagras ≤58 kg	926.29.603
		3,5"/89 mm	Con 3 bisagras ≤61 kg	926.29.703

Empaque: 1 o 2 piezas

Nota de pedido

Tornillos de fijación para cercos y puertas de madera incluidos en el volumen de suministro.

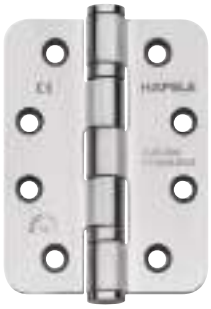
CAD

4

DGH-B-INT 2019, HDE-es, 12/18; Medidas sin compromiso. Nos reservamos el derecho a introducir cambios en la fabricación.

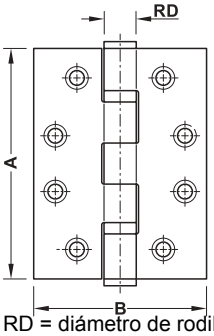
Bisagra para atornillar
para puertas sin galce

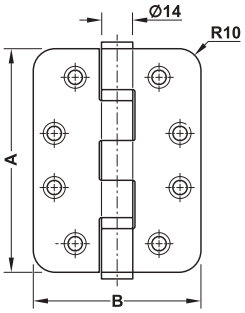




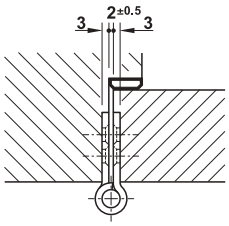
- > Campo de aplicación: Para cercos de madera, Para puertas de interior sin galce
- > Material: Acero inoxidable
- > Peso de la puerta: 120 kg
- > Rodamiento: Con espiga fija, Rodillo con dos rodamientos de bolas
- > Fijación: Aplicable para DIN izquierda y DIN derecha
- > Norma: Certificado según EN 1935:2002
- > Clase:

4	7	6	1	1	4	0	13





Montaje



RD = diámetro de rodillos

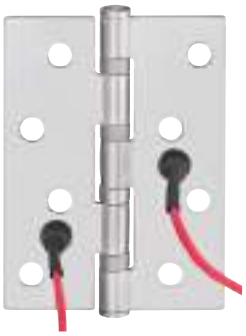
Diámetro del cilindro mm	Grosor del ala mm	Medida A	Medida B	Modelo	Material	Mate	Pulido	Bruñido	Latonado pulido, recubierto de PVD	Negro mate, recubierto de PVD
Forma alas recta										
12	2,5	4"/ 102 mm	3"/ 76 mm	DHB 2122	Acero inoxidable, Calidad 201	926.98.010	926.98.011	926.98.019	926.98.018	926.98.013
				DHB 2222	Acero inoxidable, Calidad 304	926.98.020	926.98.021	926.98.029	926.98.028	926.98.023
14	3	4"/ 102 mm	3"/ 76 mm	DHB 3122	Acero inoxidable, Calidad 201	926.98.030	926.98.031	926.98.039	926.98.038	926.98.033
				DHB 3222	Acero inoxidable, Calidad 304	926.98.040	926.98.041	926.98.049	926.98.048	926.98.043
				DHB 3322	Acero inoxidable, Calidad 316	926.98.060	926.98.061	926.98.069	926.98.068	926.98.063
			3,5"/ 89 mm	DHB 5222	Acero inoxidable, Calidad 304	926.98.100	926.98.101	926.98.109	926.98.108	926.98.103
			4"/ 102 mm	DHB 4122	Acero inoxidable, Calidad 201	926.98.070	926.98.071	926.98.079	926.98.078	926.98.073
				DHB 4222	Acero inoxidable, Calidad 304	926.98.090	926.98.091	926.98.099	926.98.098	926.98.093
		4,5"/ 114 mm	4"/ 102 mm	DHB 6222	Acero inoxidable, Calidad 304	926.98.110	926.98.111	926.98.119	926.98.118	926.98.113
		5"/ 127 mm	3,5"/ 89 mm	DHB 8222	Acero inoxidable, Calidad 304	926.98.130	926.98.131	926.98.139	926.98.138	926.98.133
			4"/ 102 mm	DHB 9222	Acero inoxidable, Calidad 304	926.98.140	926.98.141	926.98.149	926.98.148	926.98.143
15	3,5	4,5"/ 114 mm	4"/ 102 mm	DHB 7222	Acero inoxidable, Calidad 304	926.98.120	926.98.121	926.98.129	926.98.128	926.98.123
Forma alas redondeada										
14	3	4"/ 102 mm	3"/ 76 mm	DHB 3221	Acero inoxidable, Calidad 304	926.98.050	926.98.051	926.98.059	926.98.058	926.98.053
			4"/ 102 mm	DHB 4121	Acero inoxidable, Calidad 201	926.98.080	926.98.081	926.98.089	926.98.088	926.98.083

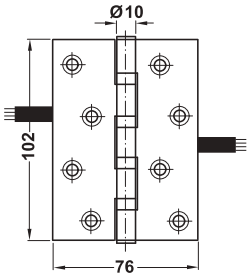
Empaque: 1 o 10 piezas

Nota de pedido
Tornillos de fijación para cercos y puertas de madera incluidos en el volumen de suministro.
Tornillos de fijación para cercos y puertas de metal 020.00.136, por favor pedir por separado.

DGH-B-INT 2019, HDE-es, 12/18; Medidas sin compromiso. Nos reservamos el derecho a introducir cambios en la fabricación.

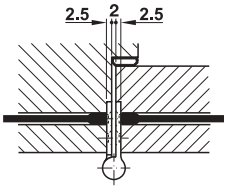
Bisagra para atornillar
Estrecha, electrificada





> Campo de aplicación:	Para la transmisión de la corriente (24 V) desde el marco hasta la puerta, Solo como bisagra central para usar, con un par de bisagras compatibles en el exterior
> Material:	Acero inoxidable
> Diámetro del cilindro:	10 mm
> Grosor del ala:	2,5 mm
> Forma alas:	recta
> Grosor de puerta:	≥35 mm
> Modelo:	Con cable de 4 conductores

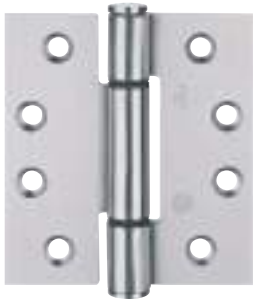
Montaje

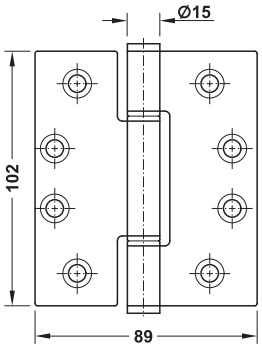


Material	Acabado	Fijación	Nº de ref.
Acero inoxidable	Mate	DIN izquierda	921.09.111
		DIN derecha	921.09.110

Nota de pedido
Tornillos de fijación para cercos y puertas de madera incluidos en el volumen de suministro.

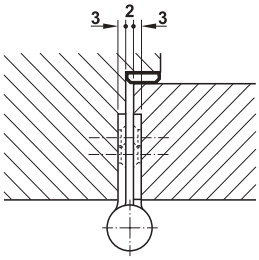
Bisagra para atornillar, Tamaño 102 mm
Bisagra para carga pesada para puertas sin galce hasta 160 kg





> Campo de aplicación:	Para cercos de madera o de metal, Para puertas sin galce de madera o metal (calidad de acero inox. AISI 316)
> Peso de la puerta:	≤160 kg
> Diámetro del cilindro:	15 mm
> Grosor del ala:	3 mm
> Rodamiento:	Cojinete de fricción libre de mantenimiento
> Fijación:	Aplicable para DIN izquierda y DIN derecha
> Norma:	Certificación según EN 1935:2002
> Clase:	4 | 7 | 7 | 1 | 1 | 4 | 1 | 14

Montaje



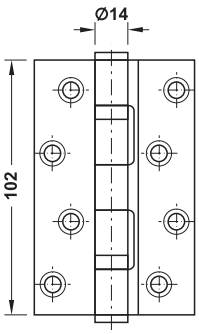
Material	Acabado	Nº de ref.
Acero inox.	Mate	926.94.703

Nota de pedido
Por demanda también suministrable con esquinas redondeadas (radio 10 mm).

DGH-B-INT 2019, HDE-es, 12/18; Medidas sin compromiso. Nos reservamos el derecho a introducir cambios en la fabricación.

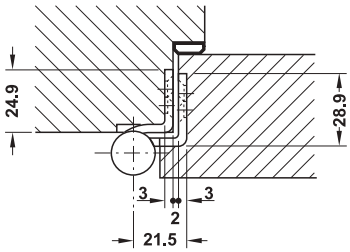
Bisagra para atornillar, Tamaño 102 mm
Para puertas con rebaje/galce





- > Campo de aplicación: Para cercos de madera o de metal, Para puertas de interior sin galce de madera o metal
- > Peso de la puerta: ≤58 kg con 3 bisagras de puerta
- > Diámetro del cilindro: 14 mm
- > Grosor del ala: 3 mm
- > Rodamiento: Con espiga fija, Rodillo con dos rodamientos de bolas
- > Fijación: Aplicable para DIN izquierda y DIN derecha

Montaje

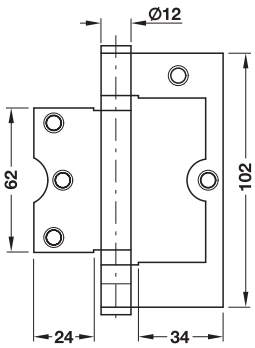


Material	Acabado	Nº de ref.
Acero inox.	Mate	926.25.803
Latón	Pulido	926.25.880

Nota de pedido
Tornillos de fijación para cercos y puertas de madera incluidos en el volumen de suministro.

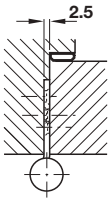
Bisagra para atornillar, Tamaño 102 mm
Para montaje enrasado





- > Campo de aplicación: Para cercos de madera o de metal, Para puertas de interior sin galce de madera o metal, Para montaje enrasado
- > Peso de la puerta: ≤60 kg
- > Diámetro del cilindro: 12 mm
- > Grosor del ala: 2,5 mm
- > Rodamiento: Rodillo con 2 rodamientos de bolas
- > Altura de fresado: 102 mm
- > Profundidad de fresado: 2,65 mm
- > Fijación: Aplicable para DIN izquierda y DIN derecha

Montaje



Material	Acabado	Nº de ref.
Acero inoxidable 304	Mate	926.22.103
Acero inoxidable 201	Mate	926.22.127

Nota de pedido
Tornillos de fijación para cercos y puertas de madera incluidos en el volumen de suministro.

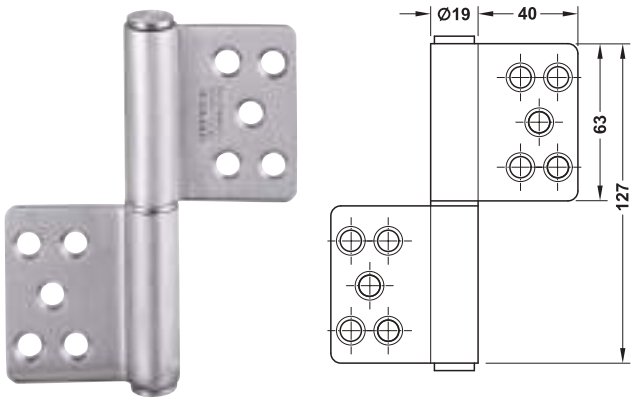
GAEB CAD

4

DGH-B-INT 2019, HDE-es, 12/18; Medidas sin compromiso. Nos reservamos el derecho a introducir cambios en la fabricación.

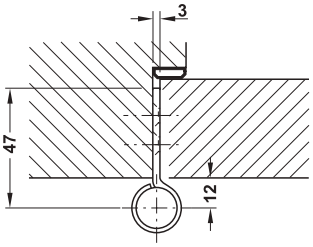
Bisagra para atornillar – Startec, Tamaño 127 mm

para puertas sin galce



> Campo de aplicación:	Para cercos de madera o de metal, Para puertas de interior sin galce de madera o metal
> Peso de la puerta:	≤80 kg con 3 bisagras de puerta
> Diámetro del cilindro:	14 mm
> Grosor del ala:	3 mm
> Rodamiento:	Con espiga fija y anillo intermedio
> Fijación:	Aplicable para DIN izquierda y DIN derecha
> Altura de fresado:	127 mm

Montaje

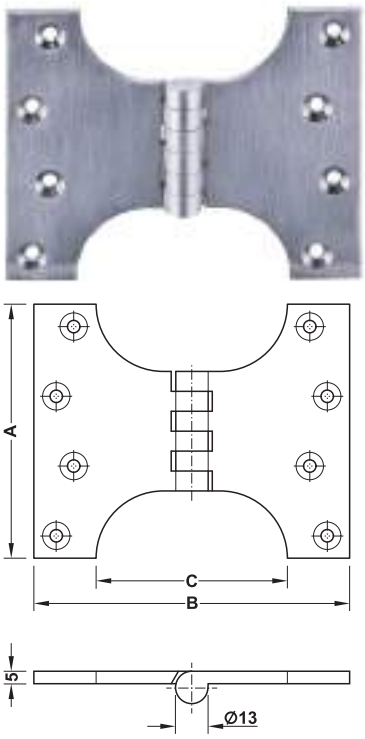


Material	Acabado	Nº de ref.
Acero inoxidable	Mate	926.13.903

Nota de pedido

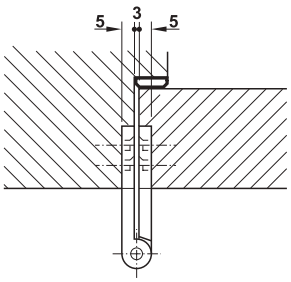
Tornillos de fijación para cercos y puertas de madera incluidos en el volumen de suministro.

Bisagra para atornillar



> Campo de aplicación:	Para cercos de madera o de metal, Para puertas de interior de madera o metal, Para cargas ligeras, No para puertas muy anchas
> Material:	Latón
> Diámetro del cilindro:	13 mm
> Grosor del ala:	5 mm
> Rodamiento:	Con espiga fija
> Fijación:	Aplicable para DIN izquierda y DIN derecha

Montaje

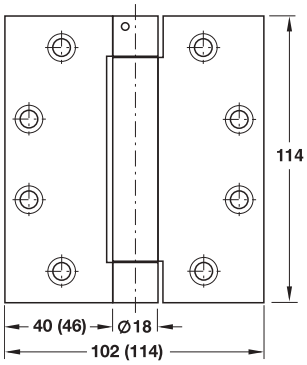


Medida A mm	Medida B mm	Medida C mm	Acabado	Nº de ref.
102	127	76	Pulido	921.08.590
			Cromado, satinado	921.08.594
102	152	102	Pulido	921.08.610
			Cromado, satinado	921.08.614

DGH-B-INT 2019, HDE-es, 12/18; Medidas sin compromiso. Nos reservamos el derecho a introducir cambios en la fabricación.

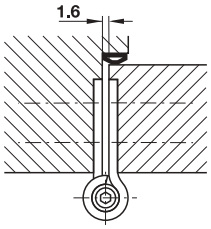
Bisagra con muelle

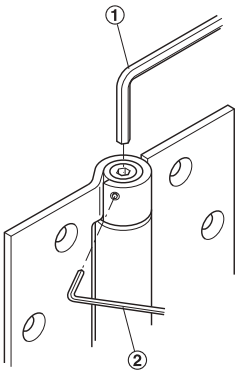




>	Campo de aplicación:	Para cercos de madera ó de acero, para puertas de interior de madera ó de acero sin rebaje/galce
>	Modelo:	Ancho de la solapa opcional de 40 ó 46 mm
>	Peso de la puerta:	≤60 kg con 3 bisagras de puerta
>	Diámetro del nudillo:	18 mm
>	Grosor del ala:	3,4 mm
>	Posibilidad de ajuste:	Fuerza del muelle ajustable y fijable
>	Rodamiento:	Técnica de cojinetes de fricción libre de mantenimiento
>	Fijación:	Aplicable para DIN izquierda y DIN derecha
>	Norma:	Se corresponde con ANSI A117.1, Listado UL

Montaje





① Ajustar la fuerza del muelle
② Fijar la fuerza del muelle ajustada

Destensar:
> Aflojar el tornillo de retención situado en el lateral del rodillo de la bisagra
> Presionar el tornillo de cabeza Allen, emplazado en el rodillo de la bisagra, fuertemente hacia abajo y al mismo tiempo girar en contra de las agujas del reloj. Repetir este paso hasta que la bisagra se encuentre completamente destensada. Después montar las bisagras.

Tensar:
> Girar el tornillo de cabeza Allen, emplazado en el interior del rodillo de la bisagra, en sentido de las agujas del reloj y ajustar la fuerza del grosor del muelle deseada de forma uniforme en todas las bisagras
> Apretar de nuevo el tornillo de retención

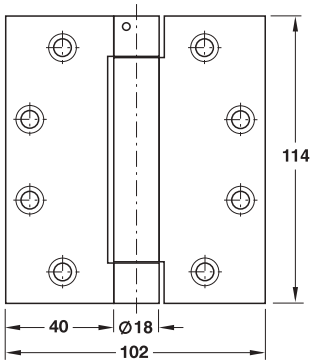
Ancho de la solapa mm	Material	Acabado	Nº de ref.
40	Acero	Cromado mate	926.10.041
	Acero	Latonado y pulido	926.10.080
46	Acero	Cromado mate	926.10.141

Nota de pedido
Tornillos de fijación para cercos y puertas de madera incluidos en el volumen de suministro.

DGH-B-INT 2019, HDE-es, 12/18; Medidas sin compromiso. Nos reservamos el derecho a introducir cambios en la fabricación.

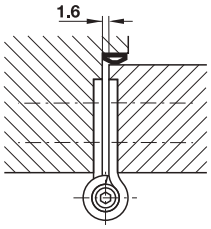
Bisagra con muelle

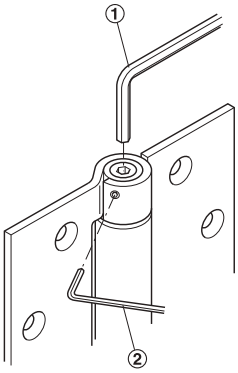




> Campo de aplicación:	Para cercos de madera ó de acero, para puertas de interior de madera ó de acero sin rebaje/galce
> Peso de la puerta:	≤60 kg con 3 bisagras de puerta
> Diámetro del nudillo:	18 mm
> Grosor del ala:	3,4 mm
> Posibilidad de ajuste:	Fuerza del muelle ajustable y fijable
> Rodamiento:	Técnica de cojinetes de fricción libres de mantenimiento
> Fijación:	Aplicable para DIN izquierda y DIN derecha

Montaje





① Ajustar la fuerza del muelle ② Fijar la fuerza del muelle ajustada

Destensar:
> Aflojar el tornillo de retención situado en el lateral del rodillo de la bisagra
> Presionar el tornillo de cabeza Allen, emplazado en el rodillo de la bisagra, fuertemente hacia abajo y al mismo tiempo girar en contra de las agujas del reloj. Repetir este paso hasta que la bisagra se encuentre completamente destensada. Después montar las bisagras.

Tensar:
> Girar el tornillo de cabeza Allen, emplazado en el interior del rodillo de la bisagra, en sentido de las agujas del reloj y ajustar la fuerza del grosor del muelle deseada de forma uniforme en todas las bisagras
> Apretar de nuevo el tornillo de retención

Ancho de la solapa mm	Material	Acabado	Nº de ref.
40	Acero inoxidable	Mate	926.35.003

Empaque: 2 piezas

Nota de pedido
Tornillos de fijación para cercos y puertas de madera incluidos en el volumen de suministro.

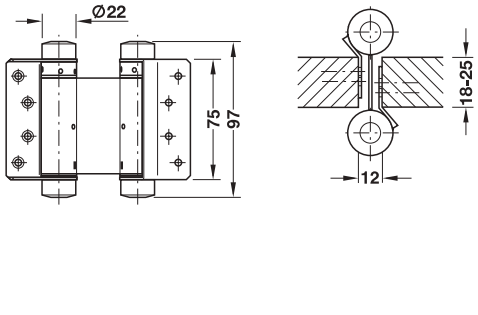
CAD

4

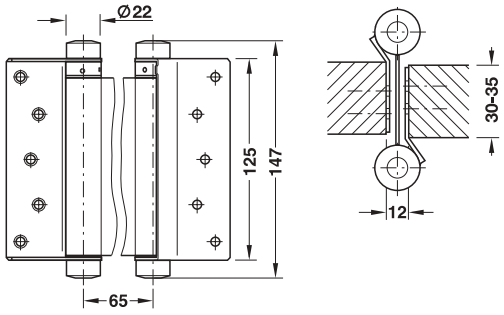
DGH-B-INT 2019, HDE-es, 12/18; Medidas sin compromiso. Nos reservamos el derecho a introducir cambios en la fabricación.

Bisagra para puerta de vaivén
para puertas sin galce

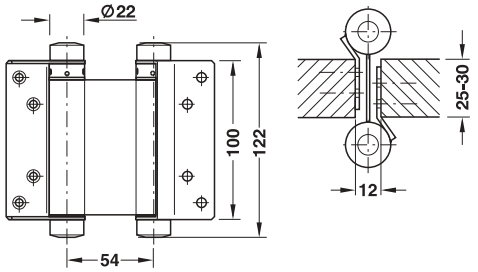




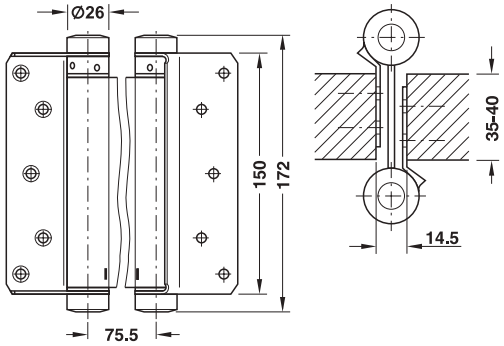
Tamaño 75 mm



Tamaño 125 mm



Tamaño 100 mm



Tamaño 150 mm

HOSPA Ø 4.0

> Campo de aplicación:	Para cercos de madera, para puertas de interior sin galce de madera
> Ángulo de apertura:	Pendular a 180° por los dos lados
> Fijación:	Aplicable para DIN izquierda y DIN derecha

→ Tamaño 75 mm, Hasta 15 kg

> Peso de la puerta:	≤15 kg
> Grosor de puerta:	18–25 mm
> Altura de puerta:	≤1800 mm
> Ancho de la puerta:	≤600 mm
> Diámetro del nudillo:	22 mm

Material	Acabado	Nº de ref.
Acero inox.	Mate	927.01.003
Acero	Niquelado	927.01.070
	Latonado pulido	927.01.081

Empaque: 1 Par

→ Tamaño 100 mm, Hasta 22 kg

> Peso de la puerta:	≤22 kg
> Grosor de puerta:	25–30 mm
> Altura de puerta:	≤1900 mm
> Ancho de la puerta:	≤700 mm
> Diámetro del nudillo:	22 mm

Material	Acabado	Nº de ref.
Acero inox.	Mate	927.01.103
Acero	Niquelado	927.01.170
	Latonado pulido	927.01.181

Empaque: 1 Par

→ Tamaño 125 mm, Hasta 27 kg

> Peso de la puerta:	≤27 kg
> Grosor de puerta:	30–35 mm
> Altura de puerta:	≤2000 mm
> Ancho de la puerta:	≤700 mm
> Diámetro del nudillo:	22 mm

Material	Acabado	Nº de ref.
Acero inox.	Mate	927.01.203
Acero	Niquelado	927.01.270
	Latonada y pulida	927.01.281

Empaque: 1 Par

→ Tamaño 150 mm, Hasta 40 kg

> Peso de la puerta:	≤40 kg
> Grosor de puerta:	35–40 mm
> Altura de puerta:	≤2500 mm
> Ancho de la puerta:	≤750 mm
> Diámetro del nudillo:	26 mm

Material	Acabado	Nº de ref.
Acero inox.	Mate	927.01.303
Acero	Niquelado	927.01.370
	Latonada y pulida	927.01.381

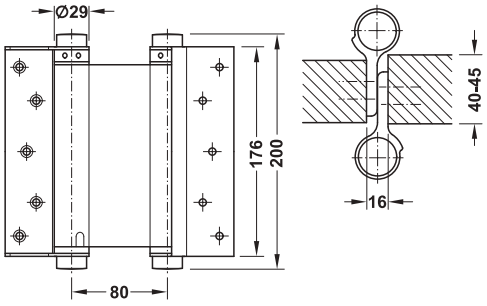
Empaque: 1 Par

DGH-B-INT 2019, HDE-es, 12/18; Medidas sin compromiso. Nos reservamos el derecho a introducir cambios en la fabricación.

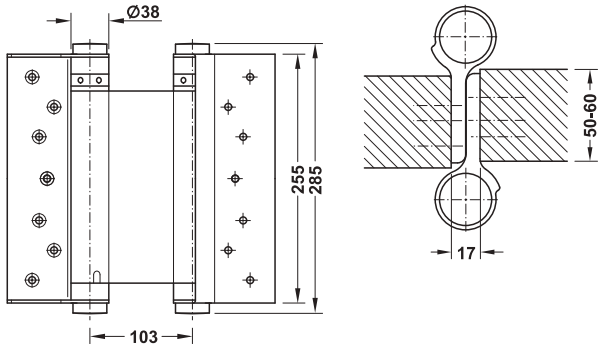
Bisagra para puertas pendulares

para puertas sin galce

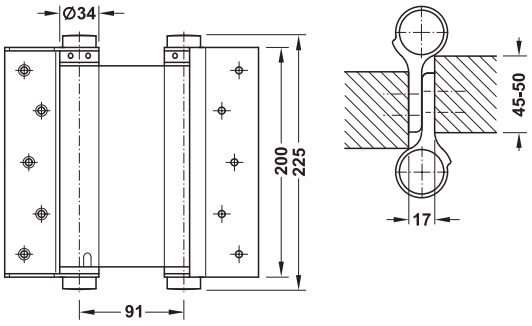




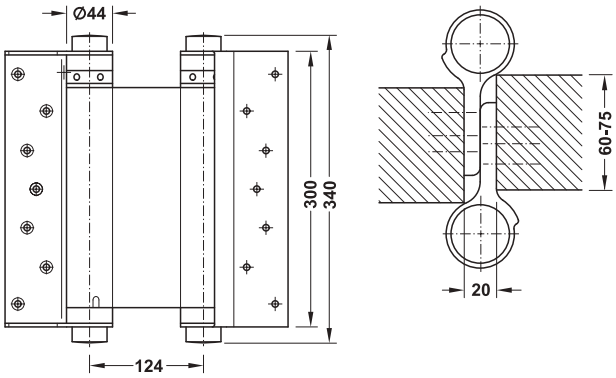
Tamaño 175 mm



Tamaño 250 mm



Tamaño 200 mm



Tamaño 300 mm

HOSPA Ø 4.0

- > Campo de aplicación: para cercos de madera, Para puertas de interior sin galce de madera
- > Ángulo de apertura: Pendular a 180° por los dos lados
- > Fijación: Aplicable para DIN izquierda y DIN derecha

→ Tamaño 175 mm, Hasta 55 kg

- > Peso de la puerta: ≤55 kg
- > Grosor de puerta: 40–45 mm
- > Altura de puerta: 2500 mm
- > Ancho de la puerta: 860 mm
- > Diámetro del nudillo: 29 mm

Material	Acabado	Nº de ref.
Acero inox.	Mate	927.02.503
Acero	Niquelado	927.02.571
	Latonado pulido	927.02.580
	Galvanizado	927.02.590

Empaque: 1 Par

→ Tamaño 200 mm, Hasta 70 kg

- > Peso de la puerta: ≤70 kg
- > Grosor de puerta: 45–50 mm
- > Altura de puerta: 2600 mm
- > Ancho de la puerta: 985 mm
- > Diámetro del nudillo: 34 mm

Material	Acabado	Nº de ref.
Acero inox.	Mate	927.02.603
Acero	Niquelado	927.02.671
	Latonado pulido	927.02.680
	Galvanizado	927.02.690

Empaque: 1 Par

→ Tamaño 250 mm, Hasta 100 kg

- > Peso de la puerta: ≤100 kg
- > Grosor de puerta: 50–60 mm
- > Altura de puerta: 2800 mm
- > Ancho de la puerta: 985 mm
- > Diámetro del nudillo: 38 mm

Material	Acabado	Nº de ref.
Acero inox.	Mate	927.02.703
Acero	Niquelado	927.02.771
	Latonado pulido	927.02.780
	Galvanizado	927.02.790

Empaque: 1 Par

→ Tamaño 300 mm, Hasta 145 kg

- > Peso de la puerta: ≤145 kg
- > Grosor de puerta: 60–75 mm
- > Altura de puerta: 3000 mm
- > Ancho de la puerta: 1235 mm
- > Diámetro del nudillo: 44 mm

Material	Acabado	Nº de ref.
Acero inox.	Mate	927.02.803
Acero	Niquelado	927.02.871
	Latonado pulido	927.02.880
	Galvanizado	927.02.890

Empaque: 1 Par

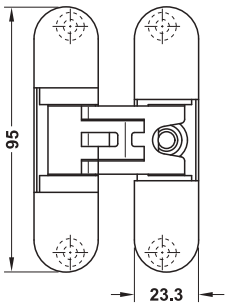
DGH-B-INT 2019, HDE-es, 12/18; Medidas sin compromiso. Nos reservamos el derecho a introducir cambios en la fabricación.

GAEB

4

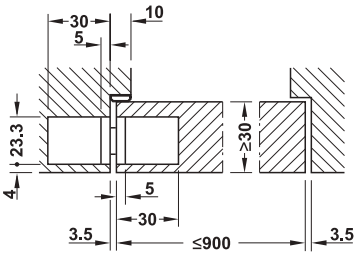
Bisagra oculta H2

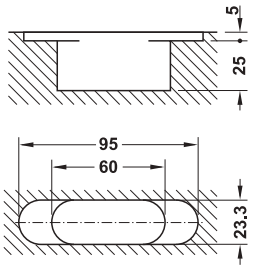




- > Campo de aplicación: Para cercos de madera, para puertas de interior de madera sin rebaje/galce
- > Peso de la puerta: ≤45 kg con 2 bisagras de puerta, ≤60 kg con 3 bisagras de puerta
- > Ángulo de apertura: ≤180°
- > Ancho de la puerta: ≤900 mm
- > Altura de puerta: ≤2000 mm
- > Grosor de puerta: ≥32 mm
- > Tamaño: 95 mm
- > Posibilidad de ajuste: Ajustable sin escalonamiento tridimensional: Altura: ±2,5 mm, Lateral: +3 / –2 mm y presión de apriete: ±1 mm
- > Llave de cabeza allen incluido en el volumen de suministro

Montaje





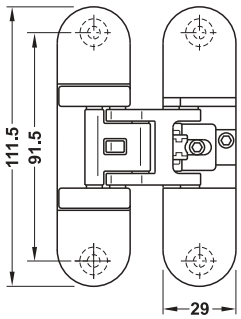
Dibujo de fresado marco y puerta

Nota
Distancias del fresado modificadas con la aplicación de las cazoletas de la bisagra para cerco revestido.
A partir de la altura de la puerta de 2100 mm se deben aplicar 4 bisagras de puerta.

Material	Acabado	Nº de ref.
Fundición de zinc	Cromado mate	927.91.544
	Niquelado mate	927.91.546
	Dorado pulido	927.91.548

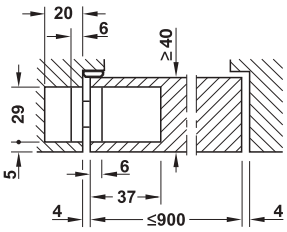
Bisagra oculta H7

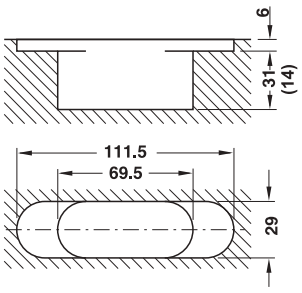




- > Campo de aplicación: Para cercos de madera, para puertas de interior de madera sin rebaje/galce
- > Peso de la puerta: ≤50 kg con 2 bisagras de puerta, ≤70 kg con 3 bisagras de puerta
- > Ángulo de apertura: ≤180°
- > Ancho de la puerta: ≤900 mm
- > Altura de puerta: ≤2100 mm
- > Grosor de puerta: ≥40 mm
- > Tamaño: 111,5 mm
- > Posibilidad de ajuste: Ajustable sin escalonamiento en tres dimensiones: Altura ±1,5 mm, lateral y apriete ±1 mm
- > Material de fijación incluido en el volumen de suministro
- > Llave de cabeza allen incluido en el volumen de suministro

Montaje





Dibujo de fresado marco y puerta

Nota
Distancias del fresado modificadas con la aplicación de las cazoletas de la bisagra para cerco revestido.
A partir de la altura de la puerta de 2400 mm se deben aplicar 4 bisagras de puerta.

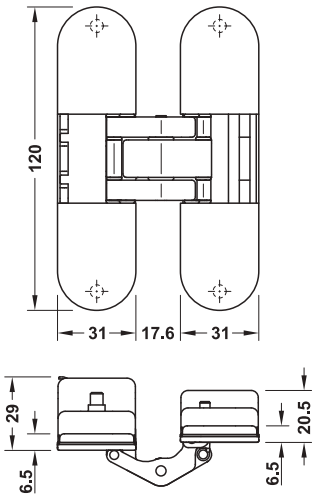
Material	Acabado	Nº de ref.
Fundición de zinc	Cromado mate	927.91.554
	Niquelado mate	927.91.556
	Dorado pulido	927.91.558

DGH-B-INT 2019, HDE-es, 12/18; Medidas sin compromiso. Nos reservamos el derecho a introducir cambios en la fabricación.

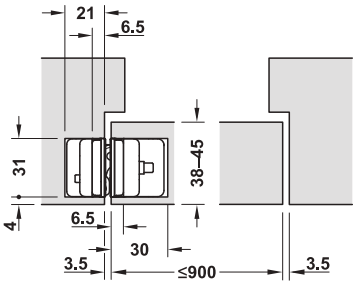
Bisagra oculta H12, Tamaño 120 mm

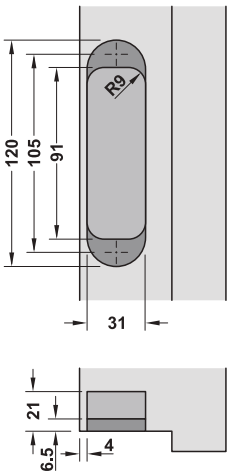
Para puertas sin galce hasta 60 kg



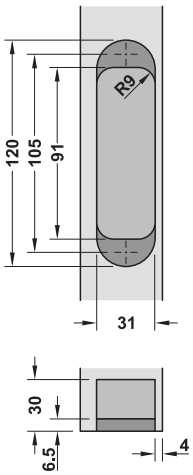


Montaje





Dibujo de fresado marco



Dibujo de fresado puerta

Nota

Los tornillos de fijación para el cerco de madera se incluyen en el volumen de suministro.

> Campo de aplicación:	Para cercos de madera, para puertas de interior de madera sin rebaje/galce
> Peso de la puerta:	≤60 kg con 2 bisagras de puerta
> Ángulo de apertura:	≤180°
> Ancho de la puerta:	≤900 mm
> Altura de puerta:	≤ 2100 mm
> Grosor de puerta:	Para bisagra de puerta centrada 38–45 mm
> Tamaño:	120 mm
> Posibilidad de ajuste:	Ajustable tridimensionalmente sin escalonamiento: Altura: ± 3 mm, Lateral: ±1 mm y presión de apriete: ±1 mm

Llave de cabeza allen incluido en el volumen de suministro

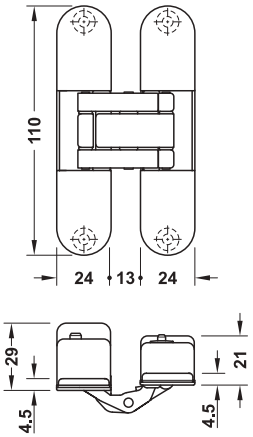
Material	Acabado	Nº de ref.
Acero	Cromado mate	927.91.344
	Niquelado mate	927.91.346
	Latonado	927.91.328
	Negro	927.91.343

DGH-B-INT 2019, HDE-es, 12/18; Medidas sin compromiso. Nos reservamos el derecho a introducir cambios en la fabricación.

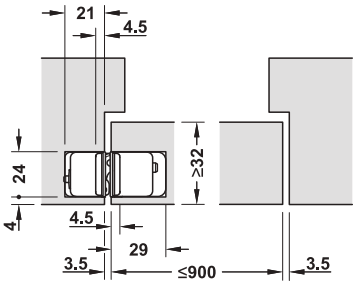
Bisagra oculta H12 S, Tamaño 110 mm

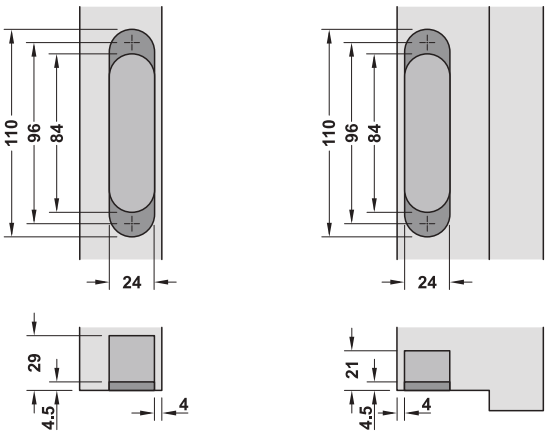
Para puertas sin galce hasta 60 kg





Montaje





Dibujo de fresado marco

Dibujo de fresado puerta

Nota

El material de fijación se incluye en el volumen de suministro.

> Campo de aplicación:	Para cercos de madera, para puertas de interior de madera sin rebaje/galce
> Peso de la puerta:	≤60 kg con 2 bisagras de puerta
> Ángulo de apertura:	≤180°
> Ancho de la puerta:	≤900 mm
> Altura de puerta:	≤ 2100 mm
> Grosor de puerta:	≥ 32 mm
> Tamaño:	110 mm
> Posibilidad de ajuste:	Ajustable tridimensionalmente sin escalonamiento: Altura: ±2,5 mm, Lateral: ±1 mm y presión de apriete: ±1,5 mm

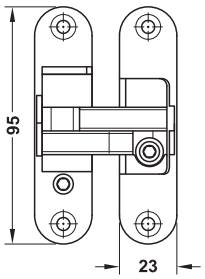
Material	Acabado/color	Nº de ref.
Acero	Cromado mate	927.91.074
	Niquelado mate	927.91.076
	Cromado pulido	927.91.072
	Latonado	927.91.078
	Blanco	927.91.077
	Negro mate	927.91.073
	Bronce	927.91.071

Empaque: 1 o 2 piezas

DGH-B-INT 2019, HDE-es, 12/18; Medidas sin compromiso. Nos reservamos el derecho a introducir cambios en la fabricación.

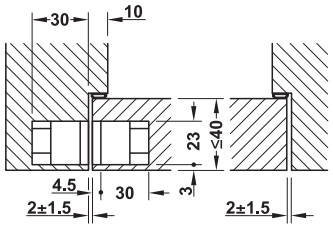
Bisagra oculta



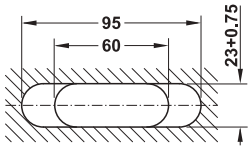


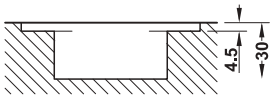
- > Campo de aplicación: Para cercos de madera, para puertas de interior de madera sin rebaje/galce
- > Ángulo de apertura: ≤180°
- > Ancho de la puerta: ≤1000 mm
- > Altura de puerta: ≤2000 mm
- > Grosor de puerta: ≥40 mm
- > Tamaño: 95,0 mm
- > Posibilidad de ajuste: Ajustable sin escalonamiento en tres dimensiones: Altura ±1,5 mm, lateral y apriete ±1 mm

Montaje



Esquema de taladros





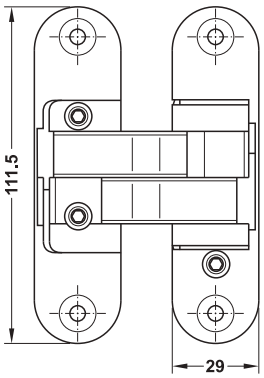
Cantidad de bisagras	Ancho de la puerta mm				
	600	700	800	900	1000
2	50 kg	46 kg	42 kg	40 kg	36 kg
3	56 kg	51 kg	48 kg	45 kg	40 kg
4	63 kg	57 kg	53 kg	50 kg	45 kg

Material	Acabado	DIN izquierda	DIN derecha
Fundición de zinc	Niquelado mate	927.32.036	927.32.046

Empaque: 1 o 3 piezas

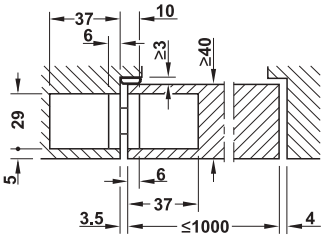
Bisagra oculta

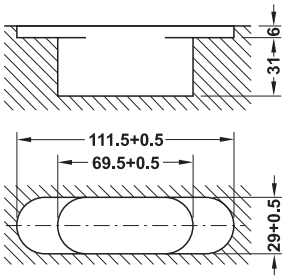




- > Campo de aplicación: Para cercos de madera, para puertas de interior sin galce de madera
- > Ángulo de apertura: ≤180°
- > Ancho de la puerta: ≤1000 mm
- > Altura de puerta: ≤2000 mm
- > Grosor de puerta: ≥40 mm
- > Tamaño: 111,5 mm
- > Posibilidad de ajuste: Ajustable sin escalonamiento en tres dimensiones: Altura ±1,5 mm, lateral y apriete ±1 mm

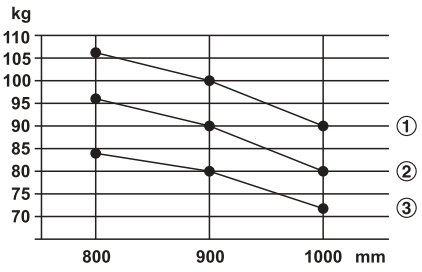
Montaje





Dibujo de fresado marco y puerta

Tabla de peso



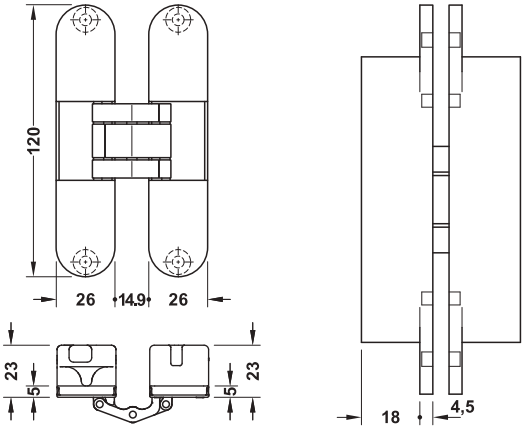
① 4 bisagras
② 3 bisagras
③ 2 bisagras

Material	Acabado	DIN izquierda	DIN derecha
Fundición de zinc	Niquelado mate	927.32.006	927.32.016
	Niquelado pulido	927.32.007	927.32.017
	Dorado pulido	927.32.008	927.32.018

DGH-B-INT 2019, HDE-es, 12/18; Medidas sin compromiso. Nos reservamos el derecho a introducir cambios en la fabricación.

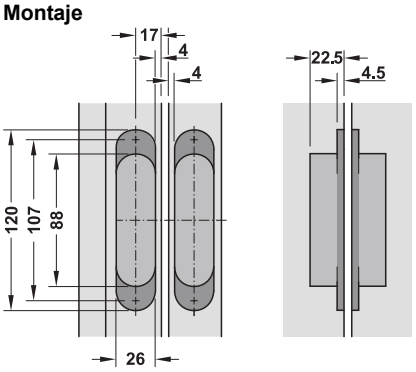
Bisagra oculta





> Campo de aplicación:	Para cercos de madera, Para puertas de interior sin galce de madera
> Peso de la puerta:	≤40 kg con 2 bisagras de puerta, ≤50 kg con 3 bisagras de puerta
> Tamaño:	120 mm
> Grosor de puerta:	≥35 mm
> Ángulo de apertura:	180°
> Posibilidad de ajuste:	Ajustable sin escalonamiento tridimensional: Altura y lateral ±2 mm, Presión de apriete ajustable ±1 mm

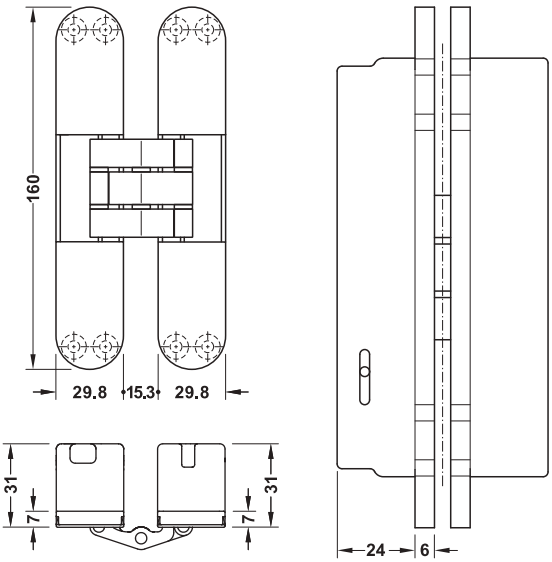
Montaje



Material	Acabado	Nº de ref.
Fundición de zinc	Cromado mate	927.91.604
	Niquelado mate	927.91.606

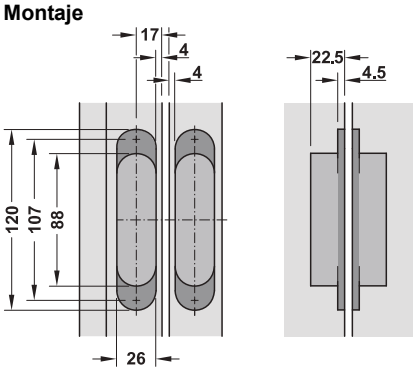
Bisagra oculta





> Campo de aplicación:	Para cercos de madera, Para puertas de interior sin galce de madera
> Peso de la puerta:	≤80 kg con 2 bisagras de puerta, ≤100 kg con 3 bisagras de puerta
> Tamaño:	160 mm
> Grosor de puerta:	≥40 mm
> Ángulo de apertura:	180°
> Posibilidad de ajuste:	Ajustable sin escalonamiento tridimensional: Altura ±3 mm, Lateral +3/-2 mm y presión de apriete ±1 mm

Montaje

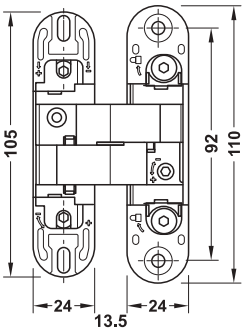


Material	Acabado/color	Nº de ref.
Fundición de zinc	Cromado mate	927.91.634
	Niquelado mate	927.91.636
	Latonado pulido	927.91.638
	Negro mate	927.91.633

DGH-B-INT 2019, HDE-es, 12/18; Medidas sin compromiso. Nos reservamos el derecho a introducir cambios en la fabricación.

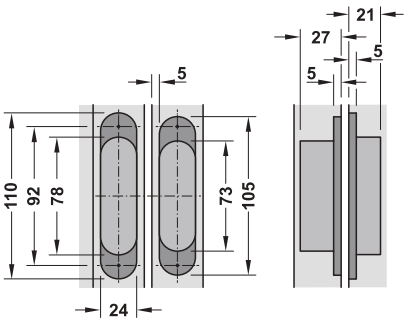
Bisagra oculta CDH 40





> Campo de aplicación:	Para cercos de madera, Para puertas de interior sin galce de madera
> Peso de puerta:	≤40 kg con 2 bisagras de puerta, ≤52 kg con 3 bisagras de puerta
> Grosor de puerta:	≥35 mm
> Ángulo de apertura:	180°
> Posibilidad de ajuste:	Ajustable sin escalonamiento tridimensional: Altura ±2,5 mm, Lado ±1 mm y presión de apriete +3/–1,5 mm

Montaje



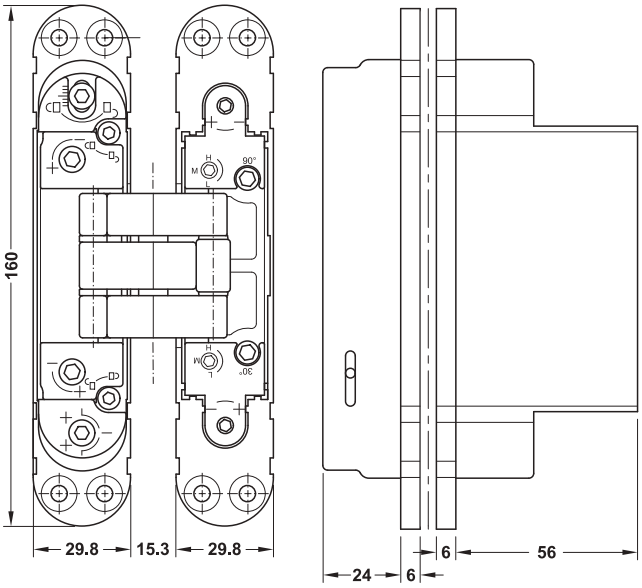
Material	Acabado	Nº de ref.
Fundición de zinc	Niquelado mate	927.91.666
	Blanco, RAL 9010	927.91.667

DGH-B-INT 2019, HDE-es, 12/18; Medidas sin compromiso. Nos reservamos el derecho a introducir cambios en la fabricación.

Bisagra oculta

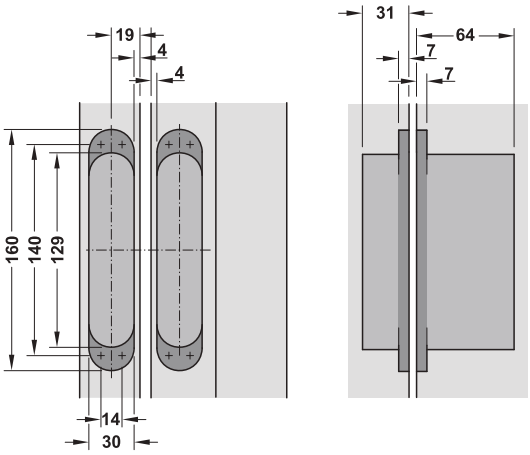
Las puertas se cierran de forma automática gracias al mecanismo de cierre





> Campo de aplicación:	Para cercos de madera, Para puertas de interior sin galce de madera
> Peso de la puerta:	≤60 kg con 3 bisagras de puerta
> Tamaño:	160 mm
> Grosor de puerta:	≥40 mm
> Ángulo de apertura:	180°
> Posibilidad de ajuste:	Ajustable sin escalonamiento tridimensional: Altura ±3 mm, Lateral +3/-2 mm y presión de apriete ±1 mm Velocidad de cierre ajustable en 3 niveles

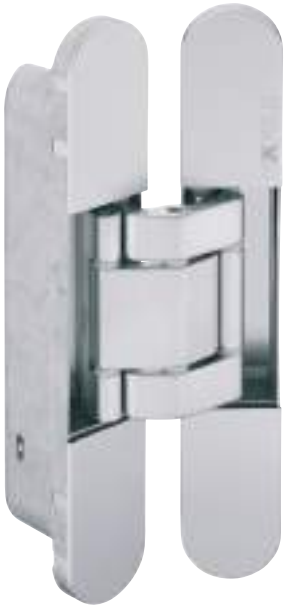
Montaje

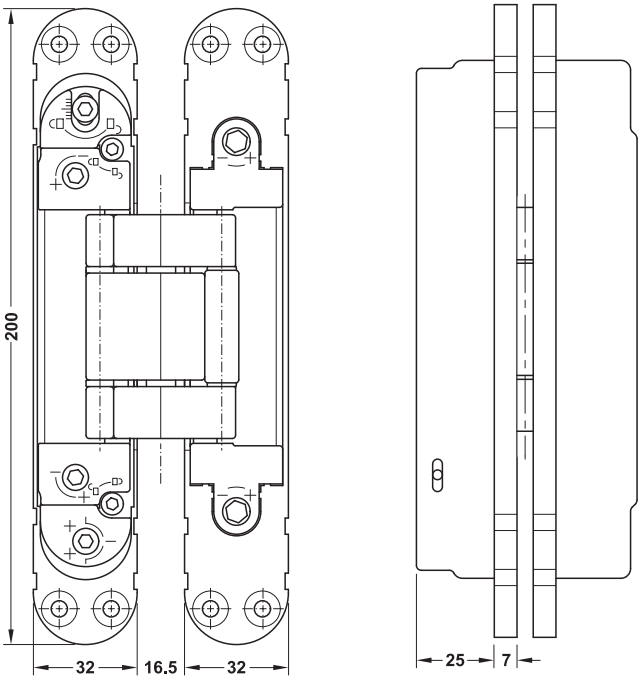


Material	Acabado	Nº de ref.
Fundición de zinc	Cromado mate	927.91.614
	Niquelado mate	927.91.616

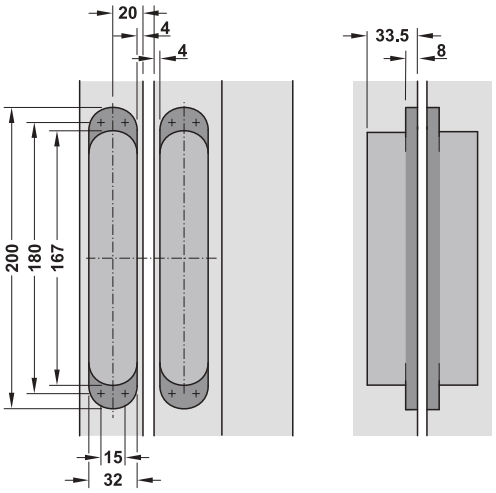
DGH-B-INT 2019, HDE-es, 12/18; Medidas sin compromiso. Nos reservamos el derecho a introducir cambios en la fabricación.

Bisagra oculta





Montaje



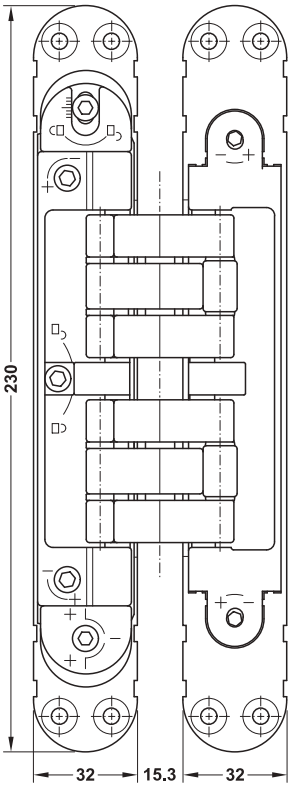
Material	Acabado	Nº de ref.
Fundición de zinc	Cromado mate	927.91.624
	Niquelado mate	927.91.626

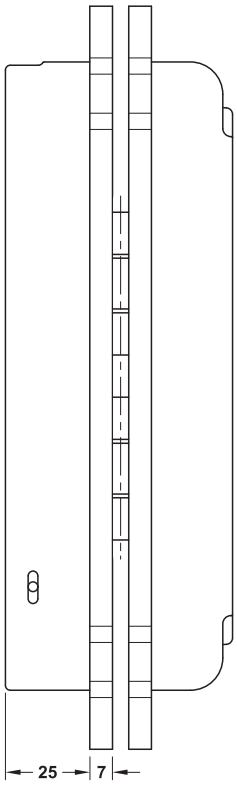
- Campo de aplicación: Para cercos de madera, Para puertas de interior sin galce de madera
- Peso de la puerta: ≤120 kg con 2 bisagras de puerta, ≤140 kg con 3 bisagras de puerta
- Tamaño: 200 mm
- Grosor de puerta: ≥40 mm
- Ángulo de apertura: 180°
- Posibilidad de ajuste: Ajustable sin escalonamiento tridimensional: Altura ±3 mm, Lateral +3/-2 mm y presión de apriete ±1 mm

DGH-B-INT 2019, HDE-es, 12/18; Medidas sin compromiso. Nos reservamos el derecho a introducir cambios en la fabricación.

Bisagra oculta

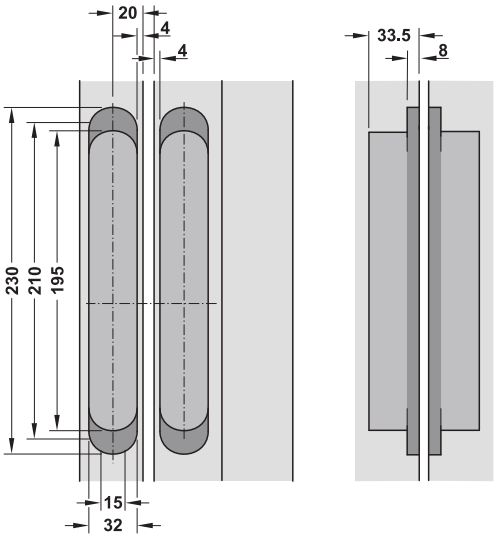






- > Campo de aplicación: Para cercos de madera, Para puertas de interior sin galce de madera
- > Peso de la puerta: ≤200 kg con 2 bisagras de puerta
- > Grosor de puerta: ≥40 mm
- > Ángulo de apertura: 180°
- > Posibilidad de ajuste: Ajustable sin escalonamiento tridimensional: Altura ±3 mm, Lateral +3,5/1,5 mm y presión de apriete ±1,0/-1,0 mm

Montaje

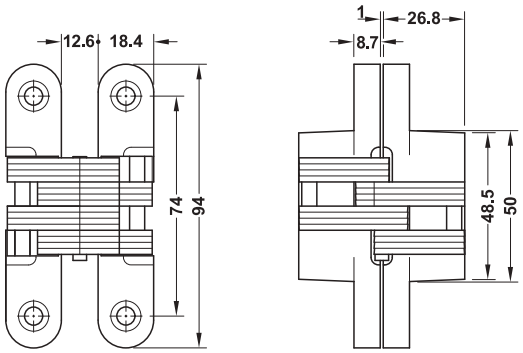


Material	Acabado	Nº de ref.
Fundición de zinc	Cromado mate	927.91.644
	Niquelado mate	927.91.646

DGH-B-INT 2019, HDE-es, 12/18; Medidas sin compromiso. Nos reservamos el derecho a introducir cambios en la fabricación.

Bisagra oculta





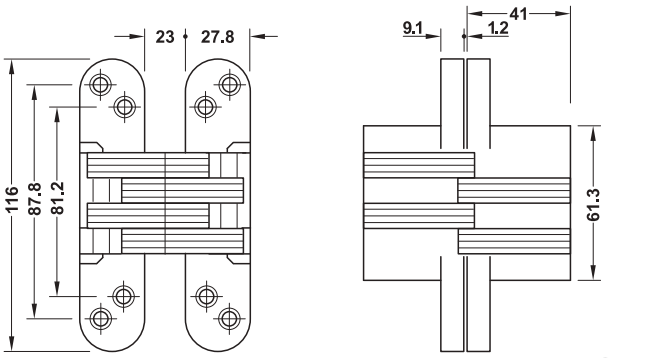
- > Campo de aplicación: Para cercos de madera, Para puertas de interior sin galce de madera
- > Peso de la puerta: ≤45 kg con 2 bisagras de puerta
- > Grosor de puerta: ≥25 mm
- > Ángulo de apertura: ≤180°
- > Material: Fundición de zinc
- > Fijación: Aplicable para DIN izquierda y DIN derecha

Acabado	Nº de ref.
Cromado mate	927.97.000
Cromado pulido	927.97.002

Empaque: 1 o 40 piezas

Bisagra oculta





- > Campo de aplicación: Para cercos de madera, para puertas de interior sin galce de madera
- > Peso de la puerta: ≤70 kg con 2 bisagras de puerta, ≤85 kg con 3 bisagras para puerta
- > Grosor de puerta: ≥40 mm
- > Ángulo de apertura: ≤180°
- > Material: Fundición de zinc
- > Fijación: Aplicable para DIN izquierda y DIN derecha

Acabado	Nº de ref.
Cromado mate	927.97.010
Cromado pulido	927.97.012

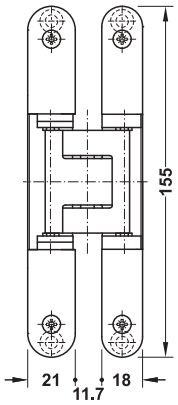
Empaque: 1 o 40 piezas

DGH-B-INT 2019, HDE-es, 12/18; Medidas sin compromiso. Nos reservamos el derecho a introducir cambios en la fabricación.

Bisagra oculta TECTUS TE 240 3D N, Tamaño 155 mm

Para puertas sin galce hasta 60 kg



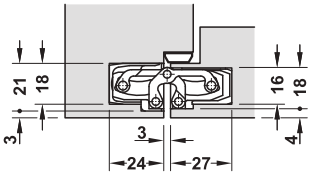


> Campo de aplicación:	Para cercos de madera, Acero o aluminio, Para puertas sin galce
> Peso de la puerta:	≤60 kg
> Tamaño:	155 mm
> Grosor de puerta:	≥25 mm
> Ángulo de apertura:	≤180°
> Diámetro de la fresa:	16 mm
> Diámetro de la guía de taladros:	30 mm
> Posibilidad de ajuste:	Ajustable sin escalonamiento tridimensional: Lateral y altura ±3 mm, presión de apriete: ±1,5 mm
> Rodamiento:	Técnica de cojinetes de fricción libres de mantenimiento
> Fijación:	Aplicable para DIN izquierda y DIN derecha

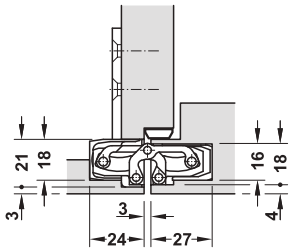
Nota

Disponible bajo pedido la versión "Energia", para la transmisión de energía de forma permanente e invisible desde el marco de la puerta hasta la hoja.

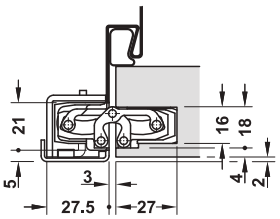
Montaje



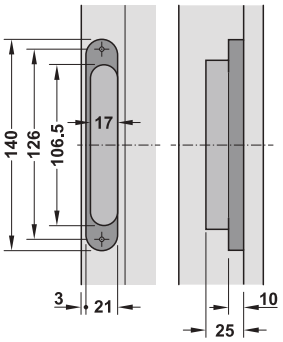
En cerco de madera en bloque



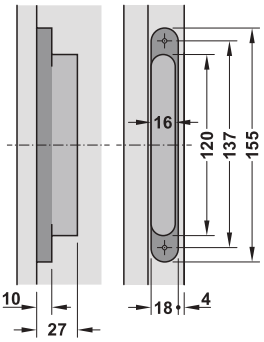
Con placa de fijación en cercos de madera



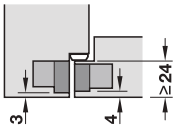
Con elemento receptor en cerco de acero



Dibujo de fresado del cerco de madera en bloque marco



Dibujo de fresado del cerco de madera en bloque puerta



Dibujo de fresado marco en bloque marco

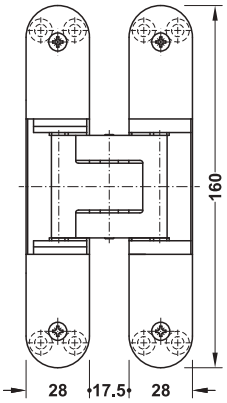
Material	Acabado	Nº de ref.
Cubiertas: Acero pintado, articulación: Aluminio	Acero inox.	924.18.904
	Color plata	924.18.921
	Nuevo Color plata	924.18.922

Placa de fijación	►AH 4.47
Elemento receptor	►AH 4.48

DGH-B-INT 2019, HDE-es, 12/18; Medidas sin compromiso. Nos reservamos el derecho a introducir cambios en la fabricación.

Bisagra oculta TECTUS TE 340 3D, Tamaño 160 mm

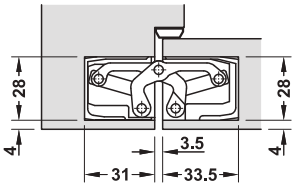




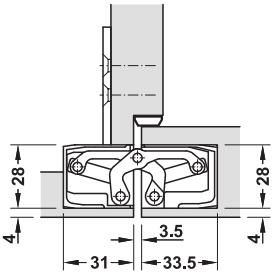
> Campo de aplicación:	Para cercos de madera, Acero o aluminio, Para puertas sin galce
> Peso de la puerta:	≤80 kg
> Tamaño:	160 mm
> Grosor de puerta:	≥40 mm
> Ángulo de apertura:	≤180°
> Diámetro de la fresa:	24 mm
> Diámetro de la guía de taladros:	30 mm
> Posibilidad de ajuste:	Ajustable sin escalonamiento tridimensional: Lateral y altura ±3 mm, presión de apriete: ±1 mm
> Fijación:	Aplicable para DIN izquierda y DIN derecha

Nota
Disponible bajo pedido la versión "Energia", para la transmisión de energía de forma permanente e invisible desde el marco de la puerta hasta la hoja.

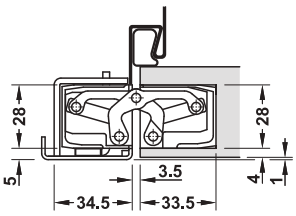
Montaje



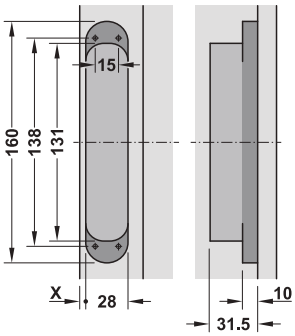
En cerco de madera en bloque



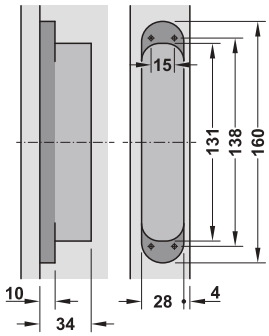
Con placa de fijación en cercos de madera



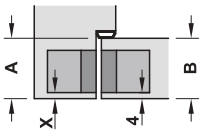
Con elemento receptor en cerco de acero



Dibujo de fresado del cerco de madera en bloque marco



Dibujo de fresado del cerco de madera en bloque puerta



Dibujo de fresado marco en bloque marco

Cálculo de las medidas de fresado:
A = profundidad del rebaje del cerco hasta nivel de junta
B = grosor de puerta o 1. galce de la puerta
A – B + 4 = medida X
El resultado debe ser una medida entre 3 mm y máximo 7 mm (cerco de acero: X = 5 mm).

Material	Acabado	Nº de ref.
Cubiertas: acero con recubrimiento de plástico, Articulación: aluminio	Acero inox.	924.17.104
	Color plata	924.17.121
	Nuevo Color plata	924.17.122

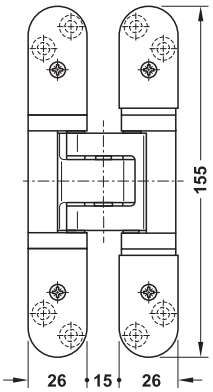
Placa de fijación	►AH 4.47
Elemento receptor	►AH 4.48

DGH-B-INT 2019, HDE-es, 12/18; Medidas sin compromiso. Nos reservamos el derecho a introducir cambios en la fabricación.

Bisagra oculta TECTUS TE 526 3D, Tamaño 155 mm

Para puertas sin galce hasta 100 kg



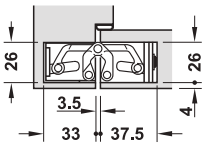


> Campo de aplicación:	Para cercos de madera, Acero o aluminio, Para puertas sin galce
> Peso de la puerta:	≤100 kg
> Norma:	Certificado según DIN EN 1935:2002
> Tamaño:	155 mm
> Grosor de puerta:	≥35 mm
> Ángulo de apertura:	≤180
> Diámetro de la fresa:	24 mm
> Diámetro de la guía de taladros:	30 mm
> Posibilidad de ajuste:	Ajustable sin escalonamiento tridimensional: Lateral y altura ±3 mm, Presión de apriete ajustable ±1 mm
> Rodamiento:	Técnica de cojinetes de fricción libres de mantenimiento
> Fijación:	Aplicable para DIN izquierda y DIN derecha

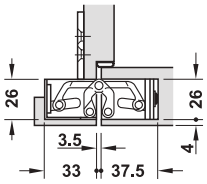
Nota

Disponible bajo pedido la versión "Energia", para la transmisión de energía de forma permanente e invisible desde el marco de la puerta hasta la hoja.

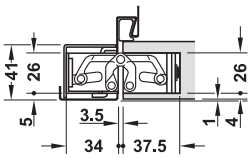
Montaje



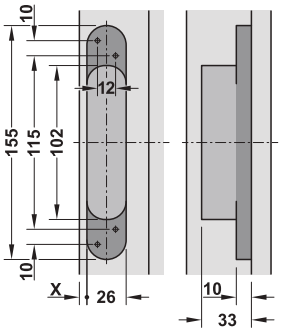
En cerco de madera en bloque

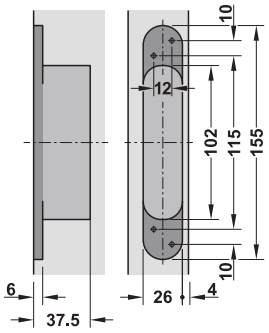


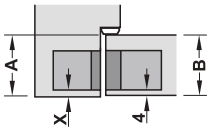
Con placa de fijación en cercos de madera



Con elemento receptor en cerco de acero







Dibujo de fresado del marco en bloque marco (izquierda) y marco en

Material	Acabado	Nº de ref.
Acero inoxidable	Mate	924.16.803

Empaque: 1 ó 2 piezas

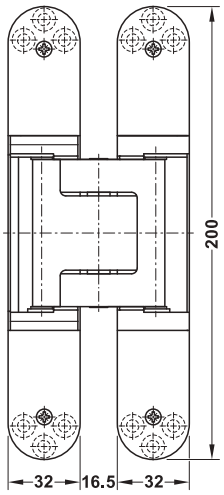
Placa de fijación TE 526 3D	►AH 4.47
Elemento receptor TE 526 3D	►AH 4.48

DGH-B-INT 2019, HDE-es, 12/18; Medidas sin compromiso. Nos reservamos el derecho a introducir cambios en la fabricación.

Bisagra oculta TECTUS TE 540 3D, Tamaño 200 mm

Para puertas sin galce hasta 120 kg

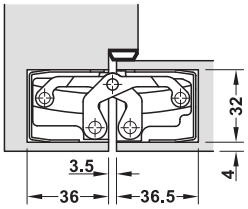




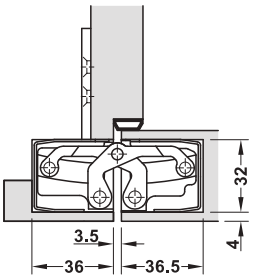
> Campo de aplicación:	para cercos de madera, Acero o aluminio, Para puertas sin galce
> Peso de la puerta:	≤120 kg
> Tamaño:	200 mm
> Grosor de puerta:	≥40 mm
> Ángulo de apertura:	≤180°
> Diámetro de la fresa:	24 mm
> Diámetro de la guía de taladros:	30 mm
> Posibilidad de ajuste:	Ajustable tridimensionalmente sin escalonamiento, Lateral y altura ±3 mm, presión de apriete: ±1 mm
> Fijación:	Aplicable para DIN izquierda y DIN derecha

Nota
Disponible bajo pedido la versión "Energia", para la transmisión de energía de forma permanente e invisible desde el marco de la puerta hasta la hoja.

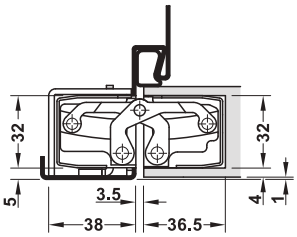
Montaje



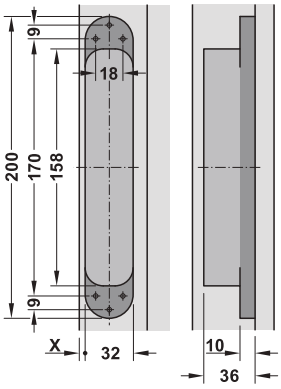
En cerco de madera en bloque



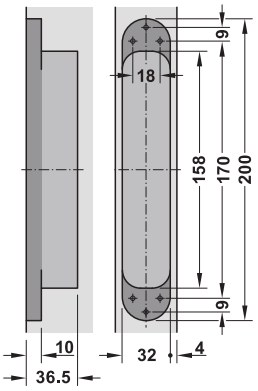
Con placa de fijación en cercos de madera



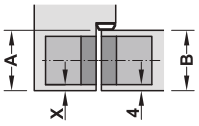
Con elemento receptor en cerco de acero



Dibujo de fresado del cerco de madera en bloque marco



Dibujo de fresado del cerco de madera en bloque puerta



Dibujo de fresado marco en bloque sección

A = profundidad del rebaje del cerco hasta nivel de junta
B = grosor de puerta o 1. galce de la puerta

Cálculo de las medidas de fresado:
Para cercos de madera en bloque y cercos con relleno de madera es válido: X = A – B + 4
Condición para X: 4 mm ≤ X ≤ 6 mm
Para cercos de acero es válido: X = 5 mm

Material	Acabado	Nº de ref.
Cubiertas: Acero pintado, articulación: Aluminio	Acero inox.	924.17.225
	Color plata	924.17.223
	Nuevo Color plata	924.17.224

Empaque: 1 o 2 piezas

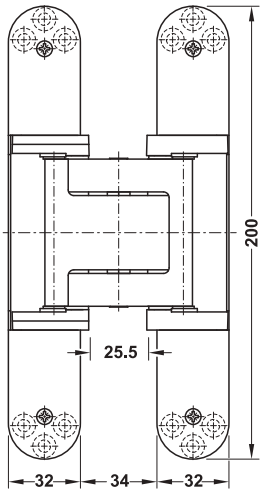
Placa de fijación	►AH 4.47
Elemento receptor	►AH 4.48

DGH-B-INT 2019, HDE-es, 12/18; Medidas sin compromiso. Nos reservamos el derecho a introducir cambios en la fabricación.

Bisagra oculta TECTUS TE 540 3D A8, Tamaño 200 mm

Para puertas sin galce hasta 100 kg con montaje doble



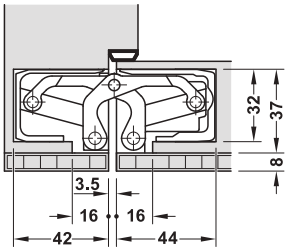


> Campo de aplicación:	Para cercos de madera, acero o aluminio, para puertas con montaje doble hasta 8 mm
> Peso de la puerta:	≤100 kg
> Tamaño:	200 mm
> Grosor de puerta:	≥40 mm
> Ángulo de apertura:	≤180°
> Diámetro de la fresa:	24 mm
> Diámetro de la guía de taladros:	30 mm
> Posibilidad de ajuste:	Ajustable sin escalonamiento tridimensional: Lateral y altura ±3 mm, presión de apriete: ±1 mm
> Fijación:	Aplicable para DIN izquierda y DIN derecha

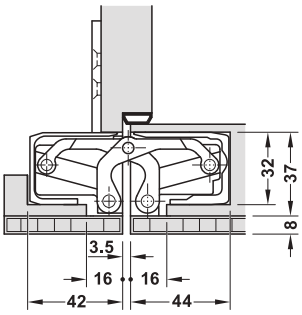
Nota

Disponible bajo pedido la versión "Energia", para la transmisión de energía de forma permanente e invisible desde el marco de la puerta hasta la hoja.

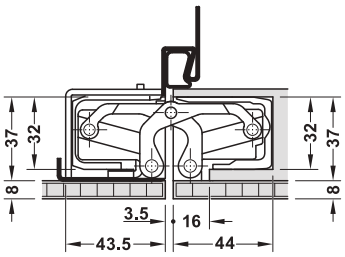
Montaje



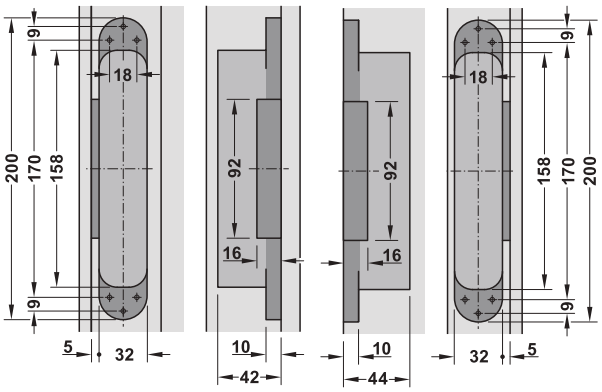
En cerco de madera en bloque



Con placa de fijación en cercos de madera

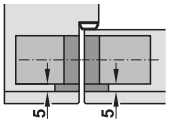


Con elemento receptor en cerco de acero



Dibujo de fresado del cerco de madera en bloque marco

Dibujo de fresado del cerco de madera en bloque puerta



Dibujo de fresado marco en bloque sección

Material	Acabado	Nº de ref.
Cubiertas: Acero pintado, articulación: Aluminio	Acero inox.	924.17.325
	Color plata	924.17.323
	Nuevo Color plata	924.17.324

Empaque: 1 o 2 piezas

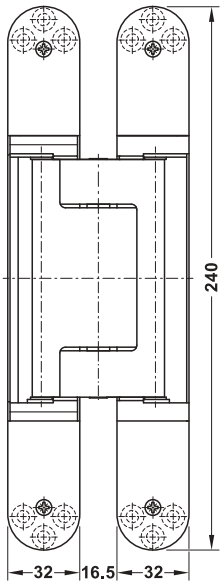
Placa de fijación	►AH 4.47
Elemento receptor	►AH 4.48

DGH-B-INT 2019, HDE-es, 12/18; Medidas sin compromiso. Nos reservamos el derecho a introducir cambios en la fabricación.

Bisagra oculta TECTUS TE 640 3D, Tamaño 240 mm

Para puertas sin galce hasta 200 kg



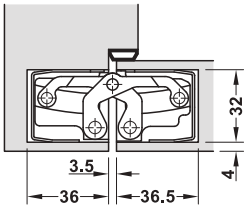


> Campo de aplicación:	Para cercos de madera, Acero o aluminio, Para puertas sin galce
> Peso de la puerta:	≤200 kg
> Tamaño:	240 mm
> Grosor de puerta:	≥40 mm
> Ángulo de apertura:	≤180°
> Diámetro de la fresa:	24 mm
> Diámetro de la guía de taladros:	30 mm
> Posibilidad de ajuste:	Ajustable sin escalonamiento tridimensional: Lateral y altura ±3 mm, presión de apriete: ±1 mm
> Fijación:	Aplicable para DIN izquierda Y DIN derecha

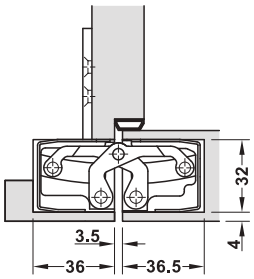
Nota

Disponible bajo pedido la versión "Energia", para la transmisión de energía de forma permanente e invisible desde el marco de la puerta hasta la hoja.

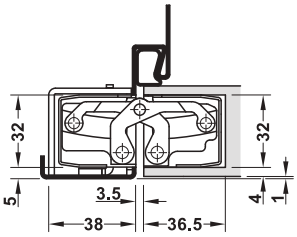
Montaje



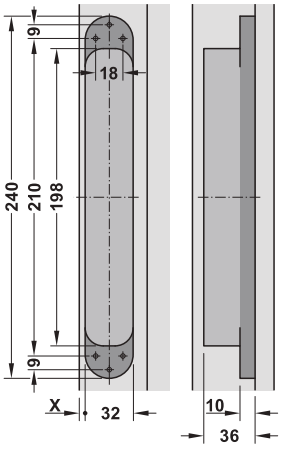
En cerco de madera en bloque



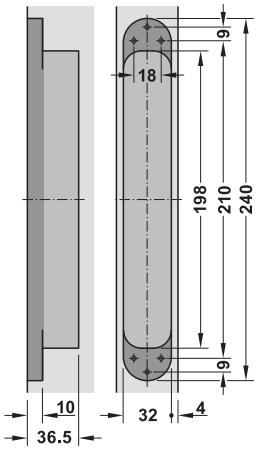
Con placa de fijación en cercos de madera



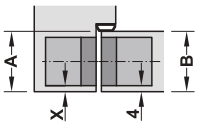
Con elemento receptor en cerco de acero



Dibujo de fresado del cerco de madera en bloque marco



Dibujo de fresado del cerco de madera en bloque puerta



Dibujo de fresado marco en bloque sección

A = profundidad del rebaje del cerco hasta nivel de junta
B = grosor de puerta o 1. galce de la puerta

Cálculo de las medidas de fresado:
Para cercos de madera en bloque y cercos con relleno de madera es válido: A – B + 4
Condición para X: 4 mm ≤ X ≤ 6 mm
Para cercos de acero es válido: X = 5 mm

Material	Acabado	Nº de ref.
Cubiertas: Acero pintado, articulación: Aluminio	Acero inox.	924.17.425
	Color plata	924.17.423
	Nuevo Color plata	924.17.424

Empaque: 1 o 2 piezas

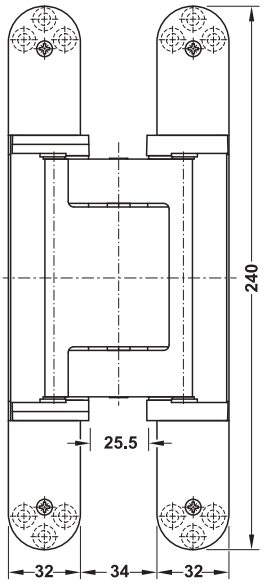
Placa de fijación	►AH 4.47
Elemento receptor	►AH 4.48

DGH-B-INT 2019, HDE-es, 12/18; Medidas sin compromiso. Nos reservamos el derecho a introducir cambios en la fabricación.

Bisagra oculta TECTUS TE 640 3D A8, Tamaño 240 mm

Para puertas sin galce hasta 160 kg con montaje doble



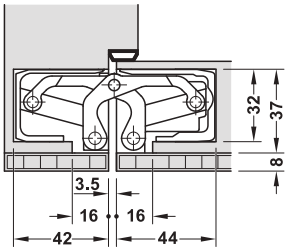


> Campo de aplicación:	Para cercos de madera, Acero o aluminio, Para puertas con montaje doble hasta 8 mm
> Peso de la puerta:	≤160 kg
> Tamaño:	240 mm
> Grosor de puerta:	≥40 mm
> Ángulo de apertura:	≤180°
> Diámetro de la fresa:	24 mm
> Diámetro de la guía de taladros:	30 mm
> Posibilidad de ajuste:	Ajustable sin escalonamiento tridimensional: Lateral y altura ±3 mm, presión de apriete: ±1 mm
> Fijación:	Aplicable para DIN izquierda y DIN derecha

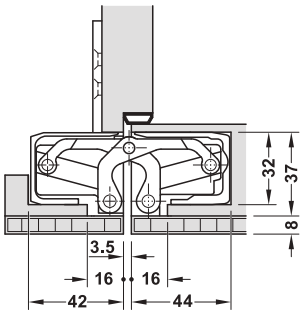
Nota

Disponible bajo pedido la versión "Energia", para la transmisión de energía de forma permanente e invisible desde el marco de la puerta hasta la hoja.

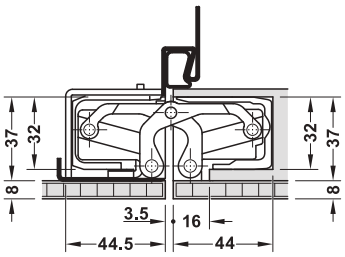
Montaje



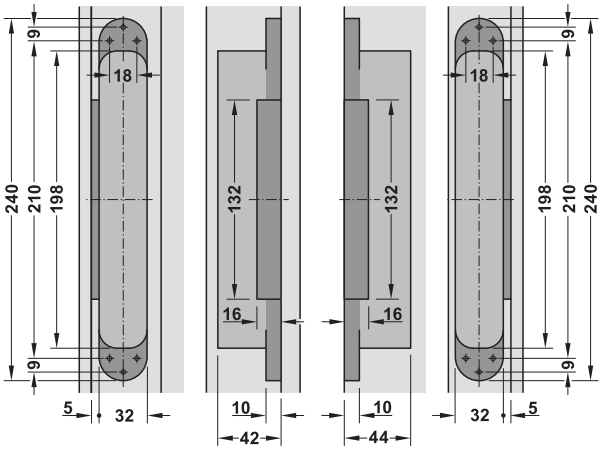
En cerco de madera en bloque



Con placa de fijación en cercos de madera

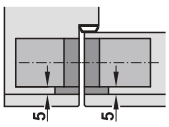


Con elemento receptor en cerco de acero



Dibujo de fresado del cerco de madera en bloque marco

Dibujo de fresado del cerco de madera en bloque puerta



Dibujo de fresado marco en bloque sección

Material	Acabado	Nº de ref.
Cubiertas: Acero pintado, articulación: Aluminio	Acero inox.	924.17.525
	Color plata	924.17.523
	Nuevo Color plata	924.17.524

Empaque: 1 o 2 piezas

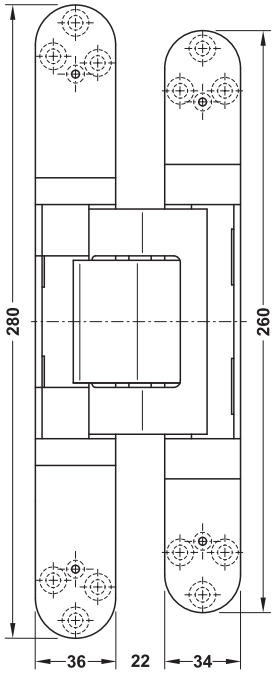
Placa de fijación	►AH 4.47
Elemento receptor	►AH 4.48

DGH-B-INT 2019, HDE-es, 12/18; Medidas sin compromiso. Nos reservamos el derecho a introducir cambios en la fabricación.

Bisagra oculta TECTUS TE 645 3D, Tamaño 280 mm

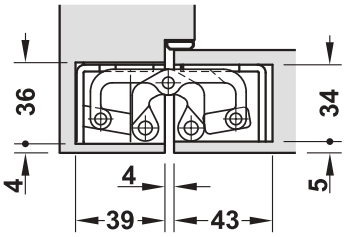
Para puertas sin galce hasta 300 kg



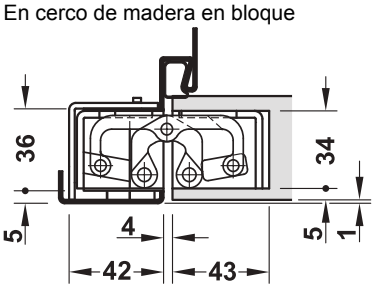


> Campo de aplicación:	Para cercos de madera, Acero o aluminio, Para puertas sin galce
> Peso de la puerta:	≤300 kg
> Tamaño:	280 mm
> Grosor de puerta:	≥40 mm
> Ángulo de apertura:	≤180°
> Diámetro de la fresa:	24 mm
> Diámetro de la guía de taladros:	30 mm
> Posibilidad de ajuste:	Ajustable sin escalonamiento tridimensional: Lateral y altura ±3 mm, presión de apriete: ±1 mm
> Fijación:	Aplicable para DIN izquierda y DIN derecha

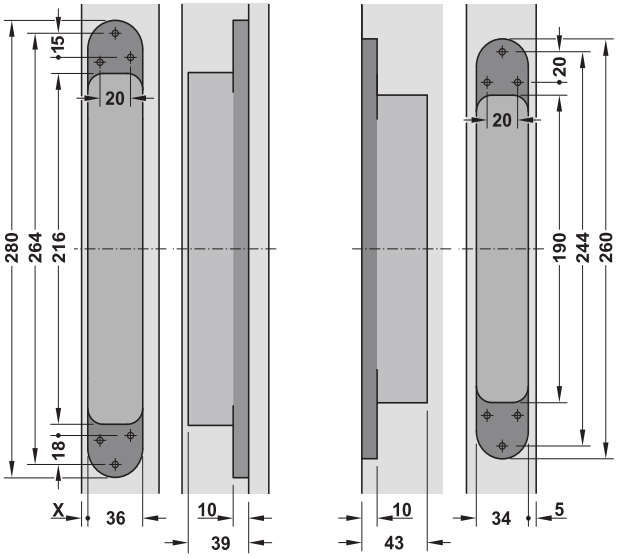
Montaje

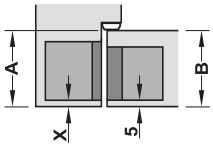


En cerco de madera en bloque



Con elemento receptor en cercos de acero





Dibujo de fresado marco en bloque

Dibujo de fresado marco en bloque de puerta

Material	Acabado	Nº de ref.
Cubiertas: Acero pintado, articulación: Aluminio	Color plata	924.19.004
	Acero inox.	924.19.000

Nota

Disponible bajo pedido la versión "Energia", para la transmisión de energía de forma permanente e invisible desde el marco de la puerta hasta la hoja.

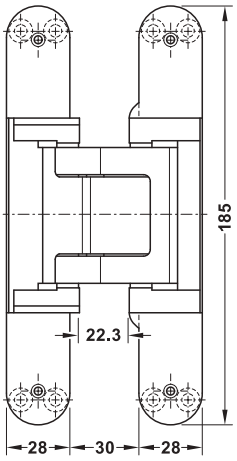
Placa de fijación	►AH 4.47
Elemento receptor	►AH 4.48

DGH-B-INT 2019, HDE-es, 12/18; Medidas sin compromiso. Nos reservamos el derecho a introducir cambios en la fabricación.

Bisagra oculta TECTUS TE 541 3D FVZ, Tamaño 185 mm

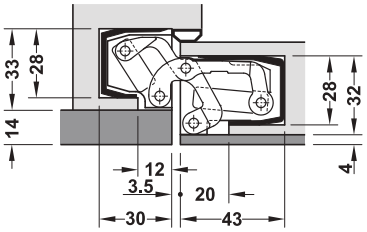
Para puertas sin galce de hasta 100 kg,
con marco embutido en la pared



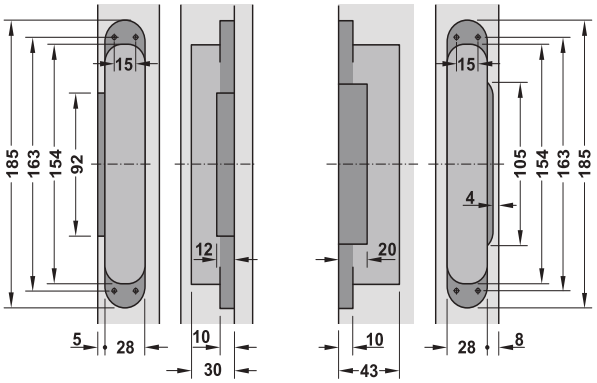


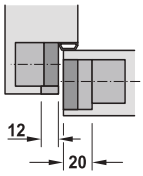
> Campo de aplicación:	Para cercos de madera, Acero o aluminio, Para puertas sin galce con marco embutido en la pared
> Peso de la puerta:	≤100 kg
> Tamaño:	185 mm
> Grosor de puerta:	≥40 mm
> Ángulo de apertura:	≤180°
> Diámetro de la fresa:	24 mm
> Diámetro de la guía de taladros:	30 mm
> Posibilidad de ajuste:	Ajustable sin escalonamiento tridimensional: Lateral y altura ±3 mm, presión de apriete: ±1 mm
> Fijación:	Aplicable para DIN izquierda y DIN derecha

Montaje



Cerco con superficie desplazada





Dibujo de fresado
Marco en bloque marco

Dibujo de fresado
Marco en bloque de puerta

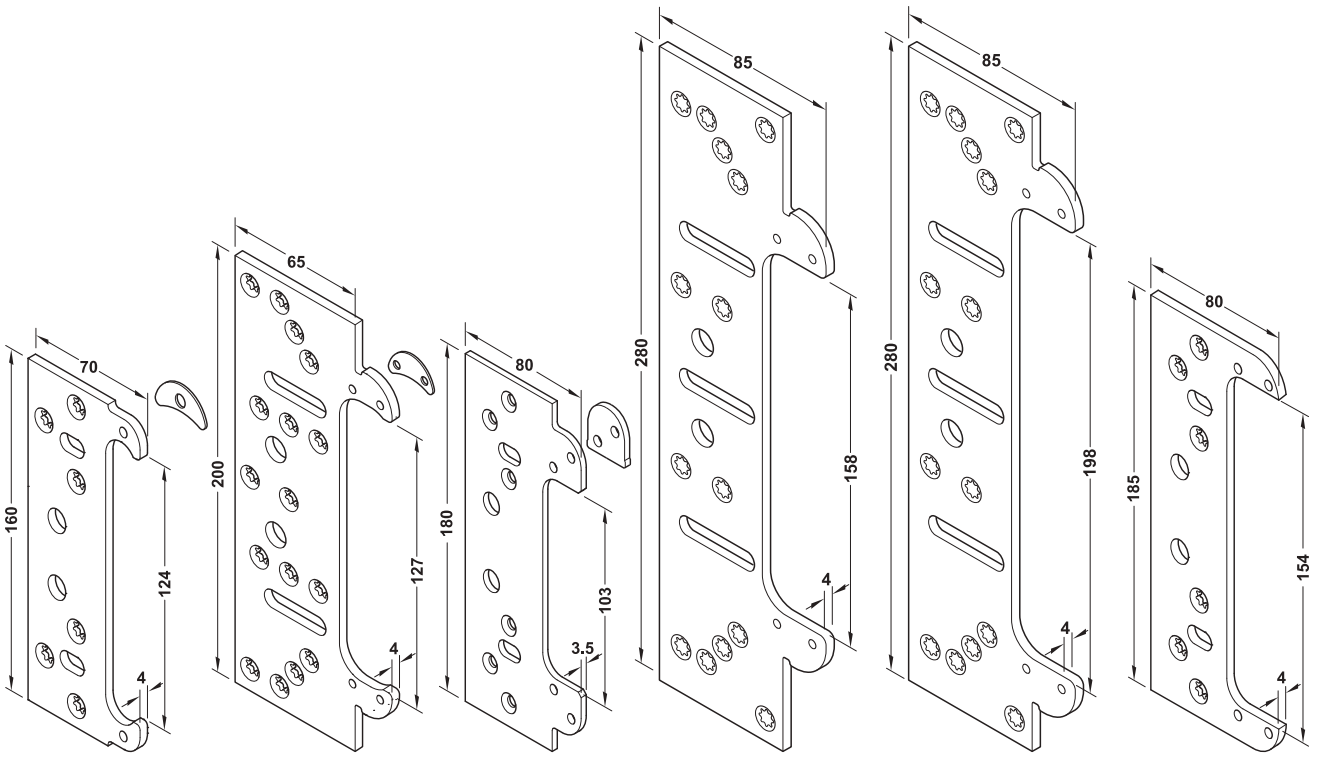
Material	Acabado	Nº de ref.
Cubiertas: Acero pintado, articulación: Aluminio	Acero inox.	924.19.010
	Color plata	924.19.019

Empaque: 1 o 2 piezas

Placa de fijación	►AH 4.47
Elemento receptor	►AH 4.48

DGH-B-INT 2019, HDE-es, 12/18; Medidas sin compromiso. Nos reservamos el derecho a introducir cambios en la fabricación.

Placa de fijación TECTUS TE 240/340/526/540/541/640 3D FZ/1



TECTUS TE 240 3D FZ/1 | TECTUS TE 340 3D FZ | TECTUS TE 525 3D FZ/1 | TECTUS TE 540 3D FZ/1 | TECTUS TE 640 3D FZ/1 | TECTUS TE 541 3D FVZ FZ/1

> Campo de aplicación:	Para bisagras oculta TECTUS TE 240/340/526/540/640 3D/3D A8/541 3D FVZ, Para cercos revestidos de madera
> Material:	Acero
> Acabado:	Galvanizado
> Fijación:	Aplicable para DIN izquierda y DIN derecha

Volumen de suministro
1 placa de fijación
2 placas distanciadoras 0,5, 1, 2, 3 mm
TE 526 sin placas distanciadoras 0,5-mm

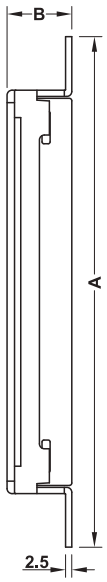
Modelo	Nº de ref.
TECTUS TE 240 3D FZ/1	924.17.098
TECTUS TE 340 3D FZ/1	924.17.192
TECTUS TE 526 3D FZ/1	924.04.983
TECTUS TE 540 3D FZ/1	924.17.298
TECTUS TE 640 3D FZ/1	924.17.498
TECTUS TE 541 3D FVZ FZ/1	924.19.027

Bisagra TECTUS TE 240 3D	►AH 4.38
Bisagra de puerta TECTUS TE 340 3D	►AH 4.39
Bisagra de puerta TECTUS TE 526 3D	►AH 4.40
Bisagra de puerta TECTUS TE 540 3D	►AH 4.41
Bisagra de puerta TECTUS TE 540 3D A8	►AH 4.42
Bisagra de puerta TECTUS TE 640 3D	►AH 4.43
Bisagra de puerta TECTUS TE 640 3D A8	►AH 4.44
Bisagra de puerta TECTUS TE 541 3D FVZ	►AH 4.46

DGH-B-INT 2019, HDE-es, 12/18; Medidas sin compromiso. Nos reservamos el derecho a introducir cambios en la fabricación.

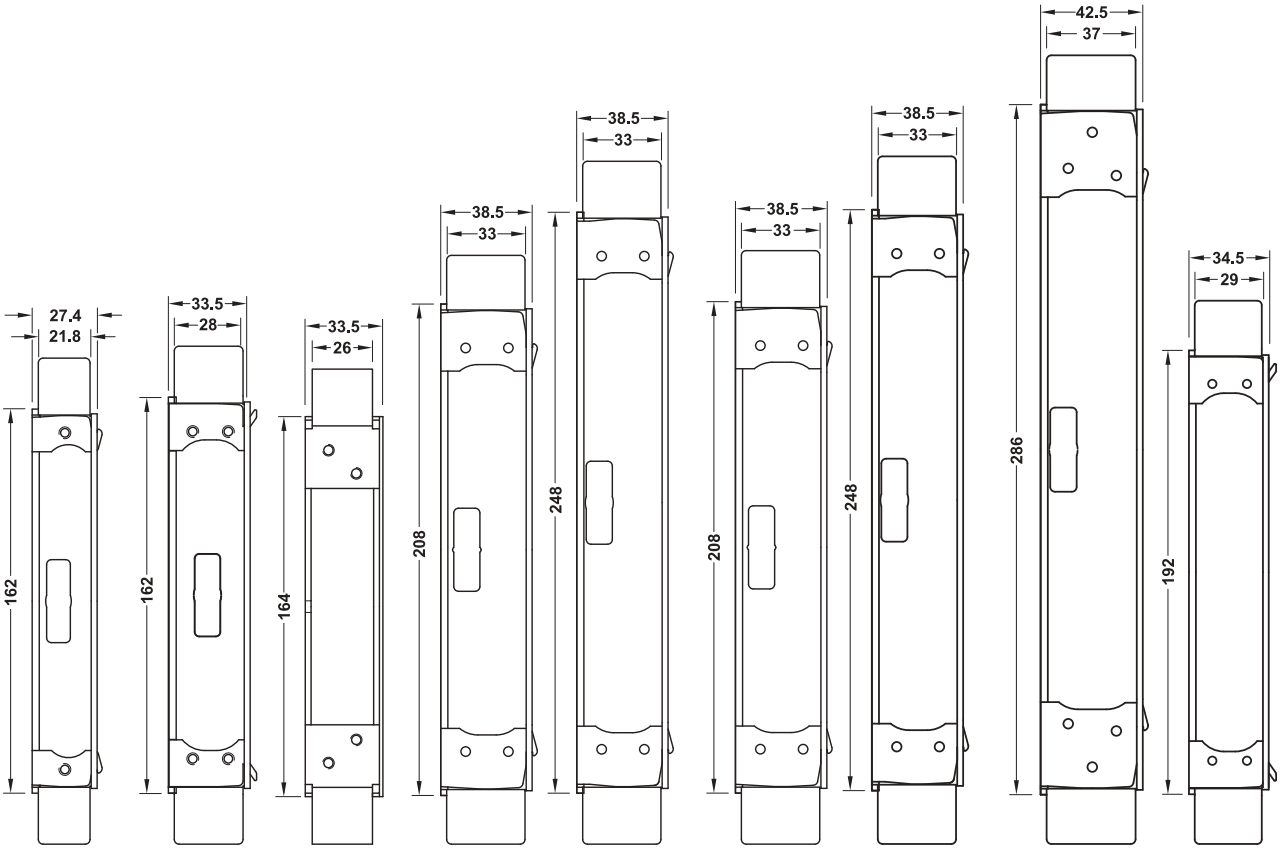
Elemento receptor TECTUS TE 240/340/526/540/541/640/645 3D (A8) SZ (SZ/1)





> Campo de aplicación: Para bisagra oculta TECTUS TE 240/340/525/526/540/541/640/645 3D (A8), Para cercos de acero
> Material: Acero
> Acabado: Galvanizado
> Fijación: Aplicable para DIN izquierda y DIN derecha

Modelo	Medida A mm	Medida B mm	Nº de ref.
TECTUS TE 240 3D SZ	205	26	924.17.099
TECTUS TE 340 3D SZ/1	225	35,5	924.17.199
TECTUS TE 526 3D SZ	205	35,5	924.05.083
TECTUS TE 540 3D SZ	248	38	924.17.299
TECTUS TE 640 3D SZ	288	38	924.17.499
TECTUS TE 540 3D A8 SZ	250	43	924.17.799
TECTUS TE 640 3D A8 SZ	290	43	924.17.899
TECTUS TE 645 3D SZ	328	42,5	924.19.029
TECTUS TE 541 3D FVZ SZ	235	34,5	924.19.028

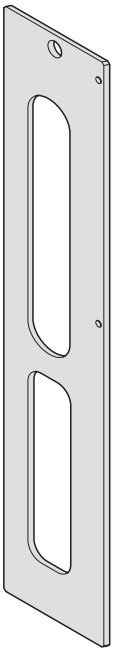


TECTUS TE 240 3D SZ | TECTUS TE 340 3D SZ | TECTUS TE 526 3D SZ | TECTUS TE 540 3D SZ | TECTUS TE 3D A8 SZ | TECTUS TE 640 3D SZ | TECTUS TE 640 3D A8 SZ | TECTUS TE 645 3D SZ | TECTUS TE 541 3D FVZ SZ

Bisagra de puerta TECTUS TE 240 3D	►AH 4.38
Bisagra de puerta TECTUS TE 526 3D	►AH 4.40
Bisagra de puerta TECTUS TE 540 3D	►AH 4.41
Bisagra de puerta TECTUS TE 540 3D A8	►AH 4.42
Bisagra de puerta TECTUS TE 640 3D	►AH 4.43
Bisagra de puerta TECTUS TE 640 3D A8	►AH 4.44
Bisagra de puerta TECTUS TE 645 3D	►AH 4.45
Bisagra de puerta TECTUS TE 541 3D FVZ	►AH 4.46

DGH-B-INT 2019, HDE-es, 12/18; Medidas sin compromiso. Nos reservamos el derecho a introducir cambios en la fabricación.

Plantilla para fresar TECTUS TE 240/340/526/540/640 3D y TECTUS TE 540/640 3D A8



> Campo de aplicación: Para los fresados de la bisagra de las bisagras de puerta ocultas TECTUS TE 240/340/526/540/640 3D, TECTUS TE 540/640 3D A8
> Diámetro de la fresa: 24 mm, En TE 240: 16
> Diámetro de la guía de taladros: 30 mm

Utilizable para	Modelo	Nº de ref.
TECTUS TE 240 3D	Parte de la puerta	924.17.600
	Pieza del marco	924.17.601
TECTUS TE 340 3D	Pieza de la puerta y del marco nivel 1	924.17.611
	Pieza de la puerta y del marco nivel 2	924.17.612
TECTUS TE 526 3D	Pieza de la puerta y del marco	924.02.320
TECTUS TE 540 3D TECTUS TE 540 3D A8	Pieza de la puerta y del marco nivel 1	924.17.621
	Pieza de la puerta y del marco nivel 2	924.17.622
TECTUS TE 540 3D A8	Pieza de la puerta y del marco nivel 3	924.17.623
TECTUS TE 640 3D TECTUS TE 640 3D A8	Pieza de la puerta y del marco nivel 1	924.08.701
	Pieza de la puerta y del marco nivel 2	924.17.632
TECTUS TE 640 3D A8	Pieza de la puerta y del marco nivel 3	924.17.633

Nota
Se necesitan las siguientes ejecuciones por bisagra:

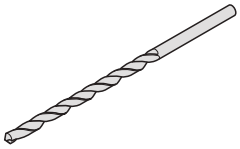
Bisagra	Ejecución plantilla para fresar
TECTUS TE 240 3D	Pieza de la puerta y del marco
TECTUS TE 340 3D	Nivel 1 y 2
TECTUS TE 526 3D	Pieza de la puerta y del marco
TECTUS TE 540 3D	Nivel 1 y 2
TECTUS TE 540 3D A8	Nivel 1, 2 y 3
TECTUS TE 640 3D	Nivel 1 y 2
TECTUS TE 640 3D A8	Nivel 1, 2 y 3

GAEB

4

TECTUS TE 526 3D Plantilla para taladrar





> Campo de aplicación: Para el taladro de los agujeros de atornillado de la bisagra oculta TECTUS TE 526 3D

Volumen de suministro
1 plantilla para taladrar
1 broca de diámetro 3 mm

Utilizable para	Nº de ref.
TECTUS TE 526 3D	924.02.330

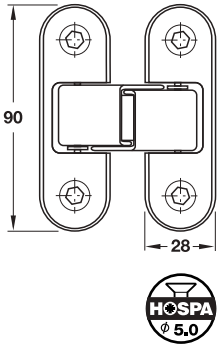
Bisagra de puerta TECTUS TE 240 3D	►AH 4.38
Bisagra de puerta TECTUS TE 340 3D	►AH 4.39
Bisagra de puerta TECTUS TE 526 3D	►AH 4.40
Bisagra de puerta TECTUS TE 540 3D	►AH 4.41
Bisagra de puerta TECTUS TE 540 3D A8	►AH 4.42
Bisagra de puerta TECTUS TE 640 3D	►AH 4.43
Bisagra de puerta TECTUS TE 640 3D A8	►AH 4.44

DGH-B-INT 2019, HDE-es, 12/18; Medidas sin compromiso. Nos reservamos el derecho a introducir cambios en la fabricación.

Bisagra oculta, Tamaño 90 mm

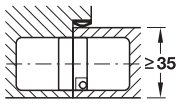
Para puertas sin galce hasta 50 kg,
Caja de poliamida



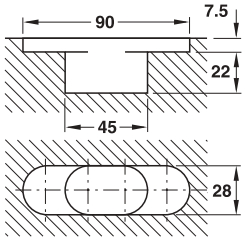


> Campo de aplicación:	Para cercos de madera, Para puertas de interior sin galce de madera
> Peso de la puerta:	≤50 kg con 2 bisagras de puerta
> Grosor de puerta:	≥35 mm
> Ángulo de apertura:	≤180°
> Material:	Carcasa: poliamida, articulación y placa para atornillar: acero inox.
> Fijación:	Aplicable para DIN izquierda y DIN derecha

Montaje



Dibujo de fresado marco y puerta

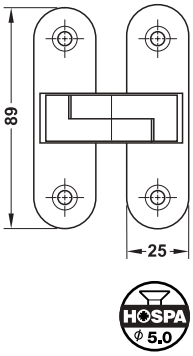


Material	Nº de ref.
Poliamida/Acero inox.	927.51.003

Bisagra oculta

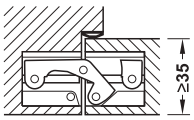
Para puertas sin galce hasta 40/60 kg,
Caja de poliamida



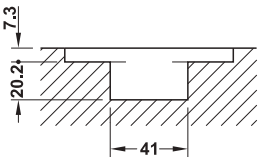


> Campo de aplicación:	Para cercos de madera, Para puertas de interior sin galce de madera
> Peso de la puerta:	≤40 kg con 2 bisagras de puerta, ≤60 kg con 3 bisagras de puerta
> Grosor de puerta:	≥35 mm
> Ángulo de apertura:	≤180°
> Material:	Carcasa: poliamida, articulación y placa para atornillar: acero inox.
> Fijación:	Aplicable para DIN izquierda y DIN derecha

Montaje



Dibujo de fresado marco y puerta



Material	Nº de ref.
Poliamida/Acero inox.	921.07.400

GAEB
CAD

4

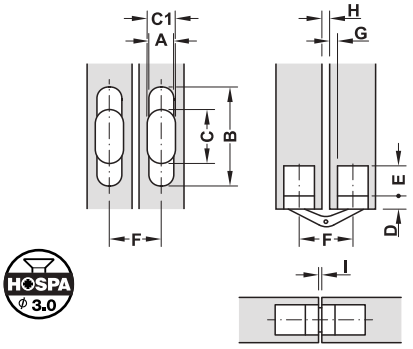
DGH-B-INT 2019, HDE-es, 12/18; Medidas sin compromiso. Nos reservamos el derecho a introducir cambios en la fabricación.

Bisagra oculta, Tamaño 90 mm

para puertas sin galce, Caja de fundición de zinc



Características del taladro



Acabado con placas de fricción de plástico

> Campo de aplicación: para cercos de madera, Para puertas de interior sin galce de madera
> Modelo: Articulación con ó sin placas de fricción de plástico
> Ángulo de apertura: ≤180°
> Fijación: Aplicable para DIN izquierda y DIN derecha

Medidas de aplicación y planificación				
Para grosor de puerta mm	28–34	35–38	41–45	48–51
Medida A mm	19,4	25,6	28,5	35,6
Medida B mm	95,0	117,0	117,5	139,1
Medida C mm	53,0	66,0	78,0	78,0
Medida C1 mm	20,0	26,0	31,0	37,0
Medida D mm	9,5	12,0	10,0	11,9
Medida E mm	29,0	39,0	43,0	52,0
Ranura F mm	32,6	43,7	50,9	62,0
Ranura G mm	4,8	6,4	6,4	7,5
Ranura H mm	4,0	5,5	9,5	8,0
Ranura I mm	1,2	1,6	1,2	1,6

→ Sin protección contra fuego

> Material: Carcasa: zink inyectado a presión, articulación: acero

Grosor de puerta mm	Modelo	Latonado	Niquelado
28–34	Sin placas de fricción de plástico	341.07.554	341.07.754
35–38	Sin placas de fricción de plástico	341.07.563	341.07.763
41–45	Con placas de fricción de plástico	341.07.572	341.07.772
48–51	Con placas de fricción de plástico	341.07.581	341.07.781

→ Con protección contra fuego

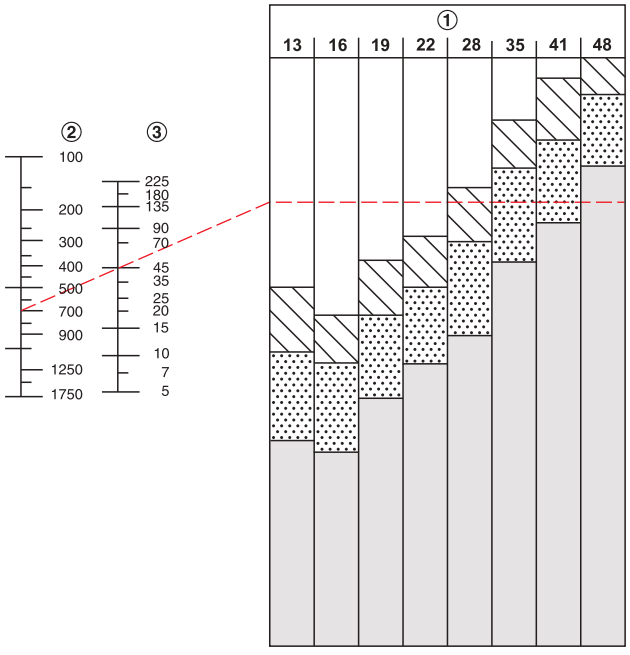
F

> Material: Acero
> Norma: Admitido para puertas de protección contra fuego y puertas de estanqueidad al paso del humo según BS 476, Parte 22:1987

Grosor de puerta mm	Modelo	Latonado	Niquelado
41–45	Sin placas de fricción de plástico	927.50.505	927.50.507

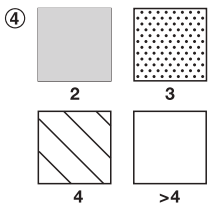
Nota de pedido
Material de fijación incluido en el volumen de suministro.

Tabla de cálculo para la cantidad necesaria de bisagras de puerta



Ejemplo: una puerta de 700 mm de ancho, un peso de 45 kg y un grosor de 41 mm precisa 3 bisagras con el nº de ref. 341.07.572 ó 341.07.772

① Grosor de puerta en mm
② Ancho de la puerta en mm
③ Peso de la puerta en kg
④ Cantidad de bisagras



GAEB CAD

4

DGH-B-INT 2019, HDE-es, 12/18; Medidas sin compromiso. Nos reservamos el derecho a introducir cambios en la fabricación.

Bisagras para montaje oculto

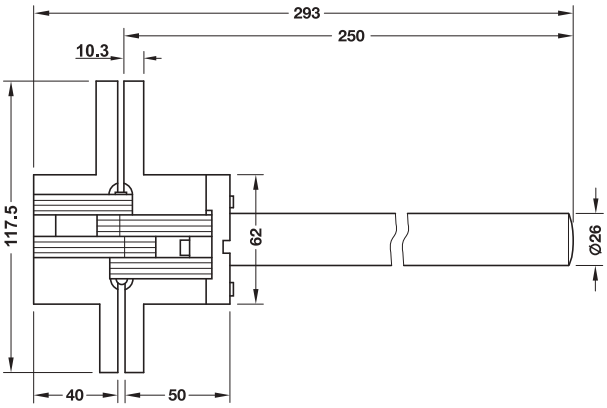






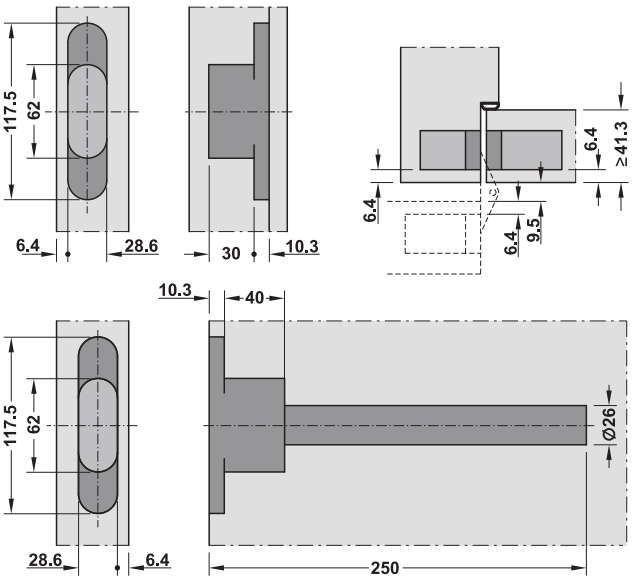
CAD

4



- > Campo de aplicación: Para cercos de madera o de metal, Para puertas de interior sin galce de madera o metal
- > Peso de la puerta: ≤25 kg, Con 3 bisagras
- > Altura de puerta: ≤2200 mm
- > Ancho de la puerta: ≤900 mm
- > Grosor de puerta: ≥41,3 mm
- > Tamaño: 117 mm
- > Ángulo de apertura: ≤180°
- > Modelo: Con función del cierrapuertas
- > Material: Acero
- > Fijación: Aplicable para DIN izquierda y DIN derecha
- > Norma: Admitido para puertas de protección contra fuego y puertas de estanqueidad al paso del humo según BS 476, Parte 22:1987

Montaje

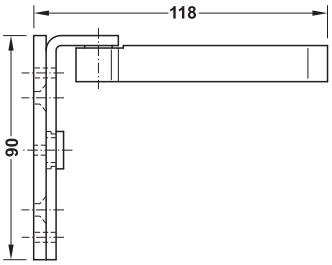


Acabado	Nº de ref.
Niquelado	927.50.207

DGH-B-INT 2019, HDE-es, 12/18; Medidas sin compromiso. Nos reservamos el derecho a introducir cambios en la fabricación.

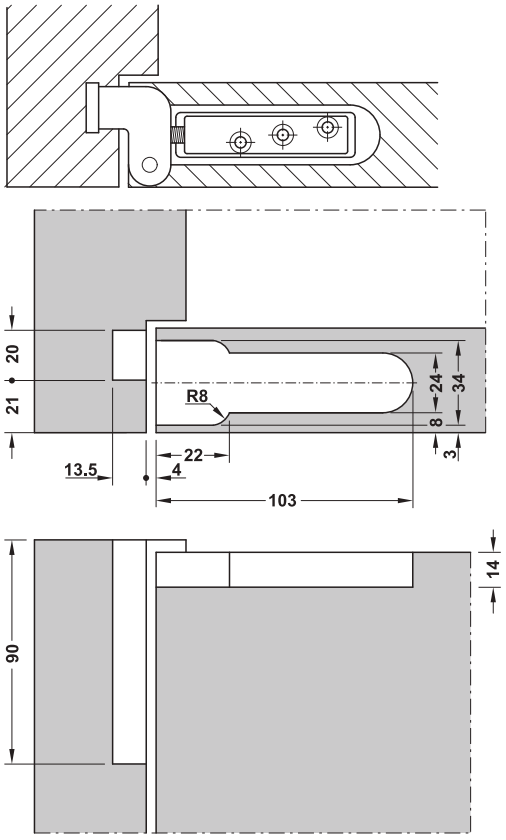
Bisagra oculta CIR
para puertas sin galce





> Campo de aplicación: Para montaje oculto de puertas sin galce
> Modelo: Alojada libre de mantenimiento
> Peso de la puerta: ≤70 kg
> Posibilidad de ajuste: Inclinación del lateral ±3 mm, Presión de apriete ±1,5 mm
> Fijación: Aplicable para DIN izquierda y DIN derecha

Montaje



Material	Acabado	Nº de ref.
Acero	Galvanizado	927.54.090

Empaque: 1 o 6 Juegos

Tapa embellecedora
Para bisagra de puerta CIR



> Campo de aplicación: Para bisagra oculta CIR

Material	Acabado	Nº de ref.
Plástico	Cromado mate	927.54.141
	Latonado	927.54.180

Plantilla para fresado
Para bisagra de puerta CIR



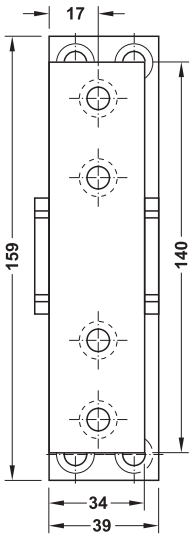
> Campo de aplicación: Para bisagra oculta CIR

Material	Nº de ref.
Acero	927.54.200

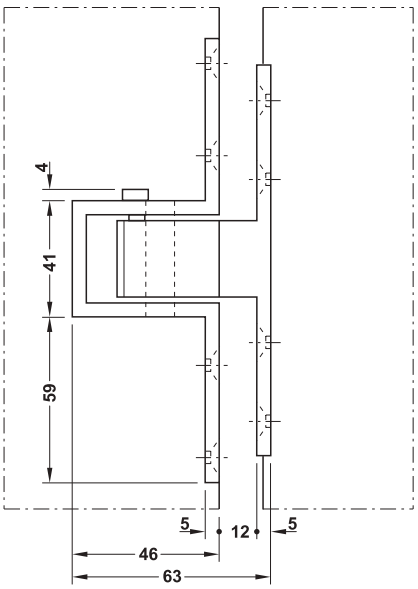
DGH-B-INT 2019, HDE-es, 12/18; Medidas sin compromiso. Nos reservamos el derecho a introducir cambios en la fabricación.

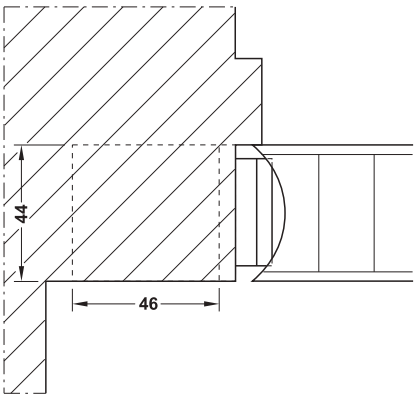
Bisagra oculta

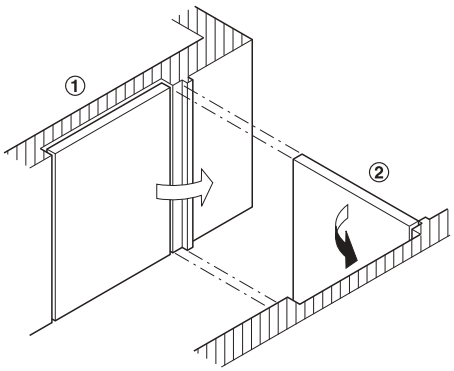




Montaje







① DIN L
② DIN R

> Campo de aplicación:	Para montaje en huecos de pared, Para puertas sin galce de madera o metal
> Altura de puerta:	≤2150 mm
> Ancho de la puerta:	≤1200 mm
> Grosor de puerta:	45 mm
> Tamaño:	159 mm
> Material:	Acero
> Fijación:	Aplicable para DIN izquierda y DIN derecha
> Norma:	Certificado para puertas de protección contra fuego y puertas de estanqueidad al paso del humo según ANSI 156.1 y NFPA 80

Nota
La cantidad de bisagras a aplicar depende del tamaño y peso de la puerta.

Tamaño de la puerta máx. mm	Peso de la puerta máx. kg	Cantidad de bisagras
900 x 2150	68	2
900 x 2150	113	3
1200 x 2150	158	4

Acabado	Nº de ref.
Cromado mate	921.07.116

DGH-B-INT 2019, HDE-es, 12/18; Medidas sin compromiso. Nos reservamos el derecho a introducir cambios en la fabricación.

5

HÄFELE

CIERRAPUERTAS



Información

Información sobre
> Código de clasificación 5.3
> Cierrapuertas 5.5



Startec

Cierrapuertas superior con varilla articulada 5.8
Accesorios para cierrapuertas superior con varilla articulada 5.11, 5.15
Cierrapuertas superior con carril de deslizamiento 5.16
Accesorios para cierrapuertas superior con carril de deslizamiento 5.27
Cierrapuertas ocultos 5.30
Cierrapuertas de suelo 5.36, 5.38
Accesorios para cierrapuertas de suelo 5.37



Dorma

Cierrapuertas superior con varilla articulada 5.40
Accesorios para cierrapuertas superior con varilla articulada 5.42
Cierrapuertas superior con carril de deslizamiento 5.43
Accesorios para cierrapuertas superior con carril de deslizamiento 5.55
Cierrapuertas ocultos 5.64
Accesorios para cierrapuertas ocultos 5.66
Cierrapuertas de suelo 5.67, 5.71
Accesorios para cierrapuertas de suelo 5.68
Selector del orden de cierre 5.72



Cierrapuertas lateral

Cierrapuertas lateral 5.73



Cierrapuertas para puertas correderas

Cierrapuertas superior 5.77



Asistente de puerta

Dorma – Asistente de puerta Porteo 5.78
Accesorios para asistente de puerta Porteo 5.79

DGH-B-INT 2019, HDE-es, 12/18; Medidas sin compromiso. Nos reservamos el derecho a introducir cambios en la fabricación.

Clasificación de cierrapuertas según EN 1154:1996 + A1:2002

En la norma europea EN 1154:1996 + A1:2002 "Cerraduras y herrajes para construcción – Dispositivos de cierre controlado de puertas" se establecen los requisitos y procedimientos de prueba para los cierrapuertas. Los requisitos están clasificados con un sistema de identificación de seis dígitos.

Código de clasificación de 6 dígitos según EN 1154:1996 + A1:2002

Posición					
1	**2**	**3**	**4**	**5**	**6**
Clase de aplicación	Funcionamiento permanente	Tamaño del cierrapuertas	Aptitud para la aplicación en puertas cortafuegos y cortahumo	Seguridad	Resistencia a la corrosión

Significado de los distintos dígitos en el código de clasificación:

Posición	Posibles clases	Significado
1 Clase de aplicación[1]	3-4	3 = Cierre desde un ángulo de apertura > 105°
		4 = Cierre desde un ángulo de apertura de 180°
2 Funcionamiento permanente	8	8 = 500.000 ciclos de prueba
3 Tamaño del cierrapuertas[2]	1-7	1 = Ancho de la puerta: máx. 750 mm; peso de la puerta de ensayo: 20 kg
		2 = Ancho de la puerta: máx. 850 mm; peso de la puerta de ensayo: 40 kg
		3 = Ancho de la puerta: máx. 950 mm; peso de la puerta de ensayo: 60 kg
		4 = Ancho de la puerta: máx. 1100 mm; peso de la puerta de ensayo: 80 kg
		5 = Ancho de la puerta: máx. 1250 mm; peso de la puerta de ensayo: 100 kg
		6 = Ancho de la puerta: máx. 1400 mm; peso de la puerta de ensayo: 120 kg
		7 = Ancho de la puerta: máx. 1600 mm; peso de la puerta de ensayo: 160 kg
4 Aptitud para aplicar en puertas cortafuegos y cortahumo	0-1	0 = No adecuado para aplicación en puertas cortafuegos y cortahumo
		1 = Adecuado para aplicar en puertas cortafuegos y cortahumo *1996 + A1:2002*: La condición previa es que el cierrapuertas no incida negativamente sobre la resistencia al fuego de la puerta, y así se certifique en un ensayo de resistencia al fuego con puertas cortafuegos/cortahumo convencionales. Dicha comprobación se encuentra fuera del ámbito de aplicación de esta norma europea
5 Seguridad	1	1 = Todos los cierrapuertas deben cumplir los requisitos básicos de seguridad de uso. Por esta razón se ha establecido solo la clase 1.
6 Resistencia a la corrosión	0-5	0 = Resistencia a la corrosión no definida
		1 = Resistencia a la corrosión baja
		2 = Resistencia a la corrosión media
		3 = Resistencia a la corrosión alta
		4 = Resistencia a la corrosión muy alta
		5 = Resistencia a la corrosión extraordinariamente alta

1996 + A1:2002:

[1] Para todas las puertas de interior y exterior en edificios públicos y donde exista poca predisposición a ser cuidadoso y sea probable un uso indebido de la puerta.
Nota 1: La clasificación según la clase 4 requiere montaje estándar según las especificaciones del fabricante.
Nota 2: Para aplicaciones en las que se esperan cargas extremas o con ángulos de apertura de puerta especialmente limitados se recomienda el uso de cierrapuertas con amortiguación de apertura o la colocación de topes de puerta.

[2] Si el tamaño del cierrapuertas es ajustable, los tamaños mínimo y máximo deben estar indiados (ver también la siguiente tabla).

DGH-B-INT 2019, HDE-es, 12/18; Medidas sin compromiso. Nos reservamos el derecho a introducir cambios en la fabricación.

Definición de los diferentes tamaños de cierrapuertas:

Tamaño del cierrapuertas	Ancho de puerta máx. recomendado mm	Peso de la puerta de ensayo kg	Par de cierre Nm				Momento de apertura Nm	Eficiencia del cierrapuertas %
			Entre 0° y 4°		Entre 88° y 92°	En cualquier otro ángulo de apertura	Entre 0° y 60°	Entre 0° y 4°
			mín.	máx.	mín.	mín.	máx.	mín.
1	750	20	9	13	3	2	26	50
2	850	40	13	18	4	3	36	50
3	950	60	18	26	6	4	47	55
4	1100	80	26	37	9	6	62	60
5	1250	100	37	54	12	8	83	65
6	1400	120	54	87	18	11	134	65
7	1600	160	87	140	29	18	215	65

Ejemplo: "DCL 94" certificado según EN 1154:1996 + A1:2002



• Clase: 4 | 8 | 2-5 | 1 | 1 | 4

Posición	Significado
1 Clase de aplicación	Clase 4: Cierre desde un ángulo de apertura de 180°
2 Funcionamiento permanente	Clase 8: 500.000 ciclos
3 Tamaño del cierrapuertas	Clase 2–5: Ancho de la puerta: máx. 850 mm; peso de la puerta de ensayo: 40 kg,(clase 2) Ancho de la puerta: máx. 950 mm; peso de la puerta de ensayo: 60 kg,(clase 3) Ancho de la puerta: máx. 1100 mm; peso de la puerta de ensayo: 80 kg (clase 4) Ancho de la puerta: máx. 1250 mm; peso de la puerta de ensayo: 100 kg,(clase 5)
4 Aptitud para aplicar en puertas cortafuegos y cortahumo	Clase 1: Adecuado para aplicación en puertas cortafuegos y cortahumo
5 Seguridad	Clase 1: Todos los cierrapuertas deben cumplir los requisitos básicos de seguridad de uso.
6 Resistencia a la corrosión	Clase 4: Resistencia a la corrosión muy alta

DGH-B-INT 2019, HDE-es, 12/18; Medidas sin compromiso. Nos reservamos el derecho a introducir cambios en la fabricación.

Cierrapuertas

Los cierrapuertas de este catálogo están organizados en los grupos siguientes:
> Cierrapuertas superiores con carril de deslizamiento, varilla articulada o en versión para montaje oculto
> Cierrapuertas de suelo

Las piezas disponibles como accesorios para los sistemas de cierrapuertas se encuentran directamente a continuación de cada sistema de cierrapuertas. Los accesorios comunes para todos los sistemas de cierrapuertas se encuentran al final de este grupo de productos.

Utilización correcta

Los cierrapuertas se pueden utilizar para puertas giratorias de madera, metal, plástico ocristal, solo para cerrar las puertas después de su apertura manual. Algunos cierrapuertas de suelo y cierrapuertas superiores ocultos se pueden utilizar también para puertas de vaivén. Los cierrapuertas se deben sustituir cuando ya no garanticen un proceso de cierre correcto y seguro.
Uso indebido:
> Aplicación del cierrapuertas para otros fines distintos del cierre de puertas
> Impedimento de la operación de cierre por ejemplo, por puertas que rozan, juntas que se pegan o cerraduras que giran con dificultad
> Montaje o ajuste incorrecto como p. ej. puertas que golpean por elegir mal la fuerza de cierre

Montaje y puesta en funcionamiento

Para el montaje y en la puesta en funcionamiento del cierrapuertas se debe tener en cuenta:
> Antes del montaje y de la puesta en funcionamiento del cierrapuertas incluyendo dispositivos adicionales y accesorios se deben tener en cuenta las disposiciones legales.
> El montaje y ajuste de los cierrapuertas conforme a la normativa debe realizarlo una empresa especializada.
> Considerar la información sobre el producto y transmitirla al cliente y al usuario.
> Para los cierrapuertas en sistemas de bloqueo se deben realizar las inspecciones, revisiones y mantenimiento que establezca la legislación.
> Con condiciones locales especialmente desfavorables (p. ej. viento fuerte) instalar cierrapuertas con una mayor fuerza de cierre.
> Si debido a las condiciones de construcción la puerta pudiera golpear el marco en la zona del eje de giro, se debe montar un tope de puerta que limite el ángulo de apertura máximo del cierrapuertas.
> Si un cierrapuertas de suelo está expuesto al agua (p. ej. puertas exteriores), el espacio entre la caja de hormigón y la caja del cierrapuertas se debe sellar con masa de relleno.

Mantenimiento y reparación

Se deben de realizar periódicamente los siguientes trabajos de mantenimiento:
> Comprobar el firme asiento y el desgaste de las piezas relevantes para la seguridad
> Reapretar los tornillos de fijación y sustituir las piezas defectuosas
> Comprobar los ajustes (p. ej. la velocidad de cierre) y la suavidad del movimiento de la puerta
> Si fuera necesario engrasar las piezas móviles (por ejemplo la varilla articulada)

Las reparaciones deben encomendarse a personal especializado y autorizado.
Solo se deben utilizar productos de limpieza que no contengan componentes corrosivos ni perjudiciales.

Sin barreras según DIN 18040-2 – requisitos para abrir y cerrar la puerta

La norma DIN 18040 define la fuerza máxima necesaria para abrir una puerta.
Cuando se instalan cierrapuertas, estos deben ajustarse de manera que no se supere el momento de apertura establecido para el tamaño 3 según DIN EN 1154 (máx. 47 Nm). Si se supera este valor es preciso utilizar sistemas de puerta automáticos.

DIN SPEC 1104

En la norma DIN SPEC 1104 se exige un momento de apertura fuertemente decreciente del 40 % con un ángulo de apertura de puerta desde 2° hasta 60°.
Con ello se facilita la apertura de las puertas en edificios públicos y privados sobre todo para niños, personas mayores y discapacitados, y se aumenta notablemente la comodidad de los accesos.

DGH-B-INT 2019, HDE-es, 12/18; Medidas sin compromiso. Nos reservamos el derecho a introducir cambios en la fabricación.

Protección contra fuego y humo

La construcción de puertas cortafuegos para las puertas de acero T30-1 está claramente definida en las disposiciones de la norma DIN 18082.
Las disposiciones para puertas cortahumos se especifican en la norma DIN 18095. También deben cumplir los requisitos de la norma EN 1634.
En puertas cortafuegos y cortahumo aprobadas por la inspección de obras no está permitido realizar modificaciones. La colocación de un cierrapuertas o sistema de bloqueo puede requerir una comprobación de su aptitud para combinarlo con la puerta cortafuegos y cortahumo, o bien, una prueba de aceptación, una autorización o un certificado.

F Los cierrapuertas comprobados para puertas cortafuegos y cortahumo están identificados con un símbolo de protección contra incendios.

En este catálogo, las piezas disponibles como accesorios para sistemas de cierre para puertas cortafuegos y cortahumo son: centrales de detección de humo, detectores de humo, sujetapuertas magnéticos o eléctricos y anclajes o contraplacas de retención.

Funciones generales de los cierrapuertas

Fuerza de cierre
La fuerza de cierre depende del ancho de la puerta. Se puede, en la mayoría de los cierrapuertas, ajustar y adaptar perfectamente a la correspondiente situación de la puerta. En lugares con condiciones especialmente desfavorables (por ejemplo, viento fuerte), se deben instalar cierrapuertas con una fuerza de cierre superior.

Tamaño del cierrapuertas	Ancho de puerta máximo recomendado (mm)	Peso de la puerta de ensayo (kg)
1	750	20
2	850	40
3	950	60
4	1100	80
5	1250	100
6	1400	120
7	1600	160

Los anchos de puerta recomendados son válidos para el montaje estándar. Para puertas muy altas y pesadas, en caso de fuertes corrientes de aire y para montaje especial se deben aplicar cierrapuertas de mayor tamaño.
En la tabla las indicaciones sobre el peso se refieren solo al procedimiento de ensayo. Los valores indicados no corresponden a los valores máximos para el montaje.

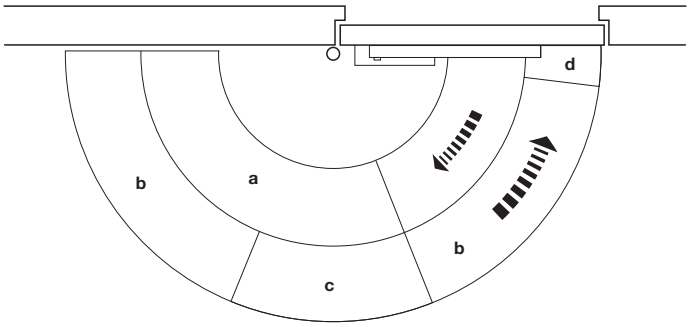
Selección del orden de cierre
La selección del orden de cierre en puertas de 2 batientes asegura el orden de cierre correcto de la batiente inactiva y la batiente activa.

Fijación de la puerta
La puerta se puede dejar fija en posición de apertura utilizando herrajes adicionales, p. ej. un brazo de retención o con componentes integrados, p. ej. la unidad de retención.
Los cierrapuertas con retención o con brazo de retención no son adecuados para puertas cortafuegos y cortahumo.

Brazo de funcionamiento libre
Con un brazo de funcionamiento libre las puertasse pueden mover libremente (como las puertas sin función de cierre), pero en caso de incendio se cierra la puerta de forma segura.

DGH-B-INT 2019, HDE-es, 12/18; Medidas sin compromiso. Nos reservamos el derecho a introducir cambios en la fabricación.

Funciones cierrapuertas en el área de giro de la puerta



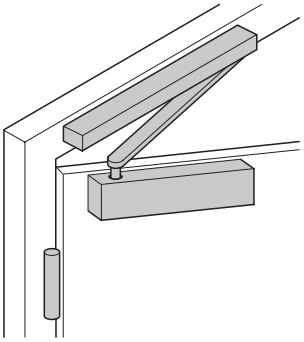
a, Amortiguación de apertura
La amortiguación de apertura frena el movimiento de una puerta empujada violentamente o sacudida por el viento. Gracias a la amortiguación de apertura se evitan, en gran medida, daños en la puerta o en la pared.

b, Velocidad de cierre
El ajuste exacto de la velocidad de cierre garantiza un cierre controlado de la puerta.

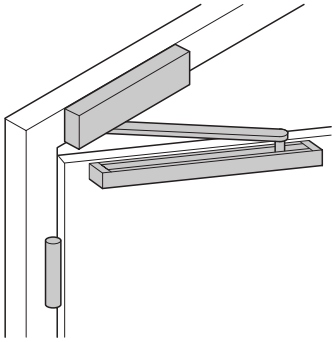
c, Retardo de cierre
El retardo de cierre prolonga un proceso de cierre, para que por ejemplo personas con equipaje o con objetos abultados, madres con coche de bebé, tengan el tiempo suficiente para pasar la puerta.

d, Tope final
El tope final controla el cierre de la puerta, asegura que la cerradura cierre de forma fiable y es ajustable en la mayoría de modelos de cierrapuertas.

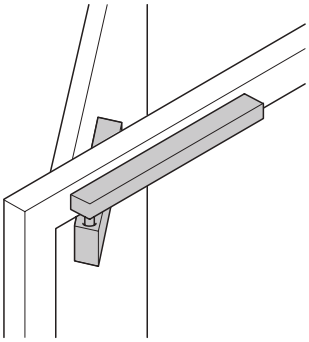
Formas de montaje



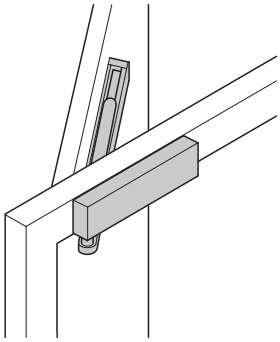
Montaje estándar
(montaje en la puerta) en el lado de las bisagras



Montaje sobre cerco
(montaje en el travesaño) en el lado de las bisagras



Montaje estándar
(montaje en la puerta) en el lado opuesto de las bisagras

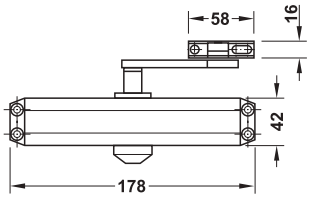


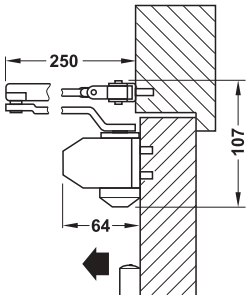
Montaje sobre cerco
(montaje en el travesaño) en el lado opuesto de las bisagras

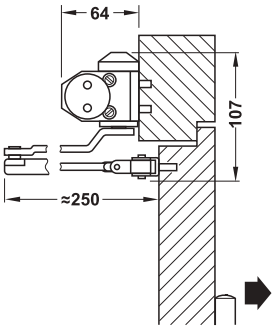
DGH-B-INT 2019, HDE-es, 12/18; Medidas sin compromiso. Nos reservamos el derecho a introducir cambios en la fabricación.

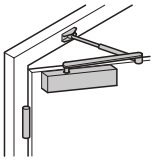
DCL 11, DCL 12
EN 3



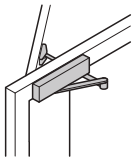








Montaje estándar
(montaje en la puerta)
en el lado de las bisagras



Montaje sobre cerco
(montaje en el travesaño)
en el lado opuesto
de las bisagras

5

Protección contra fuego y humo

F Comprobado para puertas cortafuegos y cortahumo.

> Modelo:	Disponible con varilla articulada normal o con brazo de retención por fijación
> Montaje:	Aplicable para montaje estándar en el lado de las bisagras y montaje sobre cerco en el lado opuesto de las bisagras
> Posibilidad de ajuste:	Velocidad de cierre ajustable sin escalonamiento, tope final ajustable sin escalonamiento
> Fuerza de cierre:	3
> Ancho de la puerta:	850–950 mm
> Peso de la puerta:	≤60 kg
> Ángulo de apertura:	≤180°
> Fijación:	≤145°
> Fijación:	Aplicable para DIN izquierda y DIN derecha
> Norma:	Certificado según EN 1154:1996/A1:2002
> Clase:	4 | 8 | 3 | 0/1 | 1 | 3

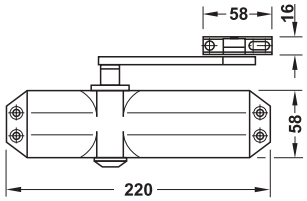
Volumen de suministro
Cierrapuertas completo con varilla articulada

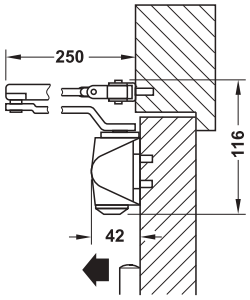
		Color plata
Juego DCL 11		
1 DCL 11 con varilla articulada normal	F	931.84.649
Juego DCL 12		
1 DCL 12 con brazo de retención	–	931.84.659

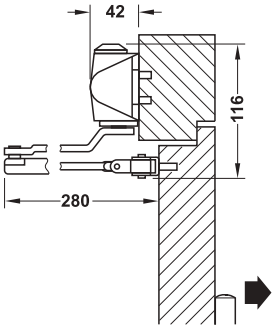
DGH-B-INT 2019, HDE-es, 12/18; Medidas sin compromiso. Nos reservamos el derecho a introducir cambios en la fabricación.

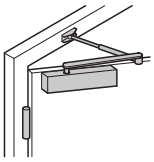
DCL 110
EN 3



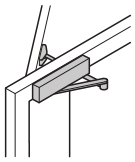








Montaje estándar
(montaje en la puerta)
en el lado de las bisagras



Montaje sobre cerco
(montaje en el travesaño)
en el lado opuesto
de las bisagras

> Modelo:	Disponible con varilla articulada normal o con brazo de retención por fijación
> Montaje:	Montaje estándar en el lado de las bisagras y montaje sobre cerco en el lado opuesto de las bisagras
> Posibilidad de ajuste:	Velocidad de cierre ajustable sin escalonamiento, amortiguación de apertura ajustable, tope final ajustable sin escalonamiento
> Fuerza de cierre:	3
> Ancho de la puerta:	850–950 mm
> Peso de la puerta:	≤60 kg
> Ángulo de apertura:	≤180°
> Fijación:	≤145°
> Fijación:	Aplicable para DIN izquierda y DIN derecha
> Norma:	Certificado según EN 1154:1996/A1:2002
> Clase:	4 | 8 | 3 | 0/1 | 1 | 3

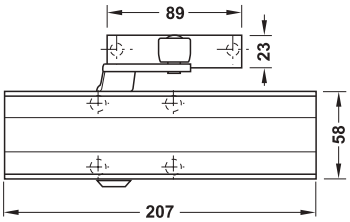
Volumen de suministro
Cierrapuertas completo con varilla articulada

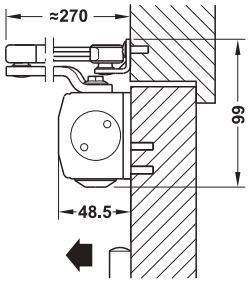
	Color plata
Juego DCL 110	
DCL 110 con varilla articulada normal	931.84.229
DCL 110 con brazo de retención	931.84.239

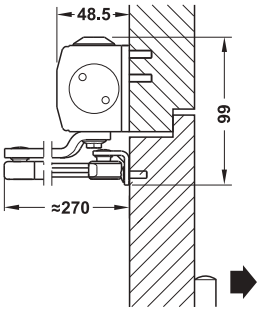
DGH-B-INT 2019, HDE-es, 12/18; Medidas sin compromiso. Nos reservamos el derecho a introducir cambios en la fabricación.

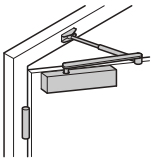
DCL 80
EN 2, 3, 4



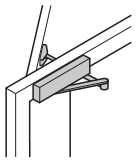








Montaje estándar
(montaje en la puerta)
en el lado de las bisagras



Montaje sobre cerco
(montaje en el travesaño)
en el lado opuesto de las bisagras

GAEB
CAD

5

Protección contra fuego y humo

F Comprobado para puertas cortafuegos y cortahumo.

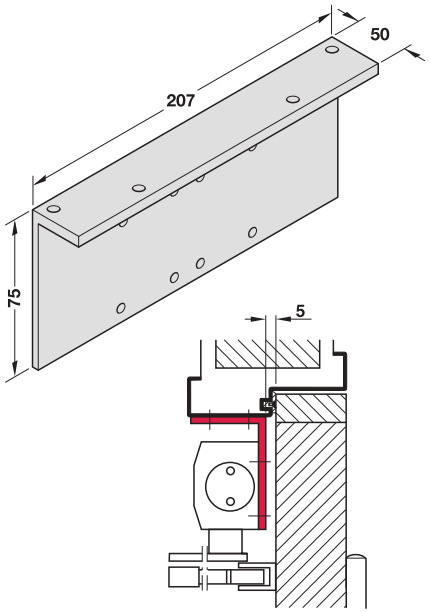
> Modelo:	Con válvula de seguridad contra sobrecarga, disponible con varilla articulada normal o con brazo de retención
> Posibilidad de ajuste:	El tamaño cierrapuertas, la velocidad de cierre y el tope final son ajustables, velocidad de cierre y tope final ajustables sin escalonamiento por delante a través de la válvula
> Montaje:	Montaje estándar (montaje en la puerta) en el lado de las bisagras y montaje sobre cerco (montaje en el travesaño) en el lado opuesto de las bisagras
> Fuerza de cierre:	2, 3, 4 según EN 1154
> Ancho de la puerta:	≤1100 mm
> Ángulo de apertura:	≤180°
> Fijación:	Aprox. 70–150°
> Fijación:	Aplicable para DIN izquierda y DIN derecha
> Norma:	Certificado según EN 1154:1996/A1:2002
> Clase:	4 | 8 | 2/3/4 | 0/1 | 1 | 4

		Barnizado color plata
Juego DCL 80 con varilla articulada normal		
1 DCL 80 con varilla articulada normal	F	**931.26.309**
1 cierrapuertas básico	–	931.26.009
1 varilla articulada normal	–	931.26.109
Juego DCL 80 con brazo de retención		
1 DCL 80 con brazo de retención	–	**931.26.319**
1 cierrapuertas básico	–	931.26.009
1 brazo de retención	–	931.26.119

Accesorios ►AH 5.11

DGH-B-INT 2019, HDE-es, 12/18; Medidas sin compromiso. Nos reservamos el derecho a introducir cambios en la fabricación.

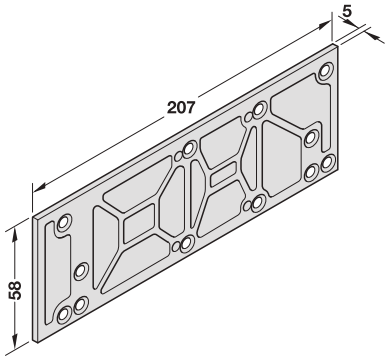
Escuadra para montaje en techo
Para DCL 80



> Campo de aplicación: Para el montaje del cierrapuertas en el cerco, en el lado opuesto de las bisagras

	Barnizado color plata
Escuadra para montaje en techo	931.26.419

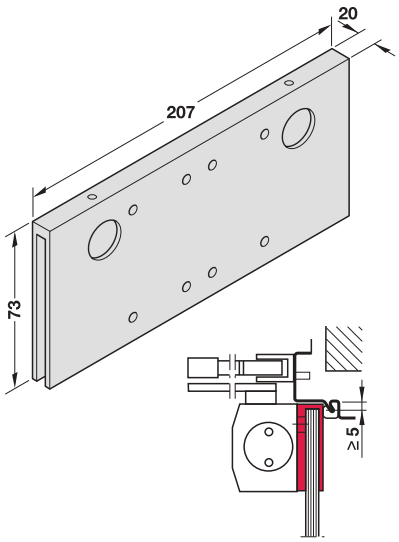
Placa de montaje
Para DCL 80



> Campo de aplicación: Para el montaje del cierrapuertas en puertas donde no es posible una fijación directa

	Barnizado color plata
Placa de montaje	931.26.409

Placa de apriete para puertas completas de cristal
Para DCL 80



> Para grosor de la puerta de cristal: 8–10 mm

	Barnizado color plata
Placa de apriete	931.26.429

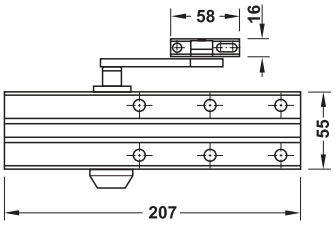
GAEB
CAD

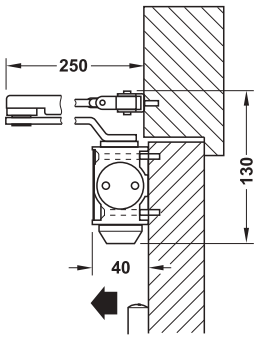
5

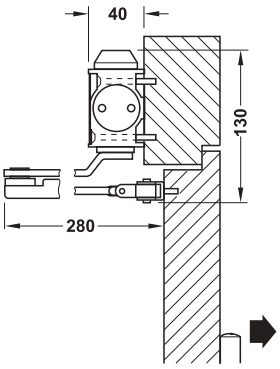
DGH-B-INT 2019, HDE-es, 12/18; Medidas sin compromiso. Nos reservamos el derecho a introducir cambios en la fabricación.

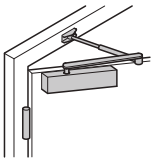
DCL 15, DCL 16
EN 2–4



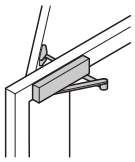








Montaje estándar
(montaje en la puerta)
en el lado de las bisagras



Montaje sobre cerco
(montaje en el travesaño)
en el lado opuesto
de las bisagras

Protección contra fuego y humo

F Comprobado para puertas cortafuegos y cortahumo.

> Modelo:	Disponible con varilla articulada normal o con brazo de retención por fijación
> Montaje:	Montaje estándar en el lado de las bisagras y montaje sobre cerco en el lado opuesto de las bisagras
> Posibilidad de ajuste:	Velocidad de cierre y, tope final ajustables
> Fuerza de cierre:	2–4
> Ancho de la puerta:	≤1100 mm
> Peso de la puerta:	≤80 kg
> Ángulo de apertura:	≤180°
> Fijación:	≤145°
> Fijación:	Aplicable para DIN izquierda y DIN derecha
> Norma:	Certificado según EN 1154:1996/A1:2002
> Clase:	4 | 8 | 2–4 | 0/1 | 1 | 3

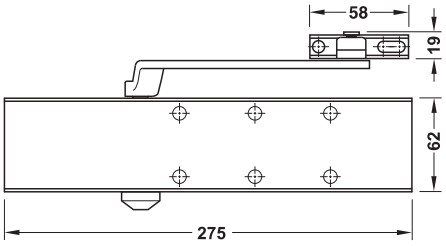
Volumen de suministro
Cierrapuertas completo con varilla articulada

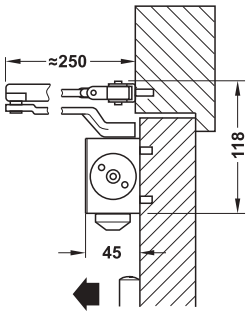
		Barnizado color plata
Juego DCL 15		
1 DCL 15 con varilla articulada normal	F	931.84.629
Juego DCL 16		
1 DCL 16 con brazo de retención	–	931.84.639

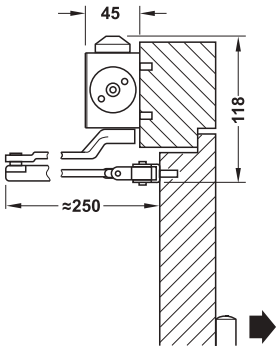
DGH-B-INT 2019, HDE-es, 12/18; Medidas sin compromiso. Nos reservamos el derecho a introducir cambios en la fabricación.

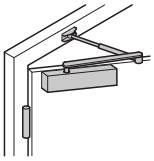
DCL 55
EN 2–6



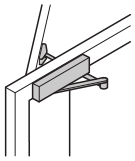








Montaje estándar
(montaje en la puerta)
en el lado de las bisagras



Montaje sobre cerco
(montaje en el travesaño)
en el lado opuesto
de las bisagras

Protección contra fuego y humo

F Comprobado para puertas cortafuegos y cortahumo.

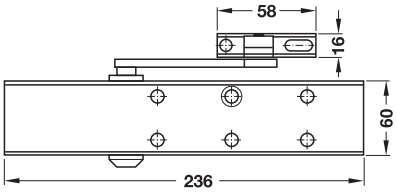
> Modelo:	Disponible con varilla articulada normal o con brazo de retención
> Montaje:	Montaje estándar (montaje en la puerta) en el lado de las bisagras y montaje sobre cerco (montaje en el travesaño) en el lado opuesto de las bisagras
> Posibilidad de ajuste:	Velocidad de cierre, amortiguación de apertura y tope final ajustables
> Fuerza de cierre:	2–6
> Ancho de la puerta:	≤1400 mm
> Peso de la puerta:	≤150 kg
> Ángulo de apertura:	≤180°
> Fijación:	≤150°
> Fijación:	Aplicable para DIN izquierda y DIN derecha
> Norma:	Certificado según EN 1154:1996/A1:2002
> Clase:	4 | 8 | 2–6 | 0/1 | 1 | 3

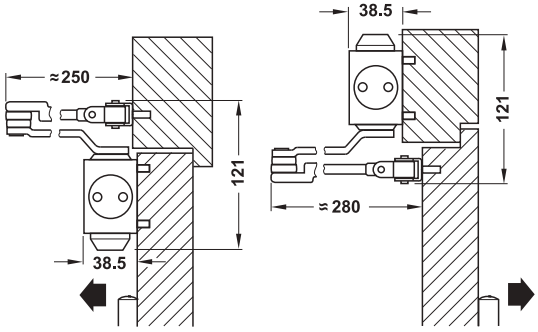
		Barnizado color plata
Juego DCL 55		
1 DCL 55 con varilla articulada normal	F	931.84.769
1 DCL 55 con brazo de retención por fijación	–	931.84.819

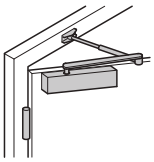
DGH-B-INT 2019, HDE-es, 12/18; Medidas sin compromiso. Nos reservamos el derecho a introducir cambios en la fabricación.

DCL 51
EN 2–5

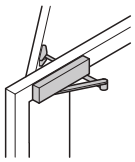








Montaje estándar
(montaje en la puerta)
en el lado de las bisagras



Montaje sobre cerco
(montaje en el travesaño)
en el lado opuesto
de las bisagras

Protección contra fuego y humo

F Comprobado para puertas cortafuegos y cortahumo.

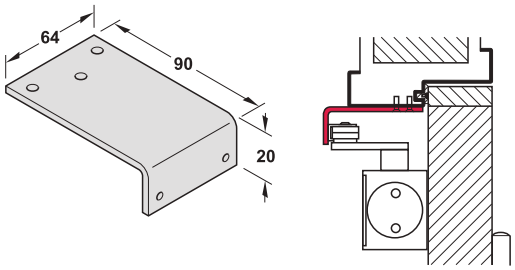
> Modelo:	Disponible con varilla articulada normal o con brazo de retención
> Montaje:	Montaje estándar (montaje en la puerta) en el lado de las bisagras y montaje sobre cerco (montaje en el travesaño) en el lado opuesto de las bisagras
> Posibilidad de ajuste:	Velocidad de cierre, amortiguación de apertura y tope final ajustables
> Fuerza de cierre:	2–5
> Ancho de la puerta:	≤1250 mm
> Peso de la puerta:	≤100 kg
> Ángulo de apertura:	≤180°
> Fijación:	≤150°
> Fijación:	Aplicable para DIN izquierda y DIN derecha
> Norma:	Certificado según EN 1154:1996/A1:2002
> Clase:	4 | 8 | 2–5 | 0/1 | 1 | 3

		Barnizado color plata	Acero inoxidable mate	Latón pulido	Negro mate
Juego DCL 51 con varilla articulada normal					
1 DCL 51 con varilla articulada normal	F	931.84.829	931.84.820	931.84.828	931.84.823
Juego DCL 51 con brazo de retención					
1 DCL 51 con brazo de retención	–	931.84.669	931.84.660	931.84.668	931.84.663

DGH-B-INT 2019, HDE-es, 12/18; Medidas sin compromiso. Nos reservamos el derecho a introducir cambios en la fabricación.

Escuadra de fijación para montaje del brazo paralelo

Para cierrapuertas DCL



> Campo de aplicación: Para el montaje de la varilla articulada en paralelo al marco de puerta
> Color: Color plata

Nota
Cuando se utiliza una escuadra para montar en paralelo la varilla articulada, la velocidad de cierre se reduce aprox. 20%.

Fuerzas de cierre con montaje del brazo paralelo

Modelo	Comprobado según	Fuerza de cierre
DCL 11	EN1154:1996/A1:2002	3
DCL 15	EN1154:1996/A1:2002	3
DCL 51	EN1154:1996/A1:2002	2–4

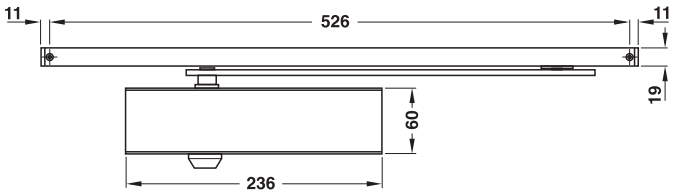
Tenga en cuenta que las fuerzas de cierre para montaje del brazo en paralelo son diferentes a las del montaje estándar.

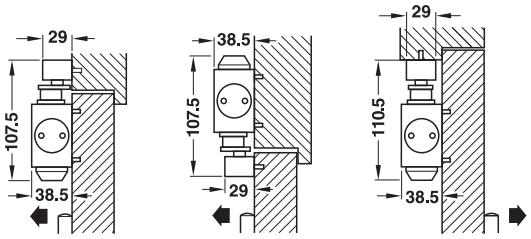
	Nº de ref.
Escuadra de fijación para montaje del brazo paralelo	931.84.900

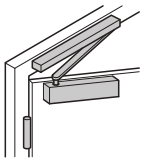
DGH-B-INT 2019, HDE-es, 12/18; Medidas sin compromiso. Nos reservamos el derecho a introducir cambios en la fabricación.

DCL 61
EN 2–4

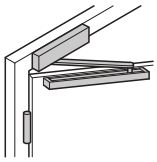




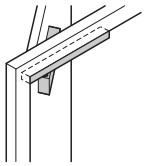




Montaje estándar (montaje en la puerta) en el lado de las bisagras



Montaje sobre cerco (montaje en el travesaño) en el lado de las bisagras



Montaje bajo el travesaño en el lado opuesto de las bisagras

GAEB

5

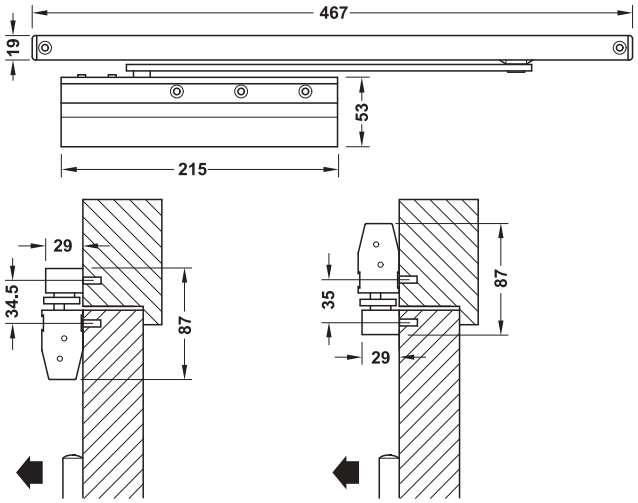
> Modelo:	Disponible sin retención o con retención
> Montaje:	Montaje estándar y sobre cerco en el lado de las bisagras, o montaje bajo el travesaño en el lado opuesto de las bisagras
> Posibilidad de ajuste:	Velocidad de cierre ajustable sin escalonamiento, amortiguación de apertura ajustable, tope final ajustable sin escalonamiento
> Ancho de la puerta:	≤1100 mm
> Ángulo de apertura:	≤120°
> Fijación:	≤115°
> Fijación:	Aplicable para DIN izquierda y DIN derecha

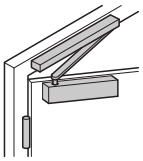
	Barnizado color plata	Latón pulido
Juego DCL 61		
1 cierrapuertas superior con carril de deslizamiento sin retención	931.84.139	931.84.138
1 cierrapuertas superior con carril de deslizamiento con retención	931.84.119	931.84.118

DGH-B-INT 2019, HDE-es, 12/18; Medidas sin compromiso. Nos reservamos el derecho a introducir cambios en la fabricación.

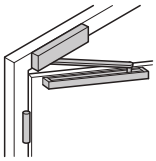
DCL 84
EN 3







Montaje estándar
(montaje en la puerta)
en el lado de las bisagras



Montaje sobre cerco
(montaje en el travesaño)
en el lado de las bisagras

Protección contra fuego y humo

F Comprobado para puertas cortafuegos y cortahumo.

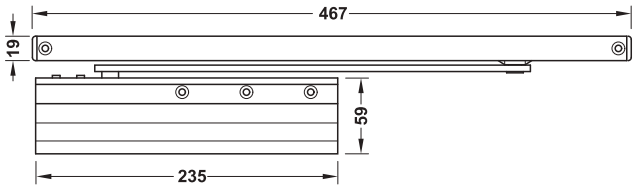
> Modelo:	Disponible sin retención o con retención
> Montaje:	Montaje estándar (montaje en la puerta) en el lado de las bisagras
> Posibilidad de ajuste:	Velocidad de cierre ajustable sin escalonamiento, tope final ajustable sin escalonamiento
> Fuerza de cierre:	3
> Ancho de la puerta:	≤950 mm
> Ángulo de apertura:	≤120°
> Fijación:	≤115°
> Fijación:	Aplicable para DIN izquierda y DIN derecha
> Norma:	Certificado según EN 1154:1996/A1:2002
> Clase:	3 | 8 | 3 | 0/1 | 1 | 3

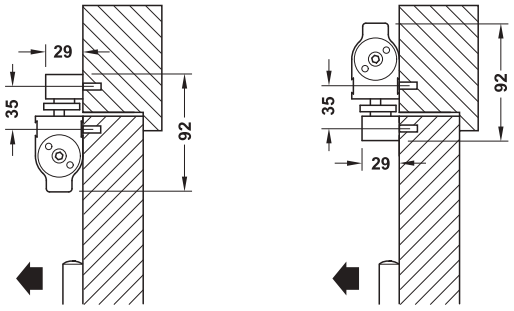
		Color plata	Latón pulido	Negro mate
Juego DCL 84				
1 DCL 84 sin retención	F	931.84.319	931.84.318	931.84.313
1 DCL 84 con retención	–	931.84.329	931.84.328	931.84.323

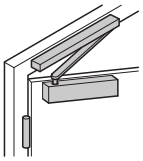
DGH-B-INT 2019, HDE-es, 12/18; Medidas sin compromiso. Nos reservamos el derecho a introducir cambios en la fabricación.

DCL 83
EN 2–4

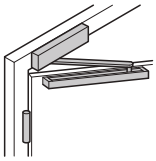








Montaje estándar
(montaje en la puerta)
en el lado de las bisagras



Montaje sobre cerco
(montaje en el travesaño)
en el lado de las bisagras

Protección contra fuego y humo

F Comprobado para puertas cortafuegos y cortahumo.

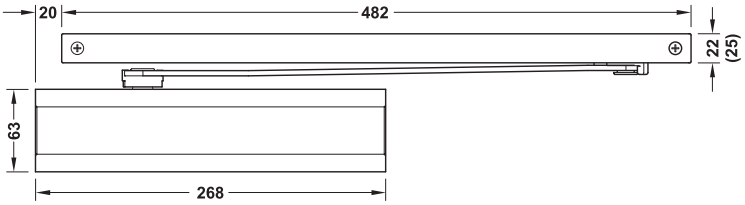
> Modelo:	Disponible sin retención o con retención
> Montaje:	Montaje estándar (montaje en la puerta) en el lado de las bisagras
> Posibilidad de ajuste:	Velocidad de cierre ajustable sin escalonamiento, tope final ajustable sin escalonamiento
> Fuerza de cierre:	2–4
> Ancho de la puerta:	≤1100 mm
> Peso de la puerta:	≤80 kg
> Ángulo de apertura:	≤115°
> Fijación:	≤115°
> Fijación:	Aplicable para DIN izquierda y DIN derecha
> Norma:	Certificado según EN 1154:1996/A1:2002
> Clase:	3 | 8 | 2–4 | 0/1 | 1 | 3

		Color plata
Juego DCL 83		
1 DCL 83 sin retención	F	931.84.289
1 DCL 83 con retención	–	931.84.299

DGH-B-INT 2019, HDE-es, 12/18; Medidas sin compromiso. Nos reservamos el derecho a introducir cambios en la fabricación.

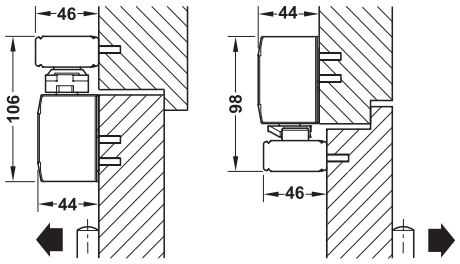
DCL 94
EN 2–5



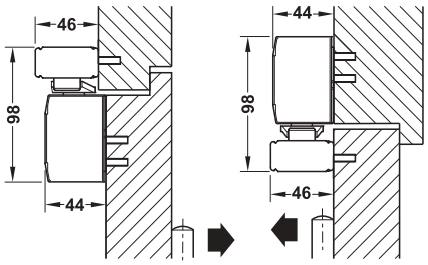


> Sin barreras según DIN 18040
> Conformidad con DIN SPEC 1104

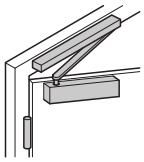
Medida entre paréntesis incl. cubierta



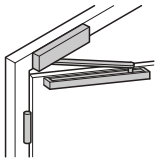
DCL 94



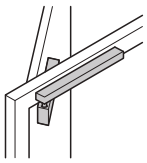
DCL 94 BG



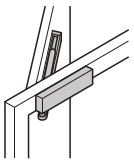
Montaje estándar lado de bisagras



Montaje sobre cerco lado de bisagras



Montaje estándar lado opuesto de las bisagras



Montaje sobre cerco lado opuesto de las bisagras

Protección contra fuego y humo

F Comprobado para puertas cortafuegos y cortahumo. Para montaje en el travesaño o montaje en el lado opuesto de las bisagras se necesita además un certificado de aptitud específico para la correspondiente puerta cortafuegos y cortahumo.

> Modelo:	Consola de montaje con sistema universal de taladros
> Posibilidad de ajuste:	Velocidad de cierre, velocidad final y amortiguación de apertura ajustables sin escalonamiento
> Montaje:	DCL 94 montaje estándar en lado de bisagras, montaje sobre cerco en lado opuesto de las bisagras, DCL 94 BG montaje estándar en el lado opuesto de las bisagras, montaje sobre cerco en lado de bisagras
> Fuerza de cierre:	2–5 según EN 1154
> Ancho de la puerta:	≤1250 mm
> Ángulo de apertura:	≤180°
> Fijación:	Aplicable para DIN izquierda y DIN derecha
> Norma:	Certificado según EN 1154:1996/A1:2002
> Clase:	4 | 8 | 2–5 | 1 | 1 | 4

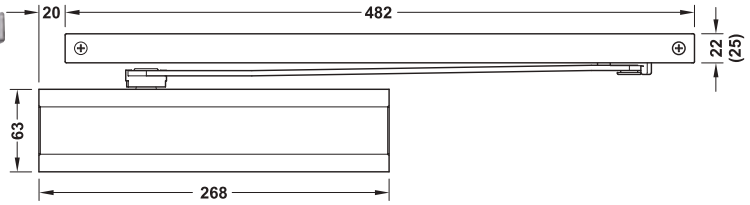
		Barnizado color plata	Acero inoxidable mate
Juego DCL 94			
1 cierrapuertas superior con carril de deslizamiento	F	**931.21.009**	**931.21.000**
1 cierrapuertas básico	–	931.20.800	931.20.800
1 tapa embellecedora DCL 94	–	931.20.819	931.20.810
1 carril de deslizamiento	–	931.20.829	931.20.820
1 cubierta para carril de deslizamiento	–	–	931.20.830
Juego DCL 94 BG			
1 cierrapuertas superior con carril de deslizamiento	F	**931.21.019**	**931.21.010**
1 cierrapuertas básico BG	–	931.20.801	931.20.801
1 tapa embellecedora DCL 94	–	931.20.819	931.20.810
1 carril de deslizamiento	–	931.20.829	931.20.820
1 cubierta para carril de deslizamiento	–	–	931.20.830

Accesorios ►AH 5.27

DGH-B-INT 2019, HDE-es, 12/18; Medidas sin compromiso. Nos reservamos el derecho a introducir cambios en la fabricación.

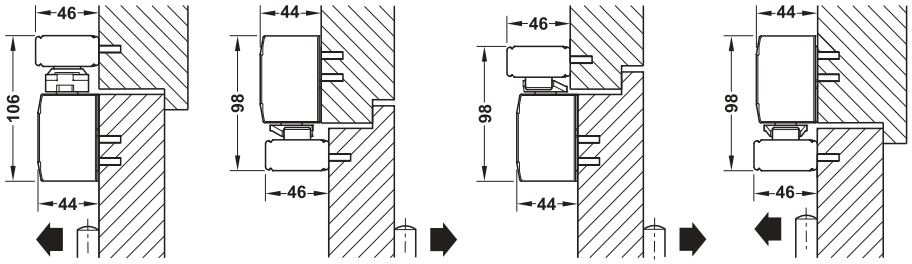
DCL 94
EN 3–6





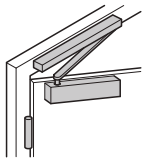
> Sin barreras según DIN 18040
> Conformidad con DIN SPEC 1104

Medida entre paréntesis incl. cubierta

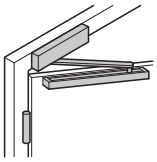


DCL 94

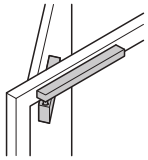
DCL 94 BG



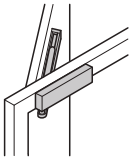
Montaje estándar lado de bisagras



Montaje sobre cerco lado de bisagras



Montaje estándar lado opuesto de las bisagras



Montaje sobre cerco lado opuesto de las bisagras

Protección contra fuego y humo

F Comprobado para puertas cortafuegos y cortahumo. Para montaje en el travesaño o montaje en el lado opuesto de las bisagras se necesita además un certificado de aptitud específico para la correspondiente puerta cortafuegos y cortahumo.

> Modelo:	Consola de montaje con sistema universal de taladros
> Posibilidad de ajuste:	Velocidad de cierre, velocidad final y amortiguación de apertura ajustables sin escalonamiento
> Montaje:	DCL 94 montaje estándar en lado de bisagras, montaje sobre cerco en lado opuesto de las bisagras, DCL 94 BG montaje estándar en el lado opuesto de las bisagras, montaje sobre cerco en lado de bisagras
> Fuerza de cierre:	3–6 según EN 1154
> Ancho de la puerta:	≤1400 mm
> Ángulo de apertura:	≤180°
> Fijación:	Aplicable para DIN izquierda y DIN derecha
> Norma:	Certificado según EN 1154:1996/A1:2002
> Clase:	4 | 8 | 3–6 | 1 | 1 | 4

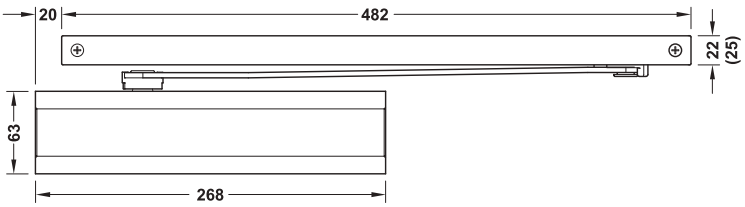
		Barnizado color plata	Acero inoxidable mate
Juego DCL 94			
1 cierrapuertas superior con carril de deslizamiento	F	**931.21.049**	**931.21.040**
1 cierrapuertas básico	–	931.20.802	931.20.802
1 tapa embellecedora DCL 94	–	931.20.819	931.20.810
1 carril de deslizamiento	–	931.20.829	931.20.820
1 cubierta para carril de deslizamiento	–	–	931.20.830
Juego DCL 94 BG			
1 cierrapuertas superior con carril de deslizamiento	F	**931.21.059**	**931.21.050**
1 cierrapuertas básico BG	–	931.20.803	931.20.803
1 tapa embellecedora DCL 94	–	931.20.819	931.20.810
1 carril de deslizamiento	–	931.20.829	931.20.820
1 cubierta para carril de deslizamiento	–	–	931.20.830

Accesorios ►AH 5.27

DGH-B-INT 2019, HDE-es, 12/18; Medidas sin compromiso. Nos reservamos el derecho a introducir cambios en la fabricación.

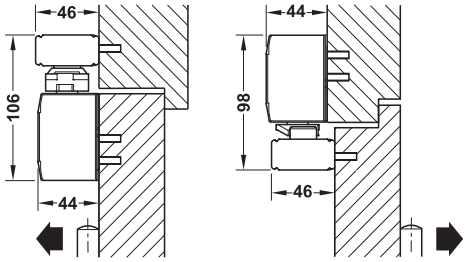
DCL 94 FE
EN 2–5



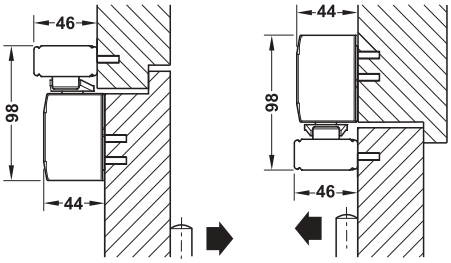


> Sin barreras según DIN 18040
> Conformidad con DIN SPEC 1104

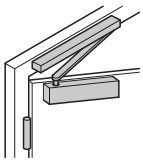
Medida entre paréntesis incl. cubierta



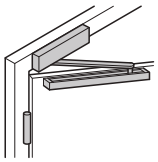
DCL 94



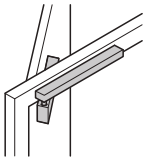
DCL 94 BG



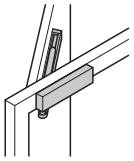
Montaje estándar lado de bisagras



Montaje sobre cerco lado de bisagras



Montaje estándar lado opuesto de las bisagras



Montaje sobre cerco lado opuesto de las bisagras

> Modelo:	Con unidad de retención (FE), consola de montaje con sistema universal de taladros
> Posibilidad de ajuste:	Velocidad de cierre, velocidad final y amortiguación de apertura ajustables sin escalonamiento
> Montaje:	DCL 94 FE montaje estándar en lado de bisagras, montaje sobre cerco en lado opuesto de las bisagras, DCL 94 BG FE montaje estándar en el lado opuesto de las bisagras, montaje sobre cerco en lado de bisagras
> Fuerza de cierre:	2–5 según EN 1154
> Ancho de la puerta:	≤1250 mm
> Ángulo de apertura:	≤180°
> Fijación:	80°–140°
> Fijación:	Aplicable para DIN izquierda y DIN derecha
> Norma:	Certificado según EN 1154:1996/A1:2002
> Clase:	4 | 8 | 2–5 | 0 | 1 | 4

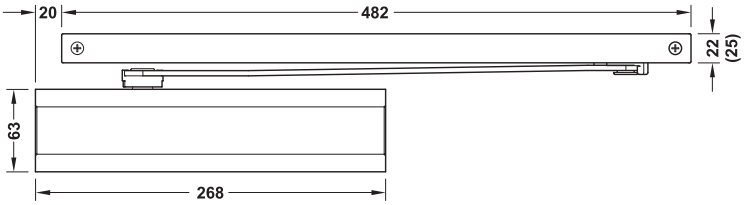
	Barnizado color plata	Acero inoxidable mate
Juego DCL 94 con unidad de retención		
1 cierrapuertas superior con carril de deslizamiento y unidad de retención	**931.21.029**	**931.21.020**
1 cierrapuertas básico	931.20.800	931.20.800
1 tapa embellecedora DCL 94	931.20.819	931.20.810
1 carril de deslizamiento	931.20.829	931.20.820
1 cubierta para carril de deslizamiento	–	931.20.830
1 unidad de retención	931.20.873	931.20.873
Juego DCL 94 BG con unidad de retención		
1 cierrapuertas superior con carril de deslizamiento y unidad de retención	**931.21.039**	**931.21.030**
1 cierrapuertas básico BG	931.20.801	931.20.801
1 tapa embellecedora DCL 94	931.20.819	931.20.810
1 carril de deslizamiento	931.20.829	931.20.820
1 cubierta para carril de deslizamiento	–	931.20.830
1 unidad de retención	931.20.873	931.20.873

Accesorios ►AH 5.27

DGH-B-INT 2019, HDE-es, 12/18; Medidas sin compromiso. Nos reservamos el derecho a introducir cambios en la fabricación.

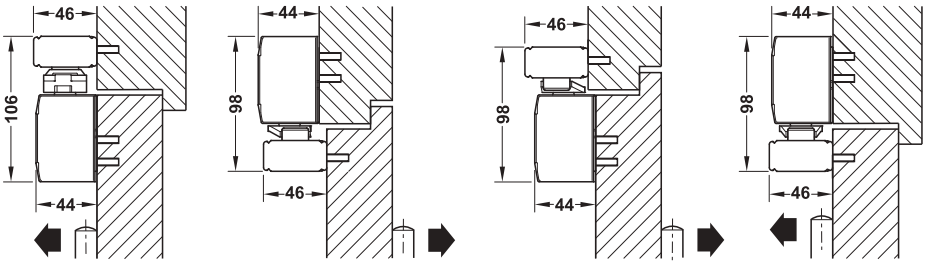
DCL 94 FE
EN 3–6



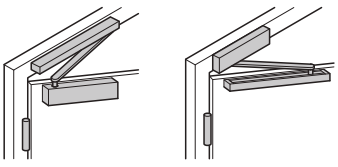


> Sin barreras según DIN 18040
> Conformidad con DIN SPEC 1104

Medida entre paréntesis incl. cubierta

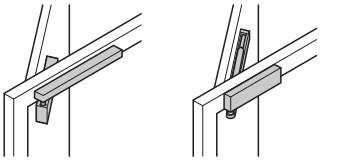


DCL 94 DCL 94 BG



Montaje estándar lado de bisagras

Montaje sobre cerco lado de bisagras



Montaje estándar lado opuesto de las bisagras

Montaje sobre cerco lado opuesto de las bisagras

> Modelo:	Con unidad de retención (FE), consola de montaje con sistema universal de taladros
> Posibilidad de ajuste:	Velocidad de cierre, velocidad final y amortiguación de apertura ajustables sin escalonamiento
> Montaje:	DCL 94 FE montaje estándar en lado de bisagras, montaje sobre cerco en lado opuesto de las bisagras, DCL 94 BG FE montaje estándar en el lado opuesto de las bisagras, montaje sobre cerco en lado de bisagras
> Fuerza de cierre:	3–6 según EN 1154
> Ancho de la puerta:	≤1400 mm
> Ángulo de apertura:	≤180°
> Fijación:	80°–140°
> Fijación:	Aplicable para DIN izquierda y DIN derecha
> Norma:	Certificado según EN 1154:1996/A1:2002
> Clase:	4 | 8 | 3–6 | 0 | 1 | 4

	Barnizado color plata	Acero inoxidable mate
Juego DCL 94 con unidad de retención		
1 cierrapuertas superior con carril de deslizamiento y unidad de retención	**931.21.069**	**931.21.060**
1 cierrapuertas básico	931.20.802	931.20.802
1 tapa embellecedora DCL 94	931.20.819	931.20.810
1 carril de deslizamiento	931.20.829	931.20.820
1 cubierta para carril de deslizamiento	–	931.20.830
1 unidad de retención	931.20.873	931.20.873
Juego DCL 94 BG con unidad de retención		
1 cierrapuertas superior con carril de deslizamiento y unidad de retención	**931.21.079**	**931.21.070**
1 cierrapuertas básico BG	931.20.803	931.20.803
1 tapa embellecedora DCL 94	931.20.819	931.20.810
1 carril de deslizamiento	931.20.829	931.20.820
1 cubierta para carril de deslizamiento	–	931.20.830
1 unidad de retención	931.20.873	931.20.873

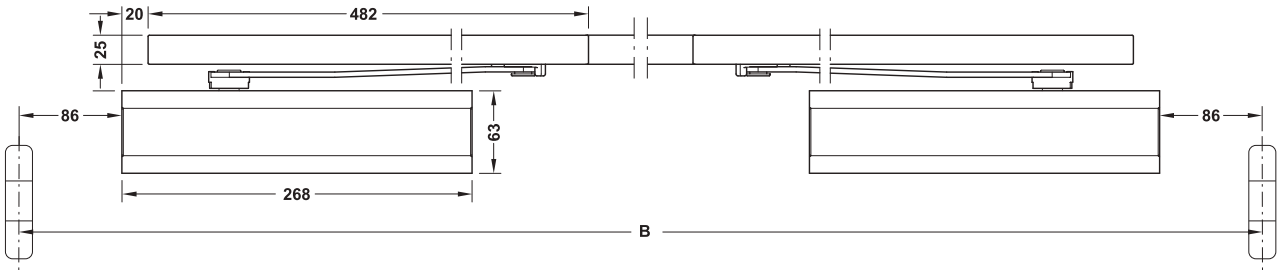
Accesorios ►AH 5.27

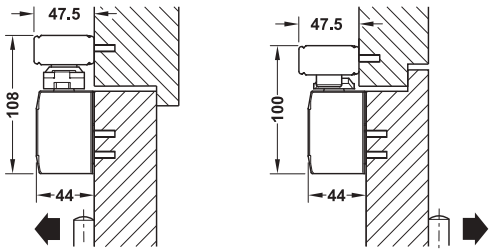
DGH-B-INT 2019, HDE-es, 12/18; Medidas sin compromiso. Nos reservamos el derecho a introducir cambios en la fabricación.

DCL 94 SR
EN 2–5

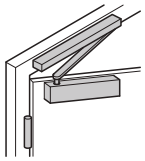


> Sin barreras según DIN 18040
> Conformidad con DIN SPEC 1104

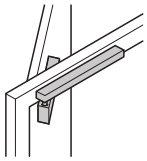




DCL 94 DCL 94 BG



Montaje estándar lado de bisagras



Montaje estándar lado opuesto de las bisagras

Protección contra fuego y humo

F Comprobado para puertas cortafuegos y cortahumo. Si se monta en el lado opuesto de las bisagras se necesita además un certificado de aptitud específico para la correspondiente puerta cortafuegos y cortahumo.

> Campo de aplicación:	Para 2 puertas
> Modelo:	Selector del orden de cierre integrado (SR), garantiza el orden de cierre correcto de las dos puertas
> Posibilidad de ajuste:	Velocidad de cierre, velocidad final y amortiguación de apertura ajustables sin escalonamiento
> Montaje:	DCL 94 SR montaje estándar en el lado de las bisagras
> Fuerza de cierre:	2–5 según EN 1154
> Para ancho de puerta:	An.: 1430–2500 mm, An. (BG): 1475–2500 mm
> Ángulo de apertura:	≤180°
> Norma:	Certificado según EN 1154:1996/A1:2002
> Clase:	3 | 8 | 2–5 | 1 | 1 | 4

		Barnizado color plata	Acero inox. mate
Juego DCL 94 SR			
1 cierrapuertas superior con carril de deslizamiento y set de revestimiento	F	**931.21.189**	**931.21.180**
2 cierrapuertas básico	–	931.20.800	931.20.800
2 tapas embellecedoras DCL 94	–	931.20.819	931.20.810
2 carriles de deslizamiento	–	931.20.829	931.20.820
2 cubiertas para carril de deslizamiento	–	931.20.839	931.20.830
1 selector del orden de cierre	–	931.20.840	931.20.840
1 cubierta para selector del orden de cierre	–	931.20.859	931.20.850
Juego DCL 94 BG SR			
1 cierrapuertas superior con carril de deslizamiento y set de revestimiento	F	**931.21.089**	**931.21.080**
2 cierrapuertas básicos BG	–	931.20.801	931.20.801
2 tapas embellecedoras DCL 94	–	931.20.819	931.20.810
2 carriles de deslizamiento	–	931.20.829	931.20.820
2 cubiertas para carril de deslizamiento	–	931.20.839	931.20.830
1 selector del orden de cierre BG	–	931.20.842	931.20.842
1 cubierta para selector del orden de cierre	–	931.20.859	931.20.850

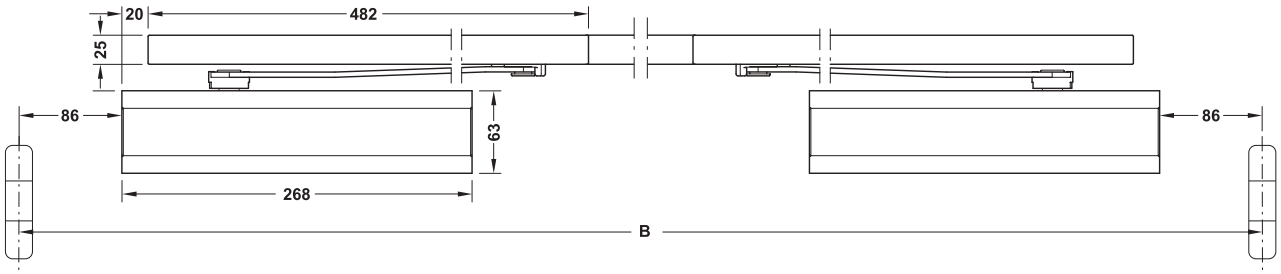
Accesorios ►AH 5.27

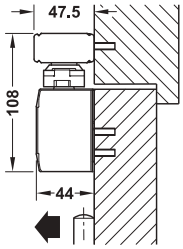
DGH-B-INT 2019, HDE-es, 12/18; Medidas sin compromiso. Nos reservamos el derecho a introducir cambios en la fabricación.

DCL 94 SR
EN 3–6

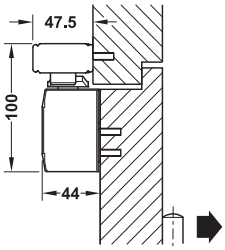


> Sin barreras según DIN 18040
> Conformidad con DIN SPEC 1104

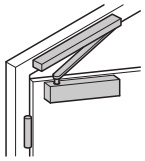




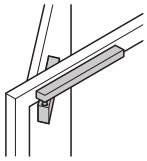
DCL 94



DCL 94 BG



Montaje estándar
lado de bisagras



Montaje estándar
lado opuesto
de las bisagras

Protección contra fuego y humo

F Comprobado para puertas cortafuegos y cortahumo. Si se monta en el lado opuesto de las bisagras se necesita además un certificado de aptitud específico para la correspondiente puerta cortafuegos y cortahumo.

> Campo de aplicación:	Para 2 puertas
> Modelo:	Selector del orden de cierre integrado (SR), garantiza el orden de cierre correcto de las dos puertas
> Posibilidad de ajuste:	Velocidad de cierre, velocidad final y amortiguación de apertura ajustables sin escalonamiento
> Montaje:	DCL 94 SR montaje estándar en el lado de las bisagras, DCL 94 BG SR montaje estándar en el lado opuesto de las bisagras
> Fuerza de cierre:	3–6 según EN 1154
> Para ancho de puerta:	An.: 1430–2800 mm, An. (BG): 1475–2800 mm
> Ángulo de apertura:	≤180°
> Norma:	Certificado según EN 1154:1996/A1:2002
> Clase:	3 | 8 | 3–6 | 1 | 1 | 4

		Barnizado color plata	Acero inox. mate
Juego DCL 94 SR			
1 cierrapuertas superior con carril de deslizamiento y set de revestimiento	F	**931.21.199**	**931.21.190**
2 cierrapuertas básicos	–	931.20.802	931.20.802
2 tapas embellecedoras DCL 94	–	931.20.819	931.20.810
2 carriles de deslizamiento	–	931.20.829	931.20.820
2 cubiertas para carril de deslizamiento	–	931.20.839	931.20.830
1 selector del orden de cierre	–	931.20.840	931.20.840
1 cubierta para selector del orden de cierre	–	931.20.859	931.20.850
Juego DCL 94 BG SR			
1 cierrapuertas superior con carril de deslizamiento y set de revestimiento	F	**931.21.099**	**931.21.090**
2 cierrapuertas básicos BG	–	931.20.803	931.20.803
2 tapas embellecedoras DCL 94	–	931.20.819	931.20.810
2 carriles de deslizamiento	–	931.20.829	931.20.820
2 cubiertas para carril de deslizamiento	–	931.20.839	931.20.830
1 selector del orden de cierre BG	–	931.20.842	931.20.842
1 cubierta para selector del orden de cierre	–	931.20.859	931.20.850

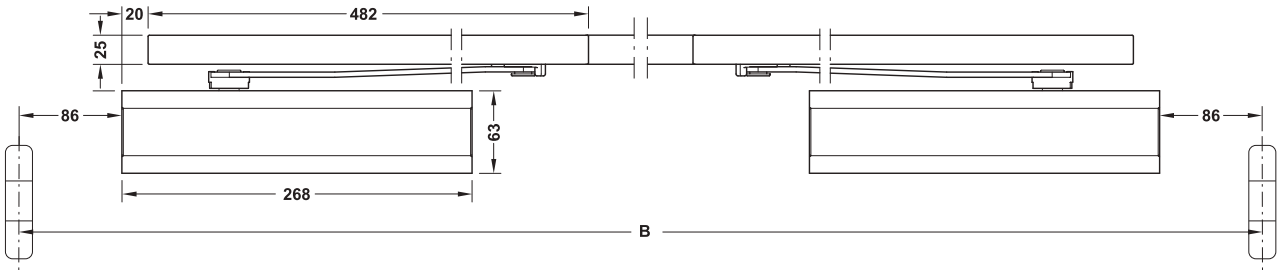
Accesorios ►AH 5.27

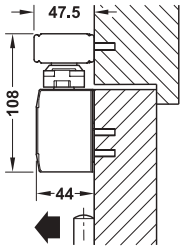
DGH-B-INT 2019, HDE-es, 12/18; Medidas sin compromiso. Nos reservamos el derecho a introducir cambios en la fabricación.

DCL 94 SR FE
EN 2–5

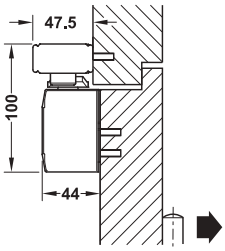


> Sin barreras según DIN 18040
> Conformidad con DIN SPEC 1104

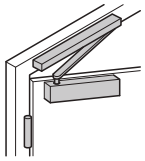




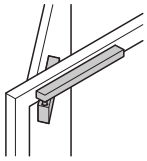
DCL 94



DCL 94 BG



Montaje estándar
lado de bisagras



Montaje estándar
en el lado opuesto
de las bisagras

> Campo de aplicación:	Para 2 puertas
> Modelo:	Selector del orden de cierre integrado (SR), garantiza el orden de cierre correcto de las dos puertas, con unidad de retención (FE)
> Posibilidad de ajuste:	Velocidad de cierre, velocidad final y amortiguación de apertura ajustables sin escalonamiento
> Montaje:	DCL 94 SR FE montaje estándar en lado de bisagras, DCL 94 BG SR FE montaje estándar en el lado opuesto de las bisagras
> Fuerza de cierre:	2–5 según EN 1154
> Para ancho de puerta:	An.: 1430–2500 mm, An. (BG): 1475–2500 mm
> Ángulo de apertura:	≤180°
> Fijación:	80°–140°
> Norma:	Certificado según EN 1154:1996/A1:2002
> Clase:	3 | 8 | 2–5 | 0 | 1 | 4

	Barnizado color plata	Acero inox. mate
Juego DCL 94 SR FE		
1 cierrapuertas superior con carril de deslizamiento y set de revestimiento	**931.21.209**	**931.21.200**
2 cierrapuertas básicos	931.20.800	931.20.800
2 tapas embellecedoras DCL 94	931.20.819	931.20.810
2 carriles de deslizamiento	931.20.829	931.20.820
2 cubiertas para carril de deslizamiento	931.20.839	931.20.830
1 selector del orden de cierre	931.20.840	931.20.840
1 cubierta para selector del orden de cierre	931.20.859	931.20.850
2 unidades de retención	931.20.873	931.20.873
Juego DCL 94 BG SR FE		
1 cierrapuertas superior con carril de deslizamiento y set de revestimiento	**931.21.219**	**931.21.210**
2 cierrapuertas básicos BG	931.20.801	931.20.801
2 tapas embellecedoras DCL 94	931.20.819	931.20.810
2 carriles de deslizamiento	931.20.829	931.20.820
2 cubiertas para carril de deslizamiento	931.20.839	931.20.830
1 selector del orden de cierre BG	931.20.842	931.20.842
1 cubierta para selector del orden de cierre	931.20.859	931.20.850
2 unidades de retención	931.20.873	931.20.873

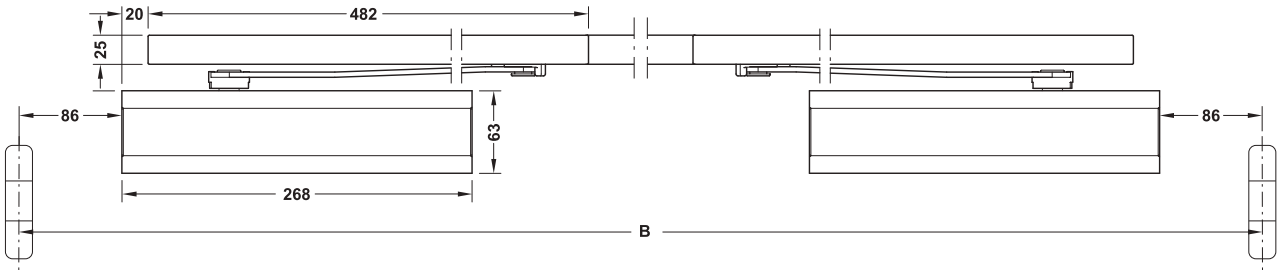
Accesorios ►AH 5.27

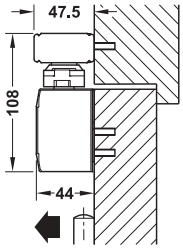
DGH-B-INT 2019, HDE-es, 12/18; Medidas sin compromiso. Nos reservamos el derecho a introducir cambios en la fabricación.

DCL 94 SR FE
EN 3–6

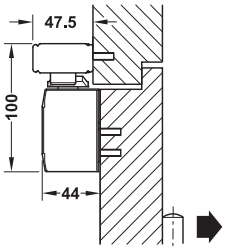


> Sin barreras según DIN 18040
> Conformidad con DIN SPEC 1104

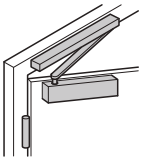




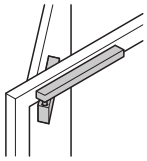
DCL 94



DCL 94 BG



Montaje estándar
lado de bisagras



Montaje estándar
lado opuesto
de las bisagras

GAEB

5

> Campo de aplicación: Para 2 puertas
> Modelo: Selector del orden de cierre integrado (SR), garantiza el orden de cierre correcto de las dos puertas, con unidad de retención (FE)
> Posibilidad de ajuste: Velocidad de cierre, velocidad final y amortiguación de apertura ajustables sin escalonamiento
> Montaje: DCL 94 SR FE montaje estándar en lado de bisagras, DCL 94 BG SR FE montaje estándar en el lado opuesto de las bisagras
> Fuerza de cierre: 3–6 según EN 1154
> Para ancho de puerta: An.: 1430–2800 mm, An. (BG): 1475–2800 mm
> Ángulo de apertura: ≤180°
> Fijación: 80°–140°
> Norma: Certificado según EN 1154:1996/A1:2002
> Clase:

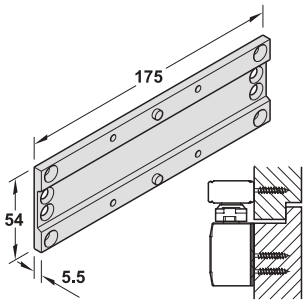
3	8	3–6	0	1	4

	Barnizado, color plata	Acero inox. mate
Juego DCL 94 SR FE		
1 cierrapuertas superior con carril de deslizamiento y set de revestimiento	**931.21.309**	**931.21.300**
2 cierrapuertas básicos	931.20.802	931.20.802
2 tapas embellecedoras DCL 94	931.20.819	931.20.810
2 carriles de deslizamiento	931.20.829	931.20.820
2 cubiertas para carril de deslizamiento	931.20.839	931.20.830
1 selector del orden de cierre	931.20.840	931.20.840
1 cubierta para selector del orden de cierre	931.20.859	931.20.850
2 unidades de retención	931.20.873	931.20.873
Juego DCL 94 BG SR FE		
1 cierrapuertas superior con carril de deslizamiento y set de revestimiento	**931.21.319**	**931.21.310**
2 cierrapuertas básicos BG	931.20.803	931.20.803
2 tapas embellecedoras DCL 94	931.20.819	931.20.810
2 carriles de deslizamiento	931.20.829	931.20.820
2 cubiertas para carril de deslizamiento	931.20.839	931.20.830
1 selector del orden de cierre BG	931.20.842	931.20.842
1 cubierta para selector del orden de cierre	931.20.859	931.20.850
2 unidades de retención	931.20.873	931.20.873

Accesorios ►AH 5.27

DGH-B-INT 2019, HDE-es, 12/18; Medidas sin compromiso. Nos reservamos el derecho a introducir cambios en la fabricación.

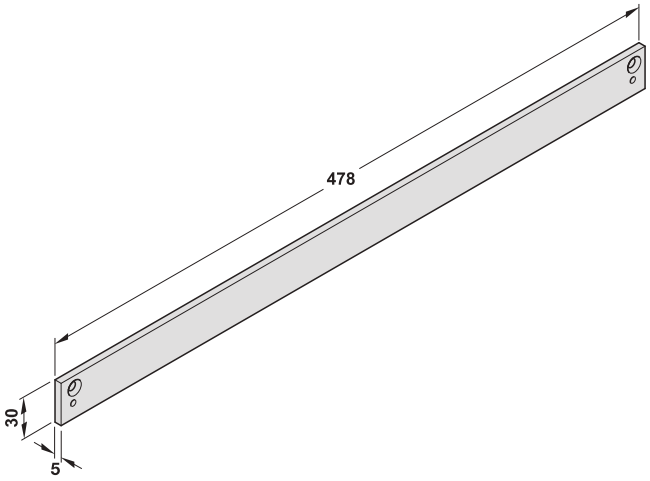
Placa de montaje
Para DCL 94



> Campo de aplicación: Para el montaje del cierrapuertas en puertas en las que no es posible una fijación directa

	color plata
Placa de montaje	931.20.919

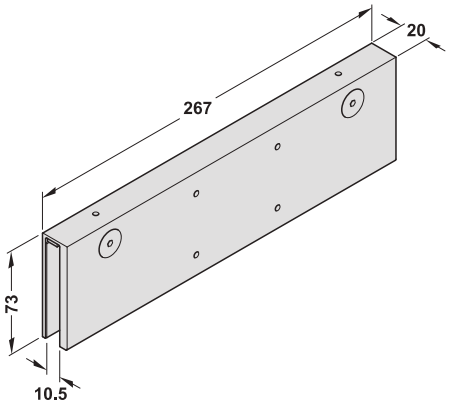
Placa de montaje
Para carril de deslizamiento DCL 94



> Campo de aplicación: Para montaje del carril de deslizamiento DCL 94

Material	Acabado/color	Nº de ref.
Acero	Barnizado, color plata	931.20.910
	Barnizado, color acero inoxidable	931.20.911

Placa de apriete para cristal



> Campo de aplicación: Para el montaje del cierrapuertas en puertas de cristal
> Para grosor de cristal: ≤10 mm

Material	Acabado/color	Nº de ref.
Acero	Barnizado, color plata	931.20.916
	Barnizado, color acero inoxidable	931.20.917

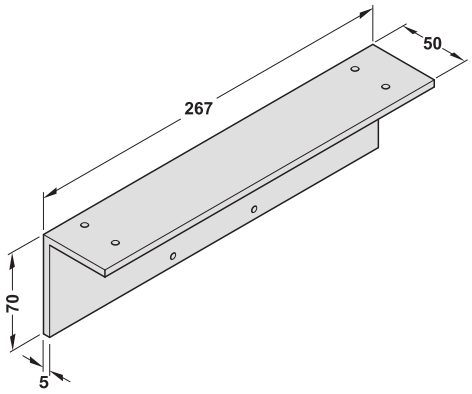
GAEB
CAD

5

DGH-B-INT 2019, HDE-es, 12/18; Medidas sin compromiso. Nos reservamos el derecho a introducir cambios en la fabricación.

Escuadra para montaje en techo

Para la caja del cierrapuertas Startec DCL 94



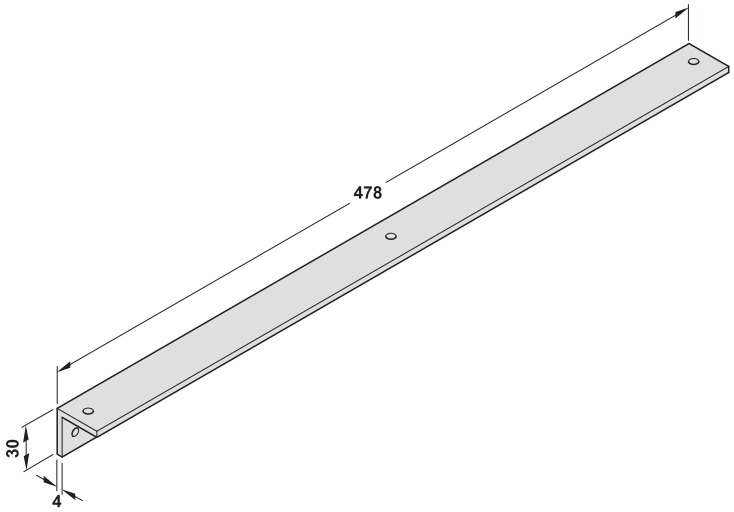
> Campo de aplicación: Para fijar la caja del cierrapuertas en el travesaño en el lado de las bisagras o sobre el cerco en el lado opuesto de las bisagras

Material	Acabado/color	Nº de ref.
Acero	Barnizado, color plata	931.20.912
	Barnizado, color acero inoxidable	931.20.913

CAD

Escuadra para montaje en techo

Para carril de deslizamiento Startec DCL 94



> Campo de aplicación: Para fijar el carril de deslizamiento en montaje el travesaño en el lado opuesto de las bisagras

Material	Acabado/color	Nº de ref.
Acero	Barnizado, color plata	931.20.914
	Barnizado, color acero inoxidable	931.20.915

5

DGH-B-INT 2019, HDE-es, 12/18; Medidas sin compromiso. Nos reservamos el derecho a introducir cambios en la fabricación.

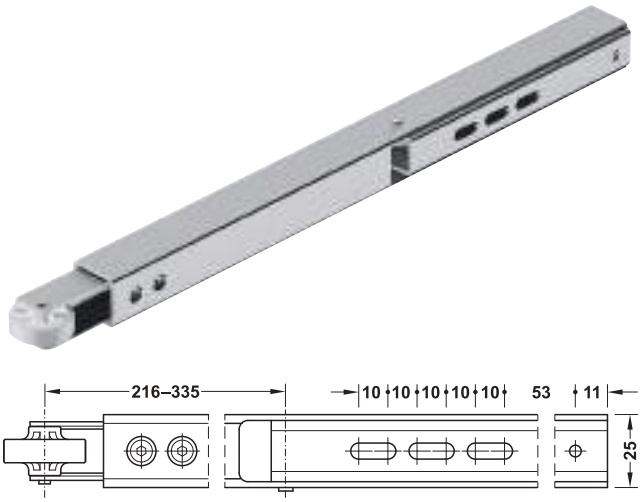
Cubierta para carril de deslizamiento
Para DCL 94



> Campo de aplicación: Para cubrir el caril de deslizamiento DCL 94
> Acabado/color: Barnizado, color plata

	Color plata
Cubierta para carril de deslizamiento	931.20.839

Barra de arrastre
Para carril de deslizamiento DCL 94



> Campo de aplicación: Para 2 puertas
> Material: Acero
> Acabado/color: Barnizado, color plata
> Modelo: Longitud ajustable 360–480 mm, Aplicable para DIN izquierda y DIN derecha

	Nº de ref.
Barra de arrastre	931.20.480

Limitador de apertura
Para carril de deslizamiento Startec DCL 94



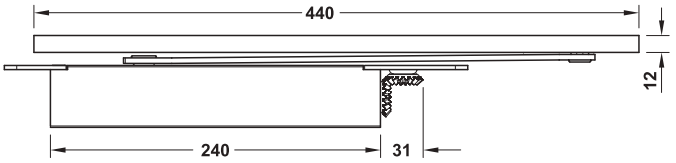
> Campo de aplicación: Para montaje a posteriori en el carril de deslizamiento DCL 94
> Modelo: Tope de apertura ajustable sin escalonamiento ≤120°
> No utilizar en combinación con FE/FEM/FER

	Nº de ref.
Limitador de apertura	931.20.903

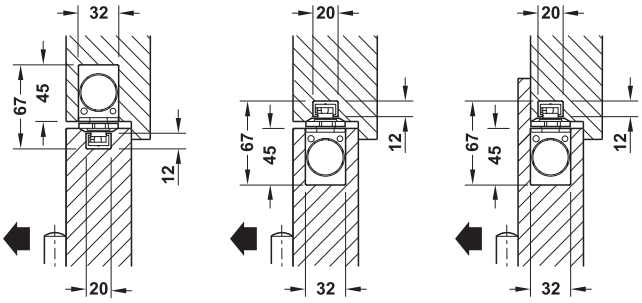
DGH-B-INT 2019, HDE-es, 12/18; Medidas sin compromiso. Nos reservamos el derecho a introducir cambios en la fabricación.

DCL 97
EN 3–5





> Sin barreras según DIN 18040
> Conformidad con DIN SPEC 1104



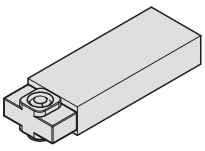
Protección contra fuego y humo

F Adecuado para puertas cortafuegos y cortahumo.

> Campo de aplicación:	Cierrapuertas y carril de deslizamiento para montaje oculto
> Posibilidad de ajuste:	Velocidad de cierre, tope final y amortiguación de apertura ajustables sin escalonamiento
> Fuerza de cierre:	3–5 según EN 1154
> Ancho de la puerta:	630–1250 mm
> Grosor de puerta:	≥40 mm
> Ángulo de apertura:	≤120°
> Medida cámara:	286 x 32 x 45 mm
> Fijación:	Aplicable para DIN izquierda y DIN derecha
> Norma:	Certificado según EN 1154:1996/A1:2002
> Clase:	3 | 8 | 3–5 | 1 | 1 | 4

		Nº de ref.
Juego DCL 97		
1 cierrapuertas oculto con carril de deslizamiento estándar	F	**931.24.100**
1 cierrapuertas básico	–	931.24.020
1 carril de deslizamiento	–	931.24.039

Tope de apertura
Para Startec DCL 97



> Campo de aplicación:	Para montaje a posteriori en el carril de deslizamiento DCL 97
> Modelo:	Tope de apertura ajustable sin escalonamiento ≤120°

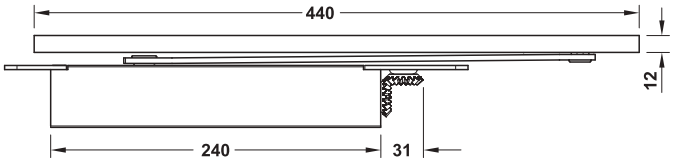
	Nº de ref.
Tope de apertura	931.20.901

Nota
No utilizar en combinación con unidad de retención.

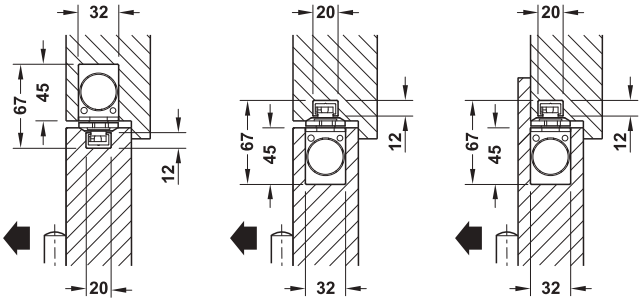
DGH-B-INT 2019, HDE-es, 12/18; Medidas sin compromiso. Nos reservamos el derecho a introducir cambios en la fabricación.

DCL 97 FE
EN 3–5





> Sin barreras según DIN 18040
> Conformidad con DIN SPEC 1104



> Modelo:	Con unidad de retención (FE)
> Campo de aplicación:	Cierrapuertas y carril de deslizamiento para montaje oculto
> Posibilidad de ajuste:	Velocidad de cierre, tope final y amortiguación de apertura ajustables sin escalonamiento
> Fuerza de cierre:	3–5 según EN 1154
> Ancho de la puerta:	630–1250 mm
> Grosor de puerta:	≥40 mm
> Ángulo de apertura:	≤120°
> Medida cámara:	286 x 32 x 45 mm
> Fijación:	Aplicable para DIN izquierda y DIN derecha
> Norma:	Certificado según EN 1154:1996/A1:2002
> Clase:	3 | 8 | 3–5 | 0 | 1 | 4

	Nº de ref.
Juego DCL 97 con unidad de retención	
1 cierrapuertas oculto con carril de deslizamiento y unidad de retención	**931.24.119**
1 cierrapuertas básico	931.24.020
1 carril de deslizamiento	931.24.039
1 unidad de retención	931.20.900

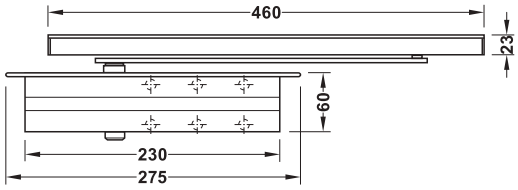
GAEB

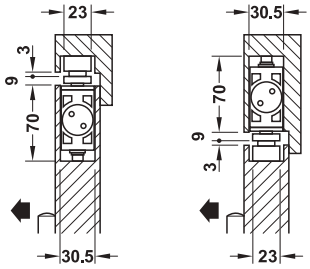
5

DGH-B-INT 2019, HDE-es, 12/18; Medidas sin compromiso. Nos reservamos el derecho a introducir cambios en la fabricación.

DCL 31
EN 2–4







> Modelo: Con unidad de retención
> Campo de aplicación: Cierrapuertas y carril de deslizamiento para montaje oculto
> Posibilidad de ajuste: Velocidad de cierre, tope final y amortiguación de apertura con ajuste hidráulico
> Ángulo de apertura: ≤120°
> Fijación: Aplicable para DIN izquierda y DIN derecha
> Norma: Fuerzas de cierre según EN 1154:1996/A1:2002

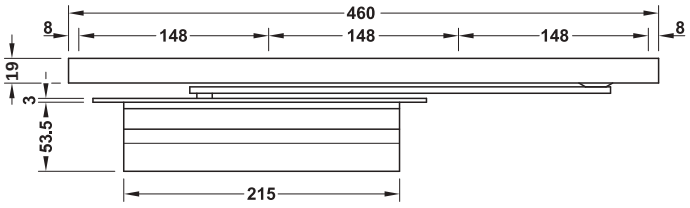
Datos técnicos			
Fuerza de cierre	EN 2	EN 3	EN 4
Ancho de la puerta máx.	850 mm	950 mm	1100 mm
Peso máx. de la puerta	45 kg	60 kg	80 kg

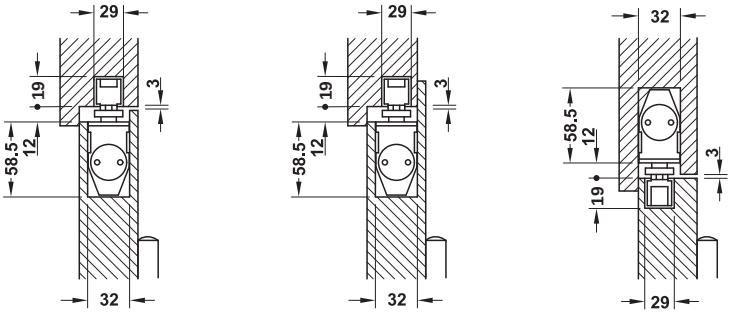
Fuerza de cierre	**Nº de ref.**
Juego DCL 31	
2	931.84.429
3	931.84.419
4	931.84.439

DGH-B-INT 2019, HDE-es, 12/18; Medidas sin compromiso. Nos reservamos el derecho a introducir cambios en la fabricación.

DCL 34
EN 3







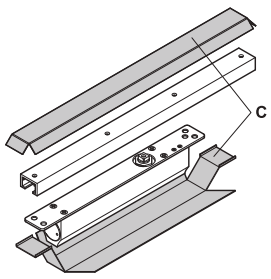
Protección contra fuego y humo

F Comprobado para puertas cortafuegos y cortahumo.

> Campo de aplicación:	Cierrapuertas y carril de deslizamiento para montaje oculto
> Posibilidad de ajuste:	Velocidad de cierre ajustable sin escalonamiento, tope final ajustable sin escalonamiento
> Fuerza de cierre:	3
> Ancho de la puerta:	≤950 mm
> Peso de la puerta:	≤60 kg
> Para grosor de puerta:	≥40 mm
> Ángulo de apertura:	≤120°
> Fijación:	≤115°
> Fijación:	Aplicable para DIN izquierda y DIN derecha
> Norma:	Certificado según EN 1154:1996/A1:2002
> Clase:	3 | 8 | 3 | 0/1 | 1 | 3

		Color plata	Color oro	Negro mate
Juego DCL 34				
1 DCL 34 sin retención	F	931.84.049	931.84.048	931.84.043
1 DCL 34 con retención	–	931.84.279	931.84.278	931.84.273

→ Juego de herrajes de protección contra fuego



C = juego de herrajes de protección contra fuego para cierrapuertas ocultos DCL

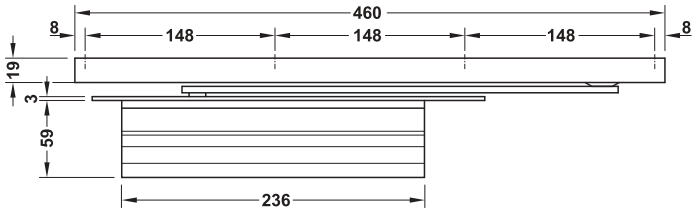
Utilizable para	Nº de ref.
Cierrapuertas ocultos DCL	950.11.124

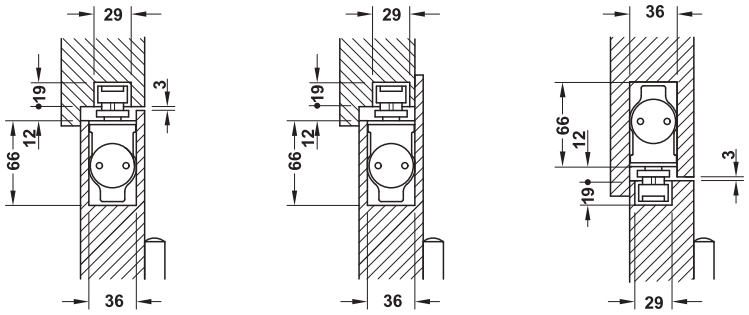
Nota
Otras indicaciones en la página 6.34

DGH-B-INT 2019, HDE-es, 12/18; Medidas sin compromiso. Nos reservamos el derecho a introducir cambios en la fabricación.

DCL 32
EN 3







CAD

5

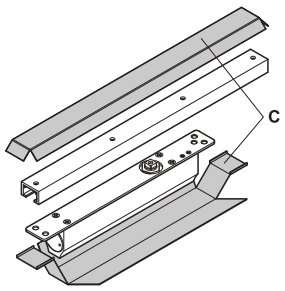
Protección contra fuego y humo

F Comprobado para puertas cortafuegos y cortahumo.

> Campo de aplicación:	Cierrapuertas y carril de deslizamiento para montaje oculto
> Montaje:	Montaje estándar en la puerta, o montaje sobre cerco en el dintel
> Posibilidad de ajuste:	Velocidad de cierre ajustable sin escalonamiento, tope final ajustable sin escalonamiento
> Fuerza de cierre:	3
> Ancho de la puerta:	≤950 mm
> Peso de la puerta:	≤60 kg
> Para grosor de puerta:	≥46 mm
> Ángulo de apertura:	≤120°
> Fijación:	≤115°
> Fijación:	Aplicable para DIN izquierda y DIN derecha
> Norma:	Certificado según EN 1154:1996/A1:2002
> Clase:	3 | 8 | 3 | 0/1 | 1 | 3

		Color plata
Juego DCL 32		
1 DCL 32 sin retención	F	931.84.029
1 DCL 32 con retención	–	931.84.259

→ Juego de herrajes de protección contra fuego



C = juego de herrajes de protección contra fuego para cierrapuertas ocultos DCL

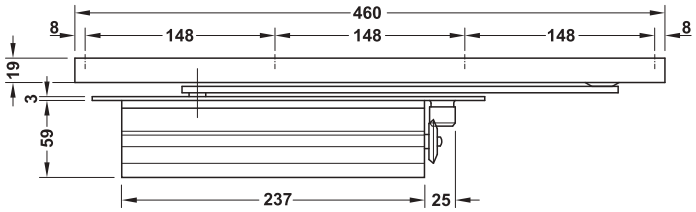
Utilizable para	Nº de ref.
Cierrapuertas ocultos DCL	950.11.122

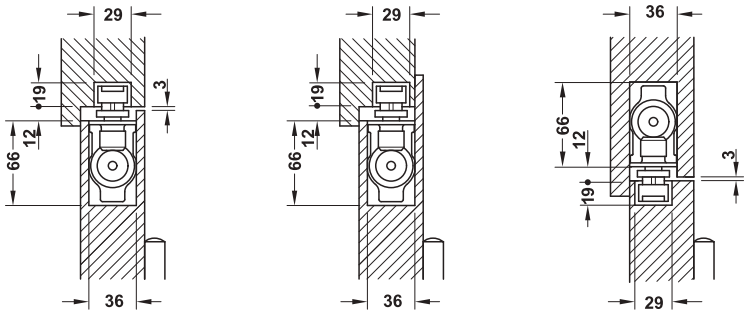
Nota
Otras indicaciones en la página 6.34

DGH-B-INT 2019, HDE-es, 12/18; Medidas sin compromiso. Nos reservamos el derecho a introducir cambios en la fabricación.

DCL 33
EN 2–4







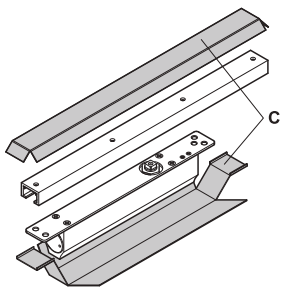
Protección contra fuego y humo

F Comprobado para puertas cortafuegos y cortahumo.

> Campo de aplicación:	Cierrapuertas y carril de deslizamiento para montaje oculto
> Modelo:	Disponible sin retención o con retención
> Posibilidad de ajuste:	Velocidad de cierre ajustable sin escalonamiento, tope final ajustable sin escalonamiento
> Montaje:	Montaje estándar en la puerta o montaje sobre cerco en el dintel
> Fuerza de cierre:	2–4 según EN 1154
> Ancho de la puerta:	≤1100 mm
> Para grosor de puerta:	≥46 mm
> Ángulo de apertura:	≤115°
> Fijación:	≤115°
> Fijación:	Aplicable para DIN izquierda y DIN derecha
> Norma:	Certificado según EN 1154:1996/A1:2002
> Clase:	3 | 8 | 2–4 | 0/1 | 1 | 3

		Color plata	Color oro	Negro mate
Juego DCL 33				
1 DCL 33 sin retención	F	931.84.039	931.84.035	931.84.033
1 DCL 33 con retención	–	931.84.269	931.84.238	931.84.233

→ Juego de herrajes de protección contra fuego



C = juego de herrajes de protección contra fuego para cierrapuertas ocultos DCL

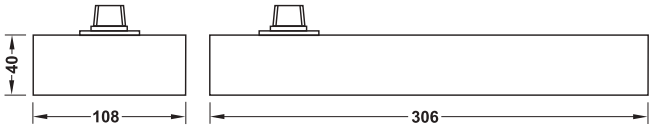
Utilizable para	Nº de ref.
Cierrapuertas ocultos DCL	950.11.123

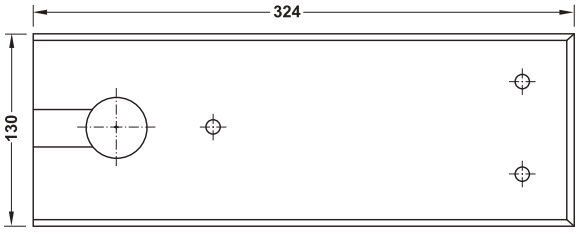
Nota
Otras indicaciones en la página 6.34

DGH-B-INT 2019, HDE-es, 12/18; Medidas sin compromiso. Nos reservamos el derecho a introducir cambios en la fabricación.

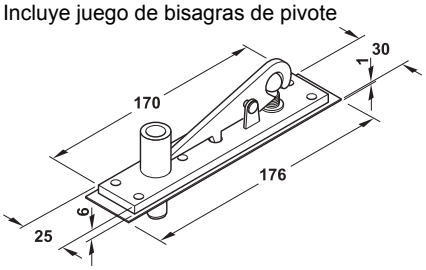
DCL 41, DCL 43
EN 3

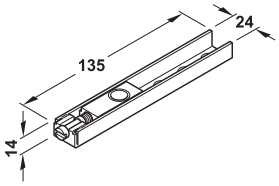


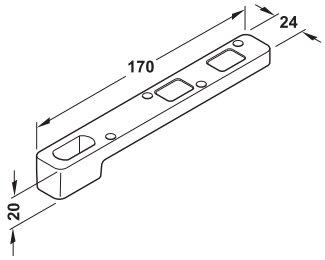




Incluye juego de bisagras de pivote







5

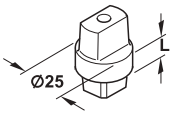
Protección contra fuego y humo

F Comprobado para puertas cortafuegos y cortahumo.

> Campo de aplicación:	Para puertas de vaivén
> Modelo:	Disponible sin retención o con retención para apertura de puerta en ángulo de 90°, eje sustituible, incluye juego de bisagras de pivote
> Fuerza de cierre:	3
> Peso de la puerta:	≤105 kg
> Ancho de la puerta:	≤950
> Ángulo de apertura:	≤130°
> Material:	Placa embellecedora: acero inoxidable
> Acabado:	Placa embellecedora: satinado
> Fijación:	Aplicable para DIN izquierda y DIN derecha, así como para puertas de vaivén
> Norma:	Certificado según EN 1154:1996/A1:2002
> Clase:	3 | 8 | 3 | 0/1 | 1 | 3

		Nº de ref.
DCL 41		
DCL 41 con retención en 90°	–	932.84.030
DCL 43		
DCL 43 sin retención	F	932.84.034

Ejes insertables
Para DCL 41 y 43

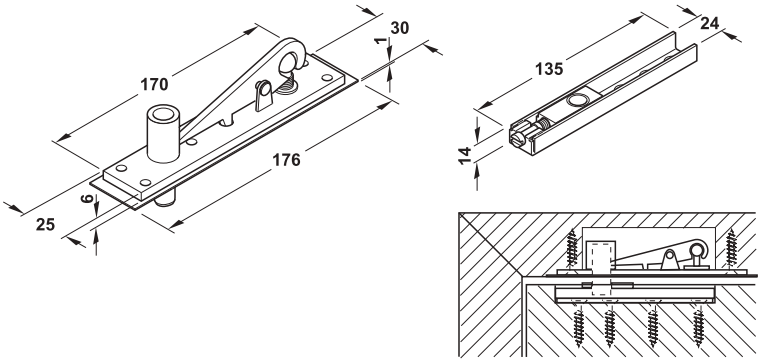


> Campo de aplicación:	Para aumentar la distancia hasta el suelo (por ejemplo en puertas con umbral o en suelos con moqueta)
> Modelo:	Dentado cilíndrico

Longitud L mm	Nº de ref.
5	932.84.911
10	932.84.912
25	932.84.915

DGH-B-INT 2019, HDE-es, 12/18; Medidas sin compromiso. Nos reservamos el derecho a introducir cambios en la fabricación.

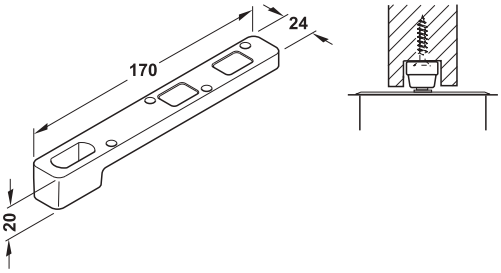
Juego de bisagras de pivote



> Material: Acero inoxidable

	Nº de ref.
Juego de bisagras de pivote	932.84.901

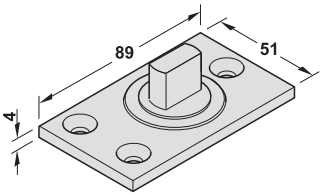
Palanca de puerta



> Material: Acero
> Acabado: Galvanizado

	Nº de ref.
Palanca de puerta	932.84.900

Cojinete giratorio



> Material: Acero inoxidable
> Capacidad de carga: ≤250 kg

Acabado	Nº de ref.
Satinado	981.00.092

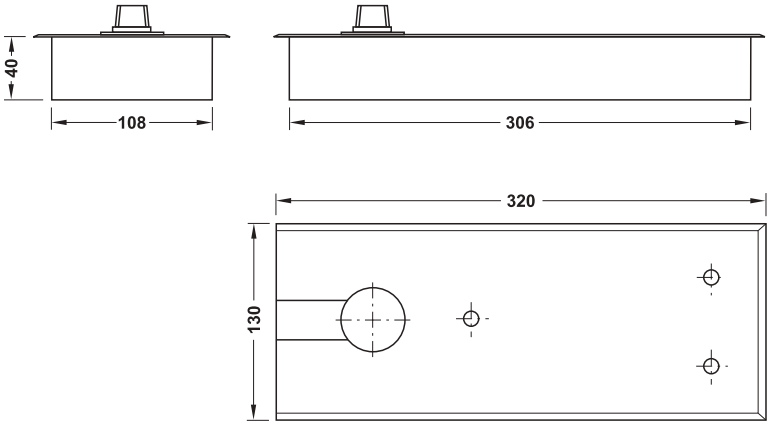
CAD

5

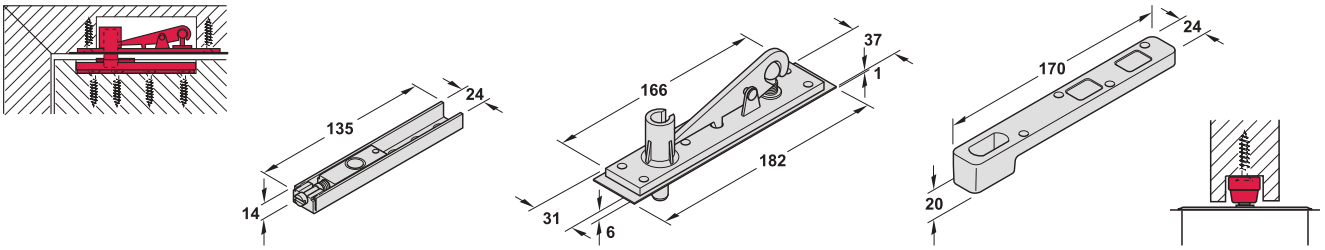
DGH-B-INT 2019, HDE-es, 12/18; Medidas sin compromiso. Nos reservamos el derecho a introducir cambios en la fabricación.

Cierrapuertas de suelo para puertas de vaivén
EN 2, 3, 4





Instalación



> Campo de aplicación:	Para puertas con tope y puertas de vaivén
> Posibilidad de ajuste:	Tope final hidráulico ajustable, velocidad de cierre ajustable sin escalonamiento
> Modelo:	Con retención en 90°
> Ángulo de apertura:	≤130°
> Material:	Placa embellecedora: acero inoxidable
> Fijación:	Aplicable para DIN izquierda y DIN derecha
> Norma:	Fuerza de cierre según EN 1154
> Clase:	3 | 8 | 2/4 | 0 | 1 | 3

Datos técnicos			
Fuerza de cierre	EN 2	EN 3	EN 4
Ancho de la puerta máx.	850 mm	950 mm	1100 mm
Peso máx. de la puerta	80 kg	100 kg	120 kg

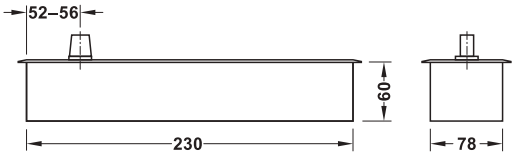
Volumen de suministro
1 cierrapuertas de suelo
1 placa embellecedora
1 juego de bisagras de pivote
1 juego para puerta
1 juego de material de fijación

	Nº de ref.
Cierrapuertas de suelo para puertas de vaivén	
EN 2	932.77.000
EN 3	932.77.010
EN 4	932.77.020

DGH-B-INT 2019, HDE-es, 12/18; Medidas sin compromiso. Nos reservamos el derecho a introducir cambios en la fabricación.

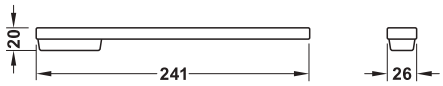
Cierrapuertas de suelo para puertas de vaivén
EN 5–6





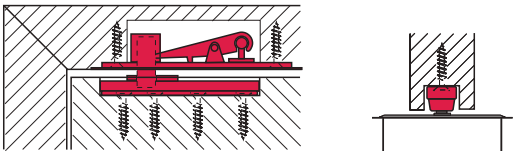


Juego de bisagras de pivote





Palanca de puerta



> Campo de aplicación:	Para puertas con tope y puertas de vaivén
> Posibilidad de ajuste:	Tope final hidráulico ajustable, velocidad de cierre ajustable sin escalonamiento
> Modelo:	Con retención en 90°
> Material:	Placa embellecedora: acero inoxidable
> Fijación:	Aplicable para DIN izquierda y DIN derecha
> Norma:	Fuerza de cierre según EN 1154

Datos técnicos	
Fuerza de cierre	EN 5–6
Ancho de la puerta máx.	1400 mm
Peso máx. de la puerta	300 kg

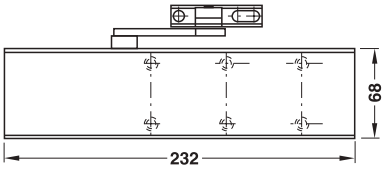
Volumen de suministro
1 cierrapuertas de suelo
1 placa embellecedora
1 juego de bisagras de pivote
1 juego para puerta
1 juego de material de fijación

	Nº de ref.
Cierrapuertas de suelo para puertas de vaivén	932.79.170

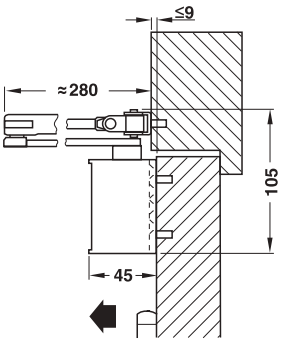
DGH-B-INT 2019, HDE-es, 12/18; Medidas sin compromiso. Nos reservamos el derecho a introducir cambios en la fabricación.

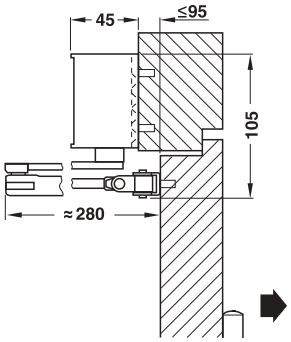
TS 72, TS 72 RF
EN 2–4

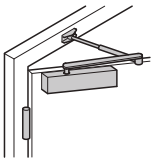




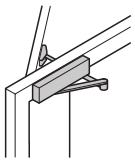
TS 72 RF con brazo de retención por fijación







Montaje estándar en
el lado de las bisagras



Montaje sobre cerco en
el lado opuesto de las bisagras

Protección contra fuego y humo

F La aplicación en puertas cortafuegos y cortahumo no está permitida.

> Modelo:	Disponible con varilla articulada normal o con brazo de retención por fijación
> Montaje:	Aplicable para montaje estándar en el lado de las bisagras y montaje sobre cerco en el lado opuesto de las bisagras, aplicable para montaje del brazo en paralelo hasta ancho de la puerta ≤950 mm
> Posibilidad de ajuste:	Fuerza de cierre y velocidad de cierre ajustables sin escalonamiento, tope final ajustable sin escalonamiento mediante la varilla articulada
> Fuerza de cierre:	2–4 según EN 1154
> Ángulo de apertura:	≤180°
> Fijación:	Hasta aprox. 150°
> Fijación:	Aplicable para DIN izquierda y DIN derecha
> Norma:	Certificado según EN 1154:1996/A1:2002
> Clase:	4 | 8 | 2–4 | 0/1 | 1 | 2

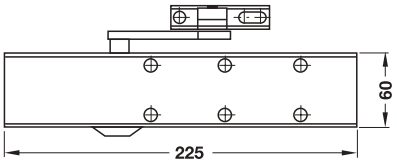
		Color plata	Blanco, RAL 9016
Juego TS 72 con varilla articulada normal			
1 cierrapuertas superior con varilla articulada	F	**931.07.509**	**931.07.507**
1 cierrapuertas básico	–	931.07.409	931.07.407
1 varilla articulada normal con palanca plana	–	931.07.459	931.07.457
Juego TS 72 RF con brazo de retención por fijación			
1 cierrapuertas superior con varilla articulada	–	**931.07.519**	**931.07.517**
1 cierrapuertas básico	–	931.07.409	931.07.407
1 brazo de retención por fijación	–	931.07.469	931.07.467

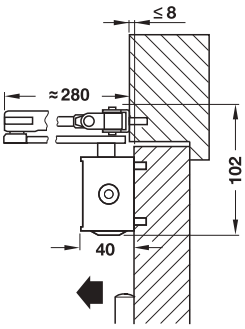
Accesorios ►AH 5.42

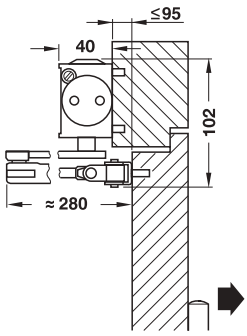
DGH-B-INT 2019, HDE-es, 12/18; Medidas sin compromiso. Nos reservamos el derecho a introducir cambios en la fabricación.

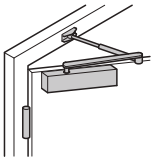
TS 73 V
EN 2–4



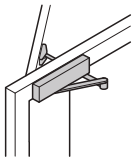








Montaje estándar
(montaje en la puerta)
en el lado de las bisagras



Montaje sobre cerco
(montaje en el travesaño)
en el lado opuesto de las bisagras

Protección contra fuego y humo

F Comprobado para puertas cortafuegos y cortahumo.

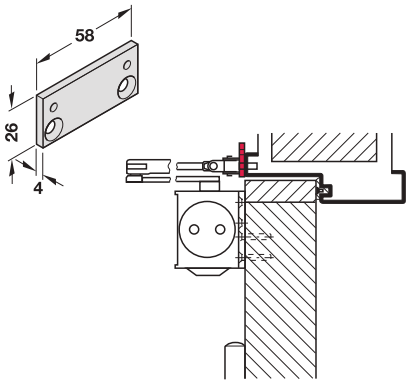
> Modelo:	Disponible con varilla articulada normal o con varilla articulada plana
> Montaje:	Aplicable para montaje estándar en el lado de las bisagras y montaje sobre cerco en el lado opuesto de las bisagras, aplicable para montaje del brazo en paralelo
> Posibilidad de ajuste:	Fuerza de cierre y velocidad de cierre ajustables sin escalonamiento, amortiguación de apertura autoajustable, tope final ajustable sin escalonamiento mediante la varilla articulada
> Fuerza de cierre:	2–4 según EN 1154
> Ancho de la puerta:	≤1100 mm
> Ángulo de apertura:	≤180°
> Fijación:	Aplicable para DIN izquierda y DIN derecha
> Norma:	Certificado según EN 1154:1996/A1:2002
> Clase:	4 | 8 | 2–4 | 1 | 1 | 4

		Color plata	Blanco, RAL 9016
Juego TS 73 V con varilla articulada normal			
1 cierrapuertas superior con varilla articulada normal	F	**931.06.449**	**931.06.447**
1 cierrapuertas básico	–	931.06.319	931.06.317
1 varilla articulada normal con palanca plana	–	931.07.459	931.07.457
Juego TS 73 V con varilla articulada plana			
1 cierrapuertas superior con varilla articulada	F	**931.06.459**	**931.06.457**
1 cierrapuertas básico	–	931.06.319	931.06.317
1 varilla articulada plana	–	931.06.069	931.06.067

Accesorios ►AH 5.42

DGH-B-INT 2019, HDE-es, 12/18; Medidas sin compromiso. Nos reservamos el derecho a introducir cambios en la fabricación.

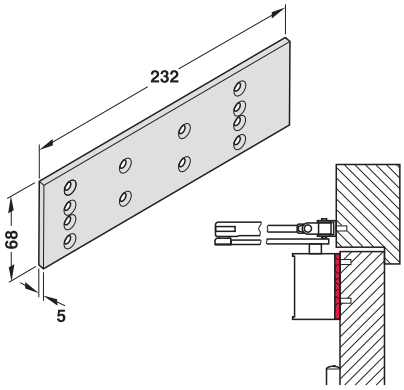
Placa para bisagra
Para TS 72, TS 73 V y TS 83



> Campo de aplicación: Para montar la varilla articulada en marcos de puerta especialmente estrechos

	Color plata
Placa para bisagra	931.06.249

Placa de montaje
Para TS 71 y TS 72

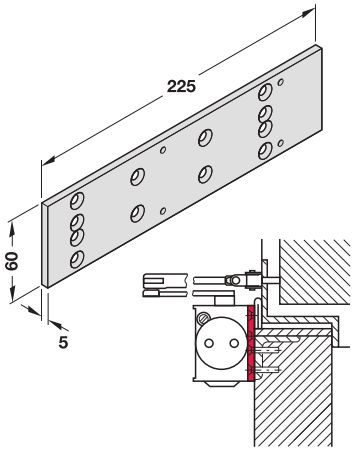


Protección contra fuego y humo
F Se necesita un certificado de aptitud específico para la puerta de cortafuegos y cortahumo.

> Campo de aplicación: Para montar el cierrapuertas cuando no se pueda fijar directamente en el marco de puerta

	Color plata	Blanco, RAL 9016
Placa de montaje	931.06.259	931.06.257

Placa de montaje
Para TS 73 V



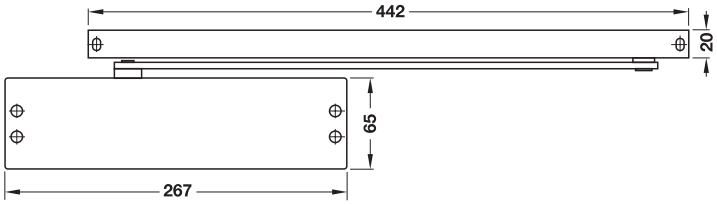
> Campo de aplicación: Montaje del cierrapuertas en puertas cortafuegos y cortahumo, montaje del cierrapuertas en puertas donde no es posible una fijación directa

	Color plata	Blanco, RAL 9016
Placa de montaje	931.06.349	931.06.347

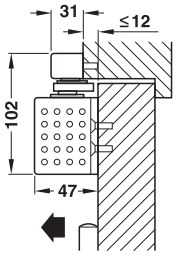
DGH-B-INT 2019, HDE-es, 12/18; Medidas sin compromiso. Nos reservamos el derecho a introducir cambios en la fabricación.

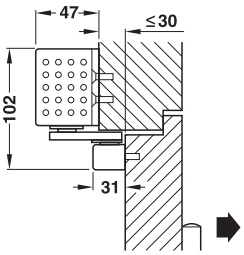
TS 91 en diseño Contur
EN 3

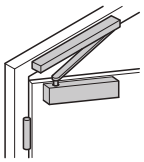




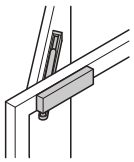
> Conformidad con DIN SPEC 1104







Montaje estándar
lado de bisagras



Montaje sobre cerco
lado opuesto de las bisagras

Protección contra fuego y humo

F La aplicación en puertas cortafuegos y cortahumo está permitida.

> Modelo:	Disponible sin o con unidad de retención por fijación con desconexión
> Posibilidad de ajuste:	Velocidad de cierre y tope final ajustables sin escalonamiento
> Montaje:	Aplicable para montaje estándar en el lado de las bisagras y montaje sobre cerco en el lado opuesto de las bisagras
> Fuerza de cierre:	3 según EN 1154
> Ancho de la puerta:	≤950 mm
> Ángulo de apertura:	≤180°
> Fijación:	75–150°
> Fijación:	Aplicable para DIN izquierda y DIN derecha
> Norma:	Certificado según EN 1154:1996/A1:2002
> Clase:	4 | 8 | 3 | 0/1 | 1 | 4

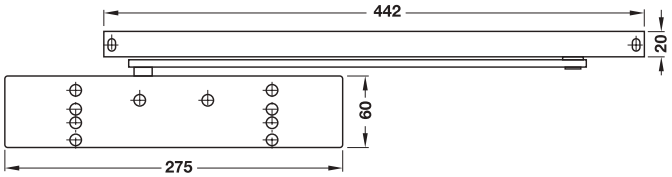
		Color plata	Blanco, RAL 9016
Juego TS 91 B en diseño Contur			
1 cierrapuertas superior con carril de deslizamiento	F	**931.02.009**	**931.02.007**
1 cierrapuertas básico	–	931.01.309	931.01.307
1 carril estándar	–	931.01.509	931.01.507
Juego TS 91 B con unidad de retención por fijación en diseño Contur			
1 cierrapuertas superior con carril de deslizamiento y unidad de retención por fijación	–	**931.02.019**	**931.02.017**
1 cierrapuertas básico	–	931.01.309	931.01.307
1 carril estándar	–	931.01.509	931.01.507
1 unidad de retención por fijación para TS 91, TS 92 y TS 93	–	931.01.590	931.01.590

Accesorios ►AH 5.55

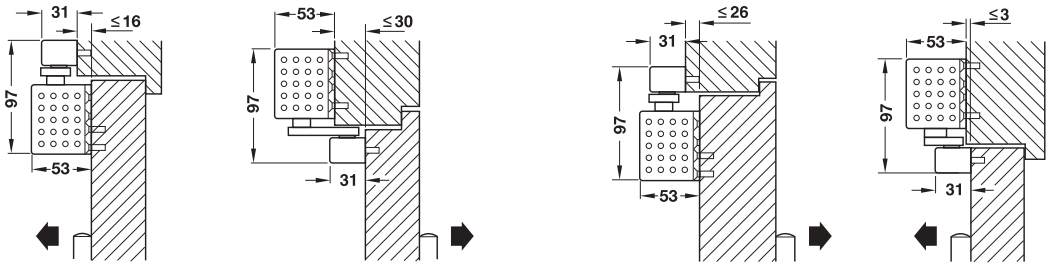
DGH-B-INT 2019, HDE-es, 12/18; Medidas sin compromiso. Nos reservamos el derecho a introducir cambios en la fabricación.

TS 93 en diseño Contur
EN 2–5



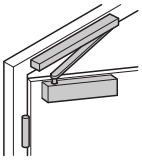


> Sin barreras según DIN 18040
> Conformidad con DIN SPEC 1104

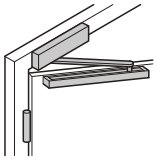


TS 93 B

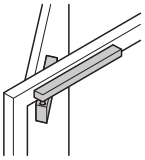
TS 93 G



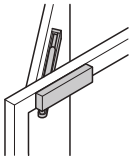
Montaje estándar
lado de bisagras



Montaje sobre cerco
lado de bisagras



Montaje estándar
lado opuesto de las bisagras



Montaje sobre cerco
lado opuesto de las bisagras

Protección contra fuego y humo

F Comprobado para puertas cortafuegos y cortahumo. Para montaje en el travesaño o montaje en el lado opuesto de las bisagras se necesita además un certificado de aptitud específico para la correspondiente puerta cortafuegos y cortahumo.

> Modelo:	Disponible sin o con unidad de retención por fijación con desconexión, consola de montaje con sistema universal de taladros
> Posibilidad de ajuste:	Fuerza de cierre, tope final, retardo de cierre, velocidad de cierre y amortiguación de apertura ajustables sin escalonamiento
> Montaje:	TS 93 B montaje estándar en lado de bisagras, montaje sobre cerco en lado opuesto de las bisagras, TS 93 G montaje estándar en el lado opuesto de las bisagras, montaje sobre cerco en lado de bisagras
> Fuerza de cierre:	2–5 EN 1154
> Ancho de la puerta:	≤1250 mm
> Ángulo de apertura:	Con montaje estándaren lado de bisagras ≤180°, con montaje sobre cerco en el lado de bisagras ≤145°, con montaje estándar en el lado opuesto de las bisagras ≤145°, con montaje sobre cerco en el lado opuesto de las bisagras ≤180°
> Fijación:	Hasta aprox. 150°
> Retardo del cierre:	≤30 segundos
> Fijación:	Aplicable para DIN izquierda y DIN derecha
> Norma:	Certificado según EN 1154:1996/A1:2002
> Clase:	4 | 8 | 2–5 | 0/1 | 1 | 4

DGH-B-INT 2019, HDE-es, 12/18; Medidas sin compromiso. Nos reservamos el derecho a introducir cambios en la fabricación.

		Color plata	Color acero inoxidable	Latón pulido	Blanco, RAL 9016
Juego TS 93 B en diseño Contur					
1 cierrapuertas superior con carril de deslizamiento	F	**931.02.069**	**931.02.060**	**931.02.068**	**931.02.067**
1 cierrapuertas básico B lado de bisagras	–	931.01.339	931.01.330	931.01.338	931.01.337
1 carril estándar	–	931.01.509	931.01.500	931.01.508	931.01.507
Juego TS 93 G en diseño Contur					
1 cierrapuertas superior con carril de deslizamiento	F	**931.02.079**	**931.02.070**	**931.02.078**	**931.02.077**
1 cierrapuertas básico G lado opuesto de las bisagras	–	931.01.349	931.01.340	931.01.348	931.01.347
1 carril estándar	–	931.01.509	931.01.500	931.01.508	931.01.507
Juego TS 93 B con unidad de retención por fijación en diseño Contur					
1 cierrapuertas superior con carril de deslizamiento y unidad de retención por fijación	–	**931.02.089**	**931.02.080**	**931.02.088**	**931.02.087**
1 cierrapuertas básico B lado de bisagras	–	931.01.339	931.01.330	931.01.338	931.01.337
1 carril estándar	–	931.01.509	931.01.500	931.01.508	931.01.507
1 unidad de retención por fijación para TS 91, TS 92 y TS 93	–	931.01.590	931.01.590	931.01.590	931.01.590
Juego TS 93 G con unidad de retención por fijación en diseño Contur					
1 cierrapuertas superior con carril de deslizamiento y unidad de retención por fijación	–	**931.02.099**	**931.02.090**	**931.02.098**	**931.02.097**
1 cierrapuertas básico G lado opuesto de las bisagras	–	931.01.349	931.01.340	931.01.348	931.01.347
1 carril estándar	–	931.01.509	931.01.500	931.01.508	931.01.507
1 unidad de retención por fijación para TS 91, TS 92 y TS 93	–	931.01.590	931.01.590	931.01.590	931.01.590

Nota de pedido
La placa de montaje para el cierrapuertas está incluida en el volumen de suministro.

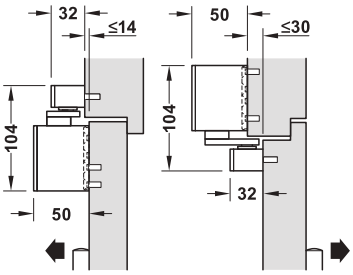
Accesorios ►AH 5.55

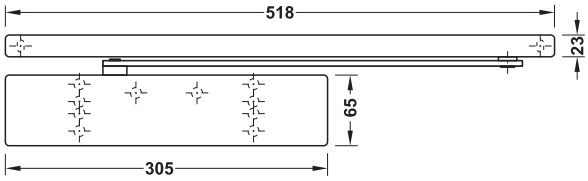
DGH-B-INT 2019, HDE-es, 12/18; Medidas sin compromiso. Nos reservamos el derecho a introducir cambios en la fabricación.

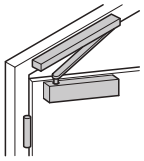
TS 92 XEA
EN 1–4

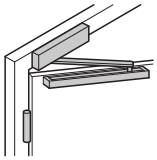


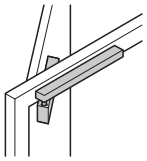
> Sin barreras según DIN 18040
> Conformidad con DIN SPEC 1104

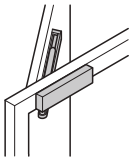





Montaje estándar
lado de bisagras


Montaje sobre cerco
lado de bisagras


Montaje estándar
lado opuesto de las bisagras


Montaje sobre cerco
lado opuesto de las bisagras

Protección contra fuego y humo

F La aplicación en puertas cortafuegos y cortahumo está permitida.

5

> Modelo:	Consola de montaje con sistema universal de taladros
> Posibilidad de ajuste:	Fuerza de cierre y velocidad de cierre ajustables sin escalonamiento
> Montaje:	TS 92 XEA B montaje estándar en lado de bisagras, montaje sobre cerco en lado opuesto de las bisagras, TS 92 XEA G montaje estándar en el lado opuesto de las bisagras, montaje sobre cerco en lado de bisagras
> Fuerza de cierre:	1–4 según EN 1154
> Ancho de la puerta:	≤1100 mm
> Ángulo de apertura:	Montaje en el lado de bisagras: ≤180°, montaje en el lado opuesto de las bisagras: ≤145°
> Fijación:	75–150°
> Fijación:	Aplicable para DIN izquierda y DIN derecha
> Norma:	Certificado según EN 1154:1996/A1:2002
> Clase:	4 | 8 | 1–4 | 1 | 1 | 3

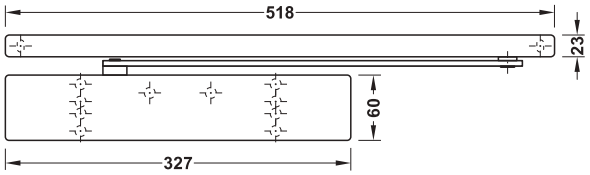
		Color plata	Blanco, RAL 9016
Juego TS 92 XEA B			
1 cierrapuertas superior con carril de deslizamiento	F	931.03.009	931.03.007
1 cierrapuertas básico B lado de bisagras	–	931.02.669	931.02.667
1 carril estándar	–	931.02.529	931.02.527
Juego TS 92 XEA G			
1 cierrapuertas superior con carril de deslizamiento	F	931.03.019	931.03.017
1 cierrapuertas básico G lado opuesto de las bisagras	–	931.02.679	931.02.677
1 carril estándar	–	931.02.529	931.02.527

Nota de pedido
La placa de montaje para el cierrapuertas está incluida en el volumen de suministro.

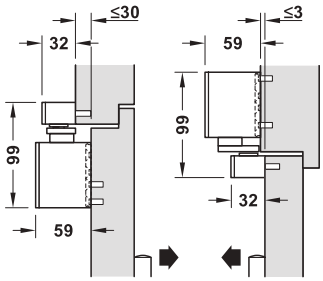
DGH-B-INT 2019, HDE-es, 12/18; Medidas sin compromiso. Nos reservamos el derecho a introducir cambios en la fabricación.

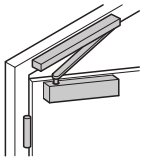
TS 98 XEA
EN 1–6



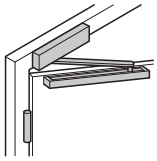


> Sin barreras según DIN 18040
> Conformidad con DIN SPEC 1104

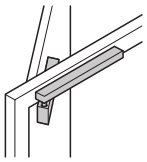




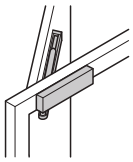
Montaje estándar
lado de bisagras



Montaje sobre cerco
lado de bisagras



Montaje estándar del
lado opuesto de las bisagras



Montaje sobre cerco
lado opuesto de las bisagras

Protección contra fuego y humo

F Comprobado para puertas cortafuegos y cortahumo. Para montaje en el travesaño o montaje en el lado opuesto de las bisagras se necesita además un certificado de aptitud específico para la correspondiente puerta cortafuegos y cortahumo.

> Modelo:	Consola de montaje con sistema universal de taladros
> Posibilidad de ajuste:	Fuerza de cierre, tope final, retardo de cierre, velocidad de cierre y amortiguación de apertura ajustables sin escalonamiento
> Montaje:	Montaje estándar en lado de bisagras, montaje sobre cerco en lado opuesto de las bisagras, montaje estándar en el lado opuesto de las bisagras, montaje sobre cabeza lado de bisagras
> Fuerza de cierre:	1–6 según EN 1154
> Ancho de la puerta:	≤1400 mm
> Ángulo de apertura:	Con montaje estándaren lado de bisagras ≤180°, con montaje sobre cerco en el lado de bisagras ≤145°, con montaje estándar en el lado opuesto de las bisagras ≤145°, con montaje sobre cerco en el lado opuesto de las bisagras ≤180°
> Fijación:	Hasta aprox. 150°
> Retardo del cierre:	≤30 segundos
> Fijación:	Aplicable para DIN izquierda y DIN derecha
> Norma:	Certificado según EN 1154:1996/A1:2002
> Clase:	4 | 8 | 1–6 | 1 | 1 | 4

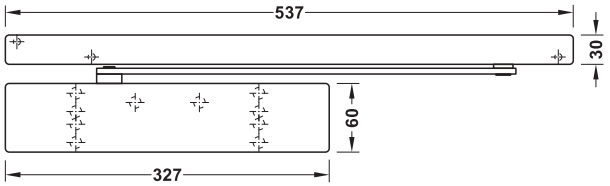
		Color plata	Negro	Color oro	Blanco, RAL 9016
Juego TS 98 XEA					
1 cierrapuertas superior con carril de deslizamiento	F	931.03.029	931.03.023	931.03.028	931.03.027
1 cierrapuertas básico	–	931.02.519	931.02.513	931.02.518	931.02.517
1 carril estándar	–	931.02.529	931.02.523	931.02.528	931.02.527

Nota de pedido
La placa de montaje para el cierrapuertas está incluida en el volumen de suministro.

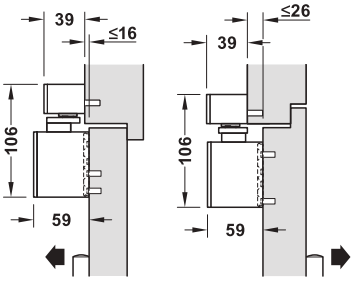
DGH-B-INT 2019, HDE-es, 12/18; Medidas sin compromiso. Nos reservamos el derecho a introducir cambios en la fabricación.

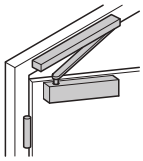
TS 98 XEA EMF
EN 1–6



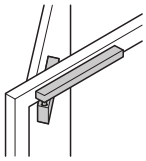


Sin barreras según DIN 18040
Conformidad con DIN SPEC 1104





Montaje estándar
lado de bisagras



Montaje estándar en el
lado opuesto de las bisagras

Protección contra fuego y humo

F Comprobado para puertas cortafuegos y cortahumo. Es obligatorio realizar una prueba de aceptación.

> Modelo:	Fijación electromecánica (EMF), consola de montaje con sistema universal de taladros
> Posibilidad de ajuste:	Fuerza de cierre, tope final, retardo de cierre, velocidad de cierre y amortiguación de apertura ajustables sin escalonamiento
> Montaje:	Montaje estándar en el lado de bisagras, montaje estándar en el lado opuesto de las bisagras
> Fuerza de cierre:	1–6 según EN 1154
> Ancho de la puerta:	≤1400 mm
> Ángulo de apertura:	≤140° (en 140° se debe montar un tope de puerta)
> Fijación:	80–140°
> Tensión nominal:	24 V CC ±15%
> Consumo de potencia:	1,4 W
> Tiempo de conexión:	100%
> Fijación:	Aplicable para DIN izquierda y DIN derecha
> Norma:	Certificado según EN 1154:1996/A1:2002
> Clase:	4 | 8 | 1–6 | 1 | 1 | 4

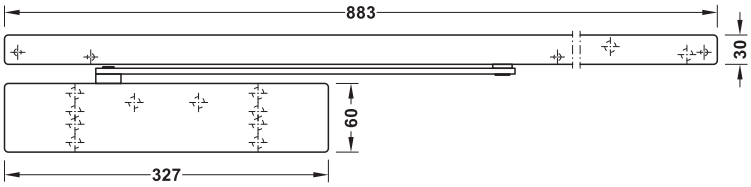
		Color plata	Blanco, RAL 9016
Juego TS 98 XEA EMF			
1 cierrapuertas superior con carril de deslizamiento	F	931.03.039	931.03.037
1 cierrapuertas básico	–	931.02.519	931.02.517
1 carril de deslizamiento EMF	–	931.02.549	931.02.547

Nota de pedido
La placa de montaje para el cierrapuertas está incluida en el volumen de suministro.

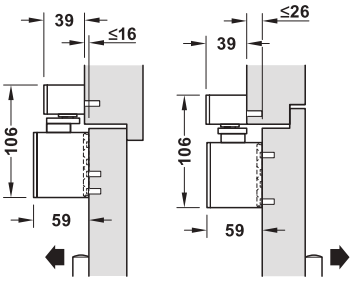
DGH-B-INT 2019, HDE-es, 12/18; Medidas sin compromiso. Nos reservamos el derecho a introducir cambios en la fabricación.

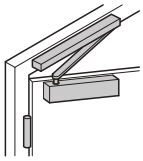
TS 98 XEA EMR
EN 1–6



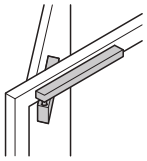


> Sin barreras según DIN 18040
> Conformidad con DIN SPEC 1104





Montaje estándar
lado de bisagras



Montaje estándar en el lado
opuesto de las bisagras

Protección contra fuego y humo

F Comprobado para puertas cortafuegos y cortahumo. Si se monta en el lado opuesto de las bisagras se necesita además un certificado de aptitud específico para la correspondiente puerta cortafuegos y cortahumo.

> Modelo:	Fijación electromecánica y detector de humo integrado (EMR), posibilidad de conexión para otros detectores, activación manual externa y contacto de conmutación libre de potencial en la versión confort (K), consola de montaje con sistema universal de taladros
> Posibilidad de ajuste:	Fuerza de cierre, tope final, retardo de cierre, velocidad de cierre y amortiguación de apertura ajustables sin escalonamiento
> Montaje:	Montaje estándar en el lado de bisagras, montaje estándar en el lado opuesto de las bisagras
> Fuerza de cierre:	1–6 según EN 1154
> Ancho de la puerta:	950–1400 mm
> Ángulo de apertura:	≤140° (en 140° se debe montar un tope de puerta)
> Fijación:	80–140°
> Tensión nominal:	24 V DC
> Consumo de potencia:	9.8 W
> Tiempo de conexión:	100%
> Fijación:	Aplicable para DIN izquierda y DIN derecha
> Norma:	Certificado según EN 1154:1996/A1:2002
> Clase:	4 | 8 | 1–6 | 1 | 1 | 4

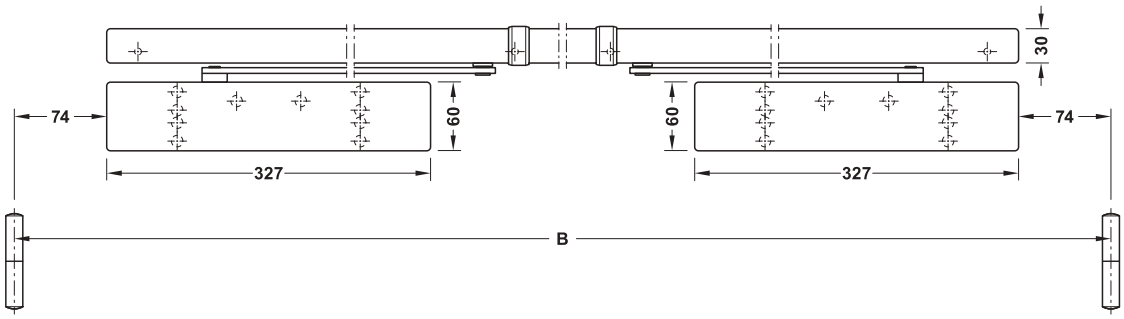
		Color plata	Blanco, RAL 9016
Juego TS 98 XEA EMR			
1 cierrapuertas superior con carril de deslizamiento	F	931.03.049	931.03.047
1 cierrapuertas básico	–	931.02.519	931.02.517
1 carril de deslizamiento EMR	–	931.02.559	931.02.557

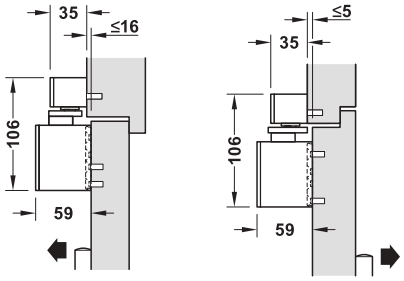
Nota de pedido
La placa de montaje para el cierrapuertas está incluida en el volumen de suministro.

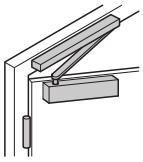
DGH-B-INT 2019, HDE-es, 12/18; Medidas sin compromiso. Nos reservamos el derecho a introducir cambios en la fabricación.

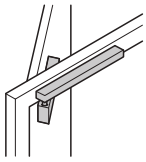
TS 98 XEA GSR
EN 1–6








Montaje estándar
lado de bisagras


Montaje estándar en el
lado opuesto de las bisagras

5

Protección contra fuego y humo

F Comprobado para puertas cortafuegos y cortahumo. Si se monta en el lado opuesto de las bisagras se necesita además un certificado de aptitud específico para la correspondiente puerta cortafuegos y cortahumo.

> Campo de aplicación:	Para 2 puertas
> Modelo:	Con selector del orden cierre integrado en el carril (GSR), garantiza el orden de cierre correcto de las dos puertas, set de revestimiento con palancas
> Posibilidad de ajuste:	Fuerza de cierre, tope final, retardo de cierre, velocidad de cierre y amortiguación de apertura ajustables sin escalonamiento
> Montaje:	Montaje estándar en el lado de bisagras, montaje estándar en el lado opuesto de las bisagras
> Fuerza de cierre:	1–6 según EN 1154
> Para ancho de puerta:	An.: 1350–2500 mm, An. BG: 1500–2500 mm
> Ángulo de apertura:	Montaje en el lado de bisagras: ≤180°, montaje en el lado opuesto de las bisagras: ≤145°
> Norma:	Certificado según EN 1154:1996/A1:2002
> Clase:	4 | 8 | 1–6 | 1 | 1 | 4

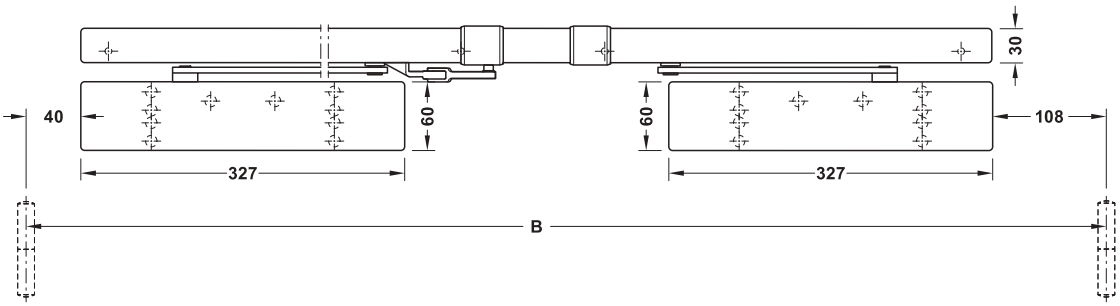
		Color plata	Color oro	Blanco, RAL 9016
Juego TS 98 XEA GSR				
2 cierrapuertas superiores con carril de deslizamiento	F	931.03.059	931.03.058	931.03.057
2 cierrapuertas básicos	–	931.02.519	931.02.518	931.02.517
1 set de revestimiento V incl. carriles de deslizamiento	–	931.02.579	931.02.578	931.02.577
Juego TS 98 XEA GSR/BG				
2 cierrapuertas superiores con carril de deslizamiento	F	931.03.109	–	931.03.107
2 cierrapuertas básicos	–	931.02.519	–	931.02.517
1 set de revestimiento V incl. carriles de deslizamiento	–	931.02.639	–	931.02.637

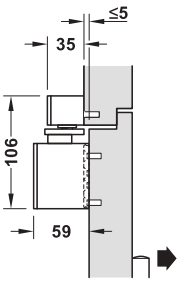
Nota de pedido
Sets de revestimiento para otros anchos de puerta disponibles a petición.
La placa de montaje para el cierrapuertas está incluida en el volumen de suministro.

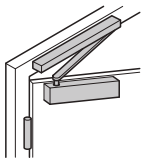
DGH-B-INT 2019, HDE-es, 12/18; Medidas sin compromiso. Nos reservamos el derecho a introducir cambios en la fabricación.

Juego TS 98 XEA GSR-EMF1 y GSR-EMF2
EN 1–6









Montaje estándar
lado de bisagras

> Sin barreras según DIN 18040
> Conformidad con DIN SPEC 1104

Protección contra fuego y humo

F Comprobado para puertas cortafuegos y cortahumo. Si se monta en el lado opuesto de las bisagras se necesita además un certificado de aptitud específico para la correspondiente puerta cortafuegos y cortahumo.

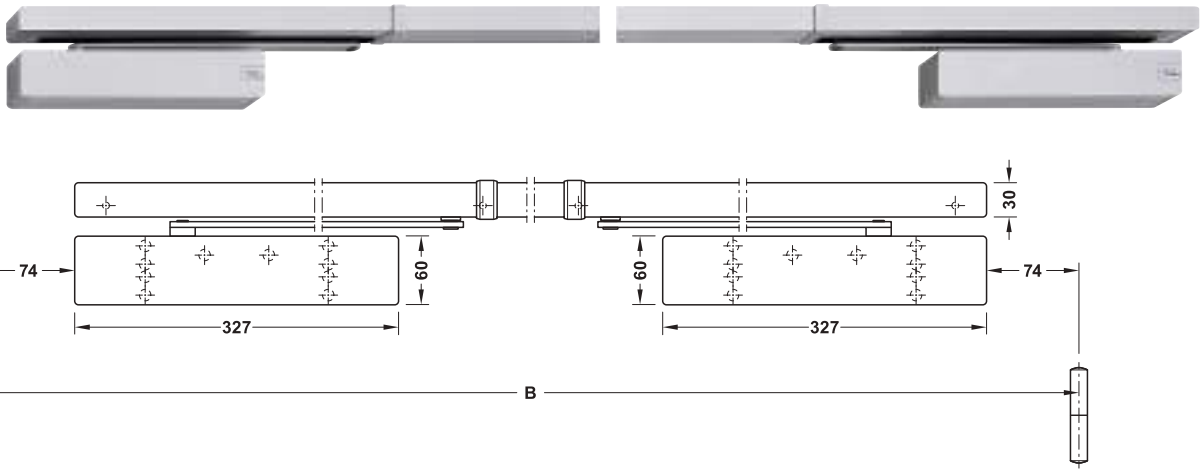
> Campo de aplicación:	Para 2 puertas
> Modelo:	Con selector del orden cierre integrado en el carril (GSR), garantizar el orden de cierre correcto de las dos puertas, set de revestimiento con palancas, disponible con fijación electromecánica en la batiente inactiva (EMF 1) o en ambas puertas (EMF 2)
> Posibilidad de ajuste:	Fuerza de cierre, tope final, retardo de cierre, velocidad de cierre y amortiguación de apertura ajustables sin escalonamiento
> Montaje:	Aplicable para montaje estándar en el lado de las bisagras
> Fuerza de cierre:	1–6 según EN 1154
> Para ancho de puerta:	An.: 1350–2500 mm
> Ángulo de apertura:	EMF 1: batiente activa ≤150°, batiente inactiva ≤130°; EMF 2: batiente activa y batiente inactiva ≤130° (generalmente se debe montar un tope de puerta en el ángulo máximo de apertura)
> Fijación:	EMF 1: batiente activa ≤150°, batiente inactiva 80–130°; EMF 2: batiente activa y batiente inactiva 80–130°
> Norma:	Certificado según EN 1154:1996/A1:2002
> Clase:	4 | 8 | 1–6 | 1 | 1 | 4

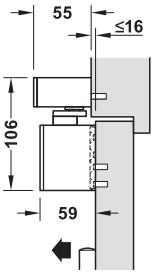
		Color plata	Blanco, RAL 9016
Juego TS 98 XEA GSR-EMF1			
2 cierrapuertas superiores con carril de deslizamiento	F	931.03.069	931.03.067
2 cierrapuertas básicos	–	931.02.519	931.02.517
1 set de revestimiento V incl. carriles de deslizamiento	–	931.02.599	931.02.597
TS 98 XEA GSR-EMF2			
2 cierrapuertas superiores con carril de deslizamiento	F	931.03.079	931.03.077
2 cierrapuertas básicos	–	931.02.519	931.02.517
1 set de revestimiento V incl. carriles de deslizamiento	–	931.02.609	931.02.607

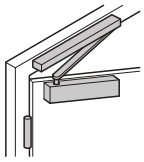
Nota de pedido
Sets de revestimiento para otros anchos de puerta disponibles a petición.
La placa de montaje para el cierrapuertas está incluida en el volumen de suministro.

DGH-B-INT 2019, HDE-es, 12/18; Medidas sin compromiso. Nos reservamos el derecho a introducir cambios en la fabricación.

TS 98 XEA GSR-EMR1 y GSR-EMR2
EN 1–6







Montaje estándar
lado de bisagras

> Sin barreras según DIN 18040
> Conformidad con DIN SPEC 1104

Protección contra fuego y humo

F Comprobado para puertas cortafuegos y cortahumo. Si se monta en el lado opuesto de las bisagras se necesita además un certificado de aptitud específico para la correspondiente puerta cortafuegos y cortahumo.

> Campo de aplicación:	Para 2 puertas
> Modelo:	Con selector del orden cierre integrado en el carril (GSR), garantizar el orden de cierre correcto de las dos puertas, set de revestimiento con palancas, disponible con fijación electromecánica en la batiente inactiva (EMR 1) o en ambas puertas (EMR 2), incl. RMZ
> Posibilidad de ajuste:	Fuerza de cierre, tope final, retardo de cierre, velocidad de cierre y amortiguación de apertura ajustables sin escalonamiento
> Montaje:	Aplicable para montaje estándar en el lado de las bisagras
> Fuerza de cierre:	1–6 según EN 1154
> Para ancho de puerta:	An.: 1700–2500 mm
> Ángulo de apertura:	EMR 1: batiente activa ≤150°, batiente inactiva ≤130°; EMR 2: batiente activa y batiente inactiva ≤130° (generalmente se debe montar un tope de puerta en el ángulo máximo de apertura)
> Fijación:	EMR 1: Batiente activa ≤150°, batiente inactiva 80–130°; EMR 2: Batiente activa y batiente inactiva 80–130°
> Norma:	Certificado según EN 1154:1996/A1:2002
> Clase:	4 | 8 | 1–6 | 1 | 1 | 4

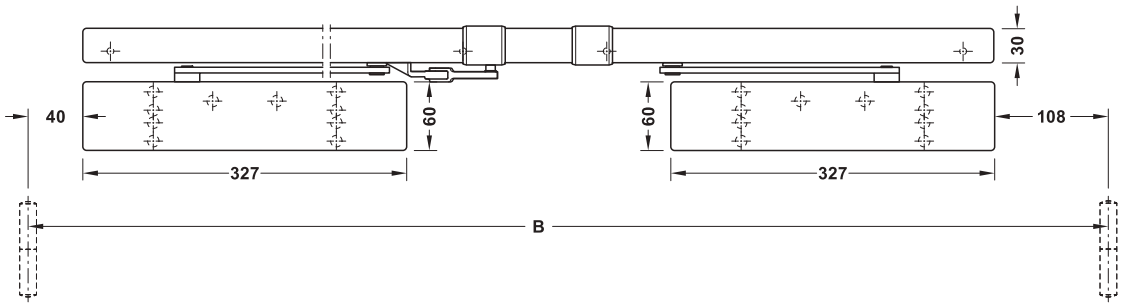
		Color plata	Blanco, RAL 9016
TS 98 XEA GSR-EMR			
2 cierrapuertas superiores con carril de deslizamiento	F	931.03.089	931.03.087
2 cierrapuertas básicos	–	931.02.519	931.02.517
1 set de revestimiento V incl. carriles de deslizamiento y central de detección de humo integrada	–	931.02.619	931.02.617
TS 98 XEA GSR-EMR			
2 cierrapuertas superiores con carril de deslizamiento	F	931.03.099	931.03.097
2 cierrapuertas básicos	–	931.02.519	931.02.517
1 set de revestimiento V incl. carriles de deslizamiento y central de detección de humo integrada	–	931.02.629	931.02.627

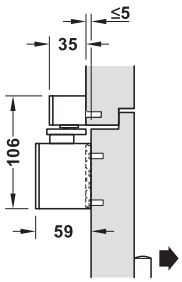
Nota de pedido
Sets de revestimiento para otros anchos de puerta disponibles a petición.
La placa de montaje para el cierrapuertas está incluida en el volumen de suministro.

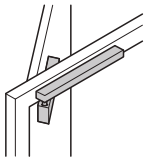
DGH-B-INT 2019, HDE-es, 12/18; Medidas sin compromiso. Nos reservamos el derecho a introducir cambios en la fabricación.

TS 98 XEA GSR-EMF2/BG
EN 1–6









Montaje estándar del lado en el opuesto de la bisagra

Protección contra fuego y humo

F Comprobado para puertas cortafuegos y cortahumo. Es obligatorio realizar una prueba de aceptación.

> Campo de aplicación:	Para 2 puertas
> Modelo:	Con selector del orden cierre integrado en el carril (GSR), garantizar el orden de cierre correcto de las dos puertas, set de revestimiento con palancas, fijación electromecánica en ambas puertas
> Posibilidad de ajuste:	Fuerza de cierre, tope final, retardo de cierre, velocidad de cierre y amortiguación de apertura ajustables sin escalonamiento
> Montaje:	Montaje estándar en el lado opuesto de la bisagras
> Fuerza de cierre:	1–6 según EN 1154
> Para ancho de puerta:	An.: 1350–2500 mm
> Ángulo de apertura:	Batiente activa y batiente inactiva ≤120° (generalmente se debe montar un tope de puerta en el ángulo máximo de apertura)
> Fijación:	Batiente activa y batiente inactiva 80–120°
> Norma:	Certificado según EN 1154:1996/A1:2002
> Clase:	4 | 8 | 1–6 | 1 | 1 | 4

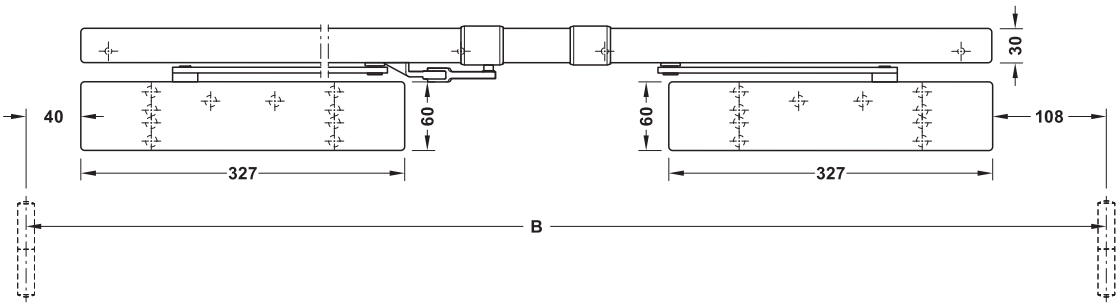
		Color plata	Blanco, RAL 9016
Juego TS 98 XEA GSR-EMF2/BG			
2 cierrapuertas superiores con carril de deslizamiento	F	931.03.119	931.03.117
2 cierrapuertas básicos	–	931.02.519	931.02.517
1 set de revestimiento V incl. carriles de deslizamiento	–	931.02.649	931.02.647

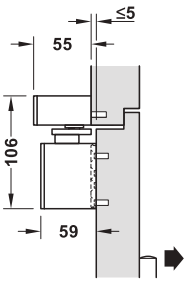
Nota de pedido
La placa de montaje para el cierrapuertas está incluida en el volumen de suministro.

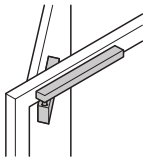
DGH-B-INT 2019, HDE-es, 12/18; Medidas sin compromiso. Nos reservamos el derecho a introducir cambios en la fabricación.

TS 98 XEA GSR-EMR2/BG
EN 1–6









Montaje estándar en el
lado opuesto de las bisagras

Protección contra fuego y humo

F Comprobado para puertas cortafuegos y cortahumo. Es obligatorio realizar una prueba de aceptación.

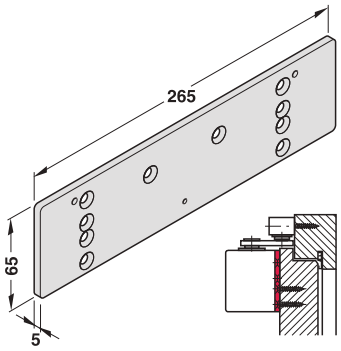
> Campo de aplicación:	Para 2 puertas
> Modelo:	Con selector del orden cierre integrado en el carril (GSR), garantizar el orden de cierre correcto de las dos puertas, set de revestimiento con palancas, fijación electromecánica en ambas puertas, incl. RMZ
> Posibilidad de ajuste:	Fuerza de cierre, tope final, retardo de cierre, velocidad de cierre y amortiguación de apertura ajustables sin escalonamiento
> Montaje:	Montaje estándar en el lado opuesto de la bisagras
> Fuerza de cierre:	1–6 según EN 1154
> Para ancho de puerta:	An.: 1800–2500 mm
> Ángulo de apertura:	Batiente activa y batiente inactiva ≤130° (generalmente se debe montar un tope de puerta en el ángulo máximo de apertura)
> Fijación:	Batiente activa y batiente inactiva 80–130°
> Norma:	Certificado según EN 1154:1996/A1:2002
> Clase:	4 | 8 | 1–6 | 1 | 1 | 4

		Color plata	Blanco, RAL 9016
TS 98 XEA GSR-EMR2/BG			
2 cierrapuertas superiores con carril de deslizamiento	F	931.03.129	931.03.127
2 cierrapuertas básicos	–	931.02.519	931.02.517
1 set de revestimiento V incl. carriles de deslizamiento y central de detección de humo integrada	–	931.02.569	931.02.567

Nota de pedido
La placa de montaje para el cierrapuertas está incluida en el volumen de suministro.

DGH-B-INT 2019, HDE-es, 12/18; Medidas sin compromiso. Nos reservamos el derecho a introducir cambios en la fabricación.

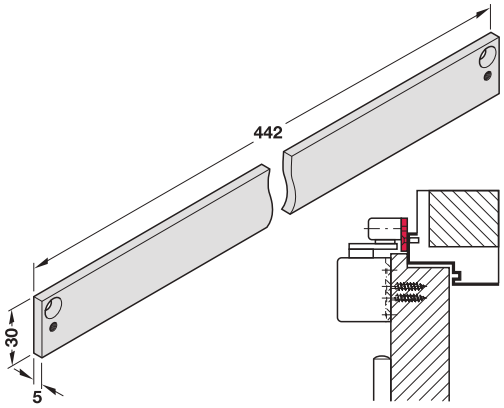
Placa de montaje
Para carril de deslizamiento de TS 91



> Campo de aplicación: Para el montaje del cierrapuertas en puertas donde no es posible una fijación directa

	Color plata
Placa de montaje	931.00.969

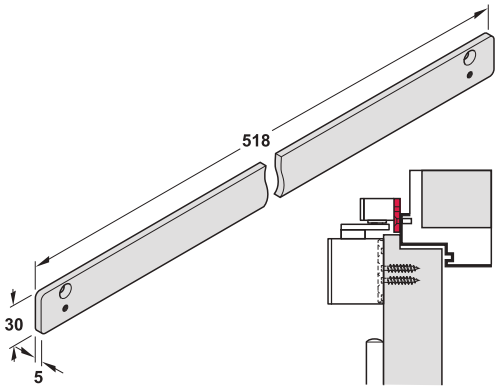
Placa de montaje
Para carril de deslizamiento de TS 91, TS 92 y TS 93



> Campo de aplicación: Para el montaje del cierrapuertas en puertas donde no es posible una fijación directa

	Color plata	Blanco, RAL 9016
Placa de montaje	931.00.709	931.00.707

Placa de montaje
Para carril de deslizamiento de TS 92 XEA y TS 98 XEA

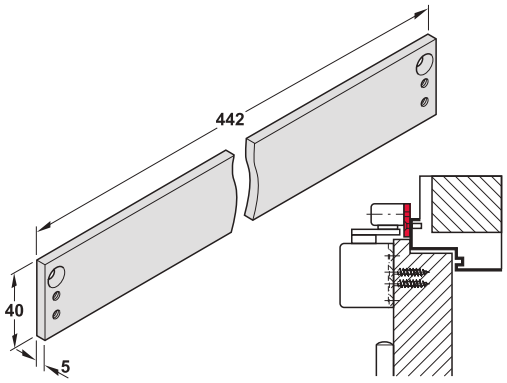


> Campo de aplicación: Para el montaje del cierrapuertas en puertas donde no es posible una fijación directa

	Color plata	Blanco, RAL 9016
Placa de montaje	931.02.689	931.02.687

DGH-B-INT 2019, HDE-es, 12/18; Medidas sin compromiso. Nos reservamos el derecho a introducir cambios en la fabricación.

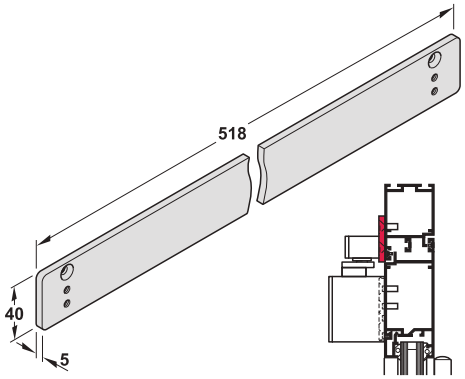
Placa de montaje
Para carril de deslizamiento de TS 91, TS 92 y TS 93



> Campo de aplicación: Para el montaje del cierrapuertas en puertas donde no es posible una fijación directa

	Color plata	Blanco, RAL 9016
Placa de montaje	931.00.719	931.00.717

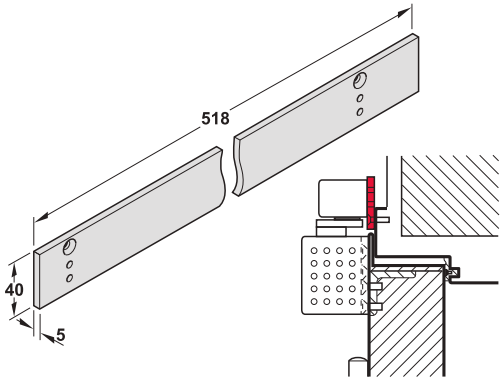
Placa de montaje
Para carril de deslizamiento de TS 92 XEA y TS 98 XEA



> Campo de aplicación: Para el montaje del cierrapuertas en puertas donde no es posible una fijación directa

	Color plata	Blanco, RAL 9016
Placa de montaje	931.09.329	931.09.327

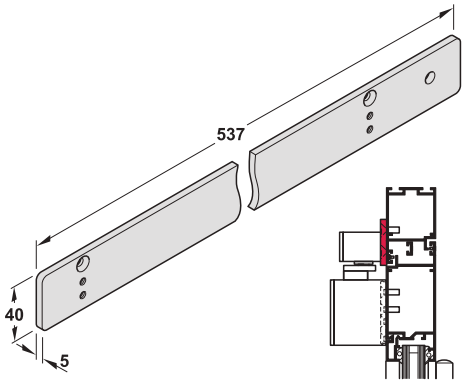
Placa de montaje
Para carril de deslizamiento de TS 93 EMF



> Campo de aplicación: Placa de montaje para carril de deslizamiento EMF

	Color plata	Blanco, RAL 9016
Placa de montaje	931.01.569	931.01.567

Placa de montaje
Para carril de deslizamiento de TS 98 XEA EMF

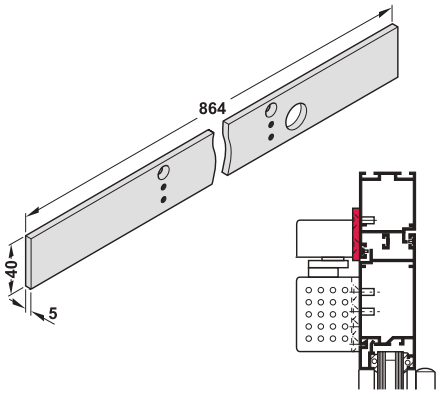


> Campo de aplicación: Para el montaje del cierrapuertas en puertas donde no es posible una fijación directa

	Color plata	Blanco, RAL 9016
Placa de montaje	931.09.339	931.09.337

DGH-B-INT 2019, HDE-es, 12/18; Medidas sin compromiso. Nos reservamos el derecho a introducir cambios en la fabricación.

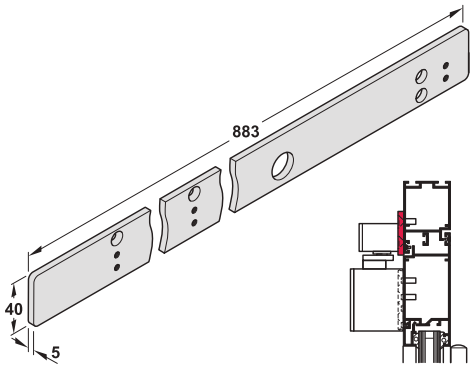
Placa de montaje
Para carril de deslizamiento de TS 93 EMR y TS 99 FLR-K



> Campo de aplicación: Placa de montaje para carril de deslizamiento EMR

	Color plata	Blanco, RAL 9016
Placa de montaje	931.01.579	931.01.577

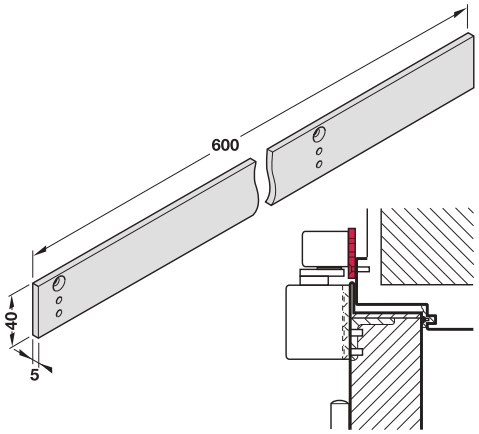
Placa de montaje
Para carril de deslizamiento de TS 98 XEA EMR



> Campo de aplicación: Para el montaje del cierrapuertas en puertas donde no es posible una fijación directa

	Color plata	Blanco, RAL 9016
Placa de montaje	931.09.349	931.09.347

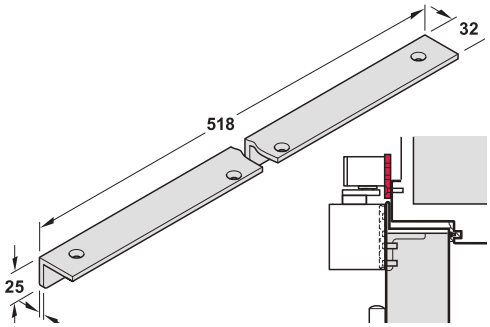
Placa de montaje
Para carril de deslizamiento G93-SR de TS 93



> Campo de aplicación: Para el montaje del carril de deslizamiento G93-SR en el marco de las puertas donde no es posible un montaje directo

	Color plata	Blanco, RAL 9016
Placa de montaje	931.01.809	931.01.807

Placa de montaje
Para carril de deslizamiento de TS 98 XEA GSR



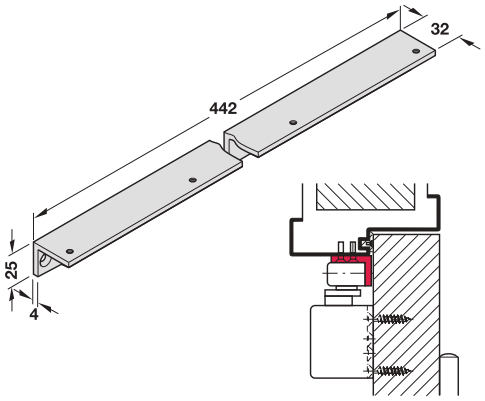
> Campo de aplicación: Para el montaje del cierrapuertas en puertas donde no es posible una fijación directa

	Color plata	Blanco, RAL 9016
Placa de montaje	931.09.369	931.09.367

DGH-B-INT 2019, HDE-es, 12/18; Medidas sin compromiso. Nos reservamos el derecho a introducir cambios en la fabricación.

Escuadra para montaje en techo

Para carril de deslizamiento de TS 91, TS 92 y TS 93

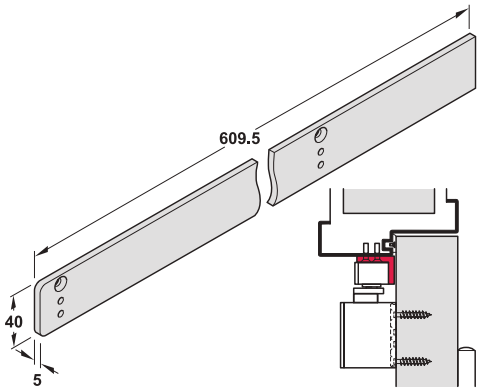


> Campo de aplicación: Para el montaje del carril de deslizamiento 91 N, 92 N y 93 N en el marco de las puertas con travesaño ancho en el lado opuesto de las bisagras

	Color plata	Blanco, RAL 9016
Escuadra para montaje en techo	931.00.739	931.00.737

Escuadra para montaje en techo

Para carril de deslizamiento de TS 92 XEA y TS 98 XEA



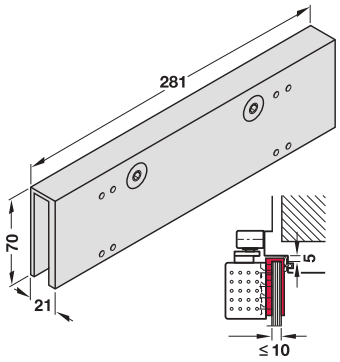
> Campo de aplicación: Para el montaje del carril de deslizamiento 92 N XEA y 98 N XEA en el marco de las puertas con travesaño ancho en el lado opuesto de las bisagras

	Color plata	Blanco, RAL 9016
Placa de montaje	931.09.359	931.09.357

5

DGH-B-INT 2019, HDE-es, 12/18; Medidas sin compromiso. Nos reservamos el derecho a introducir cambios en la fabricación.

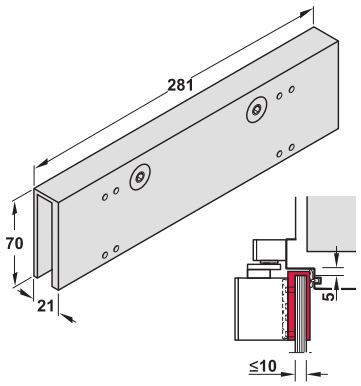
Patín para puerta de cristal
Para TS 92



> Campo de aplicación: Para el montaje del cierrapuertas en puertas de cristal
> Para grosor de la puerta de cristal: 8–10 mm

	Color plata	Color acero inoxidable	Blanco, RAL 9016
Patín para puerta de cristal	931.00.899	931.00.890	931.00.897

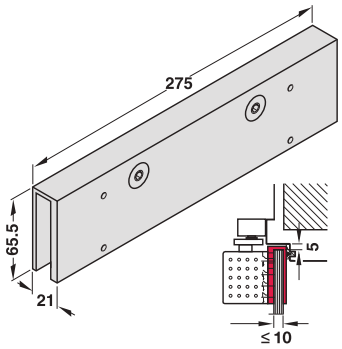
Patín para puerta de cristal
Para TS 92 XEA



> Campo de aplicación: Para el montaje del cierrapuertas en puertas de cristal
> Para grosor de la puerta de cristal: 8–10 mm

	Color plata	Blanco, RAL 9016
Patín para puerta de cristal	931.09.379	931.09.377

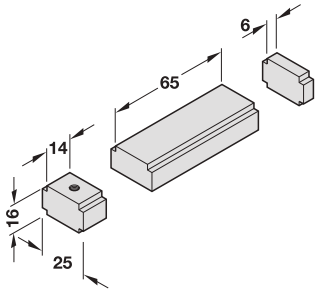
Patín para puerta de cristal
Para TS 93



> Campo de aplicación: Para el montaje del cierrapuertas en puertas de cristal
> Para grosor de la puerta de cristal: 8–10 mm

	Color plata
Patín para puerta de cristal	931.00.879

Tope de apertura
Para carril de deslizamiento de TS 91, TS 92, TS 93, TS 92 XEA, TS 98 XEA y TS 93 GSR



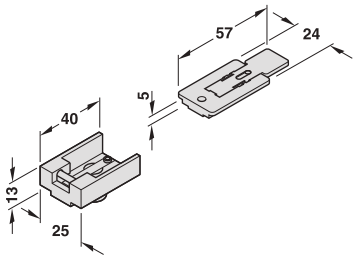
> Campo de aplicación: Para instalar a posteriori en los carriles de deslizamiento de G 91 N, G 92 N, G 93 N, G 92 N XEA y G 98 N XEA o en el selector del orden de cierre de TS 93 GSR
> Modelo: Limitación de apertura aprox. 80–120°

	Nº de ref.
Tope de apertura para TS 91, TS 92, TS 93, TS 92 XEA y TS 98 XEA	931.00.791
Tope de apertura para TS 93 GSR	931.00.792

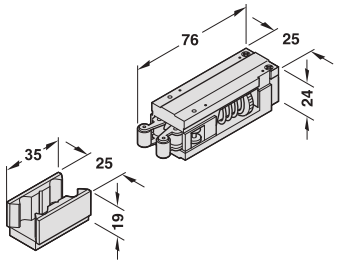
Nota de pedido
El tope de apertura no es un seguro contra sobrecarga y no sirve como tope de puerta.

DGH-B-INT 2019, HDE-es, 12/18; Medidas sin compromiso. Nos reservamos el derecho a introducir cambios en la fabricación.

Unidad de retención por fijación
Para carril de deslizamiento de TS 91, TS 92, TS 93, TS 92 XEA, TS 98 XEA, TS 93 GSR y TS 98 XEA GSR



Para TS 91, TS 92, TS 93, TS 92 XEA y TS 98 XEA



Para TS 93 GSR y TS 98 XEA GSR

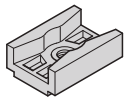
> Campo de aplicación: Para el montaje a posteriori en los carriles de deslizamiento de G 91 N, G 92 N, G 93 N, G 92 N XEA y G 98 N XEA o en los modelos con selector del orden de cierre TS 93 GSR y TS 98 XEA GSR, permite una fijación exacta de puertas sin amortiguación
> Modelo: Fuerza de liberación ajustable, con desconexión
> Fijación: Aprox. 75–150°

	Nº de ref.
Unidad de retención por fijación para TS 91, TS 92, TS 93, TS 92 XEA y TS 98 XEA	931.01.590
Unidad de retención por fijación para TS 93 GSR y TS 98 XEA GSR	931.00.143

GAEB

5

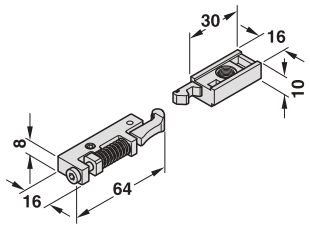
Pieza deslizante
Para TS 91, TS 92 y TS 93



> Campo de aplicación: Unión de la palanca basculante con el carril de deslizamiento
> Montaje: Para insertar en el carril de deslizamiento

	Nº de ref.
Pieza deslizante	931.01.900

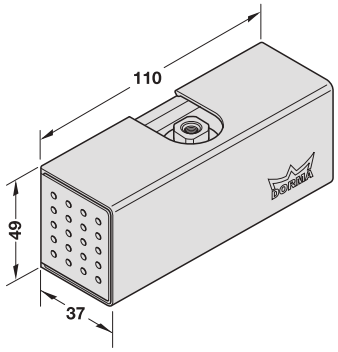
Unidad de retención por fijación
Para carril de deslizamiento de TS 97



> Campo de aplicación: Permite una fijación exacta de puertas sin amortiguación
> Modelo: Fuerza de desmontaje ajustable
> Fijación: ≤120°

	Nº de ref.
Unidad de retención por fijación	931.00.796

Cojinete giratorio en diseño Contur
Para TS 93



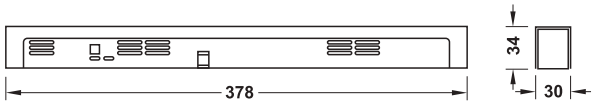
> Campo de aplicación: Cojinete giratorio para carril de deslizamiento G 93 GSR, para el montaje del carril de deslizamiento con selector del orden de cierre G 93 GSR independiente del cierrapuertas básico

	Color plata	Blanco, RAL 9016
Cojinete giratorio	931.01.589	931.01.587

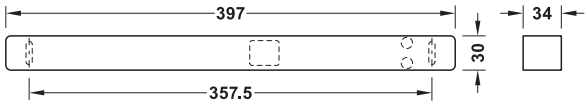
DGH-B-INT 2019, HDE-es, 12/18; Medidas sin compromiso. Nos reservamos el derecho a introducir cambios en la fabricación.

Central de detección de humo





Central de detección de humo RMZ



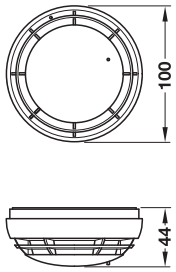
Central de detección de humo RMZ XEA

- > Campo de aplicación: Desconecta la corriente de todas las unidades de retención conectadas en caso de alarma o fallo eléctrico
- > Modelo: Central de detección de humo con transformador integrado y detector de humos óptico, detector de humo RM-N y otros detectores de humo conectables, contacto de conmutación libre de potencial y bornes de conexión para activación manual externa, conexión de la unidad de retención con 24 V CC
- > Tensión de entrada: 230 V CA, 50 Hz
- > Tensión nominal: 24 V DC
- > Potencia: ≤4,4 W
- > Tipo de protección: IP20
- > Margen de temperatura de trabajo: –15 – +60 °C

	Color plata	Color acero inoxidable	Latón pulido	Blanco, RAL 9016
Central de detección de humo RMZ	931.09.009	931.09.000	931.09.008	931.09.007
Central de detección de humo RMZ XEA	931.02.699	–	–	931.02.697

Detector de humo RM-N



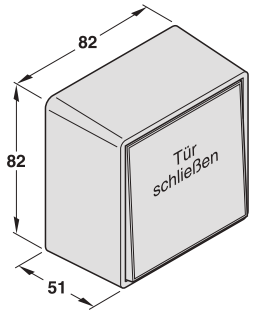


- > Campo de aplicación: Conmutador de humo, para la conexión como segundo o tercer detector, para la central de detección de humo RMZ en diseño Contur
- > Montaje: Para montaje en el techo
- > Tensión nominal: 24 V DC
- > Absorción de corriente: 22,5 mA
- > Tipo de protección: IP20
- > Margen de temperatura de trabajo: –20 – +50 °C

	Nº de ref.
Detector de humo RM-N	931.09.058

Empaque: 2 piezas

Pulsador manual
UP/AP

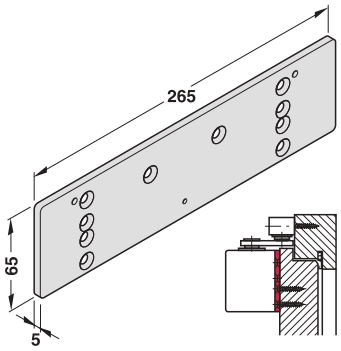


- > Campo de aplicación: Para la activación de una fijación de la puerta electromecánica
- > Acabado: Blanco, superficie del pulsador rojo
- > Montaje: Disponible para montaje embutido o montaje sobrepuesto

	Nº de ref.
Pulsador manual montaje embutido	931.09.300
Pulsador manual montaje sobrepuesto	931.09.310

DGH-B-INT 2019, HDE-es, 12/18; Medidas sin compromiso. Nos reservamos el derecho a introducir cambios en la fabricación.

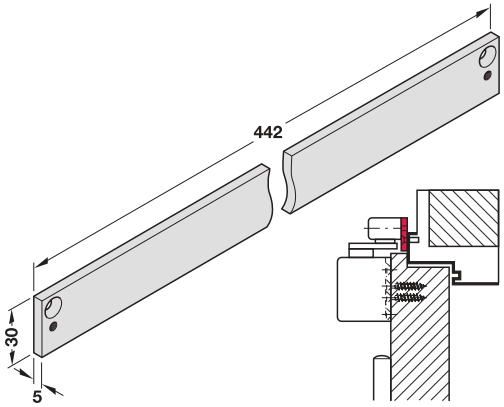
Placa de montaje
Para TS 91



> Campo de aplicación:	Para el montaje del cierrapuertas en puertas donde no es posible una fijación directa

	Color plata
Placa de montaje	931.00.969

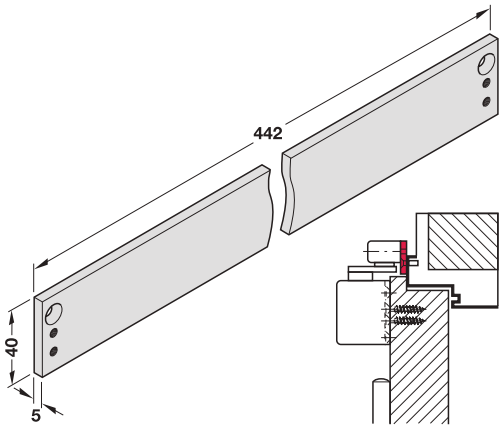
Placa de montaje
Para carril de deslizamiento de TS 91, TS 92 y TS 93 y los modelos correspondientes de la serie Contur



> Campo de aplicación:	Placa de montaje para el carril de deslizamiento de TS 91, 92, 93

	Color plata	Blanco, RAL 9016
Placa de montaje	931.00.709	931.00.707

Placa de montaje
Para carril de deslizamiento de TS 91, TS 92 y TS 93 y los modelos correspondientes de la serie Contur



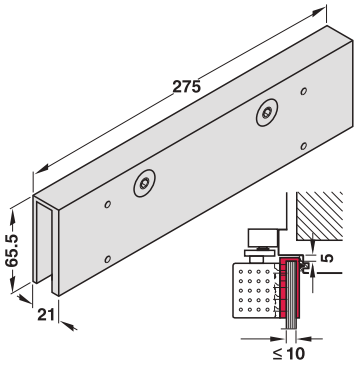
> Campo de aplicación:	Placa de montaje para el carril de deslizamiento de TS 91, 92, 93

	Color plata	Blanco, RAL 9016
Placa de montaje	931.00.719	931.00.717

DGH-B-INT 2019, HDE-es, 12/18; Medidas sin compromiso. Nos reservamos el derecho a introducir cambios en la fabricación.

Patín para puerta de cristal

Para TS 93

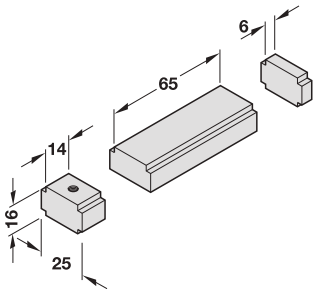


> Campo de aplicación:	Para el montaje del cierrapuertas en puertas de cristal
> Para grosor de la puerta de cristal:	8–10 mm

	Color plata
Patín para puerta de cristal	931.00.879

Tope de apertura

Para carril de deslizamiento de TS 91, TS 92 y TS 93 GSR



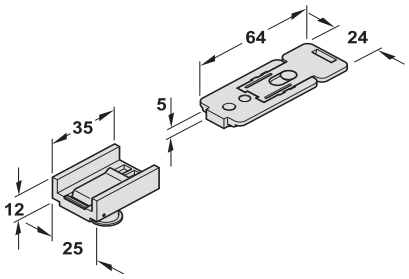
> Campo de aplicación:	Para instalar a posteriori en los carriles de deslizamiento de G 91 N, G 92 N y G 93 N o en el selector del orden de cierre de TS 93 GSR
> Modelo:	Limitación de apertura aprox. 80–120°

	Nº de ref.
Tope de apertura para TS 91, TS 92 y TS 93	931.00.791

Nota de pedido
El tope de apertura no es un seguro contra sobrecarga y no sirve como tope de puerta

Unidad de retención por fijación

Para carril de deslizamiento de TS 91, TS 92, TS 93 y TS 93 GSR

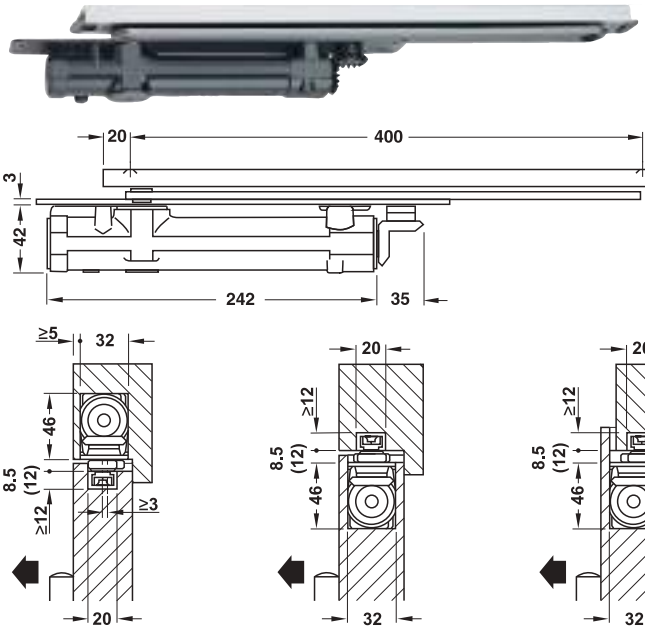


> Campo de aplicación:	Para instalar a posteriori en los carriles de deslizamiento de G 91 N, G 92 N y G 93 N o en el selector del orden de cierre de TS 93 GSR, permite una fijación exacta de puertas sin amortiguación
> Modelo:	Fuerza de liberación ajustable, con desconexión
> Fijación:	Aprox. 75–150°

	Color plata
Unidad de retención por fijación para TS 91, TS 92 y TS 93	931.01.590

DGH-B-INT 2019, HDE-es, 12/18; Medidas sin compromiso. Nos reservamos el derecho a introducir cambios en la fabricación.

ITS 96 N20
EN 2–4



> Sin barreras según DIN 18040
> Conformidad con DIN SPEC 1104

Protección contra fuego y humo

F Comprobado para puertas cortafuegos y cortahumo.

> Campo de aplicación:	Cierrapuertas y carril de deslizamiento para montaje oculto
> Modelo:	Con limitador de apertura mecánico, con eje estándar
> Posibilidad de ajuste:	Fuerza de cierre, velocidad de cierre y tope final ajustables sin escalonamiento
> Fuerza de cierre:	2–4 según EN 1154
> Ancho de la puerta:	≤1100 mm
> Para grosor de puerta:	≥40 mm
> Ángulo de apertura:	≤120°
> Medida cámara:	K8 y K12 (la arandela distanciadora está incluida)
> Fijación:	Opcional para DIN izquierda o DIN derecha
> Norma:	Certificado según EN 1154:1996/A1:2002
> Clase:	3 | 8 | 2 – 4 | 1 | 1 | 4

		DIN izquierda	DIN derecha
Juego ITS 96 N20			
1 cierrapuertas oculto con carril de deslizamiento	F	**931.04.094**	**931.04.090**
1 cierrapuertas básico	–	931.04.002	931.04.002
1 carril de deslizamiento	–	931.04.036	931.04.026

Nota de pedido
Con otras medidas de cámara a petición.

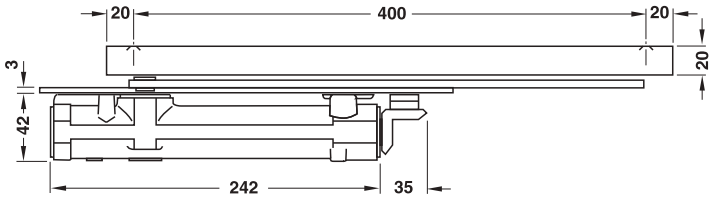
Accesorios ►AH 5.66

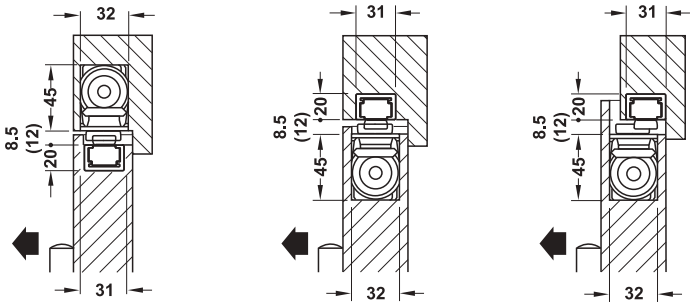
DGH-B-INT 2019, HDE-es, 12/18; Medidas sin compromiso. Nos reservamos el derecho a introducir cambios en la fabricación.

ITS 96 N
EN 2–4



> Sin barreras según DIN 18040
> Conformidad con DIN SPEC 1104





Protección contra fuego y humo
F Comprobado para puertas cortafuegos y cortahumo.

> Campo de aplicación:	Cierrapuertas y carril de deslizamiento para montaje oculto
> Modelo:	Con limitador de apertura mecánico, con eje estándar
> Posibilidad de ajuste:	Fuerza de cierre, velocidad de cierre y tope final ajustables sin escalonamiento
> Fuerza de cierre:	2–4 según EN 1154
> Ancho de la puerta:	≤1100 mm
> Para grosor de puerta:	≥40 mm
> Ángulo de apertura:	≤120°
> Medida cámara:	K8 y K12 (la arandela distanciadora está incluida)
> Fijación:	Opcional para DIN izquierda o DIN derecha
> Norma:	Certificado según EN 1154:1996/A1:2002
> Clase:	3 | 8 | 2–4 | 1 | 1 | 4

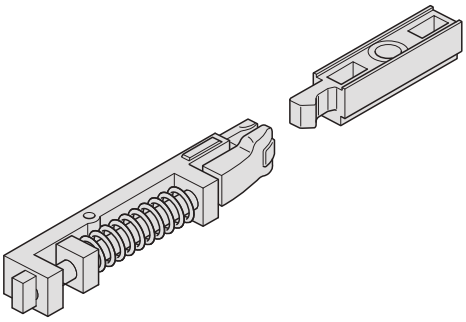
		DIN izquierda	DIN derecha
Juego ITS 96 N			
1 cierrapuertas ocultos con carril de deslizamiento	F	**931.04.054**	**931.04.050**
1 cierrapuertas básico	–	931.04.002	931.04.002
1 carril de deslizamiento	–	931.04.039	931.04.029

Nota de pedido
Con otras medidas de cámara a petición.

Accesorios ►AH 5.66

DGH-B-INT 2019, HDE-es, 12/18; Medidas sin compromiso. Nos reservamos el derecho a introducir cambios en la fabricación.

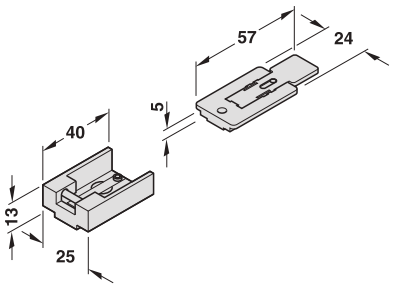
Unidad de retención por fijación
Para carril de deslizamiento G 96 N20



> Modelo:	Con ajuste de la fuerza de fijación y liberación
> Campo de aplicación:	Para instalar a posteriori en el carril de deslizamiento G 96 N20
> Fijación:	Hasta aprox. 120°
> Utilizable para:	Medidas de cámara K8 y K12

	Nº de ref.
Unidad de retención por fijación	931.04.940

Unidad de retención por fijación
Para carril de deslizamiento G 96 N



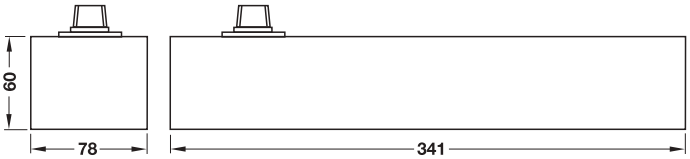
> Modelo:	Con ajuste de la fuerza de fijación y liberación, con función de conexión y desconexión
> Campo de aplicación:	Para instalar a posteriori en el carril de deslizamiento G 96 N
> Fijación:	Hasta aprox. 120°
> Utilizable para:	Medidas de cámara K8 y K12

	Nº de ref.
Unidad de retención por fijación	931.04.044

DGH-B-INT 2019, HDE-es, 12/18; Medidas sin compromiso. Nos reservamos el derecho a introducir cambios en la fabricación.

BTS 80
EN 3, 4, 6





> Campo de aplicación: Para puertas con tope o puertas de vaivén
> Modelo: Amortiguación de apertura mecánica, retención hidráulica ajustable como alternativa al retardo de cierre
> Posibilidad de ajuste: Velocidad de cierre y retardo de cierre ajustables sin escalonamiento
> Fuerza de cierre: 3, 4, 6
> Peso de la puerta: ≤300 kg
> Ancho de la puerta: 3: 950 mm, 4: 1100 mm, 6: 1400 mm
> Fijación: Aplicable para DIN izquierda y DIN derecha

	Nº de ref.
BTS 80	
BTS 80 EN 3	932.00.023
BTS 80 EN 4	932.00.024
BTS 80 EN 6	932.00.026

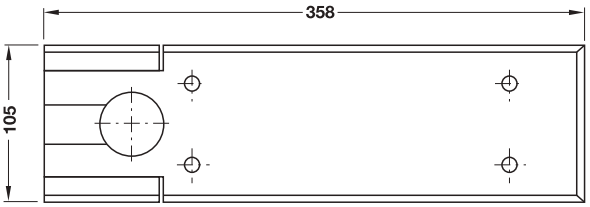
Nota de pedido
Suministro sin placa embellecedora. Por favor, pedir por separado

GAEB
CAD

5

Placa embellecedora
Para BTS 80



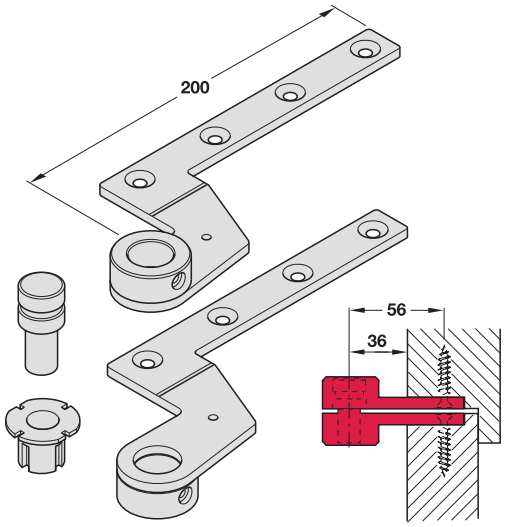


> Campo de aplicación: Para puertas de vaivén
> Grosor del material: 1,5 mm
> Fijación: Requiere entalladura de las esquinas preestampadas. Adecuado para puertas DIN izquierda o DIN derecha con tope

	Acero inoxidable	Latón mate
Placa embellecedora	932.00.210	932.00.218

DGH-B-INT 2019, HDE-es, 12/18; Medidas sin compromiso. Nos reservamos el derecho a introducir cambios en la fabricación.

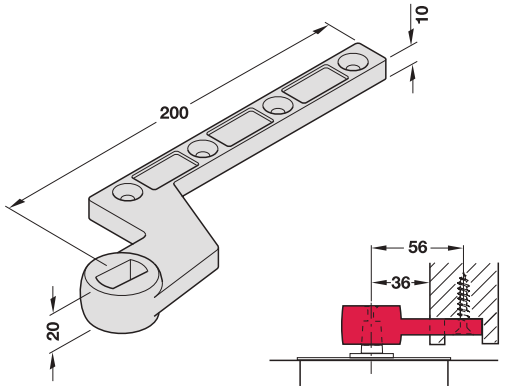
Par de bisagras de pivote 7411/K 56
Para puertas sin galce



> Campo de aplicación: Para puertas sin galce
> Modelo: Para ajustar la puerta una vez montada (ajuste ±2 mm)
> Montaje: Para atornillar
> Fijación: Aplicable para DIN izquierda y DIN derecha

	Nº de ref.
Par de bisagras de pivote	932.00.420

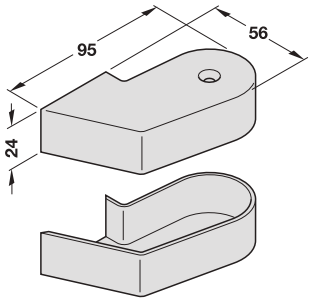
Palanca de puerta 7411/56
Para puertas sin galce



> Campo de aplicación: Para puertas sin galce
> Modelo: Forjado en estampación
> Montaje: Para atornillar
> Acabado: Galvanizado
> Fijación: Acero

	Nº de ref.
Palanca de puerta	932.00.401

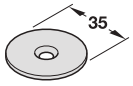
Tapa embellecedora
Para puertas sin galce



> Campo de aplicación: Para puertas sin galce, disponible para par de bisagras de pivote (2 piezas) o palanca de puerta (1 pieza)
> Modelo: Para palanca de puerta disponible para DIN izquierda y DIN derecha

	Nº de ref.
Tapa embellecedora para par de bisagras de pivote	932.00.509
Tapa embellecedora para palanca de puerta DIN izquierda	932.00.529
Tapa embellecedora para palanca de puerta DIN derecha	932.00.519

Arandela embellecedora
Para puertas sin galce

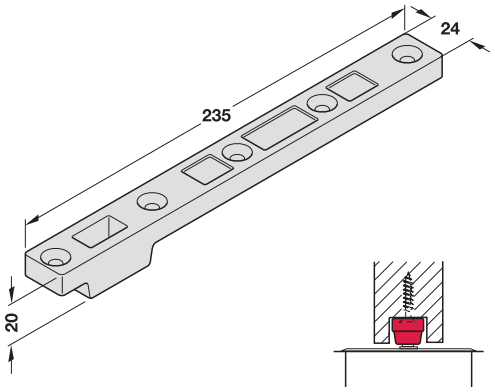


> Campo de aplicación: Para palanca de puerta
> Material: Acero inoxidable
> Tornillo de fijación incluido en el volumen de suministro

	Nº de ref.
Arandela embellecedora	932.00.460

DGH-B-INT 2019, HDE-es, 12/18; Medidas sin compromiso. Nos reservamos el derecho a introducir cambios en la fabricación.

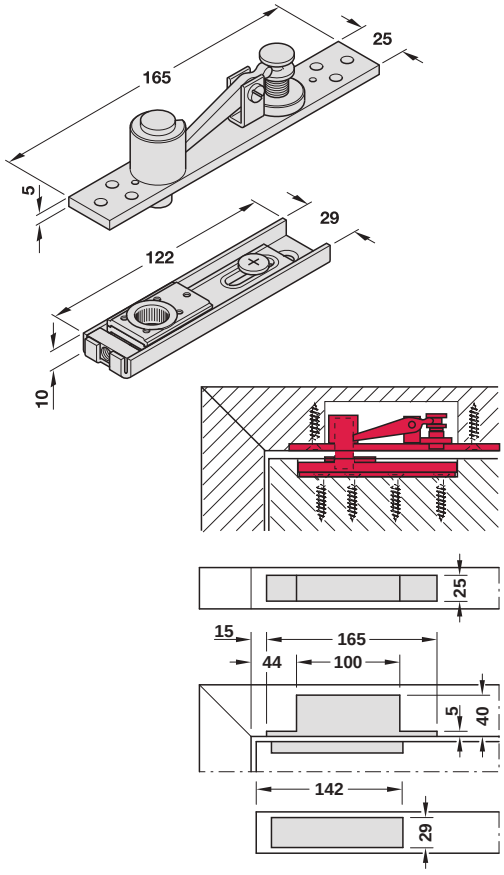
Palanca de puerta 7421 N
Para puertas de vaivén



> Campo de aplicación: Para puertas de vaivén
> Modelo: Forjado en estampación
> Montaje: Para atornillar
> Acabado: Galvanizado
> Material: Acero

	Nº de ref.
Palanca de puerta	932.00.402

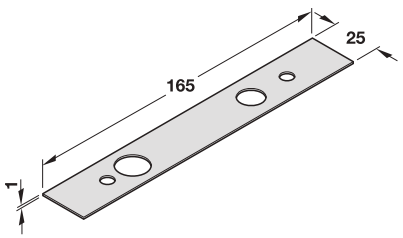
Bisagra de pivote ajustable 8066 con cojinete de agujas
Para puertas de vaivén



> Campo de aplicación: Para puertas de vaivén
> Modelo: Pieza superior con pernos ajustables para la compensación de medida de la cámara hasta máx. 20 mm, pieza inferior con cojinetes de agujas
> Montaje: No requiere fresado del perfil de apoyo
> Acabado: Galvanizado
> Material: Acero

	Nº de ref.
Juego de bisagras de pivote compuesto de	932.00.620
Pieza superior de la bisagra de pivote	932.00.600
Pieza inferior de la bisagra de pivote	932.00.610

Placa embellecedora 8064
Para pieza superior de la bisagra de pivote



> Campo de aplicación: Para pieza superior de la bisagra de pivote
> Material: Acero inoxidable

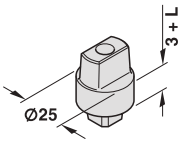
	Nº de ref.
Placa embellecedora	932.00.220

GAEB
CAD

5

DGH-B-INT 2019, HDE-es, 12/18; Medidas sin compromiso. Nos reservamos el derecho a introducir cambios en la fabricación.

Eje insertable



> Campo de aplicación: Para aumentar la distancia hasta el suelo (por ejemplo en puertas con umbral o en suelos con moqueta)
> Modelo: Cónico plano
> Fijación: Para DIN izquierda o DIN derecha

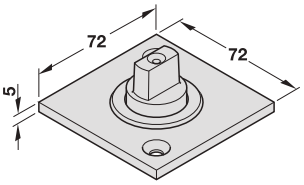
Longitud L mm	Nº de ref.
0 (normal)	932.00.100
5	932.00.101
10	932.00.103
15	932.00.105
20	932.00.106
25	932.00.107

Nota de pedido
Otras longitudes a petición (hasta máx. 50 mm).

Cojinete giratorio

CAD

5

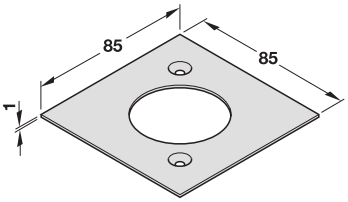


> Modelo: Disponible con rodamiento de bolas o con rodamiento de bolas oblicuo
> Capacidad de carga: Rodamiento de bolas ≤200 kg, rodamiento de bolas oblicuo ≤300 kg

	Nº de ref.
Cojinete giratorio con rodamiento de bolas	932.00.300
Cojinete giratorio con rodamiento de bolas oblicuo	932.00.301

Placa embellecedora

Para puertas con galce



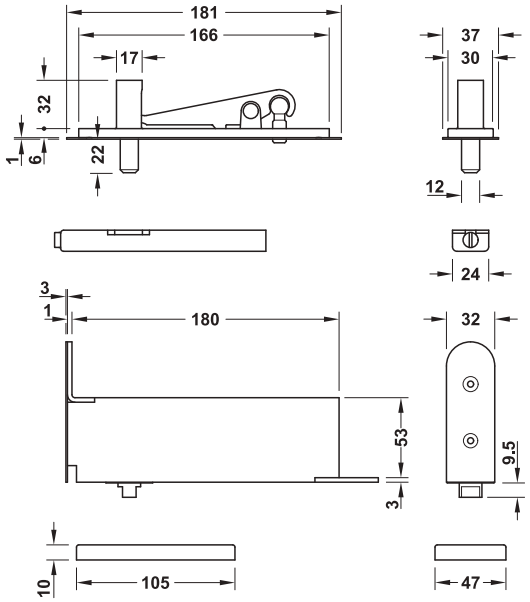
> Campo de aplicación: Para cojinete giratorio
> Material: Acero inoxidable

	Nº de ref.
Placa embellecedora	932.00.230

DGH-B-INT 2019, HDE-es, 12/18; Medidas sin compromiso. Nos reservamos el derecho a introducir cambios en la fabricación.

Cierrapuertas de suelo para puertas de vaivén
EN 3





Datos técnicos	
Fuerza de cierre	EN 3
Ancho de la puerta máx.	≥950 mm
Grosor de puerta máx.	≥40 mm
Peso máx. de la puerta	60 kg

> Campo de aplicación: Para 1 puerta
> Posibilidad de ajuste: Velocidad de cierre: 150–10°, velocidad de frenado: 10–0°
> Ángulo de apertura: 150°
> Material: Placa embellecedora: acero inoxidable
> Acabado: Placa embellecedora: satinado
> Fijación: Aplicable para DIN izquierda y DIN derecha

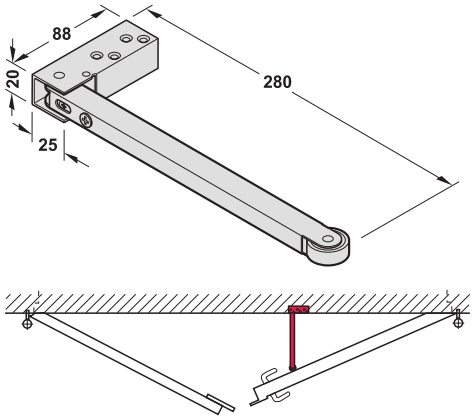
	Nº de ref.
Cierrapuertas de suelo para puertas de vaivén	970.08.000

CAD

5

DGH-B-INT 2019, HDE-es, 12/18; Medidas sin compromiso. Nos reservamos el derecho a introducir cambios en la fabricación.

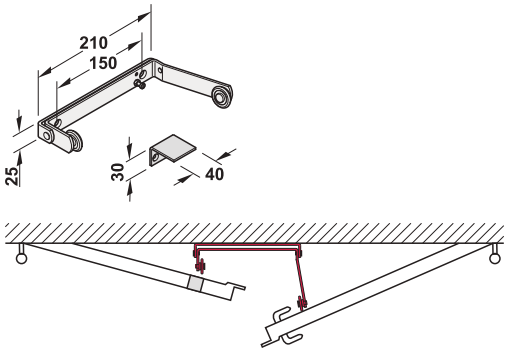
Selector del orden de cierre



- > Campo de aplicación: Garantiza el correcto orden de cierre en instalaciones de 2 puertas con cierrapuertas
- > Montaje: Visible en el travesaño de la puerta
- > Material: Acero inoxidable
- > Fijación: Aplicable para DIN izquierda y DIN derecha

	Mate
Selector del orden de cierre	931.99.900

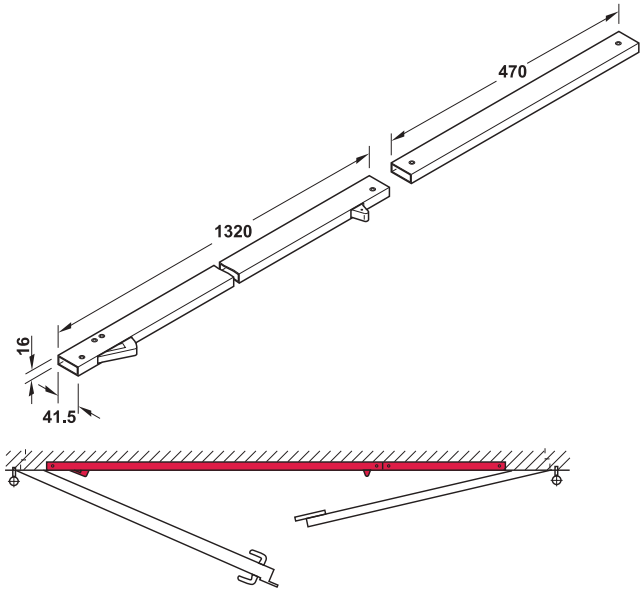
Selector del orden de cierre



- > Campo de aplicación: Garantiza el correcto orden de cierre en instalaciones de 2 puertas con cierrapuertas
- > Montaje: En el cerco de la puerta
- > Material: Acero
- > Fijación: Aplicable para DIN izquierda y DIN derecha

	Nº de ref.
Selector del orden de cierre	931.97.902

Selector del orden de cierre



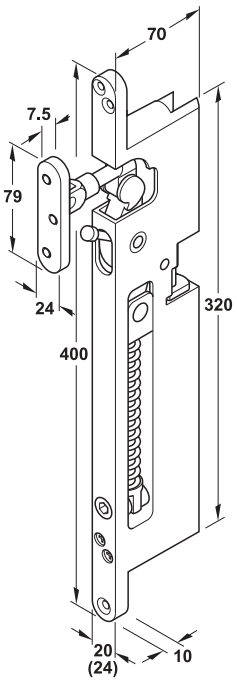
- > Campo de aplicación: Garantiza el correcto orden de cierre en instalaciones de 2 puertas con cierrapuertas
- > Montaje: Visible en el travesaño de la puerta
- > Ancho de la puerta: Total: 1520–2440 mm
- > Fijación: Aplicable para DIN izquierda y DIN derecha

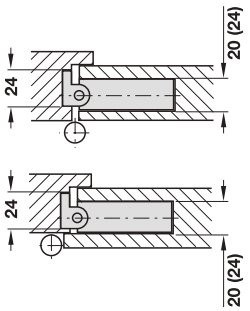
	Nº de ref.
Selector del orden de cierre	931.98.903

DGH-B-INT 2019, HDE-es, 12/18; Medidas sin compromiso. Nos reservamos el derecho a introducir cambios en la fabricación.

FTS 20 y FTS 24

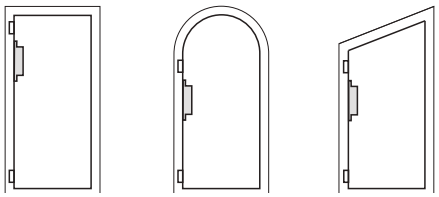






Modo de empleo

Ejemplos de montaje:



Las indicaciones entre paréntesis son válidas para FTS 24

Datos técnicos	FTS 20	FTS 24
Ancho de puerta máx. mm	900	1000
Ángulo de apertura de puerta máx.° aprox.	140	140
Peso de puerta máx. kg	80	140
Peso de puerta mín. kg	35	50
Grosor de puerta mín. mm	30	40
Fuerza de cierre según EN 1154	1–2	2–3

> Campo de aplicación: Para puertas con tope y puertas interiores, con galce o sin galce
> Modelo: Cierrapuertas lateral, con desconexión del golpe de puerta
> Posibilidad de ajuste: Tamaño ajustable con el ajuste de la fuerza de cierre desde el frente con la puerta abierta, velocidad de cierre y tope final ajustables sin escalonamiento
> Montaje: Montaje oculto en el lado de las bisagras en el galce vertical de la puerta por debajo de la bisagra de superior de la puerta, en el ángulo máximo de apertura se debe montar un tope de puerta
> Fijación: Aplicable para DIN izquierda y DIN derecha
> Norma: Certificado según EN 1154:1996/A1:2002
> Clase:

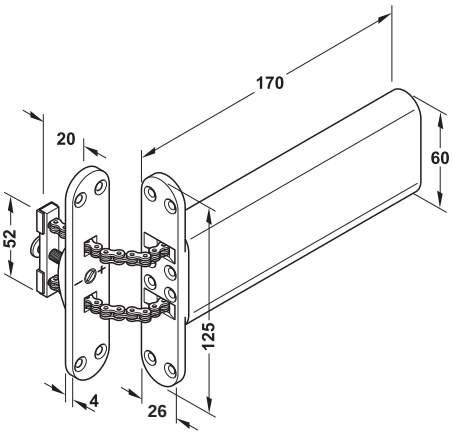
FTS 20:	4	8	1/2	0	1	4
FTS 24:	4	8	2/3	0	1	4

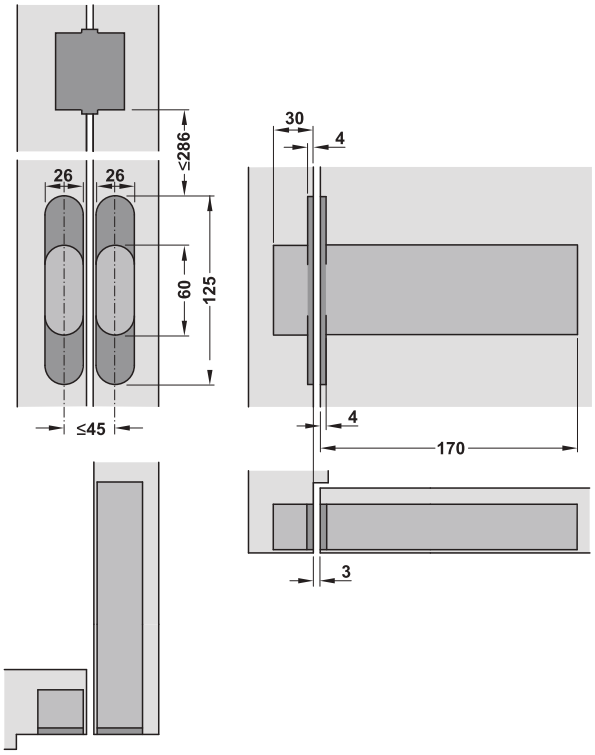
	Nº de ref.
FTS 20	931.24.000
FTS 24	931.24.010

DGH-B-INT 2019, HDE-es, 12/18; Medidas sin compromiso. Nos reservamos el derecho a introducir cambios en la fabricación.

Cierrapuertas lateral







Abierto Cerrado

> Campo de aplicación:	Solo para puertas sin galce, no es adecuado para bisagras de puerta ascendentes o descendentes
> Modelo:	Tope final ajustables
> Material:	Frente: latón
> Altura de puerta:	≤2100 mm
> Ancho de la puerta:	≤850 mm
> Peso de puerta:	≤75 kg
> Grosor de puerta:	40–44 mm
> Ángulo de apertura:	≤180°
> Fijación:	Aplicable para DIN izquierda y DIN derecha

Nota

> Montaje oculto en el lado de bisagras, a 300 mm de distancia máx. de la bisagra.
> Además del montaje estándar en la puerta, el cuerpo de cierre también se puede montar encajado en el marco de puerta o en la pared.
> En el ángulo máximo de apertura se debe montar un tope de puerta.

	Acabado/color	Nº de ref.
Cierrapuertas lateral	Pulido, color latón	931.90.428
	Cromado	931.90.422
	Cromado satinado	931.90.424

Nota de pedido

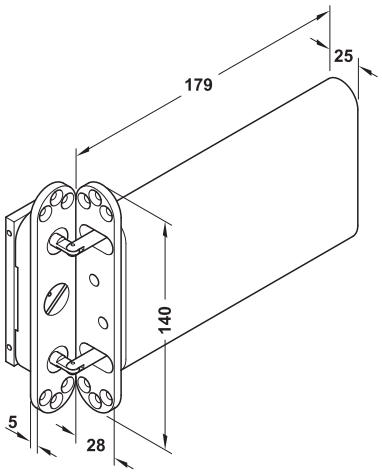
El amortiguador no está incluido en el volumen de suministro. Por favor, pedir por separado.

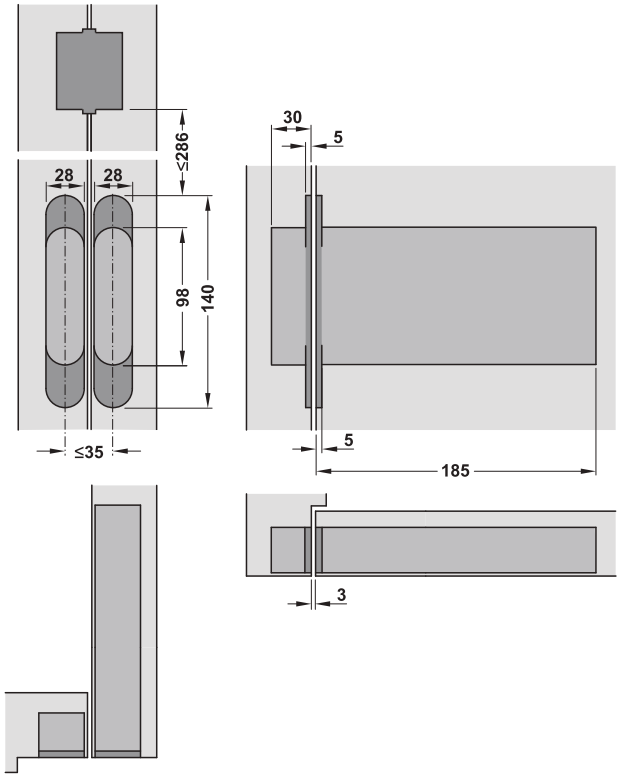
DGH-B-INT 2019, HDE-es, 12/18; Medidas sin compromiso. Nos reservamos el derecho a introducir cambios en la fabricación.

Cierrapuertas lateral

EN 3







Abierto Cerrado

Protección contra fuego y humo

F Comprobado para puertas cortafuegos y cortahumo.

> Campo de aplicación:	Solo para puertas sin galce, no es adecuado para bisagras de puerta ascendentes o descendentes
> Modelo:	Tope final ajustables
> Fuerza de cierre:	3 según EN 1154
> Material:	Frente: latón
> Altura de puerta:	≤2100 mm
> Ancho de la puerta:	≤850 mm
> Peso de puerta:	≤75 kg
> Grosor de puerta:	40–44 mm
> Ángulo de apertura:	≤105°
> Fijación:	Aplicable para DIN izquierda y DIN derecha
> Norma:	Certificado según EN 1154:1996/A1:2002
> Clase:	3 8 3 1 1 3

Nota

> Montaje oculto en el lado de bisagras, a 300 mm de distancia máx. de la bisagra.
> Además del montaje estándar en la puerta, el cuerpo de cierre también se puede montar encajado en el marco de puerta o en la pared.
> En el ángulo máximo de apertura se debe montar un tope de puerta.

		Acabado/color	Nº de ref.
Cierrapuertas lateral	F	Pulido, color latón	931.90.438
		Cromado	931.90.432
		Cromado satinado	931.90.434

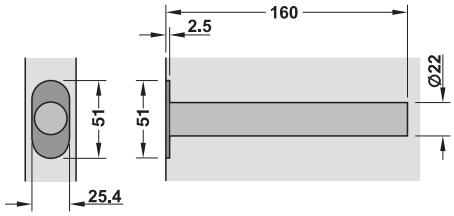
Nota de pedido

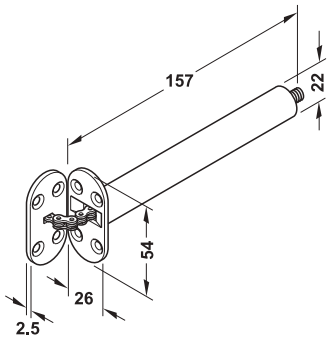
El amortiguador no está incluido en el volumen de suministro. Por favor, pedir por separado.

DGH-B-INT 2019, HDE-es, 12/18; Medidas sin compromiso. Nos reservamos el derecho a introducir cambios en la fabricación.

Cierrapuertas lateral







CAD

5

> Campo de aplicación:	Solo para puertas sin galce, no es adecuado para bisagras de puerta ascendentes o descendentes
> Material:	Frente: latón
> Altura de puerta:	≤2100 mm
> Ancho de la puerta:	≤850 mm
> Peso de puerta:	≤50 kg
> Grosor de puerta:	35–40 mm
> Ángulo de apertura:	≤180°
> Fijación:	Aplicable para DIN izquierda y DIN derecha

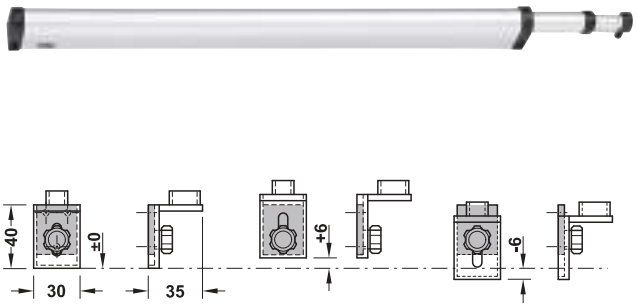
Nota

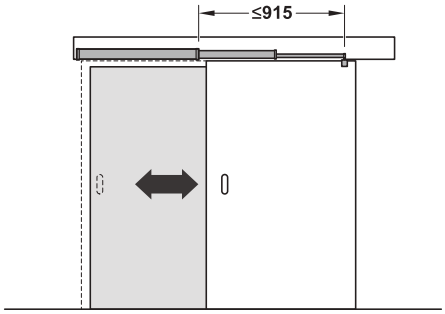
> Para montaje oculto en el lado de las bisagras
> Además del montaje estándar en la puerta, el cuerpo de cierre también se puede montar encajado en el marco de puerta o en la pared.
> En el ángulo máximo de apertura se debe montar un tope de puerta.

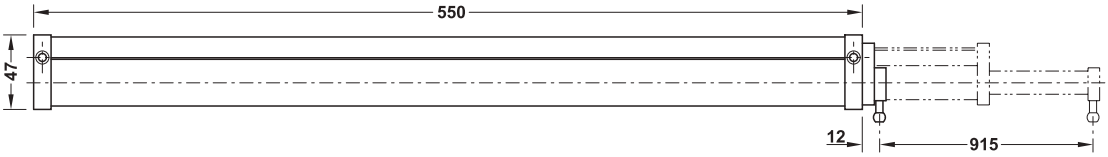
	Nº de ref.
Cierrapuertas lateral	931.90.418

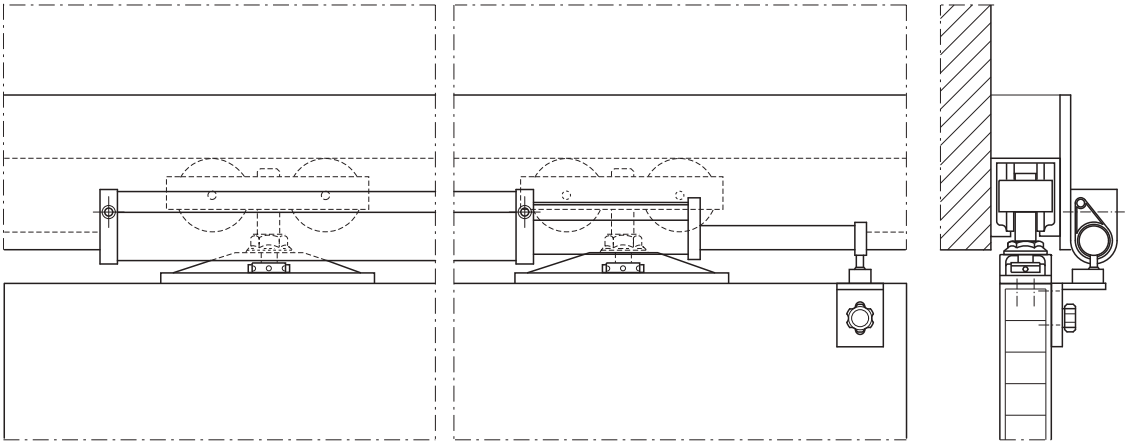
DGH-B-INT 2019, HDE-es, 12/18; Medidas sin compromiso. Nos reservamos el derecho a introducir cambios en la fabricación.

Cierrapuertas superior
Para puertas correderas









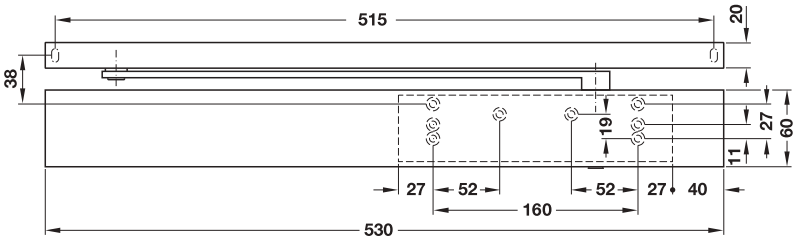
- > Campo de aplicación: Para instalar en puertas existentes de madera o metal
- > Montaje: Sobrepuesto
- > Posibilidad de ajuste: Fuerza de cierre y velocidad
- > Ancho de la puerta: 590–900 mm

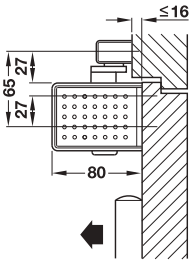
	Nº de ref.
Cierrapuertas superior para puertas correderas	931.85.009

DGH-B-INT 2019, HDE-es, 12/18; Medidas sin compromiso. Nos reservamos el derecho a introducir cambios en la fabricación.

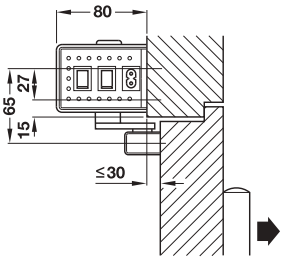
Asistente de puerta Porteo



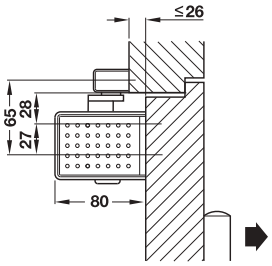




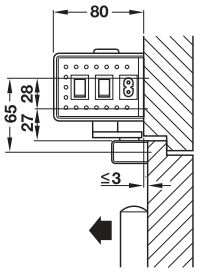
Montaje en la puerta/
lado de bisagras



Montaje en el travesaño/
lado opuesto de las bisagras

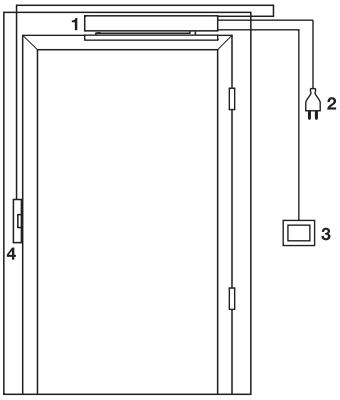


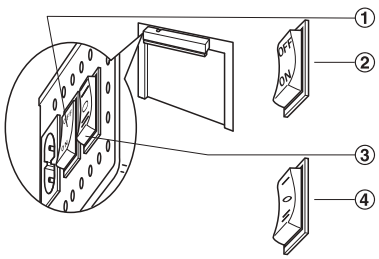
Montaje en la puerta/
lado opuesto de las bisagras



Travesaño/lado de bisagras

Función





① Interruptor de red
② OFF = APAGADO
ON = ENCENDIDO

③ Interruptor para la programación
④ I = PowerMotion
0 = APAGADO
II = PermanentOpen (abierto permanente)

Esquema de cableado
1 Asistente de puerta Porteo
2 Cable de conexión a red (230 V CA)
3 Pulsador (interior/exterior)
4 Abrepuertas eléctrico (opcional)
Opcional: en lugar del pulsador o como complemento se puede utilizar un mando a distancia.

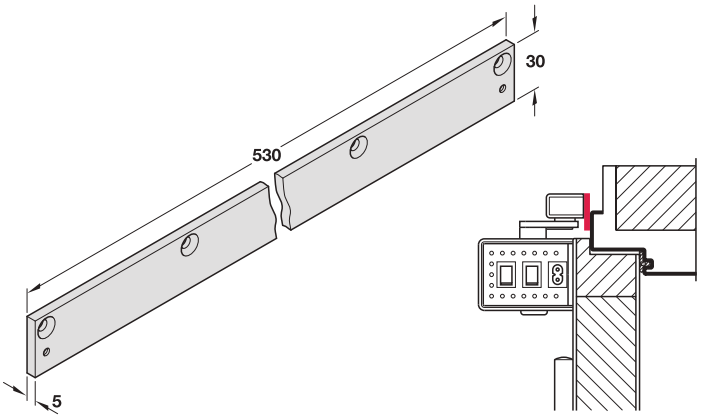
> Modelo:	Solución completa en paquete, lista para conectar, baja altura de montaje, aplicación con pulsador y/o mando a distancia opcional
> Posibilidad de ajuste:	La puerta se abre automáticamente al ejercer una ligera presión sobre el tirador
> Montaje:	Admite montaje estándar y montaje en el travesaño tanto en el lado de bisagras como en el lado opuesto de las bisagras
> Ancho de la puerta:	≤1100 mm
> Peso de puerta:	≤80 kg
> Tensión de entrada:	230 V CA
> Tensión nominal:	24 V DC
> Tipo de protección:	IP20
> Ángulo de apertura:	≤110°
> Fijación:	Aplicable para DIN izquierda y DIN derecha
> No requiere contrato de mantenimiento.	

Volumen de suministro
1 asistente de puerta Porteo
1 carril de deslizamiento
1 brazo de palanca
1 placa de montaje
1 cable de conexión a red (230 V)
1 plantilla para taladrar y plantilla angular
1 instrucciones de montaje

	Color plata	Blanco, RAL 9016
Asistente de puerta Porteo		
1 cierrapuertas superior con carril de deslizamiento	935.03.009	935.03.007

DGH-B-INT 2019, HDE-es, 12/18; Medidas sin compromiso. Nos reservamos el derecho a introducir cambios en la fabricación.

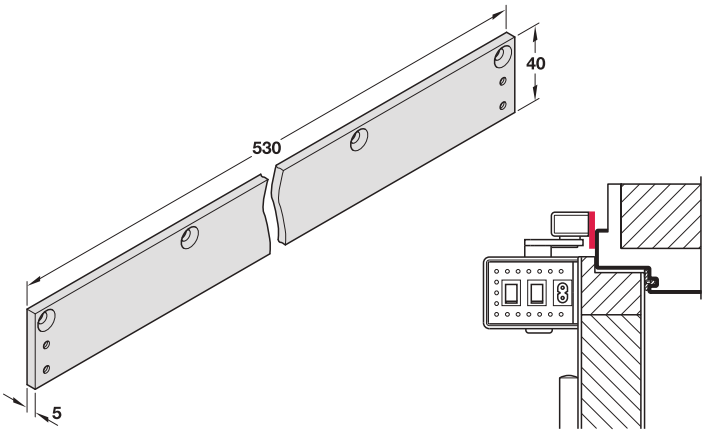
Placa de montaje 30 mm



> Campo de aplicación: Placa de montaje para carril de deslizamiento Porteo

	Altura mm	Color plata	Blanco, RAL 9016
Placa de montaje	30	935.03.019	935.03.017

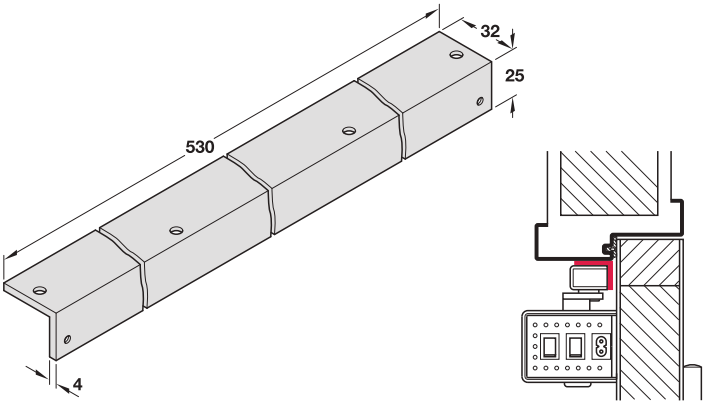
Placa de montaje 40 mm



> Campo de aplicación: Placa de montaje para carril de deslizamiento Porteo

	Altura mm	Color plata	Blanco, RAL 9016
Placa de montaje	40	935.03.029	935.03.027

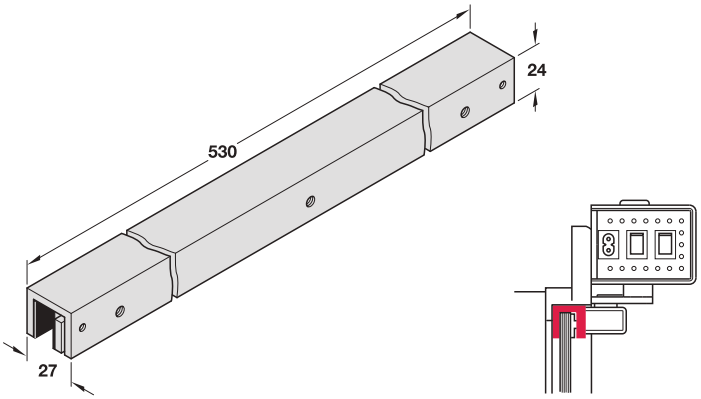
Escuadra para montaje en techo



> Campo de aplicación: Para el montaje del carril de deslizamiento Porteo en el marco de las puertas con dintel profundo
> Para profundidades de dintel de –20–200 mm

	Color plata	Blanco, RAL 9016
Escuadra para montaje en techo	935.03.039	935.03.037

Patín para puerta de cristal



> Campo de aplicación: Para el montaje del cierrapuertas en puertas de cristal
> Para grosor de la puerta de cristal: 8–10 mm
> Montaje: Solo admite montaje en el travesaño

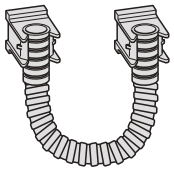
	Color plata	Blanco, RAL 9016
Patín para puerta de cristal	935.03.049	935.03.047

CAD

5

DGH-B-INT 2019, HDE-es, 12/18; Medidas sin compromiso. Nos reservamos el derecho a introducir cambios en la fabricación.

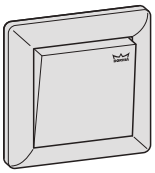
Manguera de protección para cable



> Campo de aplicación: Para proteger el cable eléctrico entre el marco de puerta y la puerta, para tendido de cable flexible

	Nº de ref.
Manguera para protección del cable	935.03.060

Pulsador manual



> Campo de aplicación: Para activar la función de apertura mediante pulsador
> Montaje: Montaje embutido

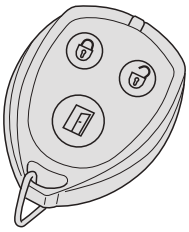
	Nº de ref.
Pulsador manual	935.03.070

Nota de pedido
Cuando se utilizan emisores de impulsos (pulsador o mando a distancia) se debe montar adicionalmente un abrepuertas eléctrico. El abrepuertas eléctrico no está incluido en el volumen de suministro, por favor pedir por separado.

GAEB

5

Mando a distancia

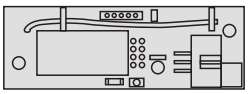


> Modelo: Con 3 pulsadores (frecuencia 868,3 MHz)
> Campo de aplicación: Para activar a distancia la función de apertura
> Material: Plástico
> Color: Negro
> Alcance: 15 m en el edificio
> Incluye baterías (12 V)

	Nº de ref.
Mando a distancia	935.03.071

Nota de pedido
Cuando se utilizan emisores de impulsos (pulsador o mando a distancia) se debe montar adicionalmente un abrepuertas eléctrico. El abrepuertas eléctrico no está incluido en el volumen de suministro, por favor pedir por separado.

→ Receptor



> Modelo: Para montar en el Porteo (frecuencia 868,3 MHz)
> Campo de aplicación: Placa receptora para mando a distancia

	Nº de ref.
Receptor	935.03.072

Abrepuertas eléctrico ▶Ver grupo de productos 02

DGH-B-INT 2019, HDE-es, 12/18; Medidas sin compromiso. Nos reservamos el derecho a introducir cambios en la fabricación.

6

HÄFELE

JUNTAS, UMBRALES Y PERFILES DE PROTECCIÓN PARA LOS DEDOS



Información

Información acerca de
> Burletes automáticos para puerta 6.4
> Burletes de puerta en los cuatro lados para puertas correderas 6.16
> Juntas para el galce 6.26





Burletes de puerta automáticos / burletes de cepillo

Burletes bajo puerta automáticos para puertas de madera 6.6
Burletes bajo puerta automáticos para puertas correderas de madera 6.14
Burletes de puerta en los cuatro lados para puertas correderas de madera 6.17
Burletes bajo puerta (estanqueidad con umbral de puerta) para puertas de madera 6.19
Burletes de cepillo 6.20



Umbrales

Umbrales
> Para puertas de interior 6.21



Perfiles de protección para los dedos

Perfiles de protección para los dedos 6.24




Juntas para el rebaje/galce

Juntas para el galce para puertas
> Juntas para el galce para puertas de interior 6.28, 6.30
> Juntas para el galce con protección contra el fuego 6.29
Tiras de juntas intumescentes 6.31
Juegos de herrajes de protección contra fuego 6.33

DGH-B-INT 2019, HDE-es, 12/18; Medidas sin compromiso. Nos reservamos el derecho a introducir cambios en la fabricación.

Matriz de aplicación

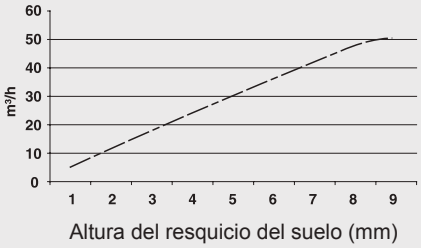
Productos		Longitud mm	Área de aplicación						Montaje			Protección contra el frío, corriente de aire y bichos	Insonorización	Protección contra humo	Protección contra fuego	Página
			Puertas de interior de madera	Puertas correderas de madera	Puertas de interior de cristal	Renovación	Para puertas con galce	Para puertas montadas de forma enrasada	Para encajar en ranura	Para atornillar	Para pegar					
	Burletes bajo puerta automáticos	583–1585	✓	✓	✓	✓	✓		✓	✓		✓	✓	✓	✓	6.6
	Burletes bajo puerta (estanqueidad con umbral de puerta)	2500–5250	✓						✓		✓	✓	✓	✓	✓	6.19
	Burletes de cepillo	1000–2000	✓	✓		✓	✓	✓	✓	✓		✓				6.20
	Umbrales	715–2000	✓	✓	✓	✓	✓	✓		✓						6.21
	Juntas para el rebaje/galce	2100–180000	✓			✓	✓	✓	✓			✓	✓	✓	✓	6.28

DGH-B-INT 2019, HDE-es, 12/18; Medidas sin compromiso. Nos reservamos el derecho a introducir cambios en la fabricación.

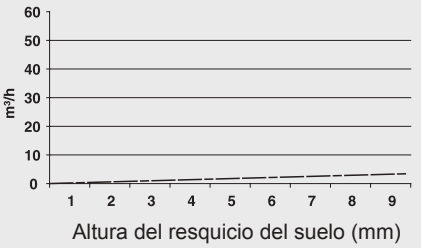
Área de aplicación

> Protección contra el frío, corriente de aire y bichos
> Reducción de la incidencia de luz
> Insonorización
> Protección contra humo
> Protección contra fuego
> Ahorro de energía en instalaciones de aire acondicionado (véase el ejemplo a continuación)

Ejemplo de cálculo de ahorro de energía:
Ancho de la puerta 960 mm,
presión diferencial entre el espacio interior y el espacio exterior 10 Pa,
temperatura interior 25 °C y humedad atmosférica relativa 90 %,
temperatura exterior 35 °C y humedad atmosférica relativa 70 %,
7 mm de resquicio del suelo



Sin junta: índice de fuga aprox. 41 m³/h



Con junta: índice de fuga por debajo de 2 m³/h

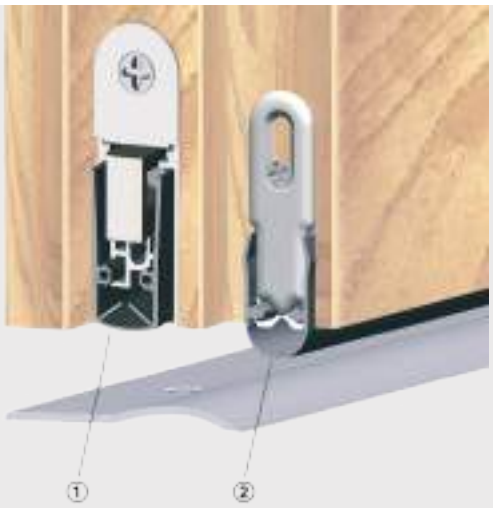
El área de aplicación de la puerta determina en lo esencial el material del perfil de junta (PVC o silicona).
Para puertas de protección contra fuego y humo se aplican juntas de silicona autoextinguibles de alta calidad.

Activación

Existen burletes de puerta automáticos con el mecanismo de activación por un lado y por dos lados. Con la activación del mecanismo por un lado (en puertas de dos hojas) la activación se realiza, en función del modelo, en el lado de la bisagra o cerradura. Activación del mecanismo por dos lados significa siempre una activación por el lado de la bisagra y de la cerradura. Aquí se eleva el perfil de junta más rápido del suelo, lo que permite prolongar esencialmente la vida útil del perfil de junta.

DGH-B-INT 2019, HDE-es, 12/18; Medidas sin compromiso. Nos reservamos el derecho a introducir cambios en la fabricación.

Modo de funcionamiento



① Burlete bajo puerta automático

② Burlete bajo puerta (estanqueidad con umbral de puerta)

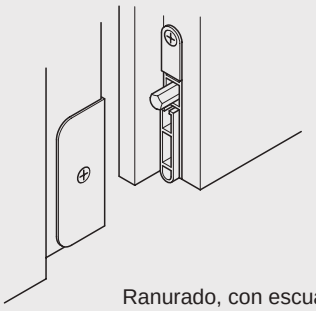
Al cerrar la puerta el perfil de junta se presiona automáticamente contra el suelo o contra un umbral de puerta.

Los burletes de puerta automáticos se diferencian entre burletes bajo puerta automáticos y burletes bajo puerta (estanqueidad con umbral de puerta).

Mientras que el burlete bajo puerta (estanqueidad con umbral de puerta) se aplica siempre con un umbral, se recomienda también en burletes bajo puerta automáticos la aplicación de un umbral de puerta en moquetas y juntas de diferentes revestimientos de suelo.

Formas de montaje

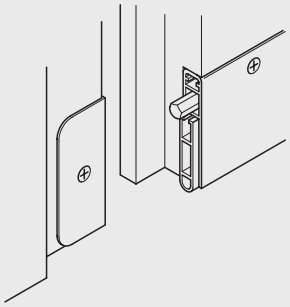
Los burletes de puerta automáticos se pueden montar de diferente manera en función del modelo y la aplicación.



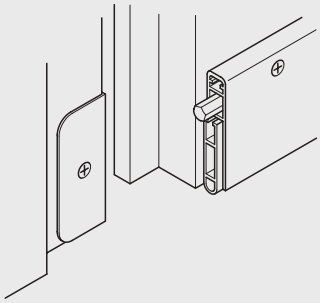
Ranurado, con escuadra de fijación



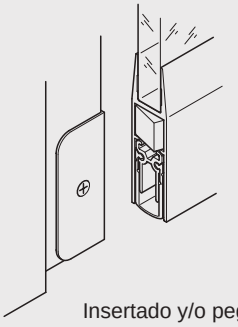
Ranurado y atornillado por debajo



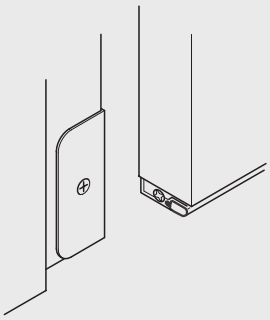
Encajado



Atornillado



Insertado y/o pegado (cristal)



Atornillado por debajo

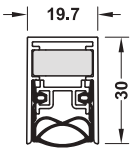
DGH-B-INT 2019, HDE-es, 12/18; Medidas sin compromiso. Nos reservamos el derecho a introducir cambios en la fabricación.

Burlete bajo puerta automático DDS 20

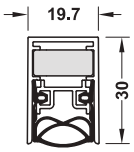








Activación del mecanismo por un lado



Activación del mecanismo por dos lados

> Adecuado para espacios húmedos y expuestos al agua
> Mecánica interior inoxidable

> Campo de aplicación:	Para puertas insonorizadas (DIN 4109), para puertas cortahumos según EN 1634-3, para puertas cortafuegos según EN 1634-1
> Material:	Carcasa exterior: aluminio, perfil de la junta: silicona, autoextinguible
> Acabado:	Caja exterior: natural, perfil de junta: gris
> Modelo:	Opcional activación del mecanismo por un lado o activación del mecanismo por dos lados
> Valor de insonorización:	51 dB con resquicio del suelo de 7 mm
> Altura de la junta:	≤12 mm
> Montaje:	Para encajar en ranura, con escuadra de fijación
> Medidas de montaje:	Ranura: 20 x 30 mm
> Fijación:	Aplicable para DIN izquierda y DIN derecha
> Opcional para preequipamiento palanca de transmisión	

Volumen de suministro
1 Burlete bajo puerta automático, que se eleva al abrir la puerta
2 Piezas angulares de fijación con tornillos
1 Placa de accionamiento con tornillo en activación por un lado,
2 placas de accionamiento con tornillos en activación por dos lados

Longitud mm	Acortable hasta mm	Activación del mecanismo por un lado	Activación del mecanismo por dos lados
630	583	950.05.910	–
730	708	950.05.911	950.05.921
830	708	950.05.912	950.05.922
930	833	950.05.913	950.05.923
1030	958	950.05.914	950.05.924
1130	1083	950.05.915	950.05.925

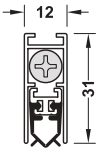
Burlete bajo puerta automático DDS 12



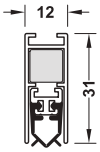








Activación del mecanismo por un lado



Activación del mecanismo por dos lados

> Campo de aplicación:	Para puertas insonorizadas (DIN 4109), para puertas cortahumos según EN 1634-3, para puertas cortafuegos según EN 1634-1
> Material:	Carcasa exterior: aluminio, perfil de la junta: silicona, autoextinguible
> Acabado:	Caja exterior: natural, perfil de junta: gris
> Modelo:	Opcional activación del mecanismo por un lado o activación del mecanismo por dos lados
> Valor de insonorización:	42 dB con resquicio del suelo de 7 mm
> Altura de la junta:	≤11 mm
> Montaje:	Para encajar en ranura, con escuadra de fijación
> Medidas de montaje:	Ranura: 12 x 31 mm
> Fijación:	Aplicable para DIN izquierda y DIN derecha

Volumen de suministro
1 Burlete bajo puerta automático
2 Escuadras de fijación con tornillos
2 Placas de activación con tornillo

Longitud mm	Acortable hasta mm	Activación del mecanismo por un lado	Activación del mecanismo por dos lados
630	583	950.05.340	–
730	708	950.05.341	950.05.961
830	708	950.05.342	950.05.962
930	833	950.05.343	950.05.963
1030	958	950.05.344	950.05.964
1130	1083	950.05.345	950.05.965

Umbrales de puertas ►AH 6.21

DGH-B-INT 2019, HDE-es, 12/18; Medidas sin compromiso. Nos reservamos el derecho a introducir cambios en la fabricación.

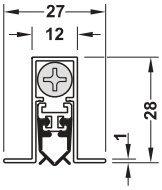
Burlete bajo puerta automático DDS 12



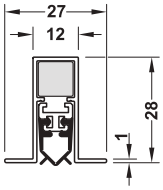








Activación del mecanismo por un lado



Activación del mecanismo por dos lados

> Campo de aplicación:	Para puertas insonorizadas (DIN 4109), para puertas cortahumos según EN 1634-3, para puertas cortafuegos según EN 1634-1
> Material:	Carcasa exterior: aluminio, perfil de la junta: silicona, autoextinguible
> Acabado:	Caja exterior: natural, perfil de junta: gris
> Modelo:	Opcional activación del mecanismo por un lado o activación del mecanismo por dos lados
> Valor de insonorización:	42 dB con resquicio del suelo de 7 mm
> Altura de la junta:	≤11 mm
> Montaje:	Para encajar en ranura y atornillar por debajo
> Medidas de montaje:	Ranura: 12 x 30 mm
> Fijación:	Aplicable para DIN izquierda y DIN derecha

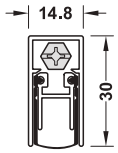
Volumen de suministro
1 Burlete bajo puerta automático
2 Placas de activación con tornillo

Longitud mm	Acortable hasta mm	Activación del mecanismo por un lado	Activación del mecanismo por dos lados
630	583	950.05.970	–
730	708	950.05.971	950.05.981
830	708	950.05.972	950.05.982
930	833	950.05.973	950.05.983
1030	958	950.05.974	950.05.984
1130	1083	950.05.975	950.05.985

Burlete bajo puerta automático DDS 15







> Campo de aplicación:	Para puertas insonorizadas (DIN 4109), para puertas cortahumos según EN 1634-3, para puertas cortafuegos según EN 1634-1
> Material:	Carcasa exterior: aluminio, perfil de la junta: silicona, autoextinguible
> Acabado:	Caja exterior: natural, perfil de junta: gris
> Modelo:	Activación del mecanismo por un lado (lado de la bisagra)
> Valor de insonorización:	51 dB con resquicio del suelo de 7 mm
> Altura de la junta:	≤14 mm
> Montaje:	Para encajar en ranura, con escuadra de fijación
> Medidas de montaje:	Ranura: 15 x 30 mm
> Fijación:	Aplicable para DIN izquierda y DIN derecha

Volumen de suministro
1 Burlete bajo puerta automático
2 Escuadras de fijación con tornillos
1 Placa de activación con tornillo

Longitud mm	Acortable hasta mm	Nº de ref.
630	583	950.05.820
730	708	950.05.821
830	708	950.05.822
930	833	950.05.823
1030	958	950.05.824
1130	1083	950.05.825

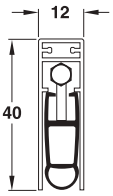
Umbrales de puertas ►AH 6.21

DGH-B-INT 2019, HDE-es, 12/18; Medidas sin compromiso. Nos reservamos el derecho a introducir cambios en la fabricación.

Burlete bajo puerta automático Kältefeind® Allround







> Material:	Carcasa exterior: aluminio, perfil de la junta: PVC
> Acabado:	Caja exterior: color plata anodizado, perfil de junta: gris
> Modelo:	Activación por un lado (lado de la bisagra)
> Altura de la junta:	≤18 mm
> Montaje:	Para encajar en ranura con escuadra de fijación, para encajar o atornillar, puede ser cortado por un lado ≤125 mm
> Medidas de montaje:	Ranura: 12 x 40 mm
> Fijación:	Aplicable para DIN izquierda y DIN derecha

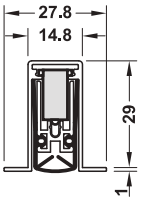
Volumen de suministro
1 Burlete bajo puerta automático, que se eleva al abrir la puerta
2 Escuadras de fijación con tornillos
1 Placa de activación con tornillo
1 Bloque de tope
3 Tornillos de cabeza avellanada 3,5 x 32 mm

Longitud mm	Nº de ref.
583	950.05.100
708	950.05.101
833	950.05.102
958	950.05.103
1083	950.05.104
1208	950.05.105

Burlete bajo puerta automático Schall-Ex® L-15/30 OS







> Campo de aplicación:	Para puertas insonorizadas (DIN 4109), para puertas cortahumos según EN 1634-3, para puertas cortafuegos según EN 1634-1
> Material:	Caja exterior: aluminio, perfil de junta: silicona, autoextinguible
> Acabado:	Caja exterior: natural, perfil de junta: gris
> Modelo:	Activación por un lado (lado de la bisagra)
> Valor de insonorización:	52 dB con resquicio de suelo de 7 mm; 51 dB con resquicio de suelo de 15 mm
> Altura de la junta:	≤20 mm
> Montaje:	Para encajar en ranura y atornillar por debajo (también medidas fijas), puede ser cortado ≤125 mm (también medidas fijas)
> Medidas de montaje:	Ranura: 15 x 30 mm
> Fijación:	Aplicable para DIN izquierda y DIN derecha

Volumen de suministro
1 Burlete bajo puerta automático, que se eleva al abrir la puerta

Longitud mm	Nº de ref.
583	950.05.560
708	950.05.561
833	950.05.562
958	950.05.563
1083	950.05.564
1208	950.05.565

Nota de pedido
Medidas específicas a petición.

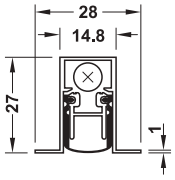
Umbral semiredondo	►AH 6.21
Umbral plano	►AH 6.22

DGH-B-INT 2019, HDE-es, 12/18; Medidas sin compromiso. Nos reservamos el derecho a introducir cambios en la fabricación.

Burlete bajo puerta automático Schall-Ex® Duo L-15/28 OS







> Campo de aplicación:	Para puertas insonorizadas (DIN 4109), para puertas cortahumos según EN 1634-3, para puertas cortafuegos según EN 1634-1
> Material:	Caja exterior: aluminio perfil de junta: silicona, autoextinguible
> Acabado:	Caja exterior: natural, perfil de junta: gris
> Modelo:	Activación del mecanismo por dos lados
> Valor de insonorización:	50 dB con resquicio de suelo de 7 mm
> Altura de la junta:	≤12 mm
> Montaje:	Para encajar en ranura y atornillar por debajo (también medidas fijas), desde 833 mm puede ser cortado ≤125 mm (también medidas fijas)
> Medidas de montaje:	Ranura: 15 x 28 mm
> Fijación:	Aplicable para DIN izquierda y DIN derecha

Volumen de suministro
1 Burlete bajo puerta automático, que se eleva al abrir la puerta
2 Placas de activación con tornillos

Longitud mm	Nº de ref.
708	950.05.521
833	950.05.522
958	950.05.523
1083	950.05.524
1208	950.05.525
1333	950.05.526

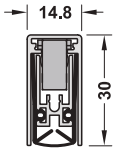
Nota de pedido
Medidas específicas a petición.

Umbral semiredondo	▶AH 6.21
Umbral plano	▶AH 6.22

Burlete bajo puerta automático Schall-Ex® L-15/30 WS







> Óptima adaptación al suelo mediante 3 mecanismos de muelle
> Ninguna desalineación del carril interior

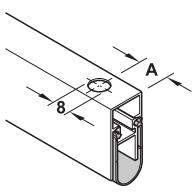
> Campo de aplicación:	Para puertas insonorizadas (DIN 4109), para puertas cortahumos según EN 1634-3, para puertas cortafuegos según EN 1634-1
> Material:	Caja exterior: aluminio, perfil de junta: silicona, autoextinguible
> Acabado:	Caja exterior: natural, perfil de junta: gris
> Modelo:	Activación por un lado (lado de la bisagra)
> Valor de insonorización:	52 dB con resquicio de suelo de 7 mm; 51 dB con resquicio de suelo de 15 mm
> Altura de la junta:	≤20 mm
> Montaje:	Para encajar en ranura con escuadra de fijación (también medidas fijas), desde 708 mm puede ser cortado ≤125 mm (también medidas fijas)
> Medidas de montaje:	Ranura: 15 x 30 mm
> Fijación:	Aplicable para DIN izquierda y DIN derecha

Volumen de suministro
1 Burlete bajo puerta automático, que se eleva al abrir la puerta

Longitud mm	Nº de ref.
583	950.05.550
708	950.05.551
833	950.05.552
958	950.05.553
1083	950.05.554
1208	950.05.555

Nota de pedido
Longitudes fijas suministrables a petición.
A petición suministrable preequipamiento:
> Para palanca de transmisión (diámetro 8 mm), por favor indicar la medida A
> Para palanca en el canto Athmer TK-15/BXL.







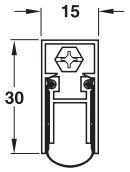
Solución de palanca en el canto

DGH-B-INT 2019, HDE-es, 12/18; Medidas sin compromiso. Nos reservamos el derecho a introducir cambios en la fabricación.

Burlete bajo puerta automático Schall-Ex® DUO L-15 WS







> Óptima adaptación al suelo mediante 3 mecanismos de muelle
> Hasta un 83% de menos superficie de lijado

> Campo de aplicación:	Para puertas insonorizadas (DIN 4109), para puertas cortahumos según EN 1634-3, para puertas cortafuegos según EN 1634-1
> Material:	Carcasa exterior: aluminio, perfil de la junta: silicona, autoextinguible
> Acabado:	Carcasa exterior: reluciente, perfil de la junta: gris
> Modelo:	Activación del mecanismo por dos lados
> Valor de insonorización:	51 dB con resquicio de suelo de 6 mm, 50 dB con resquicio de suelo de 7 mm
> Altura de la junta:	≤12 mm
> Montaje:	Para encajar en ranura con escuadra de fijación (también medidas fijas), desde 833 mm puede ser cortado ≤125 mm (también medidas fijas)
> Medidas de montaje:	Ranura: 15 x 30 mm
> Fijación:	Aplicable para DIN izquierda y DIN derecha

Volumen de suministro
1 Burlete bajo puerta automático, que se eleva al abrir la puerta
2 Placas de activación con tornillos

Longitud mm	Nº de ref.
708	950.05.501
833	950.05.502
958	950.05.503
1083	950.05.504
1208	950.05.505

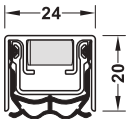
Nota de pedido
Medidas específicas a petición.

Umbral semiredondo	▶AH 6.21
Umbral plano	▶AH 6.22

Burlete bajo puerta automático Rainstop M-24/20 WS







Junta resistente a la lluvia torrencial para puertas exteriores sin barreras

> Campo de aplicación:	Para puertas que abren hacia el interior y exterior
> Material:	Caja exterior: aluminio, perfil de junta: silicona, autoextinguible
> Acabado:	Caja exterior: plata anodizado, perfil de junta: gris
> Modelo:	Activación del mecanismo por un lado
> Insonorización:	51 dB con resquicio del suelo de 7 mm
> Altura de la junta:	≤13 mm
> Montaje:	Para encajar en ranura con escuadra de fijación (también medidas fijas), desde 750 mm acortable por ambos lados en 75 mm, ajuste sin herramientas
> Medidas de montaje:	Ranura: 24 x 20 mm
> Fijación:	Aplicable para DIN izquierda y DIN derecha

Volumen de suministro
1 Burlete bajo puerta automático
1 Placa de activación con tornillo
2 Escuadras de fijación con tornillos
2 Juntas para las esquinas

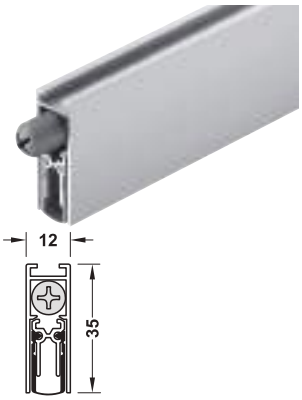
Longitud mm	Nº de ref.
900	950.05.830
975	950.05.831
1050	950.05.832
1125	950.05.833
1200	950.05.834
1275	950.05.835
1350	950.05.836
1425	950.05.837
1500	950.05.838

DGH-B-INT 2019, HDE-es, 12/18; Medidas sin compromiso. Nos reservamos el derecho a introducir cambios en la fabricación.

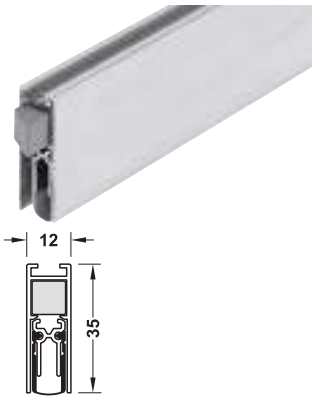
Burlete bajo puerta automático Doppeldicht® M-12/35







Activación del mecanismo por un lado



Activación del mecanismo por dos lados

> Campo de aplicación:	**Apropiado para puertas especialmente estrechas y para puertas con doble rebaje/galce**, para puertas insonorizadas (DIN 4109), para puertas cortahumos según EN 1634-3, para puertas cortafuegos según EN 1634-1
> Material:	Carcasa exterior: aluminio, perfil de la junta: silicona, autoextinguible
> Acabado:	Carcasa exterior: reluciente, perfil de la junta: gris
> Modelo:	Opcional activación del mecanismo por un lado o activación del mecanismo por dos lados
> Valor de insonorización:	49 dB con un resquicio de suelo de 7 mm
> Altura de la junta:	≤11 mm
> Montaje:	Para encajar en ranura, con escuadra de fijación, acortable en un lado y en ambos lados, longitud 708 mm acortable máximo 125 mm
> Medidas de montaje:	Ranura: 12 x 35 mm
> Fijación:	Aplicable para DIN izquierda y DIN derecha

Volumen de suministro
1 Burlete bajo puerta automático, que se eleva al abrir la puerta
2 Piezas angulares de fijación con tornillos
1 Placa de accionamiento con tornillo en activación por un lado,
2 placas de accionamiento con tornillos en activación por dos lados

Longitud mm	Activación del mecanismo por un lado	Activación del mecanismo por dos lados
708	950.05.191	950.05.091
833	950.05.192	950.05.092
958	950.05.193	950.05.093
1083	950.05.194	950.05.094
1208	950.05.195	950.05.095

Umbral semiredondo ►AH 6.21
Umbral plano ►AH 6.22

LOS DESAFÍOS
SE CONVIERTEN
EN SOLUCIONES.

HÄFELE. EXPERTOS EN PROYECTOS
DE CONSTRUCCIÓN.



Häfele ofrece un exclusivo servicio para todo lo relacionado con la construcción basado en la asesoría imparcial respecto a los fabricantes y avalado por su experiencia en el sector. Sus numerosos expertos del departamento de proyectos asesoran a diseñadores, arquitectos y constructores desde la fase inicial hasta la realización de sus ideas.

La empresa fundada por Adolf Häfele en el año 1923 se encuentra hoy día entre los pricipales especialistas internacionales en herrajes para muebles, herrajes para construcción y sistemas de cierre electrónico.

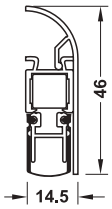
Cuenta con más de 7.600 trabajadores que asesoran a casi 165.000 clientes en todo el mundo. La cercanía al mercado y a los clientes que distingue a la empresa desde su fundación sigue impulsando en la actualidad las innovaciones de Häfele.

DGH-B-INT 2019, HDE-es, 12/18; Maßangaben unverbindlich. Konstruktionsänderungen vorbehalten.

Burlete bajo puerta automático Schall-Ex® Applic

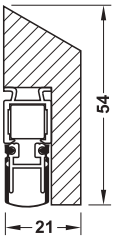
Insonorización sin ranuras
Para puerta de estanqueidad al paso de humo





Schall-Ex® Applic A





Schall-Ex® Applic T

> Campo de aplicación: Para puertas insonorizadas (DIN 4109) para puertas cortahumos según EN 1634-3 para puertas cortafuegos según EN 1634-1
> Material: Perfil de cubierta Applic A: aluminio, perfil de cubierta Applic T: roble perfil de junta: silicona, apagado automático
> Acabado: Perfil de cubierta Applic A: color plata anodizado o blanco (RAL 9016), perfil de cubierta Applic T: roble natural (para adaptar a la superficie de la puerta a cargo del cliente), perfil de junta: gris
> Modelo: Activación por un lado (lado de la bisagra)
> Altura de la junta: ≤11 mm
> Montaje: Para atornillar sobre un lado de la puerta, acortable por un lado ≤125 mm el perfil de cubierta se clipa en el perfil de junta atornillado (Applic A) o se atornilla (Applic T)
> Fijación: Aplicable para DIN izquierda y DIN derecha

Volumen de suministro
1 Burlete bajo puerta automático
1 Perfil de cubierta
1 Placa de activación con tornillo
5 Tornillos de cabeza avellanada galvanizados
4 Tornillos de cabeza avellanada galvanizado amarillo

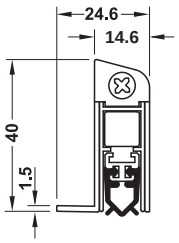
Longitud mm	Applic A		Applic T
	Color plata anodizado	Blanco, RAL 9016	Roble
805	950.15.500	950.15.510	950.15.520
930	950.15.501	950.15.511	950.15.521
1055	950.15.502	950.15.512	950.15.522

Nota de pedido
Longitudes fijas suministrables a petición.

Burlete bajo puerta automático Wind-Ex® US







> Material: Carcasa exterior: aluminio, perfil de la junta: PVC, perfil de recubrimiento: aluminio
> Acabado: Perfil de junta: gris, perfil de cubierta: bronce oscuro anodizado, color plata anodizado o blanco
> Modelo: Activación del mecanismo por un lado
> Altura de la junta: ≤11 mm
> Montaje: Invisible desde abajo sobre la puerta, acortable por un lado ≤125 mm, montable a posteriori
> Fijación: Aplicable para DIN izquierda y DIN derecha

Volumen de suministro
1 Burlete bajo puerta automático
1 Placa de presión
6 Tornillos de tablero aglomerado 3 x 16 mm
1 Bloque de tope
2 Zócalos
1 Tornillo de cabeza avellanada 4,2 x 50 mm

Longitud mm	Bronce oscuro anodizado	Color plata anodizado	Blanco
735	950.07.830	950.07.820	950.07.840
860	950.07.831	950.07.821	950.07.841
985	950.07.832	950.07.822	950.07.842
1110	950.07.833	950.07.823	950.07.843

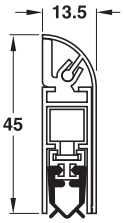
Umbral semiredondo	►AH 6.21
Umbral plano	►AH 6.22

DGH-B-INT 2019, HDE-es, 12/18; Medidas sin compromiso. Nos reservamos el derecho a introducir cambios en la fabricación.

Burlete bajo puerta automático Wind-Ex®







> Material:	Carcasa exterior: aluminio, perfil de la junta: PVC, perfil de recubrimiento: aluminio
> Acabado:	Carcasa exterior: reluciente, perfil de la junta: gris, perfil de recubrimiento: anodizado color plata, bronce oscuro anodizado ó blanco
> Modelo:	Activación del mecanismo por un lado
> Altura de la junta:	≤11 mm
> Montaje:	Para atornillar sobre un lado de la puerta, acortable por un lado en ≤125 mm, posteriormente montable en el lado de la bisagra de la puerta ó en el lado opuesto, perfil de recubrimiento para clipar en piezas de fijación atornilladas
> Fijación:	Aplicable para DIN izquierda y DIN derecha

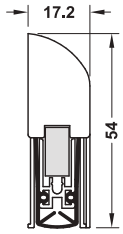
Volumen de suministro
1 Burlete bajo puerta automático, que se eleva al abrir la puerta
3 Piezas de fijación con tornillos
1 Perfil de recubrimiento con pieza distanciadora
1 Placa de accionamiento con tornillo

Longitud mm	Bronce oscuro anodizado	Color plata anodizado	Blanco, RAL 9016
735	950.07.010	950.07.000	950.07.020
860	950.07.011	950.07.001	950.07.021
985	950.07.012	950.07.002	950.07.022
1110	950.07.013	950.07.003	950.07.023

Burlete bajo puerta automático Schall-Ex® L-15 FS







> Material:	Caja exterior: aluminio, perfil de junta: PVC, perfil de cubierta: anodizado color plata C-0
> Acabado:	Caja exterior: natural, perfil de junta: gris
> Modelo:	Activación del mecanismo por un lado
> Valor de insonorización:	52 dB con resquicio del suelo de 7 mm; 51 dB con resquicio de suelo de 15 mm
> Altura de la junta:	≤20 mm
> Montaje:	Para atornillar sobre un lado de la puerta, acortable por un lado en ≤125 mm, posteriormente montable en el lado de la bisagra de la puerta ó en el lado opuesto, perfil de recubrimiento para clipar en piezas de fijación atornilladas
> Fijación:	Aplicable para DIN izquierda y DIN derecha

Volumen de suministro
1 Burlete bajo puerta automático
3 Piezas de fijación con tornillos
1 Perfil de cubierta

Longitud mm	Nº de ref.
805	950.07.031
930	950.07.032
1055	950.07.033

Nota de pedido
Longitudes fijas suministrables a petición.

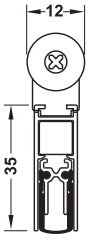
Umbral semiredondo	►AH 6.21
Umbral plano	►AH 6.22

DGH-B-INT 2019, HDE-es, 12/18; Medidas sin compromiso. Nos reservamos el derecho a introducir cambios en la fabricación.

Burlete bajo puerta automático Schall-Ex® Slide & Lock M-12 WS

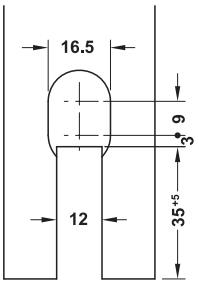




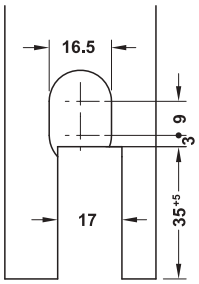


> Campo de aplicación: Para puertas correderas **sin bloqueo**, para puertas correderas automáticas, para puertas correderas con requerimiento de protección contra sonido, humo y fuego
> Material: Carcasa exterior: aluminio, perfil de la junta: silicona, autoextinguible
> Acabado: Caja exterior: color plata, perfil de junta: gris
> Modelo: Activación del mecanismo por un lado
> Altura de la junta: ≤11 mm
> Montaje: Para encajar en ranura, con pieza angular de fijación, acortable por un lado en ≤125 mm
> Medidas de montaje: Ranura: 12 x 35 mm (con guía de deslizamiento de suelo 17 x 35 mm)
> Fijación: Aplicable para DIN izquierda y DIN derecha
> Pequeña presión de activación (solo 20 N/m)
> Un imán integrado en la pieza angular de fijación, evita una apertura sin querer

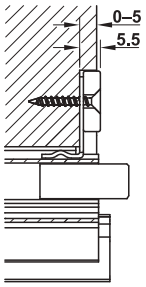
Dibujo de fresado



Sin guía de deslizamiento



Con guía de deslizamiento



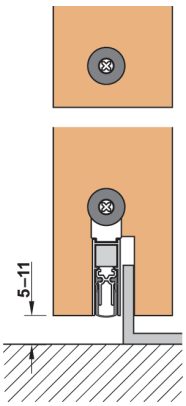
Profundidad de fresado

Volumen de suministro
1 Burlete para puerta corredera
2 Piezas angulares de fijación con tornillos
1 Placa de presión, 1,5 mm de espesor
1 Imán

Longitud mm	Nº de ref.
833	950.05.282
958	950.05.283
1083	950.05.284

Nota de pedido
A petición se suministran longitudes especiales hasta 1958 mm y otros burletes para puertas correderas para diferentes grosores de puerta.

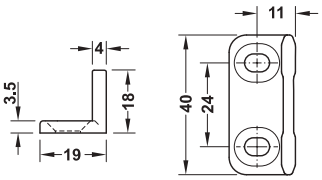
→ Accesorios



Burlete para puerta corredera con guía de deslizamiento de suelo e imán adicional

> Montaje: Resquicio del suelo 5–11 mm si se aplica la guía de deslizamiento de suelo

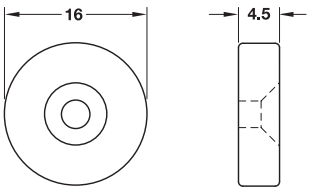
Guía de deslizamiento de suelo

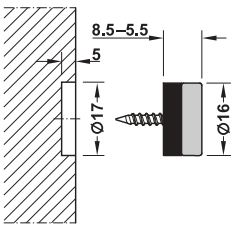


> Material: Plástico
> Color: Gris
> El material de sujeción va incluido en el volumen de suministro

	Nº de ref.
Guía de deslizamiento de suelo	950.05.180

Imán





Profundidad de fresado

> Campo de aplicación: Imán adicional para arriba, garantiza una alineación exacta de la hoja de puerta en su estado de cerrada
> Fuerza de sujeción: Aprox. 70 N

Volumen de suministro
1 Imán
1 Placa de presión
3 Tornillos

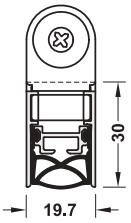
	Nº de ref.
Imán	950.05.182

DGH-B-INT 2019, HDE-es, 12/18; Medidas sin compromiso. Nos reservamos el derecho a introducir cambios en la fabricación.

Burlete bajo puerta automático Schall-Ex Slide & Lock M-20 WS







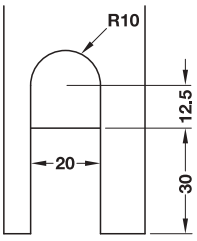
- > Campo de aplicación: Para puertas correderas sin bloqueo, para puertas correderas automáticas, para puertas correderas con requerimiento de protección contra sonido, humo y fuego
- > Material: Carcasa exterior: aluminio, perfil de la junta: silicona, autoextinguible
- > Acabado: Carcasa exterior: anodizado, perfil de la junta: gris
- > Modelo: Activación del mecanismo por un lado
- > Altura de la junta: ≤12 mm
- > Montaje: Para encajar en ranura, con pieza angular de fijación, acortable por un lado en ≤125 mm
- > Fijación: Aplicable para DIN izquierda y DIN derecha
- > Pequeña presión de activación (solo 20 N/m)
- > Un imán integrado en la pieza angular de fijación, evita una apertura sin querer

Volumen de suministro
1 Burlete para puerta corredera
2 Piezas angulares de fijación con tornillos
1 Placa de presión, 1,5 mm de espesor
1 Imán

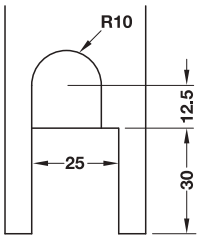
Longitud mm	Nº de ref.
833	950.05.172
958	950.05.173
1083	950.05.174

Nota de pedido
Por demanda se suministran longitudes especiales hasta 2000 mm y otros burletes de puertas correderas para diferentes espesores de puerta.

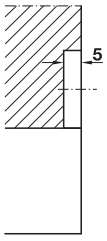
Dibujo de fresado



Sin guía de deslizamiento



Con guía de deslizamiento



Profundidad de fresado

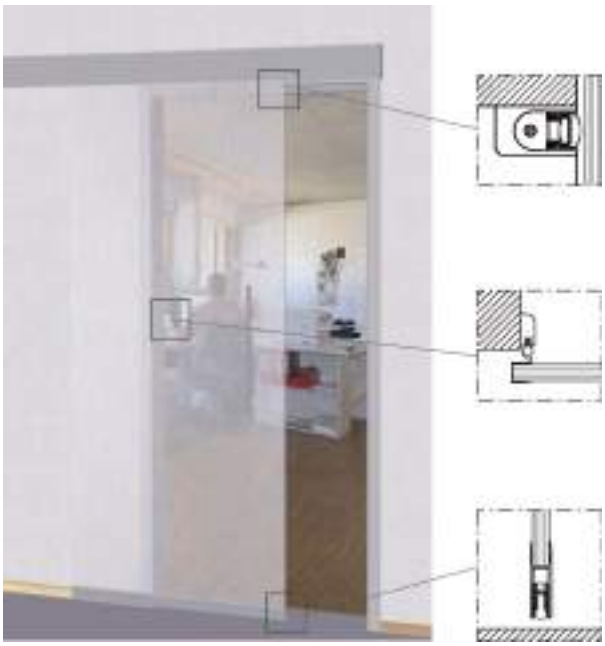
DGH-B-INT 2019, HDE-es, 12/18; Medidas sin compromiso. Nos reservamos el derecho a introducir cambios en la fabricación.

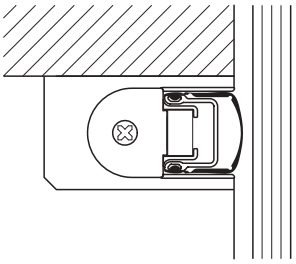
"Estanqueidad" para puertas correderas

**El sistema de juntas integral para puertas correderas completas de cristal.
Para mayor estanqueidad contra ruído, corriente de aire y humo.**

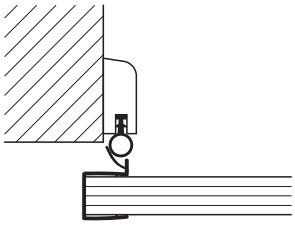
Sistema compuesto de:
> Arriba: Schall-Ex Slide
> Lateral: 2 x listones de junta con perfil de silicona, 1 x perfil de hoja de puerta
> Abajo: Schall-Ex Slide

Para la planificación individual precisamos de usted la sección horizontal y vertical diseñada en CAD en los formatos DXF o DWG.

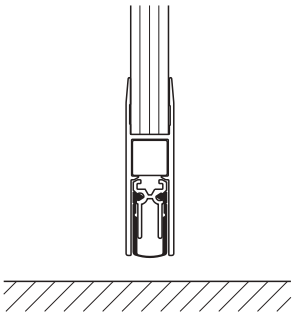




Burlete de puerta arriba en el borde superior del cerco



Estanqueidad lateral en el borde de cierre lateral



Burlete abajo en la hoja de puerta

Ejemplo

Sistema para una puerta con medida de paso del cerco hasta 2 x 1 m	**Puerta corredera completa de cristal funcionamiento por delante de la pared**
Burlete de puerta arriba	Schall-Ex Slide L-24/20 WS con soporte de montaje
Estanqueidad lateral	Listón unitherm con perfil de silicona 2 x 2 m
Perfil de hoja de puerta	Perfil de plástico para sobreponer 1 x 2 m
Guía de la hoja de puerta	Guía de deslizamiento para montaje mural
Burlete de puerta abajo	Schall-Ex Slide GS H-8 / H-10
Accesorios	1 par de elementos de activación para arriba y abajo

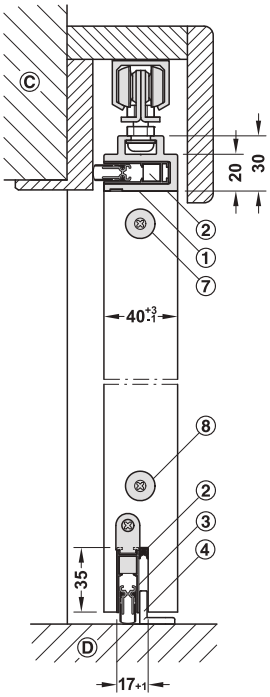
DGH-B-INT 2019, HDE-es, 12/18; Medidas sin compromiso. Nos reservamos el derecho a introducir cambios en la fabricación.

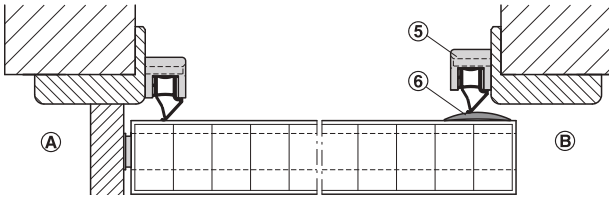
Juego completo sistema impermeabilizante

Para puertas correderas de madera que deslizan por delante de la pared

Mayor estanqueidad contra el sonido, corriente de aire y humo







Ejemplo

	Tipo VHH	Puerta 2000 x 958 mm
①	Adaptador Slide 12 Preajustado para aparatos de rodillos, con conexión M8, peso de la puerta máx. 80 kg	958 mm
②	Schall-Ex® Slide M-12 SLA	958 mm (2 piezas)
③	Junta de compensación Slide 5	1 m
④	Guía de deslizamiento de suelo	1 pieza
⑤	Unitherm Slide 22/22	2 x 2 m
⑥	Umbral 253	2 m
⑦	Imanes	2 piezas

> Campo de aplicación: Peso de puerta máx. 80 kg, ancho de la puerta máx. 1958 mm, para carro de rodillos con conexión M8

Nota de pedido
Longitudes fijas suministrables a petición.
Puede ser cortada a medida en 125 mm desde 708 mm.
Se puede aplicar en combinación con Slido 40P y 80P.

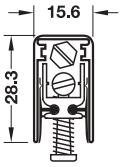
Tipo	Longitud mm	Nº de ref.
Juego completo sistema impermeabilizante		
VHH-juego M12s	708	950.15.551
	833	950.15.552
	958	950.15.553
	1083	950.15.554
	1208	950.15.555
Opcional		
Unitherm Slide 22/22	2000	950.15.561
	2500	950.15.562
Umbral 253	2000	950.15.571
	2500	950.15.572
Imán adicional	–	950.05.182

Volumen de suministro
1 Adaptador Slide 12
2 Schall-Ex® Slide M-12 SLA
1 Junta de compensación Slide 5
1 Guía de deslizamiento de suelo
2 Imanes

DGH-B-INT 2019, HDE-es, 12/18; Medidas sin compromiso. Nos reservamos el derecho a introducir cambios en la fabricación.

Burlete bajo puerta automático 1770NS





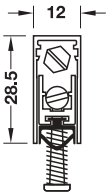
> Campo de aplicación: Para puertas insonorizantes
> Material: Caja exterior: aluminio, perfil de junta: silicona
> Acabado: Caja exterior: natural, perfil de junta: negro
> Modelo: Activación del mecanismo por un lado, perfil interior extraíble, con espiga de ajuste hexagonal de latón, segundo tornillo de nivelación de latón, 2 muelles extraíbles de acero inoxidable, 2 tornillos, autorroscante premontados
> Valor de insonorización: 46 dB con resquicio del suelo de 6 mm, 44 dB con resquicio del suelo de 8 mm
> Altura de la junta: ≤13 mm
> Montaje: Para encajar en ranura, la caja exterior se debe montar por separado
> Medidas de montaje: Ranura: 15,6 x 28,3 mm
> Acortable hasta: 100 mm
> Fijación: Aplicable para DIN izquierda y DIN derecha

Volumen de suministro
1 Burlete bajo puerta automático
2 Tornillos de rosca premontados

Longitud mm	Nº de ref.
830	950.26.005
930	950.26.006
1030	950.26.007

Burlete bajo puerta automático 1772





> Campo de aplicación: Para puertas insonorizadas
> Material: Caja exterior: aluminio, perfil de junta: silicona
> Acabado: Caja exterior: natural, perfil de junta: negro
> Modelo: Activación del mecanismo por un lado, perfil interior extraíble, con espiga de ajuste hexagonal de latón, segundo tornillo de nivelación de latón, 2 muelles extraíbles de acero inoxidable, 2 tornillos, autorroscante premontados
> Valor de insonorización: 38 dB con resquicio del suelo de 6 mm
> Altura de la junta: ≤13 mm
> Montaje: Para encajar en ranura
> Medidas de montaje: Ranura: 12 x 28,5 mm
> Acortable hasta: 100 mm
> Fijación: Aplicable para DIN izquierda y DIN derecha

Volumen de suministro
1 Burlete bajo puerta automático
2 Tornillos de rosca premontados

Longitud mm	Nº de ref.
830	950.26.015
930	950.26.016
1030	950.26.017

CAD

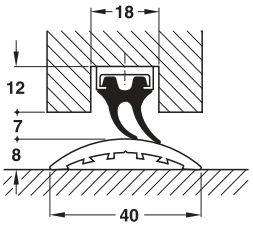
DGH-B-INT 2019, HDE-es, 12/18; Medidas sin compromiso. Nos reservamos el derecho a introducir cambios en la fabricación.

Burlete bajo puerta (estanqueidad con umbral de puerta)

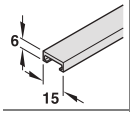
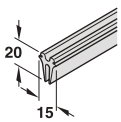
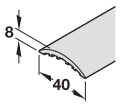


> Campo de aplicación: Para puertas insonorizadas
> Medidas de montaje: Ranura: 18 x 12 mm

Montaje

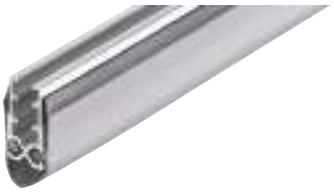


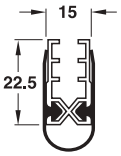
El perfil de sujeción se atornilla
Carril del umbral atornillado y/ó pegado

	Material	Acabado	Longitud m	Empaque piezas	Nº de ref.
Perfil de sujeción					
	Aluminio	Natural	2,55	1	950.07.418
			5,25	1	950.07.415
Junta de doble labio					
	EPDM (Etileno-Propileno-Dieno-Monómero)	Negro	2,50	1	950.07.421
			5,00	1	950.07.422
Carril de umbral					
	Aluminio	Natural	2,55	1	950.07.420
			5,25	1	950.07.416

Nota de pedido
Burlete bajo puerta (estanqueidad con umbral de puerta) solo disponible en piezas sueltas, no en juego.

Burlete bajo puerta (estanqueidad con umbral de puerta) Athmer A-15

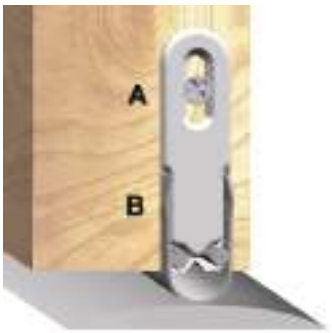




Alto efecto de estanqueidad mediante material de junta lateral en la ranura y resalte del perfil de junta hasta el cerco

> Campo de aplicación: Para puertas insonorizadas (DIN 4109), para puertas cortahumos según EN 1634-3, para puertas cortafuegos según EN 1634-1, para aplicar con umbral semiredondo
> Material: Carcasa exterior: aluminio, perfil de la junta: silicona, autoextinguible
> Acabado: Carcasa exterior: natural, perfil de la junta: gris
> Valor de insonorización: 53 dB con un resquicio de suelo de 7 mm
> Altura de la junta: ≤15 mm
> Montaje: Para encajar en ranura, con pieza angular de fijación, acortable a libre elección, altura de la junta ajustable
> Medidas de montaje: Ranura: 15 x 22,5 mm (es posible una profundidad de la ranura hasta 35 mm)

Montaje



A Ajuste fino hasta 10 mm
B 2 posiciones diferentes para montar la pieza angular de fijación

Volumen de suministro
1 Burlete bajo puerta (estanqueidad con umbral de puerta)
2 Piezas angulares de fijación con tornillos

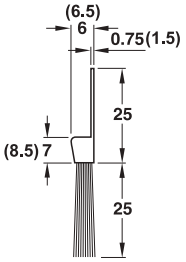
Longitud mm	Nº de ref.
583	950.08.100
708	950.08.101
833	950.08.102
958	950.08.103
1083	950.08.104
1208	950.08.105

Umbral semiredondo	►AH 6.21
Umbral plano	►AH 6.22

DGH-B-INT 2019, HDE-es, 12/18; Medidas sin compromiso. Nos reservamos el derecho a introducir cambios en la fabricación.

Burlete de cepillo
Para atornillar





Las medidas entre paréntesis son válidas para el perfil de aluminio

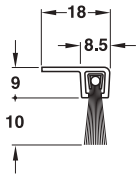
> Material: Ribete: crin de caballo ó poliamida, perfil de sujeción: chapa de acero ó aluminio
> Acabado: Burlete: crin de caballo natural o negro, perfil de sujeción: galvanizado o anodizado color plata

Longitud mm	Chapa de acero crin de caballo natural	Aluminio poliamida negro
1000	950.06.080	950.06.085
1250	950.06.082	950.06.087
2000	950.06.083	950.06.088

Nota de pedido
A petición se suministra otra altura de la carda.

Burlete de cepillo
Para atornillar por debajo



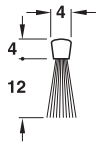


> Material: Ribete: poliamida, perfil de sujeción: aluminio
> Acabado: Ribete: negro, perfil de sujeción: anodizado color plata

Longitud mm	Nº de ref.
1000	950.06.120
1250	950.06.122
2000	950.06.123

Burlete de cepillo
Para encajar en ranura





> Material: Ribete: poliamida, perfil de sujeción: chapa de acero
> Acabado: Ribete: negro, perfil de sujeción: zincado

Longitud mm	Nº de ref.
1000	950.06.090
1250	950.06.092
2000	950.06.093

DGH-B-INT 2019, HDE-es, 12/18; Medidas sin compromiso. Nos reservamos el derecho a introducir cambios en la fabricación.

Umbral semiredondo 090







> Campo de aplicación:	Para puentear desniveles de altura en el suelo
> Material:	Aluminio
> Acabado:	Anodizado color plata
> Modelo:	Agujero abierto preliminar, avellanado

Volumen de suministro
1 Umbral
6 Tacos
6 Tornillos avellanados

Longitud mm	Nº de ref.
715	950.06.001
840	950.06.002
965	950.06.003
1090	950.06.004
1215	950.06.005

Nota de pedido
Por demanda se suministra sin agujeros, otras longitudes fijas y tonos anodizados según EURAS.

Umbral semiredondo 164







> Campo de aplicación:	Para puentear desniveles de altura en el suelo, para combinar con burletes automáticos, que se elevan al abrir la puerta ó que hacen estanqueidad con el umbral
> Material:	Acero inox
> Acabado:	Mate cepillado
> Modelo:	Agujero abierto preliminar, avellanado
> Grosor del material:	2 mm

Volumen de suministro
1 Umbral
6 Tacos
6 Tornillos avellanados

Longitud mm	Nº de ref.
715	950.06.071
840	950.06.072
965	950.06.073
1090	950.06.074
1215	950.06.075

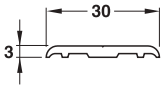
Nota de pedido
Por demanda se suministra sin agujeros y con otras longitudes fijas.

DGH-B-INT 2019, HDE-es, 12/18; Medidas sin compromiso. Nos reservamos el derecho a introducir cambios en la fabricación.

Umbral plano 308
Para suelos enlosados y suelos diferentes







> Campo de aplicación:	Recubrimiento de juntas de tope (en suelos diferentes), para combinar con burlete automático, que se eleva al abrir la puerta
> Material:	Aluminio
> Acabado:	Anodizado color plata
> Modelo:	Agujero abierto preliminar, avellanado

Volumen de suministro
1 Umbral
6 Tacos
6 Tornillos avellanados

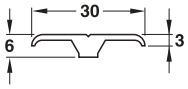
Longitud mm	Nº de ref.
715	950.06.051
840	950.06.052
965	950.06.053
1090	950.06.054
1215	950.06.055

Nota de pedido
Por demanda se suministra sin agujeros, otras longitudes fijas y tonos anodizados según EURAS.

Umbral plano 088
Para moquetas

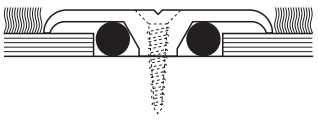






> Campo de aplicación:	Aislamiento de sonido en moquetas, para combinar con burlete automático, que se eleva al abrir la puerta
> Material:	Aluminio
> Acabado:	Anodizado color plata
> Modelo:	Con un alma central elevado, agujero abierto preliminar, avellanado

Montaje



> La moqueta se recorta en la zona del alma central.
> Esta zona se proyecta con masilla de silicona.
> El umbral se atornilla enrasado con el suelo.

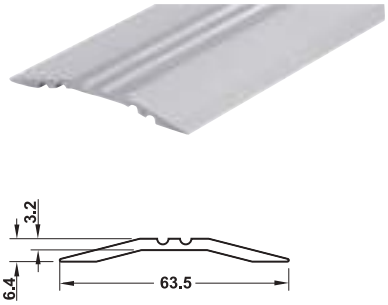
Volumen de suministro
1 Umbral
6 Tacos
6 Tornillos avellanados

Longitud mm	Nº de ref.
715	950.06.031
840	950.06.032
965	950.06.033
1090	950.06.034

Nota de pedido
Por demanda se suministra sin agujeros, otras longitudes fijas y tonos anodizados según EURAS.

DGH-B-INT 2019, HDE-es, 12/18; Medidas sin compromiso. Nos reservamos el derecho a introducir cambios en la fabricación.

Umbral de puerta, ancho 63,5 mm



> Campo de aplicación:	Para puentear desniveles de altura en el suelo, para combinar con burletes automáticos, que se elevan al abrir la puerta ó que hacen estanqueidad con el umbral
> Material:	Aluminio
> Acabado:	Anodizado
> Montaje:	Para atornillar

Volumen de suministro
1 Umbral
6 Tacos
6 Tornillos avellanados

Longitud mm	Nº de ref.
1000	950.13.021
2000	950.13.022

Nota de pedido
A petición disponibles otras longitudes hasta 3600 mm.

Umbral de puerta, ancho 76,2 mm



> Campo de aplicación:	Para puentear desniveles de altura en el suelo, para combinar con burletes automáticos, que se elevan al abrir la puerta ó que hacen estanqueidad con el umbral
> Material:	Aluminio
> Acabado:	Anodizado
> Montaje:	Para atornillar

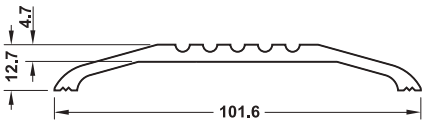
Volumen de suministro
1 Umbral
6 Tacos
6 Tornillos avellanados

Longitud mm	Nº de ref.
1000	950.13.271
2000	950.13.272

Nota de pedido
A petición disponibles otras longitudes hasta 3600 mm.

Umbral de puerta, ancho 101,6 mm





> Campo de aplicación:	Para puentear desniveles de altura en el suelo, para combinar con burletes automáticos, que se elevan al abrir la puerta ó que hacen estanqueidad con el umbral
> Material:	Aluminio
> Acabado:	Anodizado
> Montaje:	Para atornillar

Volumen de suministro
1 Umbral
6 Tacos
6 Tornillos avellanados

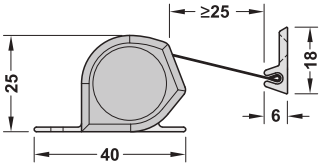
Longitud mm	Nº de ref.
1000	950.13.281
2000	950.13.282

Nota de pedido
A petición disponibles otras longitudes hasta 3600 mm.

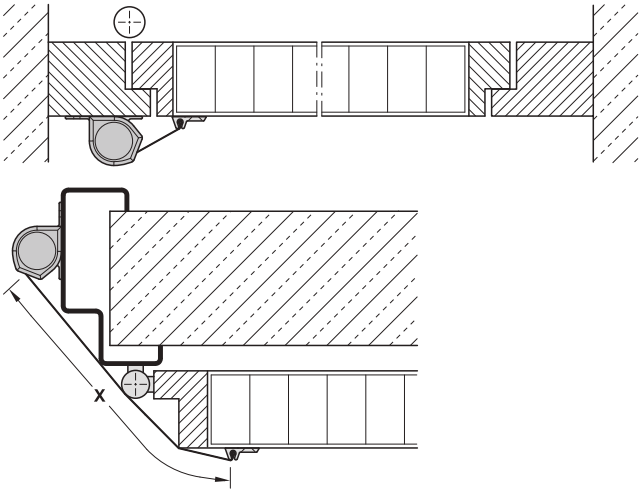
DGH-B-INT 2019, HDE-es, 12/18; Medidas sin compromiso. Nos reservamos el derecho a introducir cambios en la fabricación.

Protección para los dedos NR-25





Ejemplo de montaje



x = Longitud de extracción máx. 260 mm

> Campo de aplicación:	Para el hueco de la puerta en el lado opuesto de las bisagras, para puertas de interior, también para puertas de estanqueidad al paso del humo y puerta cortafuegos
> Modelo:	La cubierta se mantiene con una tensión constante mediante la fuerza del muelle.
> Material:	Perfil: aluminio, cubierta: fibra artificial
> Acabado:	Perfil: color plata anodizado, cubierta: negro
> Longitud:	1925 mm = longitud de suministro para puertas estándar (1925 mm = máx. longitud de suministro), no acortable
> Montaje:	Para atornillar, visible

Volumen de suministro
1 Protección para los dedos
1 Material de montaje

	Nº de ref.
Protección para los dedos NR-25	950.15.207

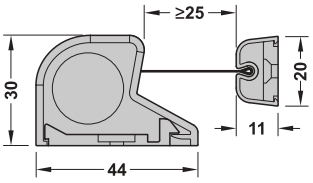
Nota de pedido
A petición disponibles longitudes más cortas.

DGH-B-INT 2019, HDE-es, 12/18; Medidas sin compromiso. Nos reservamos el derecho a introducir cambios en la fabricación.

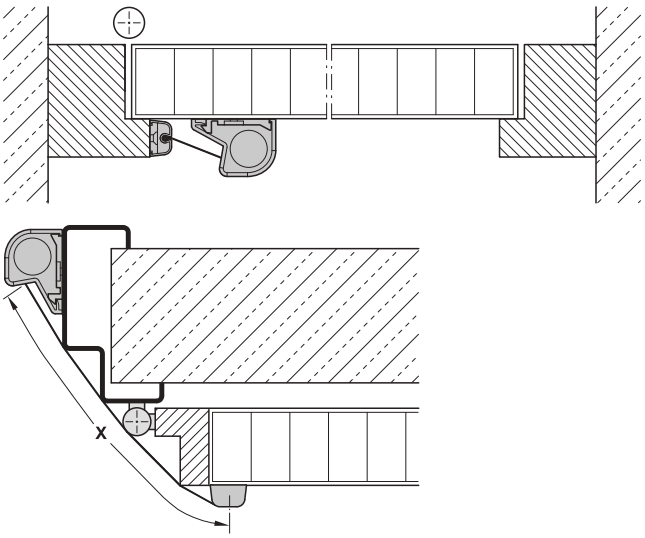
Protección para los dedos NR-30

Atornillado oculto, fijación clip





Ejemplo de montaje



x = Longitud de extracción máx. 260 mm

> Campo de aplicación:	Para el hueco de la puerta en el lado opuesto de las bisagras entre la puerta y el cerco, para puertas de interior, también para puertas de estanqueidad al paso del humo y puerta cortafuegos
> Modelo:	La cubierta se mantiene con una tensión constante mediante la fuerza del muelle.
> Material:	Perfil: aluminio, cubierta: fibra artificial
> Acabado:	Perfil: color plata anodizado, cubierta: negro
> Longitud:	1925 mm = longitud de suministro para puertas estándar, (2500 mm = longitud de suministro máx.), no acortable

Volumen de suministro
1 Protección para los dedos
1 Material de montaje

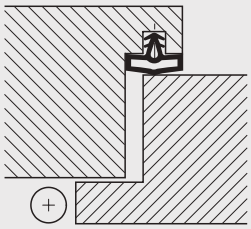
	Nº de ref.
Protección para los dedos NR-30	950.15.227

Nota de pedido
Longitudes fijas suministrables a petición. Igualmente posible composición de colores individual de los perfiles de aluminio y la cubierta. A petición también disponible como NR-30XL con longitud de extracción 320 mm, 2015 mm para puertas con actuación de fuerza.

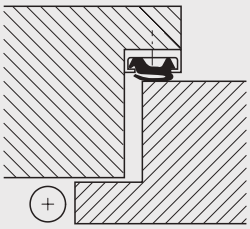
DGH-B-INT 2019, HDE-es, 12/18; Medidas sin compromiso. Nos reservamos el derecho a introducir cambios en la fabricación.

Formas de montaje

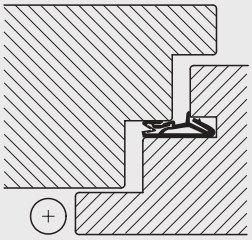
Las juntas para el galce para puertas de las habitaciones se insertan en la ranura del cerco o de la puerta.
En función de la ejecución la fijación de la junta se aplica directamente en la ranura (dibujo 1) o la junta se debe montar con un perfil de sujeción (dibujo 2). Las juntas para el galce de las puertas exteriores se insertan en la puerta (dibujo 3).



Dibujo 1



Dibujo 2



Dibujo 3

Colores estándar

> Negro
> Marrón oscuro
> Marrón
> Beige
> Blanco
> Transparente

A petición disponibles otros colores.

DGH-B-INT 2019, HDE-es, 12/18; Medidas sin compromiso. Nos reservamos el derecho a introducir cambios en la fabricación.

Resistente a la pintura

En los perfiles de junta que se pintan o se aplican en el área de renovación se debe tener en cuenta la resistencia del barniz.
Las indicaciones de la resistencia a la pintura no eximen de la obligación de realizar unas pruebas propias.
Si se cumplen los ciclos de secado prescritos los siguientes sistemas de aplicación de pintura son compatibles:

Perfiles de junta de polímero elástico modificado (PVC)	Perfiles de junta de elastómero termoplástico (TPE) o silicona reticulada
> Resinas alquídicas incoloras y barnices alquídicos > Barnices de poliurétano (barnices DD) > Barnices de resina epoxi de 2 componentes > Barnices endurecidos con ácidos, en los que la resistencia del PVC está determinada por el fabricante > Barnices de secado al horno, químicamente reticulados	> Resinas alquídicas incoloras y barnices alquídicos > Barnices de poliurétano (barnices DD) > Barnices de resina epoxi de 2 componentes > Barnices endurecidos con ácidos > Barnices de secado al horno, químicamente reticulados > Barnices de nitrocelulosa > Barnices acrílicos e incoloros con contenido de disolvente o diluidos con agua
Las pinturas no apropiadas son:	
> Barnices de nitrocelulosa > Barnices acrílicos e incoloros con contenido de disolvente o diluidos con agua > Barnices de PVC	–

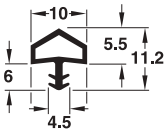
Calidad

Polímero elástico modificado (PVC)	Elastómero termoplástico (TPE)	Silicona reticulada
Propiedades		
> Buenas propiedades físicas > Campo de temperatura de –20 hasta +60 °C > Resistente al envejecimiento, a las inclemencias del tiempo y al ozono	> Buenas propiedades físicas y térmicas > Buena capacidad de retroceso a su estado original > Presión de cierre confortable > Alta admisión de tolerancias > Campo de temperatura de –40 hasta +180 °C > Resistente al envejecimiento, a las inclemencias del tiempo y al ozono	> Muy buenas propiedades físicas y térmicas > Buena capacidad de retroceso a su estado original > Comportamiento de cierre suave > Alta admisión de tolerancias con la puerta arqueada > Campo de temperatura de –60 hasta +250 °C > Resistente al envejecimiento, a las inclemencias del tiempo y al ozono
Ámbitos de aplicación		
> Para puertas de interior	> Para puertas de interior y de exterior > Para puertas insonorizadas y puertas de protección contra fuego	> Para puertas de interior y de exterior > Para puertas insonorizadas y puertas de protección contra fuego > Para puertas de la sauna

DGH-B-INT 2019, HDE-es, 12/18; Medidas sin compromiso. Nos reservamos el derecho a introducir cambios en la fabricación.

Burlete para puerta de interior PVC, TPE 1.10



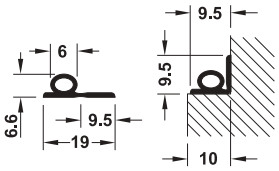


> Campo de aplicación: Para puertas con rebaje/galce para insertar
> Material: Polímero elástico modificado (PVC) ó elastómero termoplástico (TPE)
> Medidas de montaje: Ranura 4 x 7 mm, hueco hasta el tope 4 mm, ancho del rebaje/galce
> Longitud: 25 m

Color	Polímero elástico modificado (PVC)	Polímero termoplástico (TPE)
Blanco	950.10.267	950.10.277
Negro	950.10.263	950.10.273
Marrón oscuro	950.10.262	950.10.272
Marrón	950.10.261	950.10.271
Beige	950.10.264	950.10.274
Transparente	950.10.266	–

Burlete para puerta de interior



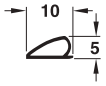


> Material: Elastómero termoplástico (TPE)
> Modelo: **Autoadhesivo**
> Utilizable para: Barniz diluible en agua y líquido de base disolvente
> Medidas de montaje: Distancia hasta el tope 5 mm, ancho del galce 10 mm
> Longitud: 100 m

Color	Nº de ref.
Blanco	950.07.570
Negro	950.07.571
Marrón	950.07.572
Beige	950.07.573

Burlete universal TPE 4.10





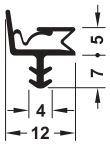
> Campo de aplicación: Para la necesidad de reformas en puertas y ventanas, protección contra el frío y la corriente de aire
> Material: Elastómero termoplástico (TPE)
> Modelo: **Autoadhesivo**
> Longitud: 6 m

Color	Nº de ref.
Blanco	950.10.287
Marrón	950.10.281
Beige	950.10.284

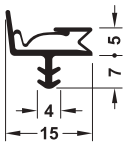
DGH-B-INT 2019, HDE-es, 12/18; Medidas sin compromiso. Nos reservamos el derecho a introducir cambios en la fabricación.

Burlete para puertas interiores y exteriores para resistencia al fuego S 6612 BS, S 6615 BS





S 6612 BS



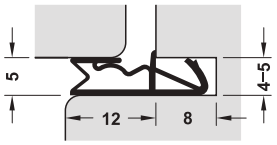
S 6615 BS

> Campo de aplicación:	Para puertas de interior y puerta exterior con galce, para puertas insonorizadas y puertas de estanqueidad al paso del humo
> Modelo:	Resistente al envejecimiento, a las inclemencias atmosféricas y al ozono, resistente al fuego
> Material:	Elastómero termoplástico (TPE)
> Norma:	Clasificación relativa al comportamiento de incendio según DIN EN 13501-1:2007, así como comprobaciones de elementos de construcción según DIN EN 16034
> Medidas de montaje:	Ancho de la ranura 4 mm, profundidad de la ranura 7 mm, distancia hasta el tope 5 mm
> Longitud:	100 m

Color	S 6612 BS	S 6615 BS
Negro	950.09.631	950.09.651

Burlete para puerta exterior para resistencia al fuego S 6512a BS



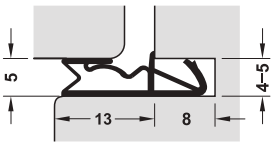


> Campo de aplicación:	Para puertas con galce de exterior, para puertas insonorizadas y puertas de estanqueidad al paso del humo
> Modelo:	Resistente al envejecimiento, a las inclemencias atmosféricas y al ozono, resistente al fuego
> Material:	Elastómero termoplástico (TPE)
> Norma:	Clasificación relativa al comportamiento de incendio según DIN EN 13501-1, así como comprobaciones de elementos de construcción según DIN EN 16034
> Medidas de montaje:	Ancho de la ranura 4–5 mm, profundidad de la ranura 8 mm, distancia hasta el tope 5 mm
> Longitud:	180 m

Color	Nº de ref.
Negro	950.09.463

Burlete para puerta exterior para resistencia al fuego S 6513 BS





> Campo de aplicación:	Para puertas con galce de exterior, para puertas insonorizadas y puertas de estanqueidad al paso del humo
> Modelo:	Resistente al envejecimiento, a las inclemencias atmosféricas y al ozono, resistente al fuego
> Material:	Elastómero termoplástico (TPE)
> Norma:	Clasificación referente al comportamiento contra el fuego según DIN EN 13501-1
> Medidas de montaje:	Ancho de la ranura 4–5 mm, profundidad de la ranura 8 mm, distancia hasta el tope 5 mm
> Longitud:	162 m

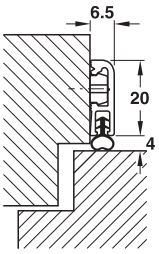
Color	Nº de ref.
Negro	950.09.473

DGH-B-INT 2019, HDE-es, 12/18; Medidas sin compromiso. Nos reservamos el derecho a introducir cambios en la fabricación.

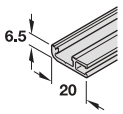
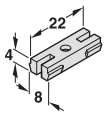
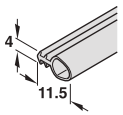
Junta para el galce



> Campo de aplicación: Para puertas con rebaje/galce y sin rebaje/galce, sellado posterior en puertas ya montadas
> Montaje: Con perfil de sujeción y clips, no es necesario un fresado de ranura



El perfil de sujeción se monta con clips de forma oculta

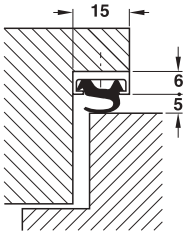
	Material	Acabado	Longitud m	Empaque piezas	Nº de ref.
Perfil de sujeción					
	Aluminio	Anodizado incoloro	5,25	1	950.07.417
Clips					
	Plástico	Blanco	–	25	950.07.405
Junta con cámara hueca					
	Silicona	Negra	5,00	1	950.07.423

Nota de pedido
Burlete para puertas con rebaje/galce solo disponible en piezas sueltas, no en juego.

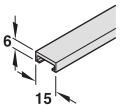
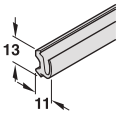
Junta para el galce



> Campo de aplicación: Para puertas con rebaje/galce y sin rebaje/galce, sellado en puertas de montaje nuevo
> Montaje: Con perfil de sujeción, no es necesario un fresado de ranura



El perfil de sujeción se atornilla

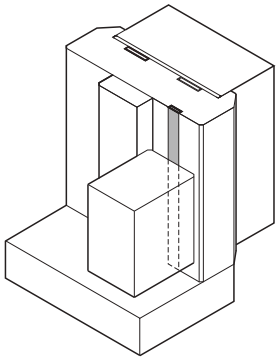
	Material	Acabado	Longitud m	Empaque piezas	Nº de ref.
Perfil de sujeción					
	Aluminio	Natural	5,25	1	950.07.415
Junta labial					
	EPDM (Etileno-Propileno-Dieno-Monómero)	Negra	5,00	1	950.07.424

Nota de pedido
Burlete para rebaje/galce solo disponible en piezas sueltas, no en juego.

DGH-B-INT 2019, HDE-es, 12/18; Medidas sin compromiso. Nos reservamos el derecho a introducir cambios en la fabricación.

Junta de protección contra fuego







10 x 4 mm



20 x 4 mm

Nota
El material intumescente de silicato sódico se activa a una temperatura entre 100–150°, se forma una espuma dura con altos valores de aislamiento térmico que se expande 5 hasta 10 veces de su tamaño original.

El material intumescente se activa mucho antes de que se alcancen las temperaturas que rompen el burlete para puerta cortahumos. El material expansible intumescente rellena huecos y aberturas en la puerta, mucho antes de que se queme el burlete para puerta cortahumos. Con ello se sella el hueco entre la puerta y el marco de puerta y se forma una barrera impermeable para el fuego y el humo.

Para garantizar las propiedades de protección contra fuego del elemento se deben tener en cuenta las correspondientes directrices nacionales e internacionales, las normas, los certificados y otros reglamentos pertinentes de la protección contra fuego y humo.

> Campo de aplicación:	Para sellar el resquicio de aire entre la hoja de la puerta y el cerco, solo junta de **protección contra el fuego**
> Modelo:	Con la influencia de la temperatura es un material de construcción altamente espumante, autoadhesivo
> Material:	Silicato de sodio
> Longitud:	2100 mm

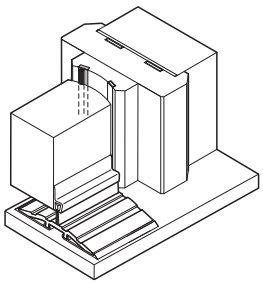
Volumen de suministro
1 Junta de puerta que conforma capas de aislante

Tiempo de resistencia al fuego min	Ancho B mm	Marrón oscuro	Marrón claro
30	10	950.11.031	950.11.030
60	20	950.11.041	950.11.040

Nota de pedido
A petición suministrables otros colores.

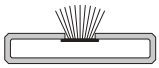
Junta de protección contra fuego y humo







10 x 4 mm



20 x 4 mm

Nota
El material intumescente de silicato sódico se activa a una temperatura entre 100–150°, se forma una espuma dura con altos valores de aislamiento térmico que se expande 5 hasta 10 veces de su tamaño original.

El material intumescente se activa mucho antes de que se alcancen las temperaturas que rompen el burlete para puerta cortahumos. El material expansible intumescente rellena huecos y aberturas en la puerta, mucho antes de que se queme el burlete para puerta cortahumos. Con ello se sella el hueco entre la puerta y el marco de puerta y se forma una barrera impermeable para el fuego y el humo.

Para garantizar las propiedades de protección contra fuego del elemento se deben tener en cuenta las correspondientes directrices nacionales e internacionales, las normas, los certificados y otros reglamentos pertinentes de la protección contra fuego y humo.

> Campo de aplicación:	Para sellar el resquicio de aire entre la hoja de la puerta y el cerco, **burletes para puertas cortafuegos y cortahumos**
> Modelo:	Con la influencia de la temperatura es un material de construcción altamente espumante, con cepillo, autoadhesivo
> Material:	Silicato de sodio
> Longitud:	2100 mm

Volumen de suministro
1 Junta de puerta que conforma capas de aislante

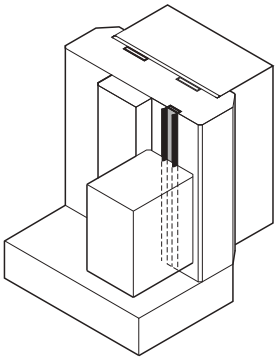
Tiempo de resistencia al fuego min	Ancho B mm	Marrón oscuro	Marrón claro
30	10	950.11.051	950.11.050
60	20	950.11.061	950.11.060

Nota de pedido
A petición suministrables otros colores.

DGH-B-INT 2019, HDE-es, 12/18; Medidas sin compromiso. Nos reservamos el derecho a introducir cambios en la fabricación.

Junta de protección contra el fuego, humo y ruido







Nota
El material intumescente de silicato sódico se activa a una temperatura entre 100–150°, se forma una espuma dura con altos valores de aislamiento térmico que se expande 5 hasta 10 veces de su tamaño original.

El material intumescente se activa mucho antes de que se alcancen las temperaturas que rompen el burlete para puerta cortahumos. El material expansible intumescente rellena huecos y aberturas en la puerta, mucho antes de que se queme el burlete para puerta cortahumos. Con ello se sella el hueco entre la puerta y el marco de puerta y se forma una barrera impermeable para el fuego y el humo.

Para garantizar las propiedades de protección contra fuego del elemento se deben tener en cuenta las correspondientes directrices nacionales e internacionales, las normas, los certificados y otros reglamentos pertinentes de la protección contra fuego y humo.

> Campo de aplicación:	Para sellar el resquicio de aire entre la hoja de la puerta y el cerco, **burletes para puertas cortafuegos y cortahumos**
> Material:	Silicato de sodio
> Modelo:	Autoadhesivo
> Longitud:	2100 mm

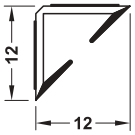
Volumen de suministro
1 Junta de puerta que conforma capas de aislante

Ancho mm	Marrón oscuro	Marrón claro
15	950.11.071	950.11.070

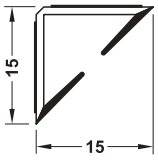
Nota de pedido
A petición suministrables otros colores.

Burlete para puerta cortahumos

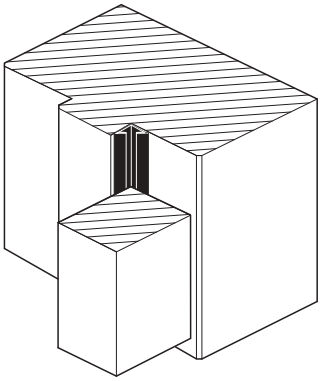








Montaje

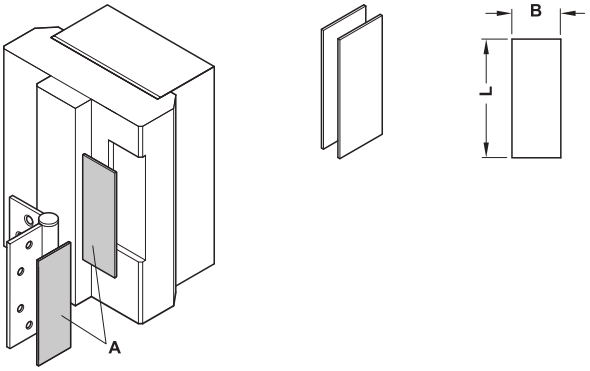


> Campo de aplicación:	Para estanqueidad de la salida de aire entre la puerta y el cerco, puertas de estanqueidad al paso del humo y puertas insonorizadas (BS EN ISO 140-3:1995)
> Material:	PVC
> Modelo:	Autoadhesivo

Ancho mm	Longitud mm	Marrón	Gris
12	1000	950.11.131	950.11.135
	2100	950.11.141	950.11.145
	2400	950.11.151	950.11.155
15	1000	950.11.161	950.11.165
	2100	950.11.171	950.11.175
	2400	950.11.181	950.11.185

DGH-B-INT 2019, HDE-es, 12/18; Medidas sin compromiso. Nos reservamos el derecho a introducir cambios en la fabricación.

Juego de herraje antifuego para bisagras



A = juego de herrajes de protección contra fuego para bisagras de puerta

> Campo de aplicación: Con la influencia de temperatura de material de construcción altamente espumeante para la protección de bisagras de puerta, protege hasta 60 min del fuego
> Modelo: Almohadillas formadas de material intumescente, autoadhesivo, cortado a medida
> Grosor del material: 2 mm
> Reemplaza la masilla intumescente o la pasta

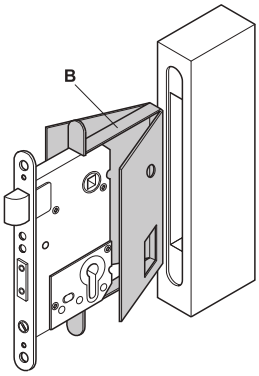
Nota
Para garantizar las propiedades de protección contra fuego, el montaje debe corresponder a las especificaciones y la comprobación debe estar realizada según EN 1634. Además se deben tener en cuenta las directrices nacionales e internacionales, normas, certificados y otros reglamentos de la protección contra fuego y la estanqueidad al paso del humo.

Medidas (Long. x Anch.) mm	Nº de ref.
76 x 31	950.11.085
102 x 30	950.11.087
102 x 36	950.11.097
102 x 42	950.11.107
126 x 37	950.11.119
114 x 43	950.11.117
114 x 48	950.11.118

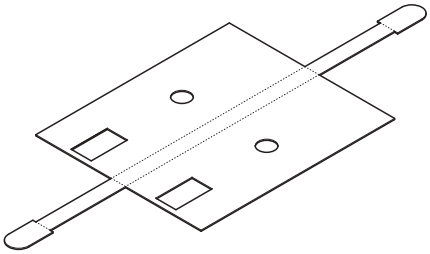
Empaque: 1 juego

Bisagras de puerta ►véase grupo de producto 04

Juego de herraje antifuego para cerraduras



B = juego de herrajes de protección contra fuego para cerraduras para insertar



> Campo de aplicación: Con la influencia de temperatura de materiales de construcción altamente espumantes para proteger las cerraduras para insertar, protege contra el fuego hasta 30 min o 60 min (grosor de material 2 mm), para cerraduras para insertar DIN estándar, para entrada de 55 mm, para distancia 72 mm
> Modelo: Acolchados con forma de material intumescente, autoadhesivo, cortado a medida
> Sustituye a masillas o pastas intumescentes

Nota
Para garantizar las propiedades de protección contra el fuego de la puerta, el montaje debe corresponder a las especificaciones y haber realizado la prueba según EN 1634. Además se deben tener en cuenta las directrices nacionales e internacionales, normas, certificados y otros reglamentos pertinentes de la protección contra el fuego y la estanqueidad al paso del humo.

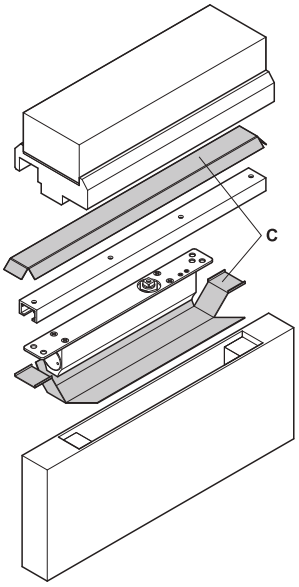
Medidas (Long. x Anch.) mm	Grosor del material mm	Nº de ref.
165 x 90	1	950.11.010
165 x 90	2	950.11.011

Empaque: 1 juego

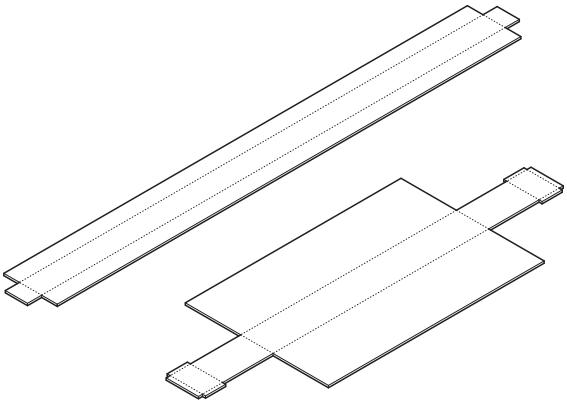
Cerraduras de puerta ►véase grupo de producto 02

DGH-B-INT 2019, HDE-es, 12/18; Medidas sin compromiso. Nos reservamos el derecho a introducir cambios en la fabricación.

Juego de herraje antifuego para cierrapuertas ocultos DCL



C = juego de herrajes de protección contra fuego para cierrapuertas ocultos DCL



> Campo de aplicación: Con la influencia de temperatura de un material de construcción fuertemente espumeante para proteger los cierrapuertas, Protege hasta 60 min. del fuego
> Modelo: Acolchados con forma de material intumescente, autoadhesivo, recortado y entallado
> Grosor del material: 2 mm
> Reemplaza la masilla o la pasta intumescente

Nota

Para garantizar las propiedades de protección contra el fuego de la puerta, el montaje debe cumplir con las especificaciones y haber realizado la prueba según EN 1634. Además se deben tener en cuenta las directrices nacionales e internacionales, normas, certificaciones y otros reglamentos pertinentes de la protección contra el fuego y la estanqueidad al paso del humo.
Se garantiza un aislamiento contra la transmisión de calor, en cuanto se activa el material intumescente.
Los cierrapuertas hidráulicos, montados de forma oculta no se deben montar en puertas cortafuegos sin las correspondientes medidas de protección, ya que:

> En el montaje se debe recortar una gran superficie de la puerta y debido a ello se reduce la resistencia antifuego.
> Muchos modelos contienen aceite hidráulico inflamable.
> Están compuestos de un material conductor de calor.
> La carcasa es de aluminio y por lo tanto se puede fundir y quebrar en caso de fuerte calor.
> Ocupa casi todo el grosor de puerta.

Modelo	Nº de ref.
DCL 32	950.11.122
DCL 33	950.11.123
DCL 34	950.11.124

Empaque: 1 juego

Cierrapuertas ►véase grupo de producto 05

DGH-B-INT 2019, HDE-es, 12/18; Medidas sin compromiso. Nos reservamos el derecho a introducir cambios en la fabricación.

7

HÄFELE

HERRAJES PARA PUERTAS CORREDERAS



Índice

Matriz de aplicación para herrajes para puertas correderas 7.4
Soluciones especiales 7.9
Vista general de puertas correderas de madera 7.12
Vista general de puertas correderas de cristal 7.106

Información

Información sobre
> Herrajes para puertas correderas 7.6
> Aclaración de símbolos 7.8
> Clasificación de herrajes para puertas correderas 7.10
> Häfele Slido Silent Aluflex 80 7.163





Herrajes para puertas correderas de madera

Vista general de puertas correderas de madera 7.12
Häfele Slido 7.14
Eku 7.68
Hawa 7.70
Accesorios para puertas de madera Hawa 7.99
Otros herrajes para puertas correderas 7.64





Herrajes para puertas correderas de cristal

Vista general de puertas correderas de cristal 7.106
Häfele Slido 7.108
Eku 7.148
Hawa 7.154





Herrajes para puertas correderas con marco

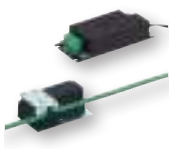
Häfele Slido Silent Aluflex 7.158





Herrajes para paredes de correderas plegables

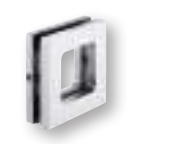
Häfele Slido 7.164
Hawa 7.172
Otras paredes plegables 7.170

Accionamiento para puertas correderas de madera y de cristal

Häfele Slido eDrive 7.180
Otros accionamientos para puertas correderas 7.184





Tiradores para puertas correderas

Tiradores para puertas de madera y cristal
> Tiradores en forma de concha 7.188
> Tiradores de puerta 7.194

DGH-B-INT 2019, HDE-es, 12/18; indicación de medidas sin compromiso. Nos reservamos el derecho a introducir cambios en la fabricación.

Herrajes para puertas correderas de madera

Häfele Slido

> Design 40-V y 80-V 7.14
> Design 80-M 7.16
> Design 100-S 7.18
> Design 70-V y 100-V 7.20
> Rodillo circular de segmento Design 150-U 7.22
> Classic 40-I hasta 120-I 7.24
> Solución de falsa pared Classic 7.29
> Classic 40-P hasta 120-P 7.32
> Classic P Synchro 7.37
> Classic P/O apilamiento 7.39
> Classic 40-O hasta 120-O 7.40
> Classic 160-P 7.44
> Classic 160-O 7.46
> Classic 240-P 7.48
> Classic 240-O 7.50
> Classic 40-F hasta 120-F 7.52
> Classic F Synchro 7.55
> Classic F montaje de techo integrado 7.56
> Classic 400-Q 7.58
> Classic 500-Q y Classic 750-Q 7.60

Otros herrajes para puertas correderas de madera

> Silent 40/A–100/A 7.64
> Classic 100-A y Classic 100-A apilamiento 7.66

EKU

> Porta 300 H 7.68

Hawa

> Junior 40/Z 7.70
> Junior 40/B 7.72
> Junior 80/Z 7.76
> Junior 80/B 7.78
> Junior 80/B-Pocket 7.80
> Junior 120/A 7.82
> Junior 120/B 7.84
> Junior 160/A 7.88
> Junior 160/B 7.90
> Super 500/A 7.92
> Super 500/B 7.94
> Symmetric 80/Z 7.96
> Telescopic 80/2 7.97
> Telescopic 80/3 7.98

Herrajes para puertas correderas de cristal

Häfele Slido

> Design 40-V y 80-V 7.108
> Design 80-M 7.110
> Design 70-V y 100-V 7.112
> Rodillo circular de segmento Design 150-U 7.114
> Classic 40-J hasta 120-J 7.116
> Classic solución de falsa pared 7.122
> Classic 40-L hasta 120-L 7.126
> Classic L Synchro 7.132
> Classic L apilamiento 7.134
> Classic 160-L 7.136
> Classic 240-L 7.138
> Classic 40-F hasta 120-F 7.140
> Classic F Synchro 7.143
> Perfil de sujeción del cristal fijo Classic 40-F hasta 120 F 7.144
> Classic F montaje de techo integrado 7.145

EKU

> Porta 100 GW 7.148
> Porta 100 GWF 7.150
> Porta 100 G 7.152

Hawa

> Junior 80/GS 7.154

Herrajes para puertas correderas con marco

> Häfele Silent Aluflex 40 7.158
> Häfele Silent Aluflex 80 7.163

Herrajes para paredes plegables de madera

Häfele Slido

> Fold 50-K 7.164
> Fold 100-T 7.166

Otros

> T-Snap (hasta 40 kg) 7.170
> T-Fold (hasta 50 kg) 7.171

Hawa

> Variofold 80/H 7.172
> Centerfold 80/H 7.176
> 20-c pared plegable 120 7.178

Accionamientos para puertas correderas

Häfele Slido, para puertas correderas de madera y de cristal

> Classic 80-B eDrive/ 80-B eDrive Synchro 7.180

Otros accionamientos para puertas correderas de madera

> Hasta 40 kg 7.184
> Hasta 80 kg 7.185

Otros accionamientos para puertas correderas de madera y puertas de cristal

> Hasta 100/140 kg 7.186

DGH-B-INT 2019, HDE-es, 12/18; indicación de medidas sin compromiso. Nos reservamos el derecho a introducir cambios en la fabricación.

Productos	Capacidad de carga											Ejecución							Número de puertas					Página	
	≤40 kg	≤40–120 kg	≤50-60 kg	≤70 kg	≤80 kg	≤100 kg	≤120 kg	≤150-160 kg	≤240-300 kg	≤400-500 kg	≤750 kg	Classic	Diseño	Apertura sincronizada	Apertura telescópica	Apilamiento	Solución de falsa pared	Montaje de techo integrado	Autocierre	1 puerta	De 2 hojas	3 puertas	4 puertas	5 puertas y más	Para puertas de madera	Para puertas de cristal
Herrajes para puertas correderas de madera o cristal																										
	✓				✓								✓						✓	✓	✓				7.14	7.108
					✓								✓						✓	✓					7.16	7.110
						✓							✓							✓					7.18	
				✓		✓							✓							✓	✓				7.20	7.112
								✓					✓							✓	✓				7.22	7.114
		✓										✓				✓	✓	✓	✓	✓	✓				7.24	
		✓										✓							✓	✓	✓					7.116
		✓										✓					✓	✓	✓	✓	✓				7.29	7.122
		✓										✓		✓		✓			✓	✓	✓				7.32	7.126
		✓										✓		✓							✓				7.37	7.132
		✓										✓								✓					7.38	7.133
		✓										✓				✓					✓	✓	✓		7.39	
		✓										✓				✓			✓	✓	✓				7.40	
		✓										✓									✓	✓	✓			7.134
								✓				✓								✓	✓				7.44, 7.46	7.136
									✓			✓								✓	✓					7.138
		✓										✓		✓					✓	✓	✓					7.140
							✓											✓		✓						7.145
						✓													✓	✓						7.148
									✓			✓								✓	✓				7.48, 7.50	
						✓													✓	✓	✓					7.150, 7.152
		✓										✓		✓					✓	✓	✓				7.52	
					✓							✓		✓							✓				7.55	
							✓					✓						✓		✓					7.56	
										✓		✓								✓	✓				7.58	
										✓	✓	✓								✓	✓				7.60	
	✓		✓			✓														✓	✓				7.64	
						✓										✓					✓	✓	✓		7.66	
									✓											✓	✓				7.68	
	✓																			✓	✓				7.70, 7.72	
	✓																✓	✓		✓					7.74	
					✓															✓	✓				7.76	7.154
					✓													✓		✓	✓				7.78, 7.80	
							✓													✓	✓				7.82, 7.84	
							✓										✓			✓					7.86	
								✓												✓	✓				7.88, 7.90	
										✓										✓	✓				7.92, 7.94	
					✓									✓							✓				7.96	
					✓										✓						✓				7.97	
					✓										✓							✓			7.98	
					✓														✓	✓	✓				7.100	
	✓				✓		✓												✓	✓	✓				7.101	

DGH-B-INT 2019, HDE-es, 12/18; indicación de medidas sin compromiso. Nos reservamos el derecho a introducir cambios en la fabricación.

Productos	Capacidad de carga							Ejecución							Número de puertas						Página
	≤40 kg	≤50-55 kg	≤70 kg	≤80 kg	≤100 kg	≤120 kg	≤140 kg	Classic	Diseño	Apertura simétrica	Apertura telescópica	Accionamiento eléctrico	Solución de falsa pared	Autocierre	1 puerta	2 puertas	3 puertas	4 puertas	5 puertas y más	1,5 – 7,5 puertas	
Herrajes para puertas correderas con marco																					
	✓													✓	✓	✓	✓	✓			7.158
Herrajes para paredes plegables de madera																					
		✓														✓		✓	✓		7.164
					✓														✓		7.166
	✓															✓		✓			7.170
		✓														✓		✓			7.171
				✓															✓		7.172, 7.176
						✓											✓	✓	✓		7.178
Accionamiento para puertas correderas de madera y de cristal																					
	✓	✓		✓						✓		✓			✓	✓					7.180
	✓											✓			✓						7.184
				✓								✓			✓						7.185
					✓							✓			✓	✓					7.186

DGH-B-INT 2019, HDE-es, 12/18; indicación de medidas sin compromiso. Nos reservamos el derecho a introducir cambios en la fabricación.

Slido – Los herrajes para puertas correderas de Häfele

Bajo la marca Slido Häfele ofrece herrajes para puertas correderas para todos los casos de aplicación.

> Sistemas para puertas correderas Slido para **montaje de pared o techo, deslizamiento por abajo o por arriba**
> Slido ofrece diferentes posibilidades para la decoración: herrajes con la **técnica de rodadura oculta por una pantalla** y herrajes para aplicación como **elementos de diseño**
> Sistemas para puertas correderas Slido son aplicables para **pesos de puerta de 40 hasta 750 kg**
> Los sistemas para puertas correderas Slido también están disponibles **con accionamiento eléctrico**

Puertas correderas

Herrajes para puertas correderas de madera

> Ahorran espacio y resguardan de la vista las zonas que están detrás
> Combinan con superficies de color
> Diseño de habitación moderno

Los herrajes para puertas correderas de madera se suministran como juego que incluye los mecanismos de traslación y un carril de deslizamiento. Dado el caso también se pueden complementar con otras piezas (guía, mecanismo de amortiguación, etc.)

La integración de la puerta en la técnica de rodadura determina en gran medida la construcción, montaje y estética de una puerta corredera (p. ej. brida portadora atornillada o encajada, o brida para clipar con perfil portante de fácil montaje)

> **Vista general de puertas correderas de madera ► AH 7.12**



Herrajes para puertas correderas de cristal

> Elementos que ahorran espacio
> Luminosidad y transparencia en los espacios
> Diseño de habitación moderno con cristal coloreado o grabado
> Combinan con elementos de acristalamiento fijos

Los herrajes están disponibles para los siguientes grosores de cristal:

Cristal de seguridad de una lámina: 8–19 mm

Cristal de seguridad laminado (VSG): 6–13,5 mm

La fijación de la puerta se realiza por apriete sin o con mecanizado adicional del cristal (fijación positiva por apriete).

> **Vista general de puertas correderas de cristal ► AH 7.106**



Variantes de apertura

Los herrajes para puertas correderas se diferencian según número de puertas y tipo de apertura.

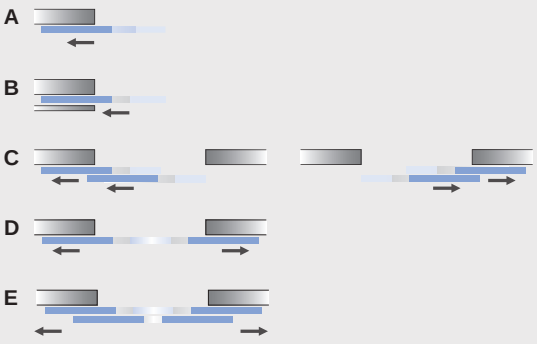
A Puertas correderas de 1 puerta
Apertura de una puerta en un lado por delante de una pared

B Puertas correderas de 1 puerta
Apertura de una puerta en un lado en una falsa pared

C Puertas correderas de 2 puertas (p. ej. Slido Classic 100-A)
Apertura paralela de dos puertas hacia la derecha o izquierda

D Puertas correderas de 2 puertas (p. ej. Slido Classic Synchro o Hawa Symmetric) Apertura simétrica de dos puertas; manual o automático

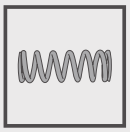
E Puertas correderas de 4 puertas (p.ej. Hawa Telescopic)
Apertura paralela de dos puertas al mismo tiempo, apertura simétrica de las cuatro puertas (solo puertas correderas de madera)



DGH-B-INT 2019, HDE-es, 12/18; indicación de medidas sin compromiso. Nos reservamos el derecho a introducir cambios en la fabricación.

Autocierre, guía para suelo, amortiguador de carril y amortiguador de tope

Autocierre
Las puertas correderas que cierran suave y silenciosamente aumentan el confort en el ámbito del hogar y del y trabajo.
En los sistemas de correderas Slido para pesos de puerta de 40, 80 y 120 kg se pueden integrar sistemas de autocierre.
El autocierre está integrado de manera invisible en el carril de deslizamiento.
Muchos herrajes Slido para puertas correderas están disponibles en versiones con autocierre por un lado y por ambos lados.



> Reducción de ruido
> Reducción de riesgo de accidentes
> Mayor confort de manejo
> Cuidado del material

Guías para suelo
> Guía de suelo estándar
La guía para suelo se encaja en una ranura en el canto de la puerta. En este tipo de guía para suelo es necesario un ligero juego en el ancho de la ranura.
> Guía de suelo sin holgura
Una guía de suelo sin holgura es una guía ajustable que se puede adaptar individualmente a cualquier grosor de puerta/ancho de ranura en un rango de ajuste.
> Carril guía
De forma opcional las puertas correderas pueden guiarse por abajo en un carril guía.

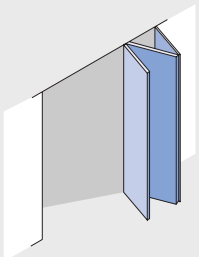
Amortiguador y amortiguador de tope
> Tope amortiguado sin resorte de sujeción.
> Amortiguador de carril con resorte de sujeción.
Con un resorte de sujeción se puede retener la puerta corredera en una posición abierta o cerrada.
> Amortiguador de tope con y sin retención magnética
En el montaje de falsa pared el amortiguador de tope reemplaza el tirador con resorte.

Puertas y paredes plegables

Herrajes para paredes plegables
> Elementos que ahorran espacio
> Separación de ambientes
> Subdivisión de zonas de paso anchas
> Paquete de puerta apilable que ahorra en espacio en estado abierto
> Para puertas de madera y puertas con construcción de marco de madera

► Desde AH 7.164





Las paredes plegables tienen la función de dividir espacios. Si se desplaza hacia un lado una pared plegable como un paquete de puertas se consigue una transición sin barreras entre los espacios.

Suspensión en el lado de la puerta
Las puertas están unidas unas con otras mediante bisagras. Los paquetes de puertas están dispuestos a la derecha y/o a la izquierda. En el estado abierto se encuentran las puertas en un ángulo de 90º con respecto a la pared cerrada por debajo del carril de deslizamiento.
Cuando el punto de suspensión está en el centro del ancho de puerta, con un manejo cuidadoso se puede prescindir de la guía inferior. Dependiendo del herraje, el punto de suspensión se encuentra en el canto lateral, cerca del canto lateral o en el centro de la puerta.

Posibles puntos de suspensión de la puerta



Suspensión en el canto lateral



Suspensión en el centro de la puerta

DGH-B-INT 2019, HDE-es, 12/18; indicación de medidas sin compromiso. Nos reservamos el derecho a introducir cambios en la fabricación.

Aclaración de símbolos

Peso de puerta



Para 1 puerta



Para 2 puertas



Para 1 hasta 2 puertas



Para 1 hasta 3 puertas



Para 1 hasta 4 puertas



Para más de 4 puertas



Apertura sincronizada



Deslizamiento por arriba, montaje de techo



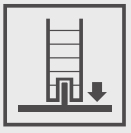
Deslizamiento por arriba, montaje mural



Montaje de techo integrado



Deslizamiento por abajo



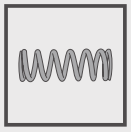
Solución de falsa pared



Regulación de la altura



Con amortiguación



Apilamiento



Con mecanizado del cristal



Con accionamiento eléctrico/e-drive



Certificado según EN 1527 2013



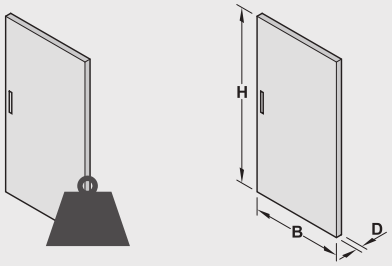
Insonorizante



Puerta plegable



Cálculo del peso



Para construir las puertas siempre hay que tener en cuenta que la altura de la puerta no debe superar el triple de su ancho.

$$H_{máx} = 3 \times B \text{ o } H : B \leq 3 : 1$$

El peso de la puerta se calcula con las medidas de la puerta (alt. x anch.) y las indicaciones de la tabla kg/m² (dependiendo del material utilizado y del grosor de puerta).

Peso de la puerta kg/m² en función del material

Material Madera	Densidad kg/m³	Grosor de puerta mm						
		28	30	33	38	40	42	50
		Peso de la puerta kg/m²						
Tablero de aglomerado	700	20	21	23	27	28	29	35
Tablero MDF, bruto	850	24	26	28	32	34	36	43
Tablero para ebanistería, bruto	550	15	17	18	21	22	23	28
Madera maciza, abeto	Aprox. 450	13	14	15	17	18	19	23
Madera maciza, pino	Aprox. 550	15	17	18	21	22	23	28
Madera maciza, teca	Aprox. 620	17	19	20	24	25	26	31
Madera maciza, roble	Aprox. 680	19	20	22	26	27	29	34
Madera maciza, haya	Aprox. 700	20	21	23	27	28	29	35

Material Cristal	Densidad kg/m³	Grosor del cristal mm						
		6	8	10	12	12,7	16	19
		Peso de la puerta kg/m²						
Cristal	2500	15	20	25	30	32	40	48

DGH-B-INT 2019, HDE-es, 12/18; indicación de medidas sin compromiso. Nos reservamos el derecho a introducir cambios en la fabricación.

Soluciones especiales

Solución de falsa pared



Madera

Häfele Slido Classic I	► AH 7.29
Hawa Junior Pocket	► Desde AH 7.74

Cristal

Häfele Slido Classic L/J	► AH 7.122

Amortiguador de tope
En soluciones de falsa pared se puede utilizar un amortiguador de tope en lugar del tirador con resorte.

Amortiguador de tope para Häfele Slido Classic P/O/I	► AH 7.38	Amortiguador de tope para Häfele Slido Classic L/J	► AH 7.133
Amortiguador con muelle para Hawa Junior 80/GS	► AH 7.105	Amortiguador con muelle para Hawa Junior 80	► AH 7.157

Apertura sincronizada



Madera

Häfele Slido Classic P	► AH 7.37
Häfele Slido Classic F	► AH 7.55
Hawa Symmetric 80/Z	► AH 7.96

Cristal

Häfele Slido Classic L	► AH 7.132
Häfele Slido Classic F	► AH 7.143

Apilamiento



Madera

Häfele Slido Classic P/O/I	► AH 7.39
Hawa Telescopic	► Desde AH 7.97
Apilamiento 100-A	► AH 7.66

cristal

Häfele Slido Classic L	► AH 7.134

Montaje de techo integrado



Madera

Häfele Slido Classic I	► AH 7.24
Häfele Slido Classic F	► AH 7.56
Häfele Slido Fold T	► AH 7.166

Cristal

Häfele Slido Classic F	► AH 7.145

DGH-B-INT 2019, HDE-es, 12/18; indicación de medidas sin compromiso. Nos reservamos el derecho a introducir cambios en la fabricación.

Clasificación de herrajes para puertas correderas y puertas plegables según EN 1527:1998 y EN 1527:2013

Clave de clasificación de 9 dígitos según EN 1527:1998 y EN 1527:2013

	Posición								
	1	**2**	**3**	**4**	**5**	**6**	**7**	**8**	**9**
EN 1527:1998	Categoría de uso	Capacidad de funcionamiento permanente	Peso de la puerta	Resistencia al fuego	Seguridad	Resistencia a la corrosión	Protección	Tipo de puerta	Suavidad de deslizamiento o fricción inicial
EN 1527:2013		Capacidad de funcionamiento permanente							Valor máximo permitido de la fricción inicial

Significado de los dígitos individuales en el código de clasificación:

Posición	Posibles clases	Significado
1 Categoría de uso	–	No se ha fijado ninguna categoría de uso para estos productos.
2 *1998*: Capacidad de funcionamiento permanente *2013*: Capacidad de funcionamiento permanente	1-6	1 = *1998*: 2.500 ciclos de prueba, *2013*: 5.000 ciclos de prueba 2 = *1998*: 5.000 ciclos de prueba, *2013*: 10.000 ciclos de prueba 3 = *1998*: 10.000 ciclos de prueba, *2013*: 25.000 ciclos de prueba 4 = *1998*: 25.000 ciclos de prueba, *2013*: 50.000 ciclos de prueba 5 = *1998*: 50.000 ciclos de prueba, *2013*: 75.000 ciclos de prueba 6 = 100.000 ciclos de prueba
3 Peso de la puerta	1-4	1 = Puerta con peso hasta 50 kg 2 = Puerta con peso desde 51 kg hasta 100 kg 3 = Puerta con peso desde 101 kg hasta 330 kg 4 = Puerta con peso superior a 330 kg
4 *1998* Resistencia al fuego	0-1	0 = No adecuado para la aplicación en puertas cortafuegos o puertas resistentes al fuego 1 = Adecuado para la aplicación en puertas resistentes al fuego o puertas cortafuegos
2013 Resistencia al fuego	–	Para estos productos no se ha fijado ninguna clase.
5 *1998* Seguridad	–	No hay requisitos para estos productos
2013: Seguridad	1	1 = Todos los sistemas de construcción para puertas correderas y puertas plegables se deben clasificar como clase 1 con respecto a la seguridad.
6 Resistencia a la corrosión (según DIN EN 1670)	0-5	0 = Resistencia a la corrosión no definida 1 = *1998*: Resistencia a la corrosión baja, *2013*: Resistencia baja 2 = *1998*: Media resistencia a la corrosión, *2013*: Resistencia moderada 3 = *1998*: Resistencia a la corrosión alta, *2013*: Resistencia alta 4 = *1998*: Resistencia a la corrosión muy alta, *2013*: Resistencia muy alta 5 = *1998*: Resistencia a la corrosión extraordinariamente alta, *2013*: Resistencia excepcionalmente alta
7 Protección	–	*1998*: Para protección no se ha fijado ninguna clase. *2013*: Para estos productos no se ha fijado ninguna clase.
8 Tipo de puerta	1-3	1 = Puerta corredera 2 = *1998*: Puerta plegable, *2013*: Puerta plegable (de dos puertas) 3 = Puerta plegable de varias puertas
9 *1998*: Suavidad de deslizamiento o fricción inicial *2013*: Valor máximo permitido de la fricción inicial	1-3	*1998*: Graduación de requisitos en orden creciente (**ver la siguiente tabla**) *2013*: Existen tres clases tal como se indica en la tabla 1.

DGH-B-INT 2019, HDE-es, 12/18; indicación de medidas sin compromiso. Nos reservamos el derecho a introducir cambios en la fabricación.

Tabla 1 – Valor máximo permitido de la fricción inicial

Peso de la puerta	0 kg hasta 50 kg	51 kg hasta 100 kg	101 kg hasta 330 kg	Superior a 330 kg
Clase 1	50 N	80 N	100 N	5 % del peso
Clase 2	40 N	60 N	5 % del peso	4 % del peso
Clase 3	30 N	40 N	4 % del peso	3 % del peso

Ejemplo: "Herraje para puertas correderas Design 70-V" (certificado según EN 1527: 2013)



• Clase: – 6 2 – 1 4 – 1 3

Posición	Significado
1 Categoría de uso	No se ha fijado ninguna categoría de uso para estos productos.
2 Capacidad de funcionamiento permanente	Clase 6: 100.000 ciclos de prueba
3 Peso de la puerta	Clase 2: Puerta con peso desde 51 kg hasta 100 kg
4 Resistencia al fuego	Para estos productos no se ha fijado ninguna clase.
5 Seguridad	Todos los sistemas de construcción para puertas correderas y puertas plegables que se correspondan con esta norma se deben clasificar como clase 1 con respecto a la seguridad.
6 Resistencia a la corrosión	Clase 4: protección muy alta
7 Protección	Para estos productos no se ha fijado ninguna clase.
8 Tipo de puerta	Clase 1: puerta corredera
9 Suavidad de deslizamiento o fricción inicial	Clase 3: Graduación de requisitos en orden creciente (ver tabla 1)

DGH-B-INT 2019, HDE-es, 12/18; indicación de medidas sin compromiso. Nos reservamos el derecho a introducir cambios en la fabricación.

Vista general de puertas correderas de madera

Técnica de rodadura detrás de carriles y pantallas



Con brida portadora atornillada y pantalla

Häfele Slido Classic P	▶ AH 7.32
Häfele Slido Classic Q	▶ AH 7.58
Silent 40 A–100 A	▶ AH 7.64
Eku Porta	▶ AH 7.68
Hawa Junior Z	▶ AH 7.70
Hawa Junior A	▶ AH 7.82

Con brida portadora y pantalla encajadas en la puerta

Häfele Slido Classic I	▶ AH 7.24
Häfele Slido Classic O	▶ Desde AH 7.40
Hawa Junior B	▶ Desde AH 7.72
Hawa Super	▶ AH 7.92

Mecanismo de traslación completamente integrado en el carril de deslizamiento

Häfele Slido Classic F	▶ AH 7.52

> **Deslizamiento por arriba, guiado por abajo**
> **En función del modelo la separación entre carril y puerta se debe ocultar mediante pantallas**

Técnica de rodadura invisible detrás de la puerta



Técnica de rodadura invisible detrás de la puerta

Häfele Slido Design 40 V	▶ AH 7.14
Häfele Slido Design 80 V	▶ AH 7.14
Häfele Slido Design 80 M	▶ AH 7.16

> **Deslizamiento por arriba, guiado por abajo**
> **Herrajes ocultos por la puerta**

DGH-B-INT 2019, HDE-es, 12/18; indicación de medidas sin compromiso. Nos reservamos el derecho a introducir cambios en la fabricación.

Vista general de puertas correderas de madera

Técnica de rodadura visible como elemento de diseño



Técnica de rodadura visible como elemento de diseño

Häfele Slido Design 100-S ► AH 7.18
Häfele Slido Design 70 V ► AH 7.20
Häfele Slido Design 100 V ► AH 7.20

> **Deslizamiento por arriba, guiado por abajo**
> **Herrajes aplicados como elementos de diseño**

Puertas correderas con deslizamiento por abajo



Puertas correderas con deslizamiento por abajo

Häfele Slido Design 150-U ► AH 7.22

> **Deslizamiento por arriba, guiado por abajo**
> **Rodillos de rodadura como elementos de diseño**

DGH-B-INT 2019, HDE-es, 12/18; indicación de medidas sin compromiso. Nos reservamos el derecho a introducir cambios en la fabricación.

Herraje para puertas correderas Häfele Slido Design 40-V y 80-V

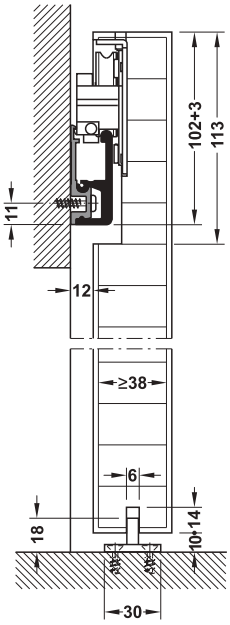




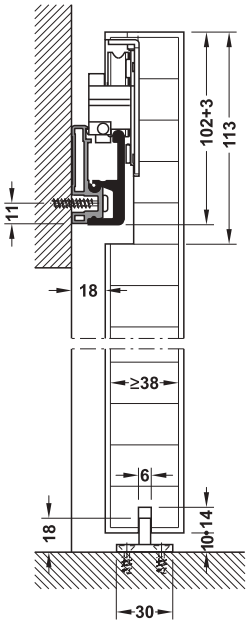


> Campo de aplicación:	Para puertas correderas de 1 ó 2 hojas
> Modelo:	Técnica de rodadura invisible integrada en la puerta
> Peso de puerta:	40-V ≤40 kg; 80-V ≤80 kg
> Posibilidad de ajuste:	Altura +3 mm
> Montaje:	Encajado, montaje mural con separación de la pared 12 o 18 mm

Montaje mural

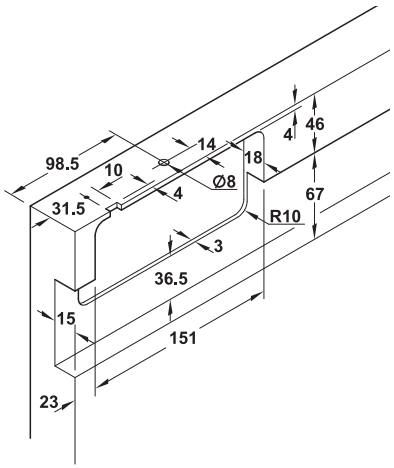


Separación de la pared 12 mm

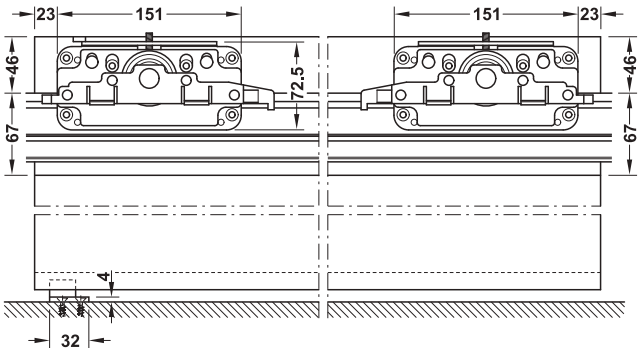


Separación de la pared 18 mm

Medida de recorte



Corte mecanismo de traslación y guía para suelo



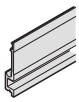
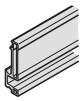
DGH-B-INT 2019, HDE-es, 12/18; Medidas sin compromiso. Nos reservamos el derecho a introducir cambios en la fabricación.

→ Juego sin carril de deslizamiento para 1 puerta

Modelo	Modelo	Peso de puerta kg	Ancho de la puerta mm	Volumen de suministro	Utilizable para	Color plata anodizado	Color acero inox. anodizado
Sin autocierre	80-V	≤80	≥500	2 mecanismos de traslación 2 elementos de retención con espiga de sujeción 2 seguros para mecanismo de traslación 2 tapas embellecedoras 1 guía para suelo	Separación de la pared 12 mm	940.82.171	940.82.123
					Separación de la pared 18 mm	940.82.172	–
Con autocierre por ambos lados	40-V	≤40	≥680	2 mecanismos de traslación 2 autocierres 2 seguros para mecanismo de traslación 2 tapas embellecedoras 1 guía para suelo	Separación de la pared 12 mm	940.42.000	940.42.110
					Separación de la pared 18 mm	940.42.102	–
	80-V	≤80	≥680	2 mecanismos de traslación 2 autocierres 2 seguros para mecanismo de traslación 2 tapas embellecedoras 1 guía para suelo	Separación de la pared 12 mm	940.82.000	940.82.124
					Separación de la pared 18 mm	940.82.168	–

Nota de pedido
Pedir 2 juegos para puertas correderas de 2 hojas.

→ Carriles

		Material	Longitud mm	Color plata anodizado	Color acero inox. anodizado
Carril de fijación Taladrado Separación de la pared 12 mm		Aluminio	2000	940.82.220	940.42.222
			3000	940.82.230	940.42.232
			6000	940.82.260	940.42.262
Carril de fijación Taladrado Separación de la pared 18 mm		Aluminio	2000	940.82.920	–
			3000	940.82.930	–
			6000	940.82.961	–
Carril de deslizamiento y pantalla		Aluminio	2000	940.82.320	940.42.223
			3000	940.82.330	940.42.233
			6000	940.82.360	940.42.263

Nota
En el montaje de pared a pared de una variante con autocierre se debe dividir la pantalla para poder introducir el amortiguador de autocierre. Para fijar la pantalla sobre el carril de fijación se aplican varios puntos de adhesivo de montaje. El ligero sonido que se produce al pasar por la junta es inevitable.

Tiradores para puertas correderas	►AH 1.74 ►AH 7.194
Cerraduras para insertar	►AH 2.32
Burletes bajo puerta automáticos para puertas correderas	►AH 6.14
Burletes para puertas correderas	►AH 7.104
Tiradores en forma de concha	►AH 7.188

DGH-B-INT 2019, HDE-es, 12/18; Medidas sin compromiso. Nos reservamos el derecho a introducir cambios en la fabricación.

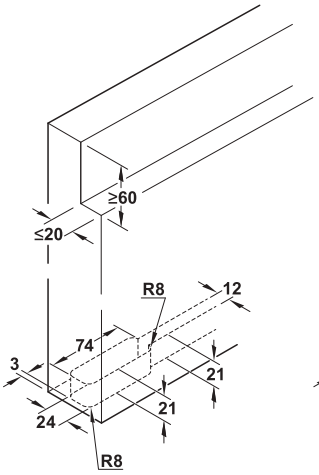
Herraje para puertas correderas Häfele Slido Design 80-M



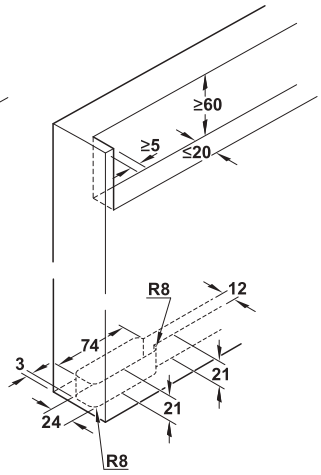


> Campo de aplicación:	Para 1 puerta corredera, Sobre suelos duros (laminados, PVC, baldosas) y suelos blandos (moquetas, corcho - estos solo con carril de suelo)
> Modelo:	Técnica de rodadura invisible integrada en la puerta
> Peso de puerta:	≤80 kg
> Ancho de la puerta:	800–1800 mm
> Posibilidad de ajuste:	Distancia de la puerta +4 mm (ajustable por ambos lados, para compensar irregularidades de la pared), Altura ±2 mm
> Montaje:	Montaje mural, el suelo debe estar plano

Medida de recorte



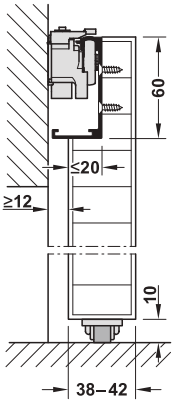
Con tapa de terminación



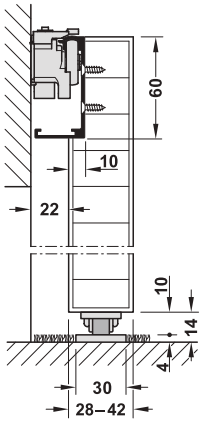
Montaje oculto

Nota
En montaje oculto tenga en cuenta el solape de la puerta lateral según dibujo.

Montaje mural



Sin guía para suelo sobre suelo duro



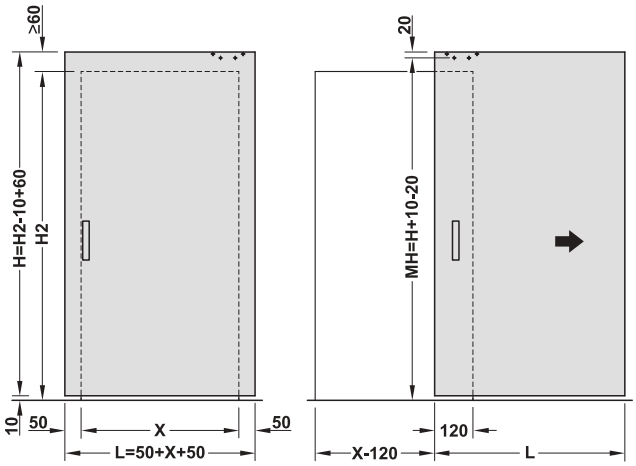
Guía para suelo sobre suelos blandos con carril de deslizamiento a cargo del cliente

Nota
Dependiendo del material se puede producir una ligera rozadura en el suelo.
Las juntas de las baldosas se notan al pasar por encima.

Nota para el montaje
> La superficie del suelo debe estar lisa
> En suelos blandos es necesario un carril para suelo
> Preparar la estructura de la pared para el rodillo de rodadura superior

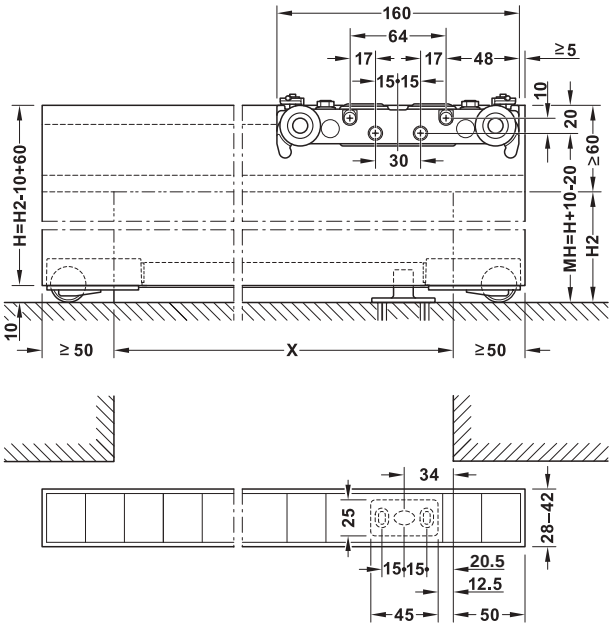
DGH-B-INT 2019, HDE-es, 12/18; Medidas sin compromiso. Nos reservamos el derecho a introducir cambios en la fabricación.

Montaje de puerta



En las instrucciones de montaje encontrará más opciones de montaje.

Corte mecanismo de traslación y guía para suelo

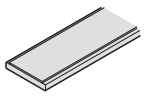


H = altura de la puerta
MH = altura de montaje
H2 = altura de paso interior
X = ancho de hueco interior

→ Juego con carril de deslizamiento para 1 puerta

Modelo	Volumen de suministro	Longitud mm	Nº de ref.
80-M	1 carril de deslizamiento 1 mecanismo de traslación 2 autocierres 1 carril guía 1 guía para suelo 1 juego de rodillos guía 1 juego de tapas de terminación (1 negro, 1 par color plata) 2 rodillos distanciadores 1 tope de puerta para suelo (para aplicación opcional) 2 llaves allen 1 llave de horquilla	1100	940.59.008
		1800	940.59.009

→ Carriles

		Material	Acabado/color	Longitud mm	Nº de ref.
Carril para suelo para suelos blandos 30 x 4 mm (ancho x altura)		Aluminio	Color plata anodizado	2200	940.59.802
				3600	940.59.803
				2200	940.59.812
				3600	940.59.813

Tiradores en forma de concha ►AH 7.188

DGH-B-INT 2019, HDE-es, 12/18; Medidas sin compromiso. Nos reservamos el derecho a introducir cambios en la fabricación.

Herraje para puertas correderas Häfele Slido Design 100-S



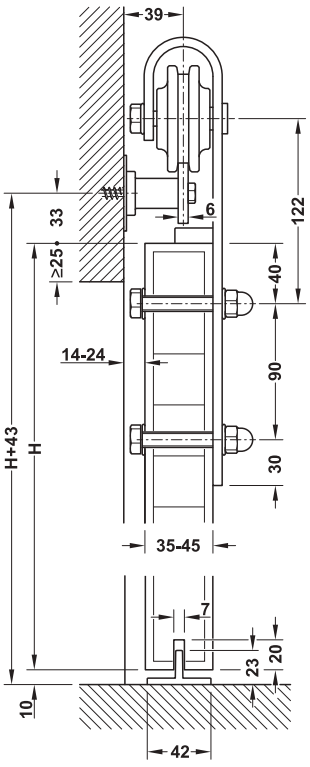


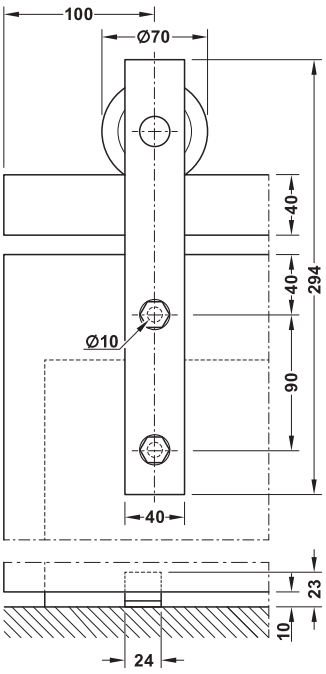


- > Herraje para puertas correderas con estilo rústico, acabado en color negro grafito
- > Detalles funcionales visibles

> Campo de aplicación:	Para 1 puerta corredera
> Modelo:	Con seguridad contra desenganche
> Peso de puerta:	≤100 kg
> Ancho de la puerta:	Con carril de deslizamiento 2000 mm: 750-1000 mm, Con carril de deslizamiento 2500 mm: 1001–1250 mm
> Para anchura de paso interior:	Tornillo de fijación en función del carril de deslizamiento
> Grosor de puerta:	35–45 mm
> Posibilidad de ajuste:	No ajustable en altura
> Montaje:	Montaje mural

Montaje mural





Carril enrasado con la puerta

DGH-B-INT 2019, HDE-es, 12/18; Medidas sin compromiso. Nos reservamos el derecho a introducir cambios en la fabricación.

→ Juego con carril de deslizamiento, para 1 puerta

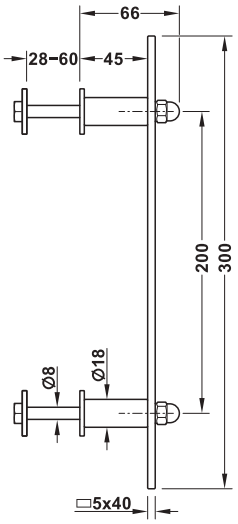
Modelo	Volumen de suministro	Ancho de la puerta mm	Longitud mm	Nº de ref.
100-S	2 mecanismos de traslación 1 carril de deslizamiento 2 elementos de retención (izquierda y derecha) 1 juego para fijación mural 2 seguridades contra desenganche 1 guía para suelo 1 llave allen 1 broca Ø 8,5 mm	750–1000	2000	941.32.000
		1001–1250	2500	941.32.004

Nota
Carril de deslizamiento acortable a cargo del cliente. El canto de corte debe repasarse (lijar y adaptación de color).

Nota
Distancia de taladros para la fijación mural del carril de deslizamiento 2000 mm: 100/450/450/450/450/100, taladrado 5 veces
Distancia de taladros para la fijación mural del carril de deslizamiento 2500 mm: 125/450/450/450/450/450/125, taladrado 6 veces

→ Tirador de puerta por un lado





Taladro Ø 10 mm

> Material: Acero
> Para grosor de puerta: 28–60 mm

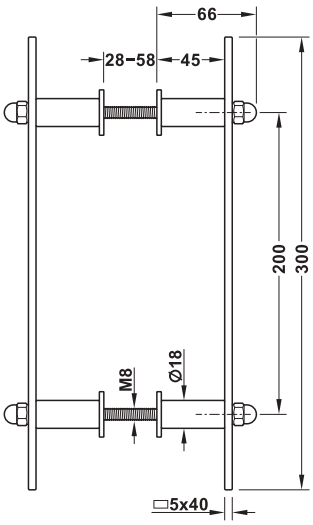
Volumen de suministro

1 listón tirador
2 tornillos M8 x 95 mm (con cabeza hexagonal), rosca parcial (longitud de rosca 20 mm, 10 mm acortable, grosor de puerta 28-37 mm)
2 tornillos M8 x 105 mm (con cabeza hexagonal), rosca parcial (longitud de rosca 20 mm, 10 mm acortable, grosor de puerta 38–47 mm)
2 tornillos M8 x 120 mm (con cabeza hexagonal), rosca parcial (longitud de rosca 20 mm, 10 mm acortable, grosor de puerta 48-60 mm)
4 arandelas
2 piezas distanciadoras
2 tuercas con tapa

Acabado	Nº de ref.
Negro grafito	901.03.073

→ Tirador de puerta por ambos lados





Taladro Ø 10 mm

> Material: Acero
> Para grosor de puerta: 28–58 mm

Volumen de suministro

2 tiradores
2 espigas roscadas M8 x 145 mm (grosor de puerta 28-35 mm)
2 espigas roscadas M8 x 155 mm (grosor de puerta 36–45 mm)
2 espigas roscadas M8 x 170 mm (grosor de puerta 46-58 mm)
4 arandelas
4 piezas distanciadoras
4 tuercas con tapa

Acabado	Nº de ref.
Negro grafito	901.03.083

DGH-B-INT 2019, HDE-es, 12/18; Medidas sin compromiso. Nos reservamos el derecho a introducir cambios en la fabricación.

Herraje para puertas correderas Häfele Slido Design 70-V y 100-V





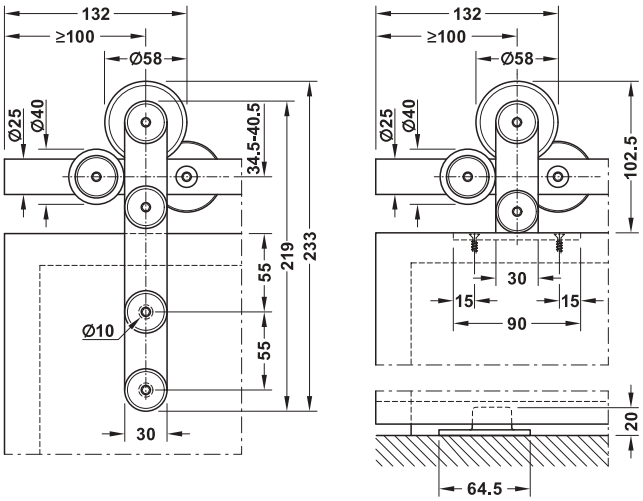
Fijación de puerta por apriete



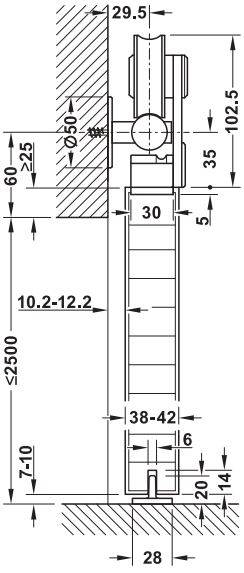
Fijación de puerta encajada

> Campo de aplicación:	Para puertas correderas de 1 puerta y de 2 puertas
> Modelo:	Mecanismo de traslación con seguridad contra desenganche
> Peso de puerta:	≤70/100 kg
> Grosor de puerta:	28–42 mm
> Diámetro:	Barra de soporte 25 mm
> Posibilidad de ajuste:	Fijación por apriete ajustable en altura ±3 mm, fijación encajada sin ajuste de altura
> Montaje:	Montaje mural, fijación positiva de la puerta con elemento de apriete o con brida portadora para atornillar sobre el canto superior de la puerta
> Norma:	Certificado según EN 1527:2013
> Clase:	– 6 2 | 0 1 4 | – 1 3

Nota
Fijación para techo disponible a petición.

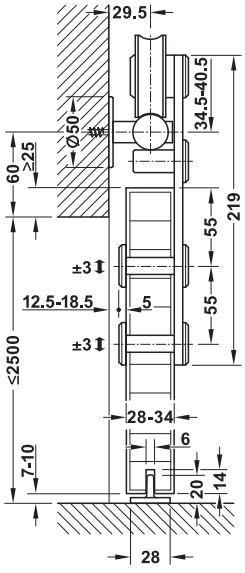


Fijación de puerta encajada

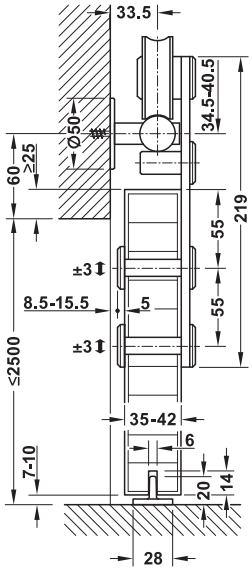


Fijación mural
con tornillos de doble rosca M8 x 90 mm
para grosor de madera 38-42 mm

Fijación de puerta por apriete



Fijación mural
con tornillos de doble rosca M8 x 90 mm
para grosor de madera 28–34 mm



Fijación mural
con tornillos de doble rosca M8 x 100 mm
para grosor de madera 35-42 mm

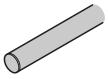
DGH-B-INT 2019, HDE-es, 12/18; Medidas sin compromiso. Nos reservamos el derecho a introducir cambios en la fabricación.

→ Juego sin carril de deslizamiento para 1 puerta

Modelo	Volumen de suministro	Modelo	Para grosor de madera mm	Nº de ref.
70-V y 100-V	2 mecanismos de traslación 1 guía para suelo 2 elementos de retención	Fijación de puerta por apriete	28–34 y 35–42	940.64.004
		Fijación de puerta encajada	38–42	940.64.012

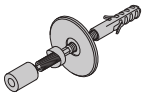
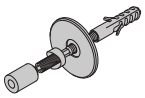
Nota de pedido
Para 2 puertas correderas pedir 2 juegos. Por favor pedir los carriles de deslizamiento por separado.

→ Carriles, acero inoxidable, mate

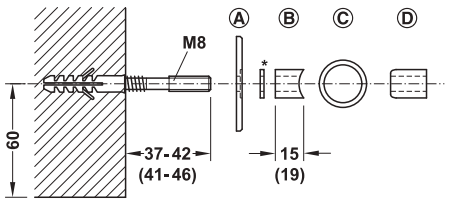
	Peso de la puerta kg		Modelo	Longitud mm	Para anchura de paso interior mm	Ancho de la puerta mm	Nº de ref.
Carril de deslizamiento Para montaje en la pared Slido Design 70-V	≤ 70		Taladrado 4 veces	1804	750–900	800–950	940.64.918
				2104	910–1000	960–1050	940.64.921
Carril de deslizamiento Para montaje en la pared Slido Design 100-V	≤ 100		Hasta 2500 mm taladrado quíntuple Hasta 3000 mm taladrado 6 veces Hasta 3300 mm taladrado 7 veces	2104	910–1000	960–1050	940.64.821
				2304	1001–1100	1051–1150	940.64.823
				Según medida, máx. 3500			940.64.899

Nota de pedido
Por favor pedir el juego de fijación mural adecuado a la cantidad de taladros para el carril de deslizamiento.
Según necesidad pedir arandelas distanciadoras para compensar las irregularidades de la pared.

→ Accesorios

		Material	Acabado	Empaque	Nº de ref.
Juego para fijación mural Tornillos de doble rosca M8 x 90 mm Para fijación con elemento de apriete, grosor de madera 28–34 mm Para fijación encajada, grosor de madera 38–42 mm		Acero inox.	Mate	4 pieza	940.64.030
				5 pieza	940.64.046
				1 pieza	940.64.043
Juego para fijación mural Tornillos de doble rosca M8 x 100 mm Para fijación con elemento de apriete, grosor de madera 35–42 mm		Acero inox.	Mate	4 pieza	940.64.031
				5 pieza	940.64.047
				1 pieza	940.64.044
Juego de arandelas distanciadoras grosor 2 mm		Acero inox.	Mate	5 pieza	940.64.052
Juego de arandelas distanciadoras grosor 5 mm		Acero inox.	Mate	5 pieza	940.64.053
Juego de arandelas distanciadoras grosor 10 mm		Acero inox.	Mate	5 pieza	940.64.054
Acoplamiento para insertar para la unión longitudinal de 2 carriles de deslizamiento		Acero inox.	Mate	–	940.64.040

Montaje
Juego para fijación mural con tornillos de doble rosca M8 x 90 mm
(medidas para el juego de fijación mural con tornillos de doble rosca M8 x 100 mm entre paréntesis)



Ⓐ = base de apoyo ∅ 50 mm
Ⓑ = pieza distanciadora
Ⓒ = carril de deslizamiento
Ⓓ = perno de fijación
* Para compensar la separación de la pared se pueden aplicar adicionalmente las arandelas distanciadoras de grosor 2, 5 ó 10 mm. (Aplicar solo 1 arandela distanciadora por fijación mural.)

Distancia de taladros para la fijación mural del carril de deslizamiento

Modelo		Longitud	Distancia de taladros
Slido Design 70-V	Carril de deslizamiento taladrado 4 veces	1804 mm	132/513/514/513/132 mm
		2104 mm	132/613/614/613/132 mm
Slido Design 100-V	Carril de deslizamiento taladrado 5 veces	2104 mm	132/460/460/460/460/132 mm
		2304 mm	132/510/510/510/510/132 mm
	Según medida	Máx. 3300 mm	Variable

Tiradores para puertas correderas ►AH 1.74
Cerraduras para insertar ►AH 2.32
Burletes bajo puerta automáticos para puertas correderas ►AH 6.14
Burletes para puertas correderas ►AH 7.104
Tiradores en forma de concha ►AH 7.188

DGH-B-INT 2019, HDE-es, 12/18; Medidas sin compromiso. Nos reservamos el derecho a introducir cambios en la fabricación.

Herraje para puertas correderas Häfele Slido Design 150-U
Con rodillo circular de segmento

150 kg | 1 2 | EN 1527 2013

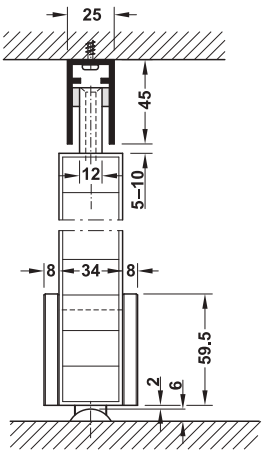




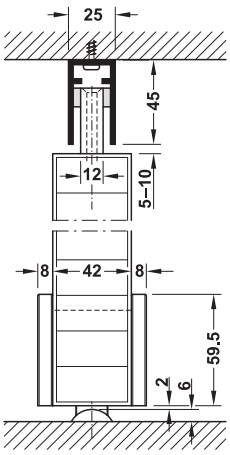
Rodillo circular segmento

> Campo de aplicación:	Para puertas correderas de 1 ó 2 hojas
> Material:	Acero inoxidable, carril guía de aluminio
> Peso de puerta:	≤150 kg
> Grosor de puerta:	28–42 mm
> Posibilidad de ajuste:	Separación de la pared carril guía +6 mm, altura: en la escuadra de pared ±8 mm, en el área del rodillo de rodadura +3 mm
> Montaje:	Montaje mural y de techo con elemento de apriete en fijación positiva
> Norma:	Certificado según EN 1527:2013
> Clase:	– 6 3 | 0 1 4 | – 1 3

Montaje de techo

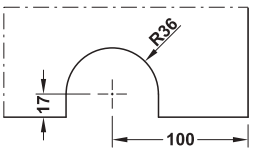


Grosor de puerta 28-34 mm

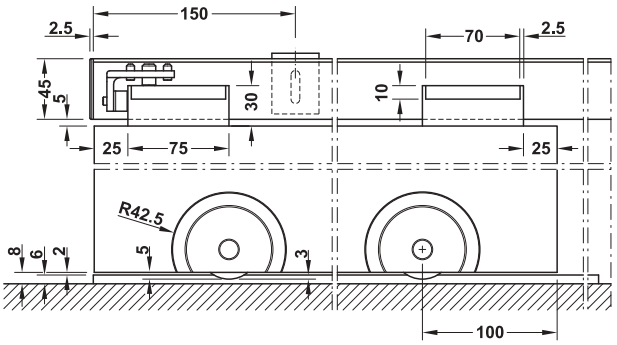


Grosor de puerta 35–42 mm

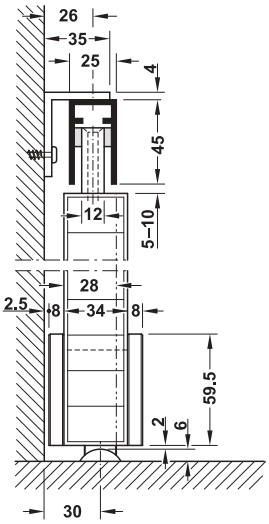
Medida de recorte



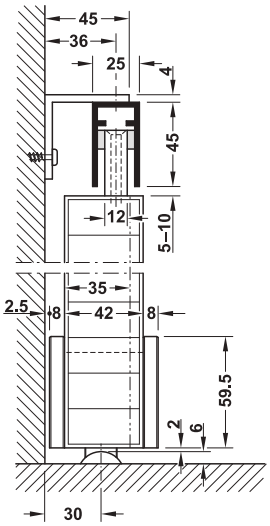
Corte mecanismo de traslación y guía para techo



Montaje mural



Grosor de puerta 28-34 mm



Grosor de puerta 35–42 mm

Nota
La separación de la pared con la puerta permanece siempre igual para diferentes grosores de puerta.
Para aumentar la separación de la pared, p. ej. para molduras de zócalo, utilizar la escuadra grande para sujeción en la pared.

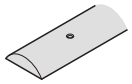
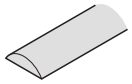
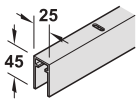
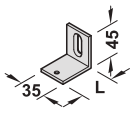
DGH-B-INT 2019, HDE-es, 12/18; Medidas sin compromiso. Nos reservamos el derecho a introducir cambios en la fabricación.

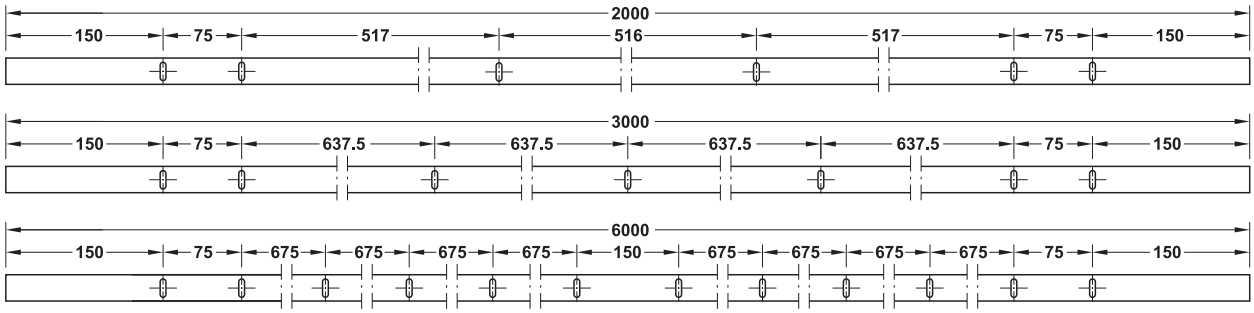
→ Juego sin carril de deslizamiento para 1 puerta

Modelo	Volumen de suministro	Para grosor de puerta mm	Nº de ref.
Rodillo circular de segmento 150-U	2 mecanismos de traslación Franjas para fieltro deslizante 2 listones guía 2 elementos de retención Material de montaje 2 juegos de piezas insertadas para regulación de la altura	35–42	941.58.003
Juego de ampliación para juego Slido Design 150-U	Material de montaje	28–34	941.58.001

Nota de pedido
Para grosor de puerta 28–34 mm se necesita el juego y juego de ampliación.
Para 2 puertas correderas pedir 2 juegos.

→ Carriles y accesorios

		Material	Acabado/color	Longitud mm	Nº de ref.
Carril de deslizamiento, taladrado 20 x 6 mm (ancho x altura)		Acero inoxidable	Mate	2000	941.58.920
				3000	941.58.930
Carril de deslizamiento, taladrado, de 2 piezas 20 x 6 mm (ancho x altura)				6000	941.58.960
Carril de deslizamiento sin taladrar 20 x 6 mm (ancho x altura)		Acero inoxidable	Mate	2000	941.58.820
				3000	941.58.830
Carril de deslizamiento sin taladrar, de 2 piezas 20 x 6 mm (ancho x altura)				6000	941.58.860
Carril guía taladrado, incl. par de tapas finales en plástico		Aluminio	Color acero inox. anodizado	2000	941.58.720
				3000	941.58.730
				6000	941.58.760
Escuadra de sujeción en la pared Ajustable en altura Longitud (L) = separación de la pared		Aluminio	Color acero inox. anodizado	25	941.58.060
				35	941.58.062
				45	941.58.061
				65	941.58.063



Agujeros de los carriles guía

Tiradores para puertas correderas	►AH 1.74 ►AH 7.194
Cerraduras para insertar	►AH 2.32
Burletes para puertas correderas	►AH 7.104
Tiradores en forma de concha	►AH 7.188
Herraje para puertas correderas Häfele Slido Design 150-U con círculo completo	►EGH-C Capítulo 9

DGH-B-INT 2019, HDE-es, 12/18; Medidas sin compromiso. Nos reservamos el derecho a introducir cambios en la fabricación.

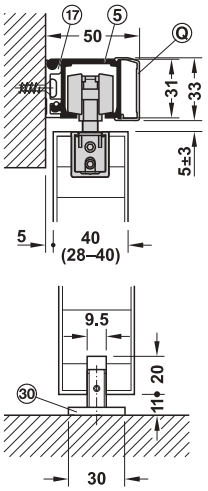
Herraje para puertas correderas Häfele Slido Classic 40-I hasta 120-I





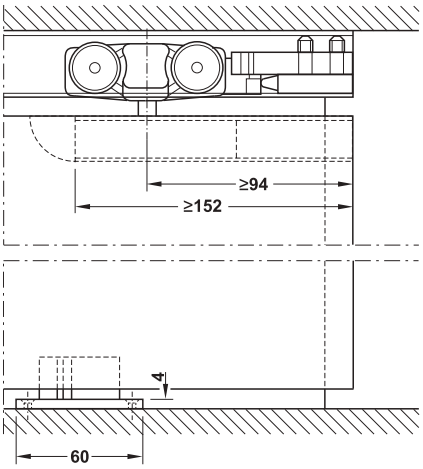


- > Campo de aplicación: Para puertas correderas de 1 puerta y de 2 puertas
- > Peso de puerta: ≤40/80/120 kg
- > Posibilidad de ajuste: Puertas ajustables en altura ±3 mm
- > Montaje: Montaje mural y de techo, suspensión con brida portadora integrada



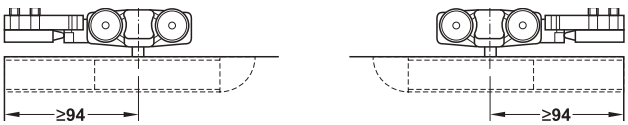
Montaje mural con carril de fijación
y guía de suelo sin holgura sin carril guía

Corte carro de rodillos y guía

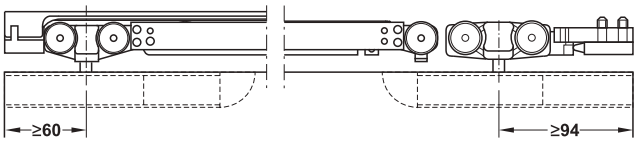


Vista general de las variantes de amortiguación

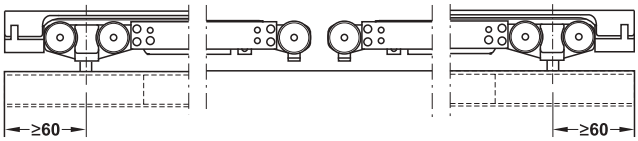
Sin autocierre



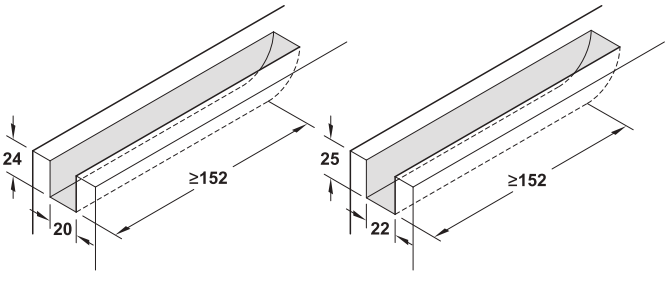
Con autocierre por un lado



Con autocierre por ambos lados



Medida de fresado



40-I 80-I y 120-I

DGH-B-INT 2019, HDE-es, 12/18; Medidas sin compromiso. Nos reservamos el derecho a introducir cambios en la fabricación.

→ Juego con carril de deslizamiento para 1 puerta

	Modelo	Volumen de suministro	Ancho de la puerta mm	80-I ≤80 kg por puerta
Montaje mural con carril de fijación	Sin autocierre	1 juego 80-I 1 carril de fijación 2000 mm 1 carril de deslizamiento ⑤ 2000 mm con espigas de seguridad 1 pantalla Ⓠ 2000 mm con tapas de terminación	–	940.82.235
	Con autocierre por un lado	1 juego 80-I 1 carril de fijación 2000 mm 1 carril de deslizamiento ⑤ 2000 mm con espigas de seguridad 1 pantalla Ⓠ 2000 mm con tapas de terminación	≥594	940.82.236
	Con autocierre por ambos lados	1 juego 80-I 1 carril de fijación ⑰ 3000 mm 1 carril de deslizamiento ⑤ 3000 mm con espigas de seguridad 1 pantalla Ⓠ 3000 mm con tapas de terminación	≥920	940.82.237

→ Juego sin carril de deslizamiento para 1 puerta

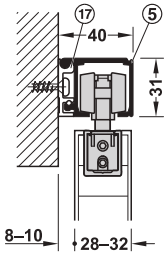
Modelo	Volumen de suministro	Ancho de la puerta mm	40-I ≤40 kg por puerta	80-I ≤80 kg por puerta	120-I ≤120 kg por puerta
Sin autocierre	2 mecanismos de traslación incl. brida portadora 2 perfiles portantes incl. tapa embellecedora 1 guía para suelo sin holgura 2 amortiguadores de carril con resorte de retención	–	940.43.081	940.82.148	941.25.005
Con autocierre por un lado	2 mecanismos de traslación incl. brida portadora (1 con autocierre) 2 perfiles portantes incl. tapa embellecedora 1 guía para suelo, sin holgura 1 amortiguadores de carril con resorte de retención 1 activadores con elemento de retención para autocierre	≥594 (40-80 kg) ≥683 (120 kg)	940.43.082	940.82.149	941.25.006
Con autocierre por ambos lados	2 mecanismos de traslación incl. brida portadora con autocierre 2 perfiles portantes incl. tapa embellecedora 1 guía para suelo sin holgura 2 activadores con elemento de retención para autocierre	≥920 (40-80 kg) ≥1098 (120 kg)	940.43.084	940.82.152	941.25.007

Nota de pedido
Por favor, pedir por separado los carriles, las pantallas y los accesorios.
Para 2 puertas correderas pedir 2 juegos.
Por favor pedir por separado la ayuda de ajuste para ajustar los mecanismos de traslación (altura y posición).

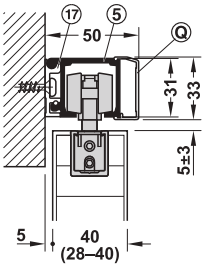
DGH-B-INT 2019, HDE-es, 12/18; Medidas sin compromiso. Nos reservamos el derecho a introducir cambios en la fabricación.

Posibilidades de fijación para el herraje para puertas correderas Häfele Slido Classic 40-I hasta 120-I

Montaje mural con carril de fijación

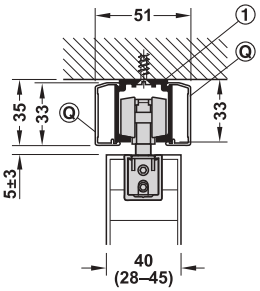


Con carril de deslizamiento ⑤, carril de fijación ⑰ ancho 8 mm

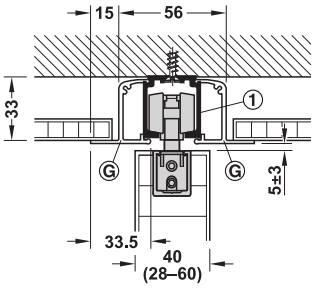


Con carril de deslizamiento ⑤, carril de fijación ⑰ ancho 8 mm y pantalla para clipar Ⓠ

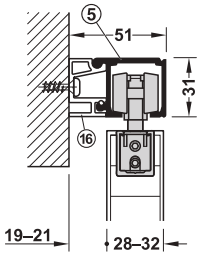
Montaje de techo



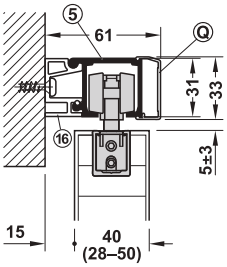
Con carril de deslizamiento ① y 2 x pantallas para clipar Ⓠ



Con carril de deslizamiento ① y 2 x pantallas para clipar Ⓖ

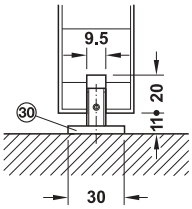


Con carril de deslizamiento ⑤, carril de fijación ⑯ ancho 19 mm

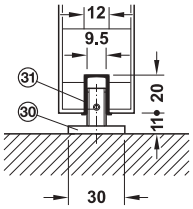


Con carril de deslizamiento ⑤, carril de fijación ⑯ ancho 19 mm y pantalla para clipar Ⓠ

Guías



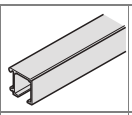
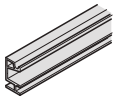
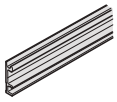
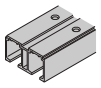
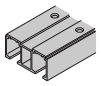
Guía para suelo sin holgura ㉚, sin carril guía



Guía para suelo sin holgura ㉚, con carril guía ㉛

DGH-B-INT 2019, HDE-es, 12/18; Medidas sin compromiso. Nos reservamos el derecho a introducir cambios en la fabricación.

→ Carriles

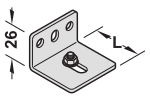
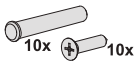
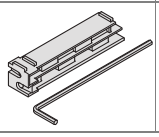
			Campo de aplicación	Material	Acabado/color	Longitud mm	Nº de ref.
Montaje mural y de techo							
Carril de deslizamiento simple taladrado 31 x 33 mm (ancho x altura)	①		Para peso de puerta 40–120 kg	Aluminio	Natural	2000	940.43.921
						3000	940.43.931
						6000	940.43.961
					Color plata anodizado	2000	940.43.922
						3000	940.43.932
						6000	940.43.962
Montaje mural							
carril de deslizamiento simple	⑤		Para peso de puerta 40–120 kg	Aluminio	Color plata anodizado	2000	941.25.920
						3000	941.25.930
						6000	941.25.960
Carril de fijación taladrado Separación de la pared 19 mm	⑯		Para peso de puerta 40–120 kg	Aluminio	Color plata anodizado	2000	941.25.821
						3000	941.25.831
						6000	941.25.861
Carril de fijación taladrado Separación de la pared 8 mm	⑰		Para peso de puerta 40–120 kg	Aluminio	Color plata anodizado	2000	941.25.820
						3000	941.25.830
						6000	941.25.860
Montaje de techo							
Carril de deslizamiento doble taladrado 70 x 33 mm (ancho x altura)	③		Para peso de puerta 40–120 kg	Aluminio	Color plata anodizado	2000	941.02.920
						3000	941.02.930
						6000	941.02.960
Carril de deslizamiento doble taladrado 81 x 33 mm (ancho x altura)	④		Para peso de puerta 40–120 kg	Aluminio	Color plata anodizado	2000	941.02.820
						3000	941.02.830
						6000	941.02.860

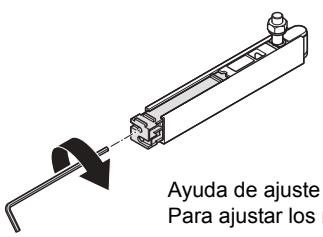
Nota
El carril de deslizamiento en aluminio natural no se puede combinar con la pantalla para clipar.

Nota de pedido
Por favor, pedir por separado la espiga de seguridad para el carril de deslizamiento ⑤ y el carril de fijación ⑯ o ⑰.

Montaje (carril de deslizamiento ⑤ y carril de fijación ⑯ o ⑰)
Introducir la espiga de seguridad en los finales del carril. Para montaje de pared a pared, tanto el carril de deslizamiento como el carril de fijación deben fijarse con un punto de adhesivo en los extremos.

→ Escuadra de montaje y accesorios

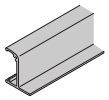
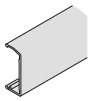
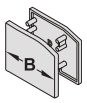
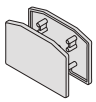
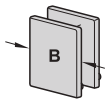
			Campo de aplicación	Material	Acabado/ color	Longitud L mm	Separación de la pared centro carril mm	Nº de ref.
Escuadra de montaje, Altura 26 mm (montar cada 400 mm)	⑩		Para carril de deslizamiento ①	Acero	Galvanizado	36	16–25	940.42.061
						44	18–33	940.62.061
						64	33–55	940.42.063
Espiga de seguridad o tornillo de seguridad para carril de deslizamiento (1 juego)	–		Para carril de deslizamiento ⑤ y carril de fijación ⑯, ⑰, ⑱ o ⑲	Acero		–	–	941.25.090
Ayuda de ajuste con llave angular hexagonal	–		Para ajustar los mecanismos de traslación (altura y posición)	Plástico		90	–	940.42.075



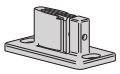
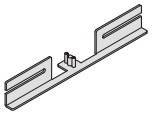
Ayuda de ajuste con llave angular hexagonal
Para ajustar los mecanismos de traslación (altura y posición)

DGH-B-INT 2019, HDE-es, 12/18; Medidas sin compromiso. Nos reservamos el derecho a introducir cambios en la fabricación.

→ Pantallas

			Campo de aplicación	Material	Acabado/ color	Longitud mm	Ancho B mm	Nº de ref.
Pantalla de clipar Para integración en falsos techos	Ⓖ		Para carriles de deslizamiento ① y ③	Aluminio	Color plata anodizado	2000	–	940.43.620
						3000	–	940.43.630
						6000	–	940.43.660
Pantalla para clipar, Altura 33 mm	Ⓠ		Para carriles de deslizamiento ①, ③, ④ y ⑤	Aluminio	Color plata anodizado	2000	–	941.25.620
						3000	–	941.25.630
						6000	–	941.25.660
Set de tapa de terminación para pantalla Ⓠ	–		Para carril de deslizamiento ① Para carril de deslizamiento ⑤, con carril de fijación ⑰	Plástico	color plata	–	50	941.25.040
			Para carril de deslizamiento ⑤, con carril de fijación ⑱	Plástico	color plata	–	61	941.25.041
Juego tapa de terminación para 2x pantalla Ⓠ	–		Para carril de deslizamiento ①	Plástico	color plata	–	51	941.25.042
Juego de tapas de terminación	–		Para carril de deslizamiento ⑤, con carril de fijación ⑰	Plástico	Color plata anodizado	–	40	940.43.076
			Para carril de deslizamiento ⑤, con carril de fijación ⑱	Plástico	Color plata anodizado	–	51	940.43.480

→ Guías

			Campo de aplicación	Material	Acabado/ color	Longitud mm	Nº de ref.
Guía de suelo sin holgura	㉚		Para puertas de madera sin o con carril guía ㉛	Plástico	Negro	–	940.42.030
Carril guía inferior Para embutir a presión	㉛		Para guía de suelo sin holgura ㉚	Plástico	Negro	1000	940.42.050
						1500	940.42.051
						2000	940.42.052
Guía para suelo para el montaje de falsa pared, Sin holgura	–		Para el montaje por un lado o por dos lados en el lado frontal de la falsa pared de la puerta corredera Para ancho de ranura 8 – 8,5 mm	Acero inoxidable		Acortable 245	940.42.035

Tiradores para puertas correderas	►AH 1.74
	►AH 7.194
Cerraduras para insertar	►AH 2.32
Burlete bajo puerta automático para puertas correderas	►AH 6.14
Solución de falsa pared	►AH 7.29
Amortiguador de tope	►AH 7.38
Apilamiento	►AH 7.39
Burletes para puertas correderas	►AH 7.104
Tiradores en forma de concha	►AH 7.188

DGH-B-INT 2019, HDE-es, 12/18; Medidas sin compromiso. Nos reservamos el derecho a introducir cambios en la fabricación.

Solución de falsa pared para Häfele Slido Classic 40-I hasta 120-I

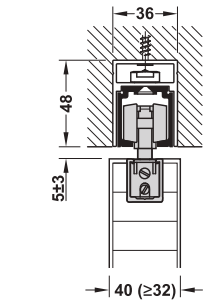


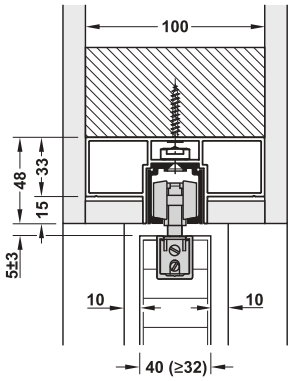


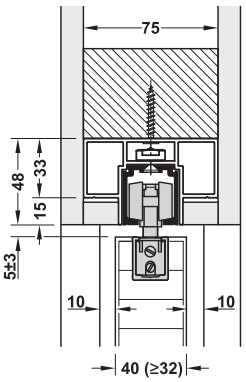
> Campo de aplicación: Falsa pared con ancho interior de 75, 100 o 125 mm, con montaje doble se puede elegir libremente el ancho de la falsa pared, para montaje de techo integrado
> Función: El carril de deslizamiento se puede desmontar posteriormente sin abertura en la pared, el mecanismo de traslación y el autocierre se pueden extraer, posición del tope en la falsa pared reajustable
> Montaje: Montaje de falsa pared

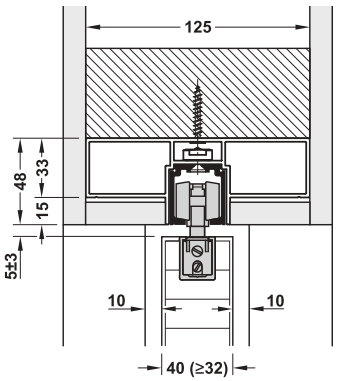
Nota
En el ancho de carril 75, 100 ó 125 mm se puede suprimir la madera de construcción y atornillar el carril de fijación directamente con el revestimiento de pared (en dependencia del material del revestimiento).

Montaje del carril de deslizamiento

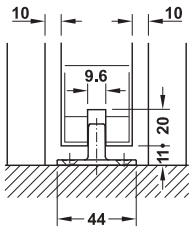




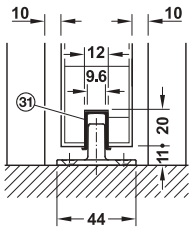




Guía



Sin carril guía

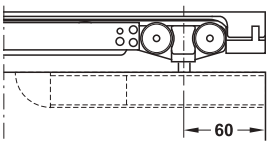


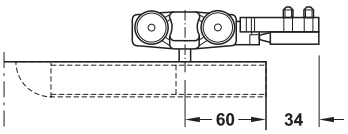
Con carril guía

DGH-B-INT 2019, HDE-es, 12/18; Medidas sin compromiso. Nos reservamos el derecho a introducir cambios en la fabricación.

Matriz de aplicación solución de falsa pared
Condición: La falsa pared está situada en el centro de la pared.
Anchos de puerta: 670-1470 mm

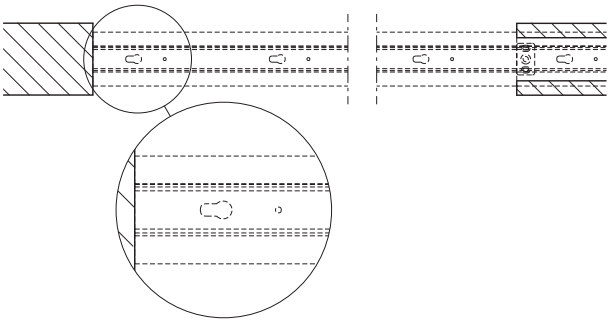
Paso interior mm	Entrada del puerta en el hueco mm	Ancho de puerta total mm	Grosor de puerta mm	Ancho de la falsa pared mm	Resquicio entre la puerta y p.ej. el revestimiento (izquierda y derecha respectivamente) mm	Grosor de pared (eventualmente con cerco) mm
650–700	20	670–720	32–42	52–62	10	80–140
701–800	20	721–820	32–42	52–62	10	80–170
801–1000	20	821–1020	32–42	52–62	10	80–200
1001–1200	20	1021–1220	32–42	52–62	10	80–260
1201–1450	20	1221–1470	32–42	52–62	10	80–320



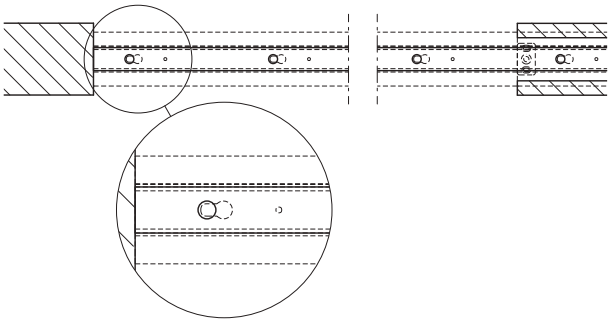


Nota
¡Medida desde el canto de la puerta hasta el centro de suspensión o centro de rotación! ¡Necesario en relación con el enroscado de la puerta en la falsa pared!

Situación de montaje

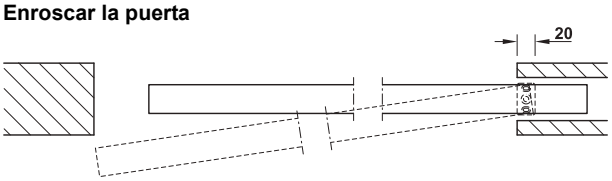


Montaje del carril de fijación: ¡Tener en cuenta la disposición del fresado!



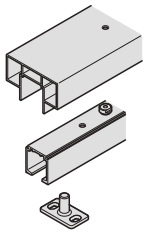
Clipar siempre el carril de deslizamiento en sentido del punto de cierre de puerta. El carril de deslizamiento se asegura con tornillos en la zona de paso.

Enroscar la puerta

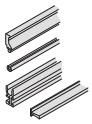


DGH-B-INT 2019, HDE-es, 12/18; Medidas sin compromiso. Nos reservamos el derecho a introducir cambios en la fabricación.

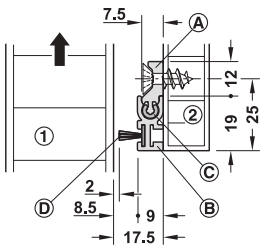
→ Carriles y accesorios

		Material	Acabado/ color	Medidas (Ancho x Longitud) mm	Longitud útil mm	Nº de ref.
Juego de carril para el montaje de falsa pared compuesto de carril de deslizamiento y carril de fijación, incl. guía para suelo de plástico gris Para peso de puerta 40–120 kg		Aluminio	Color plata anodizado	36 x 2000	1980	940.43.280
				36 x 2500	2480	940.43.281
				36 x 3000	2980	940.43.282
				75 x 2000	1980	940.43.291
				75 x 2500	2480	940.43.292
				75 x 3000	2980	940.43.293
				100 x 2000	1980	940.43.294
				100 x 2500	2480	940.43.295
				100 x 3000	2980	940.43.296
				125 x 2000	1980	940.43.297
				125 x 2500	2480	940.43.298
				125 x 3000	2980	940.43.299
Guía para suelo		Plástico	Gris	–	–	940.42.038
Carril guía inferior Para embutir a presión		Plástico	Negro	–	1000	940.42.050
				–	1500	940.42.051
				–	2000	940.42.052
Cartón de muestra para solución de falsa pared	–	–	–	–	–	732.06.925

→ Juego de burletes de cepillo para la solución de falsa pared

		Volumen de suministro	Material	Acabado/color	Longitud mm	Nº de ref.
Juego de burletes de cepillo Para la solución de montaje de falsa pared		1 burlete de cepillo (gris) 1 perfil de cepillo 1 perfil de montaje Clips de montaje (cantidad adecuada para la longitud)	Aluminio	Color plata anodizado	2000	940.42.420
					2500	940.42.421
					3000	940.42.422
				Blanco puro, RAL 9010	2000	940.42.430
					2500	940.42.431
					3000	940.42.432

Nota de pedido
Para cada lado pedir 1 juego.



Ⓐ Perfil de montaje
Ⓑ Perfil de pantalla
Ⓒ Clips de montaje
Ⓓ Burlete de cepillo

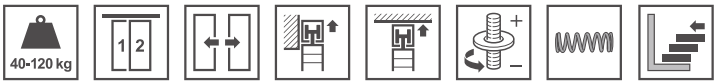
① Puerta
② Revestimiento

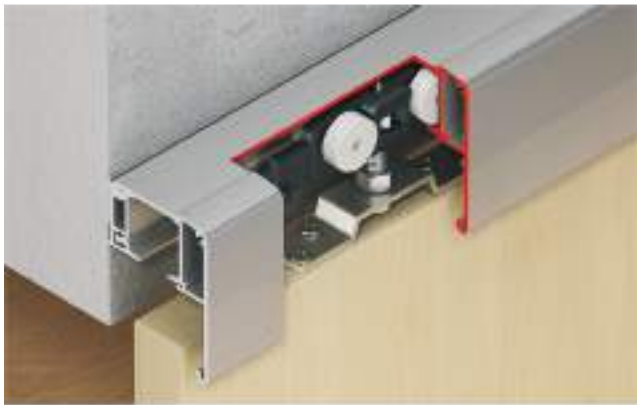
Montaje
Premontar el perfil de montaje Ⓐ en el revestimiento ② , deslizar el burlete de cepillo Ⓓ sobre el perfil pantalla Ⓑ y con la ayuda de los clips de montaje Ⓒ embutir a presión en el perfil de montaje. Los clips de montaje Ⓒ se distribuyen de forma puntual sobre la longitud.

Herraje para puertas correderas Classic 40-I hasta 120-I	►AH 7.24
Amortiguador de tope	►AH 7.38

DGH-B-INT 2019, HDE-es, 12/18; Medidas sin compromiso. Nos reservamos el derecho a introducir cambios en la fabricación.

Herraje para puertas correderas Häfele Slido Classic 40-P hasta 120-P

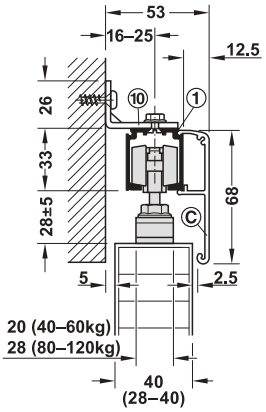




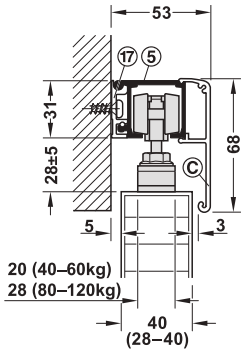


Montaje mural con carril de fijación

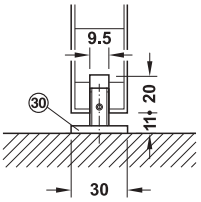
> Campo de aplicación: Para puertas correderas de 1 ó 2 hojas
> Peso de puerta: ≤40/60/80/120 kg
> Posibilidad de ajuste: Hoja de puerta ajustable en altura
> Montaje: Suspensión con brida portadora atornillada, montaje mural y de techo



Montaje mural con escuadra de montaje



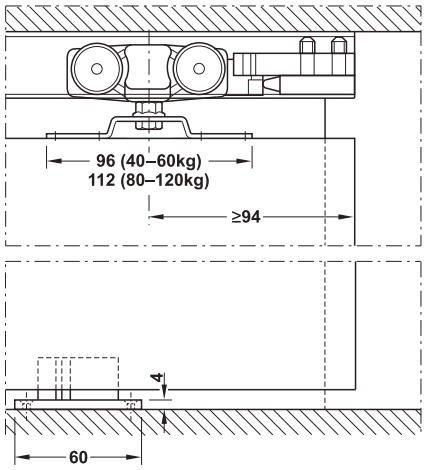
Montaje mural con carril de fijación



Guía de suelo sin holgura sin carril guía

Indicación
Para el montaje de techo con revestimiento por ambos lados no hay disponible una tapa de terminación. De forma opcional se puede colocar y pegar un par de tapas de terminación en vertical, en el centro del carril de deslizamiento.

Corte carro de rodillos y guía

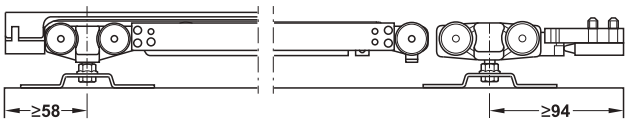


Vista general de las variantes de amortiguación

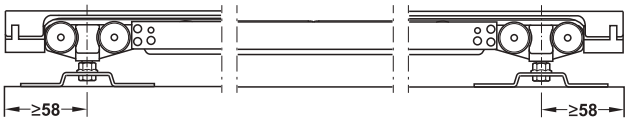
Sin autocierre



Con autocierre por un lado



Con autocierre por ambos lados



7

GAEB

CAD

DGH-B-INT 2019, HDE-es, 12/18; Medidas sin compromiso. Nos reservamos el derecho a introducir cambios en la fabricación.

→ Juego con carril de deslizamiento para 1 puerta

	Modelo	Volumen de suministro	Ancho de la puerta mm	80-P ≤80 kg por puerta
Montaje mural con escuadra de montaje	Sin autocierre	1 juego 80-P 6 escuadras de montaje ⑩ para carril de deslizamiento, longitud 36 mm 1 carril de deslizamiento ① 2000 mm 1 pantalla Ⓒ 2000 mm con tapas de terminación	≥500	940.82.243
	Con autocierre por un lado	1 juego 80-P 6 escuadras de montaje ⑩ para carril de deslizamiento, longitud 36 mm 1 carril de deslizamiento ① 2000 mm 1 pantalla Ⓒ 2000 mm con tapas de terminación	≥592	940.82.244
	Con autocierre por ambos lados	1 juego 80-P 6 escuadras de montaje ⑩ para carril de deslizamiento, longitud 36 mm 1 carril de deslizamiento ① 3000 mm 1 pantalla Ⓒ 3000 mm con tapas de terminación	≥916	940.82.245
Montaje mural con carril de fijación	Sin autocierre	1 juego 80-P 1 carril de fijación ⑰ 2000 mm 1 carril de deslizamiento ⑤ 2000 mm con espigas de seguridad 1 pantalla Ⓒ 2000 mm con tapas de terminación	≥500	940.82.238
	Con autocierre por un lado	1 juego 80-P 1 carril de fijación ⑰ 2000 mm 1 carril de deslizamiento ⑤ 2000 mm con espigas de seguridad 1 pantalla Ⓒ 2000 mm con tapas de terminación	≥592	940.82.241
	Con autocierre por ambos lados	1 juego 80-P 1 carril de fijación ⑰ 3000 mm 1 carril de deslizamiento ⑤ 3000 mm con espigas de seguridad 1 pantalla Ⓒ 3000 mm con tapas de terminación	≥916	940.82.242

→ Juego sin carril de deslizamiento para 1 puerta

Modelo	Volumen de suministro	Ancho de la puerta mm	40-P ≤40 kg por puerta	60-P ≤60 kg por puerta	80-P ≤80 kg por puerta	120-P ≤120 kg por puerta
Sin autocierre	2 mecanismos de traslación 1 guía para suelo sin holgura 2 amortiguadores de carril con resorte de retención	≥500 (40–120 kg)	940.42.113	940.60.113	940.82.108	941.02.119
Con autocierre por un lado	2 mecanismos de traslación (1 con autocierre) 1 guía para suelo sin holgura 1 amortiguadores de carril con resorte de retención 1 activadores con elemento de retención para autocierre	≥592 (40-80 kg) ≥681 (120 kg)	940.43.115	–	940.82.121	941.25.132
Con autocierre por ambos lados	2 mecanismos de traslación con autocierre 1 guía para suelo sin holgura 2 activadores con elemento de retención para autocierre	727-846 (ancho máximo recomendado)	940.43.116	–	940.82.125	–
		847-966 (ancho máximo recomendado)	940.43.117	–	940.82.129	–
		≥916 (40-80 kg) ≥1094 (120 kg)	940.43.118	–	940.82.139	941.25.135

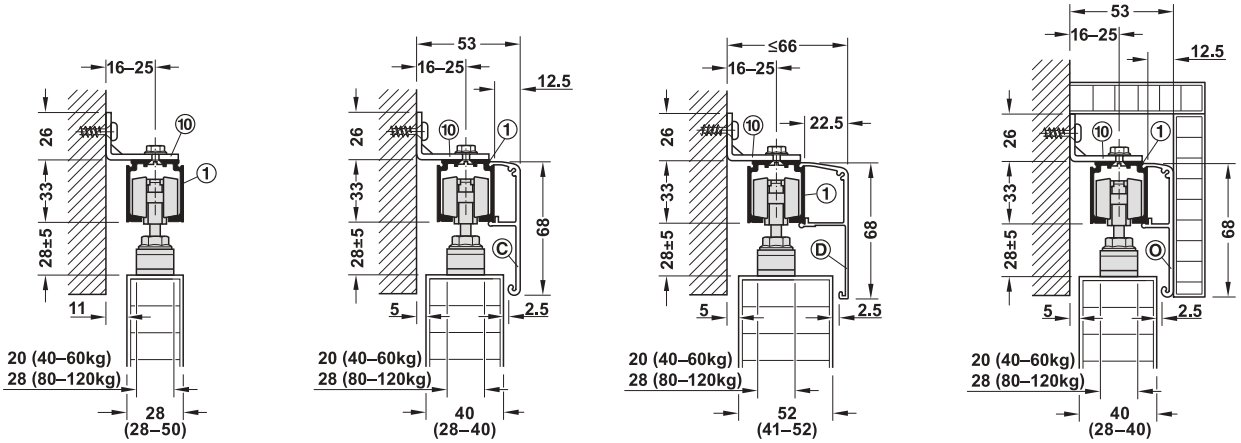
Nota de pedido
Por favor, pedir por separado los carriles, las pantallas y los accesorios. Para 2 puertas correderas pedir 2 juegos.

DGH-B-INT 2019, HDE-es, 12/18; Medidas sin compromiso. Nos reservamos el derecho a introducir cambios en la fabricación.

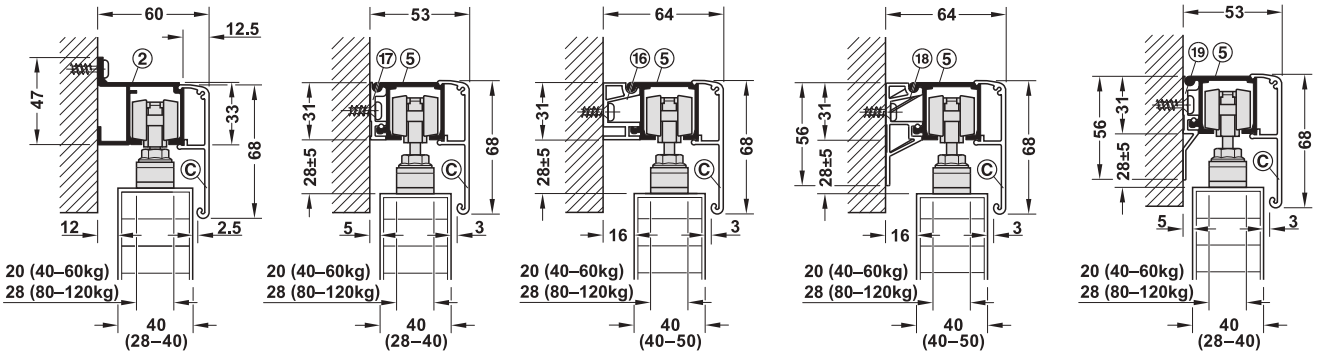
Posibilidades de fijación para el herraje para puertas correderas Häfele Slido Classic 40-P hasta 120-P

Con el herraje son posibles una gran cantidad de formas de fijación. Aquí se muestra una selección de las aplicaciones más habituales.

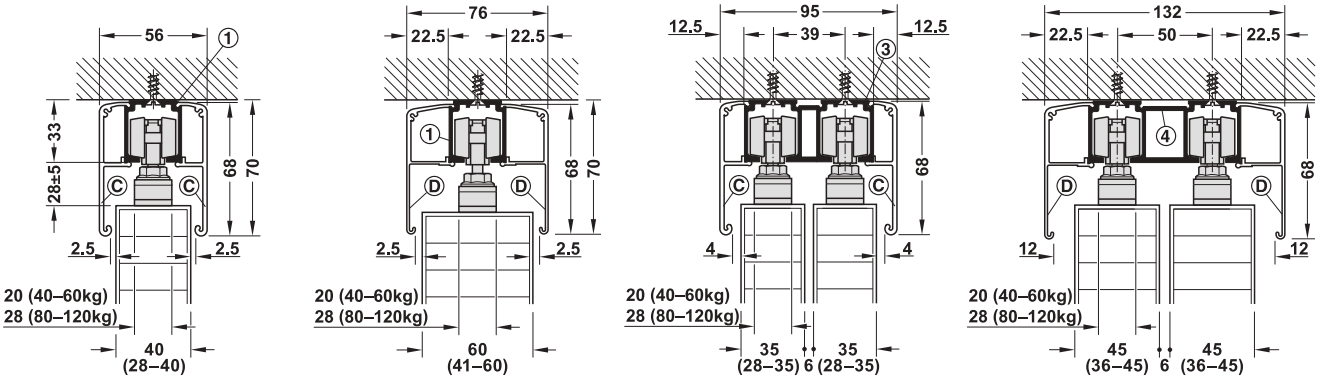
Montaje mural con escuadra de montaje



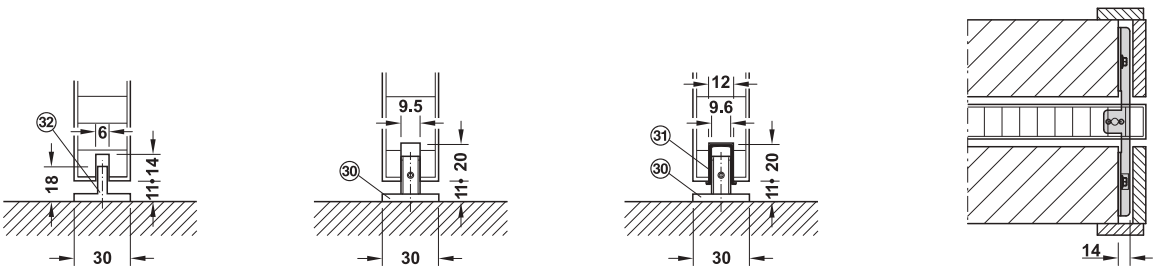
Montaje mural con carril de deslizamiento y fijación



Montaje de techo



Guías para suelo



Con guía para suelo estándar

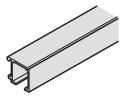
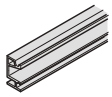
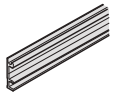
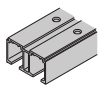
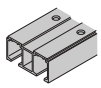
Guía para suelo sin holgura, sin carril guía

Guía para suelo sin holgura, con carril guía

Guía para suelo montaje de falsa pared, sin holgura

DGH-B-INT 2019, HDE-es, 12/18; Medidas sin compromiso. Nos reservamos el derecho a introducir cambios en la fabricación.

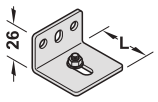
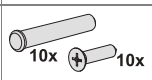
→ Carriles

			Campo de aplicación	Material	Acabado/color	Longitud mm	Nº de ref.
Montaje mural y de techo							
Carril de deslizamiento simple taladrado 31 x 33 mm (ancho x altura)	①		Para peso de puerta 40–120 kg	Aluminio	Natural	2000	940.43.921
						3000	940.43.931
						6000	940.43.961
					Color plata anodizado	2000	940.43.922
						3000	940.43.932
						6000	940.43.962
Montaje mural							
Carril de deslizamiento simple taladrado 47,5 x 47 mm (ancho x altura)	②		Para peso de puerta 40–120 kg	Aluminio	Color plata anodizado	2000	940.43.920
						3000	940.43.930
						6000	940.43.960
Carril de deslizamiento simple Montaje con carril de fijación ⑯, ⑰, ⑱, ⑲ 31 mm (H)	⑤		Para peso de puerta 40–120 kg	Aluminio	Color plata anodizado	2000	941.25.920
						3000	941.25.930
						6000	941.25.960
Carril de fijación taladrado Separación de la pared 19 mm	⑯		Para peso de puerta 40–120 kg	Aluminio	Color plata anodizado	2000	941.25.821
						3000	941.25.831
						6000	941.25.861
Carril de fijación taladrado Separación de la pared 8 mm	⑰		Para peso de puerta 40–120 kg	Aluminio	Color plata anodizado	2000	941.25.820
						3000	941.25.830
						6000	941.25.860
Carril de fijación alto taladrado Separación de la pared 19 mm	⑱		Para peso de puerta 40–120 kg	Aluminio	Color plata anodizado	2000	941.25.823
						3000	941.25.833
Carril de fijación alto taladrado Separación de la pared 8 mm	⑲		Para peso de puerta 40–120 kg	Aluminio	Color plata anodizado	2000	941.25.822
						3000	941.25.832
Montaje de techo							
Carril de deslizamiento doble taladrado 70 x 33 mm (ancho x altura)	③		Para peso de puerta 40–120 kg	Aluminio	Color plata anodizado	2000	941.02.920
						3000	941.02.930
						6000	941.02.960
Carril de deslizamiento doble taladrado	④		Para peso de puerta 40–120 kg	Aluminio	Color plata anodizado	2000	941.02.820
						3000	941.02.830
						6000	941.02.860

Nota
El carril de deslizamiento en aluminio natural no se puede combinar con la pantalla para clipar.
Los carriles de fijación ⑱ y ⑲ evitan que las correderas basculen, p.ej. con paredes de construcción ligera etc.

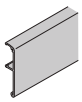
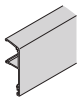
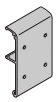
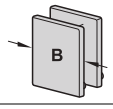
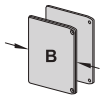
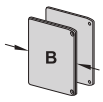
Nota de pedido
Por favor, pedir por separado la espiga de seguridad para el carril de deslizamiento ⑤ y el carril de fijación ⑯, ⑰, ⑱ o ⑲.

→ Escuadra de montaje y accesorios

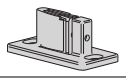
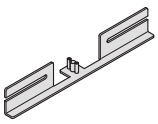
			Campo de aplicación	Material	Acabado/color	Longitud L mm	Separación de la pared centro carril mm	Nº de ref.
Escuadra de montaje, altura 26 mm (montar cada 400 mm)	⑩		Para carril de deslizamiento ①	Acero	Galvanizado	36	16–25	940.42.061
						44	18–33	940.62.061
						64	33–55	940.42.063
Espiga de seguridad o tornillo de seguridad para carril de deslizamiento (1 juego)	–		Para carril de deslizamiento ⑤ y carril de fijación ⑯, ⑰, ⑱ o ⑲	Acero	Galvanizado	–	–	941.25.090

DGH-B-INT 2019, HDE-es, 12/18; Medidas sin compromiso. Nos reservamos el derecho a introducir cambios en la fabricación.

→ Pantallas

			Campo de aplicación	Material	Acabado/color	Longitud mm	Ancho B mm	Nº de ref.
Pantalla de clipar Altura 68 mm	Ⓒ		Para carril de deslizamiento ①, ②, ③, ④ y ⑤	Aluminio	Color plata anodizado	2000	–	940.43.120
						3000	–	940.43.130
						6000	–	940.43.160
					Color acero inox. anodizado	2000	–	940.43.122
						3000	–	940.43.132
						6000	–	940.43.162
Pantalla para clipar Para puertas gruesas Altura 68 mm Ancho 22,5 mm	Ⓓ		Para carril de deslizamiento ①, ②, ③, ④ y ⑤	Aluminio	Color plata anodizado	2000	–	940.43.220
						3000	–	940.43.230
						6000	–	940.43.260
Clip de fijación Para pantallas de madera	Ⓞ		Para carril de deslizamiento ①, ②, ③, ④ y ⑤	Aluminio	Natural	100	–	940.43.025
Juego de tapas de terminación	–		Para carril de deslizamiento ①	Plástico	color plata	–	31	940.43.066
Set de tapa de terminación para pantalla Ⓒ	–		Para carril de deslizamiento ①	Plástico	color plata	–	44	940.43.031
					color acero inoxidable	–	44	940.43.036
			Para carril de deslizamiento ②	Plástico	color plata	–	59	940.43.020
			Para carril de deslizamiento ⑤ con carril de fijación ⑰,⑲	Plástico	color plata	–	52	941.25.033
					color acero inoxidable	–	52	941.25.036
			Para carril de deslizamiento ⑤ con carril de fijación ⑯, ⑱	Plástico	color plata	–	63	941.25.034
					color acero inoxidable	–	63	941.25.037
Set de tapa de terminación para pantalla Ⓓ	–		Para carril de deslizamiento ①	Plástico	color plata	–	54	940.43.030
			Para carril de deslizamiento ②	Plástico	color plata	–	68	941.62.020
			Para carril de deslizamiento ⑤ con carril de fijación ⑯, ⑱	Plástico	color plata	–	73	941.25.035

→ Guías

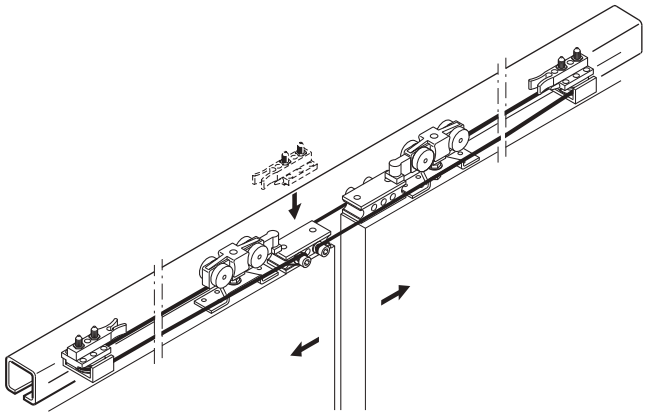
			Campo de aplicación	Material	Acabado/ color	Longitud mm	Nº de ref.
Con guía para suelo estándar	㉜		Puertas correderas de 1 puerta	Plástico	Gris	–	940.42.031
Guía de suelo sin holgura	㉚		Para puertas de madera sin o con carril guía ㉛	Plástico	Negro	–	940.42.030
Carril guía inferior Para embutir a presión	㉛		Para guía de suelo sin holgura ㉚	Plástico	Negro	1000	940.42.050
						1500	940.42.051
						2000	940.42.052
Guía para suelo para el montaje de falsa pared, sin holgura	–		Para el montaje por un lado o por dos lados en el lado frontal de la falsa pared de la puerta corredera Para ancho de ranura 8 – 8,5 mm	Acero inoxidable		Acortable 245	940.42.035

Tiradores para puertas correderas	►AH 1.74
	►AH 7.194
Cerraduras para insertar	►AH 2.32
Burletes bajo puerta automáticos para puertas correderas	►AH 6.14
Amortiguador de tope	►AH 7.38
Apilamiento	►AH 7.39
Burletes para puertas correderas	►AH 7.104
Tiradores en forma de concha	►AH 7.188

DGH-B-INT 2019, HDE-es, 12/18; Medidas sin compromiso. Nos reservamos el derecho a introducir cambios en la fabricación.

Juego adicional Häfele Slido Classic Synchro
Para herrajes para puertas correderas Classic 40-P hasta 120-P





> Campo de aplicación: Para puertas correderas de 2 hojas
> Función: Para apertura simétrica de 2 puertas
> Ancho de la puerta: ≥600 y ≤1500 mm

Nota
Aplicar el juego adicional solo en combinación con un equipamiento básico - dos juegos para 1 puerta corredera (Classic 40-P, 60-P, 80-P o 120-P) así como carril de deslizamiento.
No es adecuado para variantes con autocierre.

	Volumen de suministro	Nº de ref.
Para puertas correderas de 2 hojas	2 amortiguadores de carril con rodillo de reenvío 1 cable sin recubrimiento de plástico, longitud 10 m 2 bloques de sujeción de los cables	940.44.002

→ Cable Para Slido Classic Synchro



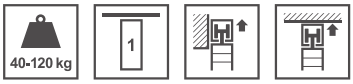
Modelo	Longitud mm	Nº de ref.
Sin recubrimiento de plástico	10	940.44.074

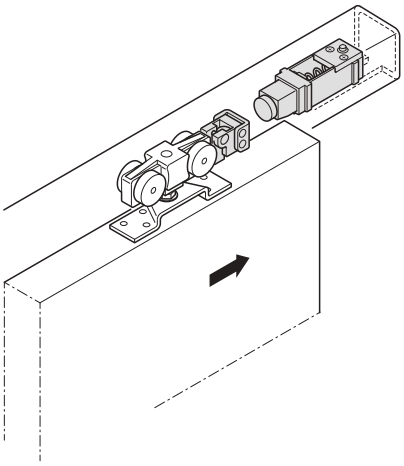
Nota de pedido
Los números de artículo son válidos para 1 pieza. En el pedido de piezas individuales indicar la cantidad deseada.
Por favor, pida un cable adicional para ancho de puerta ≥1250 mm.

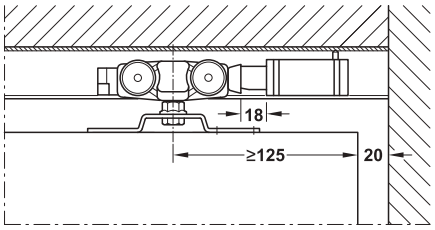
Herraje para puertas correderas Slido Classic 40-P-120-P ►AH 7.32

DGH-B-INT 2019, HDE-es, 12/18; Medidas sin compromiso. Nos reservamos el derecho a introducir cambios en la fabricación.

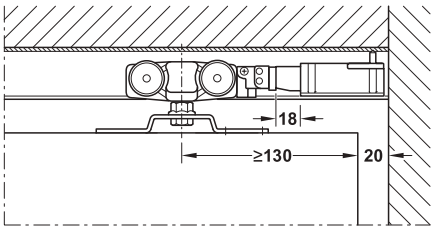
Juego adicional de amortiguador de tope para herrajes para puertas correderas Classic 40-P hasta 120-P, 40-O hasta 120-O y 40-I hasta 120-I







Amortiguador de tope

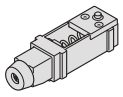
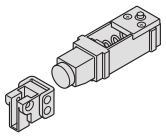


Amortiguador con retención magnética

> Función: En puertas correderas que funcionan por la pared, el tope con amortiguación reemplaza el tirador con resorte. Al pulsar la puerta, ésta se desplaza un tramo hacia adelante quedando accesible el tirador en forma de concha. En la variante amortiguador de tope con imán de retención, la puerta se retiene adicionalmente en posición abierta.

> Montaje: El amortiguador se introduce en el carril de deslizamiento por la parte frontal y se fija con el tornillo de fijación. Para garantizar la función del mecanismo de amortiguación es preciso mantener una separación de la pared de 20 mm como mínimo.

Nota
No es adecuado para combinar con autocierre.

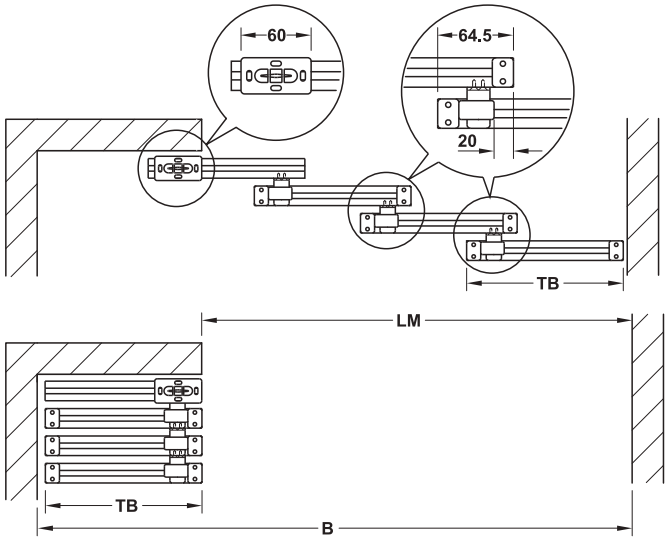
		Peso de la puerta kg	Nº de ref.
Amortiguador		40	940.42.070
		80	940.42.071
		120	940.42.072
Amortiguador de tope, con retención magnética		40	940.42.310
		80	940.42.311
		120	940.42.312

Herraje para puertas correderas Slido Classic 40-I-120-I	►AH 7.24
Herraje para puertas correderas Slido Classic 40-P-120-P	►AH 7.32
Herraje para puertas correderas Slido Classic 40-O-120-O	►AH 7.40

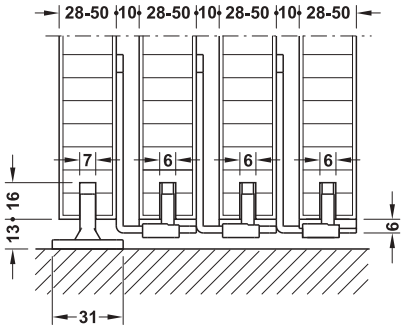
DGH-B-INT 2019, HDE-es, 12/18; Medidas sin compromiso. Nos reservamos el derecho a introducir cambios en la fabricación.

Juego adicional Häfele Slido Classic apilamiento Classic 40-P hasta 120-P, 40-O hasta 120-O, 40-I hasta 120-I



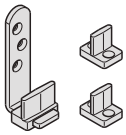
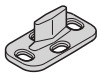


> Campo de aplicación: Para apilar 2–4 hojas de puerta
> Ancho de la puerta: ≥700 mm



TB = ancho de la puerta, LM = ancho del vano, B = ancho total
2 Puertas: TB = (LM + 129 mm)/2
3 Puertas: TB = (LM + 193,5 mm)/3
4 Puertas (ver el plano): TB = (LM + 258 mm)/4

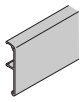
Nota
El juego adicional es solo aplicable en combinación con el correspondiente número de juegos de puerta (los herrajes adecuados), de los carriles de deslizamiento así como con pantallas (opcional).
Para variantes con autocierre solo adecuado de forma limitada, la apertura o cierre no se realiza de forma fluida.

		Volumen de suministro	Nº de ref.
Juego de herrajes para apilamiento		2 elementos de retención 1 guía para suelo con escuadra	940.44.001
Guía de suelo de plástico		–	942.35.400

Nota de pedido
Por favor pida para la aplicación de:
> 2 puertas: 1 juego, 1 guía para suelo
> 3 puertas: 2 Juegos, 1 guía para suelo
> 4 puertas: 3 Juegos, 1 guía para suelo

→ Carriles de deslizamiento y pantallas

Nota
No disponemos de tapas de terminación a juego.

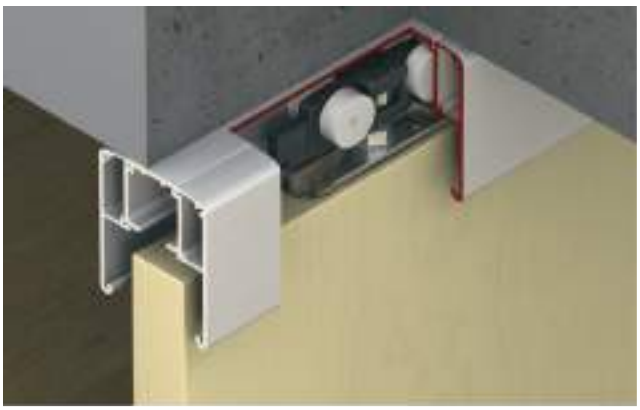
		Campo de aplicación	Material	Acabado/color	Longitud mm	Nº de ref.
Carril de deslizamiento sencillo taladrado 31 x 33 mm (ancho x altura)		Para peso de puerta 40–120 kg	Aluminio	Color plata anodizado	2000	940.43.922
					3000	940.43.932
					6000	940.43.962
Pantalla de clipar Altura 56 mm		Para carril de deslizamiento ①, ②, ③ y ⑤	Aluminio	Color plata anodizado	2000	940.43.123
					3000	940.43.133
					6000	940.43.163
Pantalla de clipar Altura 68 mm		Para carril de deslizamiento ①, ②, ③, ④ y ⑤	Aluminio	Color plata anodizado	2000	940.43.120
					3000	940.43.130
					6000	940.43.160

Herraje para puertas correderas Slido Classic 40-I-120-I ►AH 7.24
Herraje para puertas correderas Slido Classic 40-P-120-P►AH 7.32
Herraje para puertas correderas Slido Classic 40-O-120-O ►AH 7.40

DGH-B-INT 2019, HDE-es, 12/18; Medidas sin compromiso. Nos reservamos el derecho a introducir cambios en la fabricación.

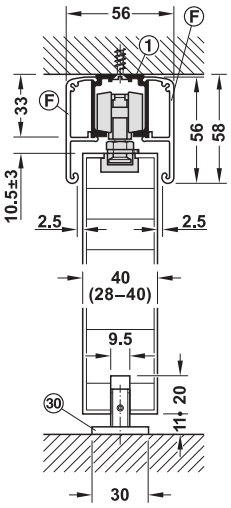
Herraje para puertas correderas Häfele Slido Classic 40-O hasta 120-O





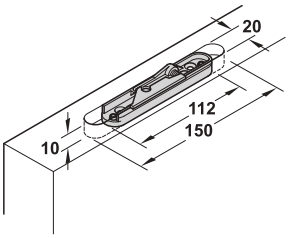


> Campo de aplicación:	Para puertas correderas de 1 ó 2 hojas
> Peso de puerta:	Por puerta 40-120 kg
> Posibilidad de ajuste:	Hoja de puerta ajustable en altura
> Montaje:	Suspensión con brida para clipar encajada (sin herramientas), montaje mural y de techo



Montaje de techo con guía de suelo sin holgura sin carril guía

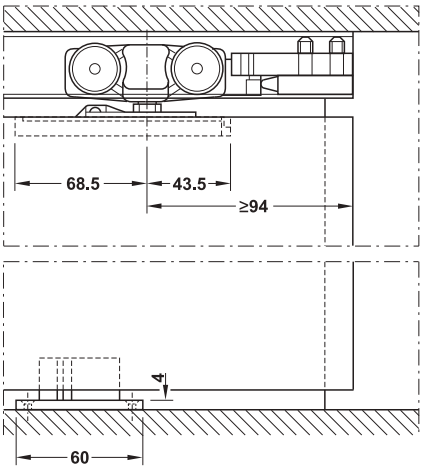
Medida de fresado



Indicación

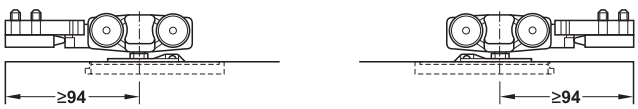
Para el montaje de techo con revestimiento por ambos lados no hay disponible una tapa de terminación. De forma opcional se puede colocar y pegar un par de tapas de terminación en vertical, en el centro del carril de deslizamiento.

Corte carro de rodillos y guía

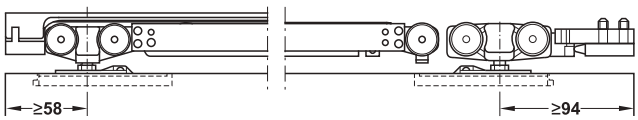


Vista general de las variantes de amortiguación

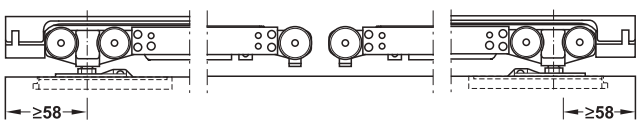
Sin autocierre



Con autocierre por un lado



Con autocierre por ambos lados



DGH-B-INT 2019, HDE-es, 12/18; Medidas sin compromiso. Nos reservamos el derecho a introducir cambios en la fabricación.

→ Juego sin carril de deslizamiento para 1 puerta

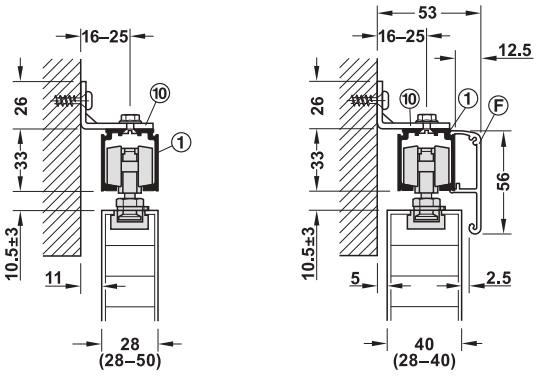
Modelo	Volumen de suministro	Ancho de la puerta mm	40-O ≤40 kg por puerta	60-O ≤60 kg por puerta	80-O ≤80 kg por puerta	120-O ≤120 kg por puerta
Sin autocierre	2 mecanismos de traslación 1 guía para suelo sin holgura 2 amortiguadores de carril con resorte de retención	≥500 (40–120 kg)	940.42.114	940.60.118	940.82.145	941.02.120
Con autocierre por un lado	2 mecanismos de traslación (1 con autocierre) 1 guía para suelo sin holgura 1 amortiguadores de carril con resorte de retención 1 activadores con elemento de retención para autocierre	≥592 (40-80 kg) ≥681 (120 kg)	940.43.119	–	940.82.146	941.25.112
Con autocierre por ambos lados	2 mecanismos de traslación con autocierre 1 guía para suelo sin holgura 2 activadores con elemento de retención para autocierre	≥916 (40-80 kg) ≥1094 (120 kg)	940.43.004	–	940.82.147	941.25.115

Nota de pedido
Para 2 puertas correderas pedir 2 juegos.
La ejecución variante Ⓐ incluye solo un amortiguador de carril. Si fuera necesario pedir adicionalmente más amortiguadores de carril.

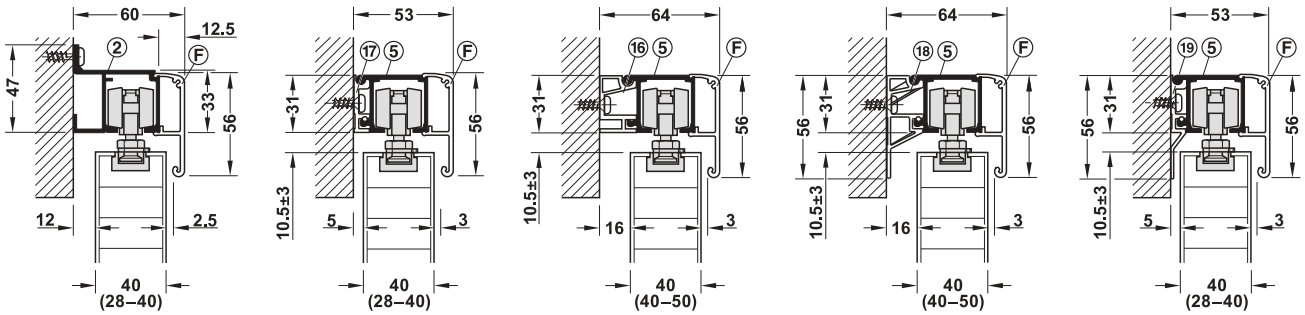
Posibilidades de fijación para el herraje para puertas correderas Häfele Slido Classic 40-O hasta 120-O

Con el herraje son posibles una gran cantidad de formas de fijación. Aquí se muestra una selección de las aplicaciones más habituales.

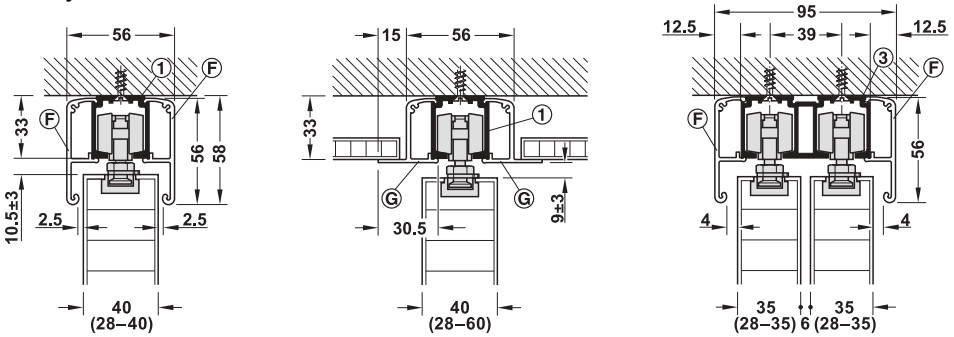
Montaje mural con escuadra de montaje



Montaje mural con carril de deslizamiento y fijación

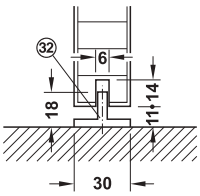


Montaje de techo

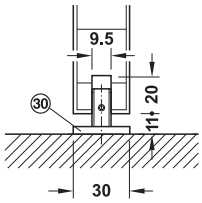


DGH-B-INT 2019, HDE-es, 12/18; Medidas sin compromiso. Nos reservamos el derecho a introducir cambios en la fabricación.

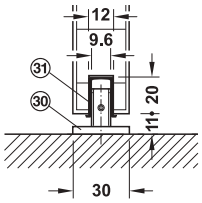
Guías para suelo



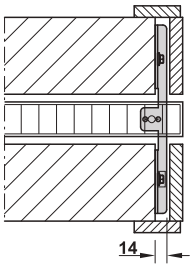
Con guía para suelo estándar



Guía para suelo sin holgura, sin carril guía

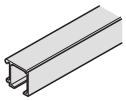
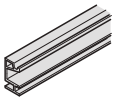
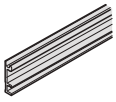


Guía para suelo sin holgura, con carril guía



Guía para suelo montaje de falsa pared, sin holgura

→ Carriles

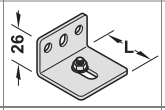
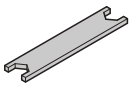
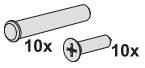
			Campo de aplicación	Material	Acabado/color	Longitud mm	Nº de ref.
Montaje mural y de techo							
Carril de deslizamiento simple taladrado 31 x 33 mm (ancho x altura)	①		Para peso de puerta 40–120 kg	Aluminio	Natural	2000	940.43.921
						3000	940.43.931
						6000	940.43.961
					Color plata anodizado	2000	940.43.922
						3000	940.43.932
						6000	940.43.962
Montaje mural							
Carril de deslizamiento simple taladrado 47,5 x 47 mm (ancho x altura)	②		Para peso de puerta 40–120 kg	Aluminio	Color plata anodizado	2000	940.43.920
						3000	940.43.930
						6000	940.43.960
Carril de deslizamiento simple Montaje con carril de fijación ⑯, ⑰, ⑱, ⑲ 31 mm (H)	⑤		Para peso de puerta 40–120 kg	Aluminio	Color plata anodizado	2000	941.25.920
						3000	941.25.930
						6000	941.25.960
Carril de fijación taladrado Separación de la pared 19 mm	⑯		Para peso de puerta 40–120 kg	Aluminio	Color plata anodizado	2000	941.25.821
						3000	941.25.831
						6000	941.25.861
Carril de fijación taladrado Separación de la pared 8 mm	⑰		Para peso de puerta 40–120 kg	Aluminio	Color plata anodizado	2000	941.25.820
						3000	941.25.830
						6000	941.25.860
Carril de fijación alto taladrado Separación de la pared 19 mm	⑱		Para peso de puerta 40–120 kg	Aluminio	Color plata anodizado	2000	941.25.823
						3000	941.25.833
Carril de fijación alto taladrado Separación de la pared 8 mm	⑲		Para peso de puerta 40–120 kg	Aluminio	Color plata anodizado	2000	941.25.822
						3000	941.25.832
Montaje de techo							
Carril de deslizamiento doble taladrado Para montaje de techo 70 x 33 mm (ancho x altura)	③		Para peso de puerta 40–120 kg	Aluminio	Color plata anodizado	2000	941.02.920
						3000	941.02.930
						6000	941.02.960

Nota
El carril de deslizamiento en aluminio natural no se puede combinar con la pantalla para clipar.
Los carriles de fijación ⑱ y ⑲ evitan que las correderas basculen, p.ej. con paredes de construcción ligera etc.

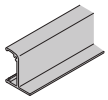
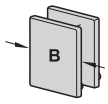
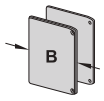
Nota de pedido
Por favor, pedir por separado la espiga de seguridad para el carril de deslizamiento ⑤ y el carril de fijación ⑯, ⑰, ⑱ o ⑲.

DGH-B-INT 2019, HDE-es, 12/18; Medidas sin compromiso. Nos reservamos el derecho a introducir cambios en la fabricación.

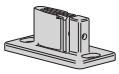
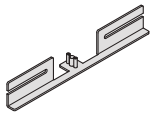
→ Escuadra de montaje y accesorios

			Campo de aplicación	Material	Acabado/ color	Longitud L mm	Separación de la pared centro carril mm	Nº de ref.
Escuadra de montaje, altura 26 mm (montar cada 400 mm)	⑩		Para carril de deslizamiento ①	Acero	Galvanizado	36	16–25	940.42.061
						44	18–33	940.62.061
						64	33–55	940.42.063
Llave de montaje	–		–	Acero	Galvanizado	–	–	940.43.032
Espiga de seguridad o tornillo de seguridad para carril de deslizamiento (1 juego)	–		Para carril de deslizamiento ⑤ y carril de fijación ⑯, ⑰, ⑱ o ⑲	Acero	Galvanizado	–	–	941.25.090

→ Pantallas

			Campo de aplicación	Material	Acabado/ color	Longitud mm	Ancho B mm	Nº de ref.
Pantalla de clipar Altura 56 mm	Ⓕ		Para carril de deslizamiento ①, ②, ③ y ⑤	Aluminio	Color plata anodizado	2000	–	940.43.123
						3000	–	940.43.133
						6000	–	940.43.163
Pantalla de clipar Para integración en falsos techos	Ⓖ		Para carril de deslizamiento ① y ③	Aluminio	Color plata anodizado	2000	–	940.43.620
						6000	–	940.43.660
						3000	–	940.43.630
Juego de tapas de terminación	–		Para carril de deslizamiento ①	Plástico	color plata	–	31	940.43.066
Set de tapa de terminación para pantalla Ⓕ	–		Para carril de deslizamiento ① Para carril de deslizamiento ⑤ con carril de fijación ⑰, ⑲	Plástico	Plateado	–	54	940.43.028
			Para carril de deslizamiento ⑤ Con carril de fijación ⑯, ⑱	Plástico	Plateado	–	64	940.43.037

→ Guías

			Campo de aplicación	Material	Acabado/ color	Longitud mm	Nº de ref.
Con guía para suelo estándar	㉜		Puertas correderas de 1 puerta	Plástico	Gris	–	940.42.031
Guía de suelo sin holgura	㉚		Para puertas de madera sin o con carril guía ㉛	Plástico	Negro	–	940.42.030
Carril guía inferior para embutir a presión	㉛		Para guía de suelo sin holgura ㉚	Plástico	Negro	1000	940.42.050
						1500	940.42.051
						2000	940.42.052
Guía para suelo para el montaje de falsa pared, sin holgura	–		Para el montaje por un lado o por dos lados en el lado frontal de la falsa pared de la puerta corredera Para ancho de ranura 8 – 8,5 mm	Acero inoxidable	–	Acortable 245	940.42.035

Tiradores para puertas correderas	►AH 1.74
	►AH 7.194
Cerraduras para insertar	►AH 2.32
Burletes bajo puerta automáticos para puertas correderas	►AH 6.14
Amortiguador de tope	►AH 7.38
Apilamiento	►AH 7.39
Burletes para puertas correderas	►AH 7.104
Tiradores en forma de concha	►AH 7.188

DGH-B-INT 2019, HDE-es, 12/18; Medidas sin compromiso. Nos reservamos el derecho a introducir cambios en la fabricación.

Herraje para puertas correderas Häfele Slido Classic 160-P



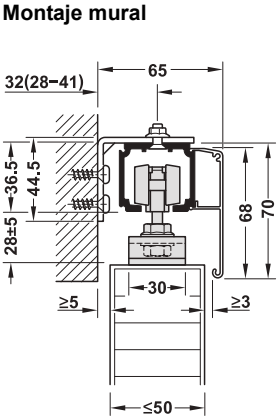


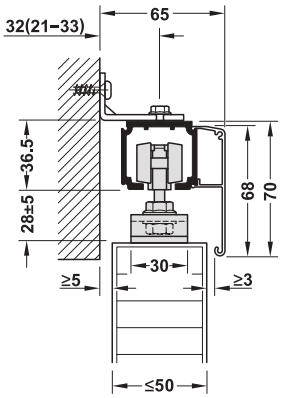


> Campo de aplicación:	Para puertas correderas de 1 ó 2 hojas
> Peso de puerta:	Por cada puerta ≤160 kg
> Posibilidad de ajuste:	Hoja de puerta ajustable en altura
> Montaje:	Montaje mural y de techo, Suspensión con brida portadora atornillada

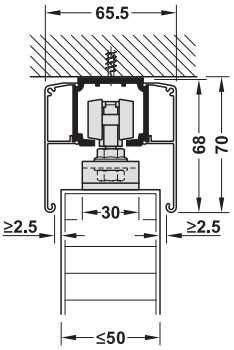
Nota
Para el montaje de techo con revestimiento por ambos lados no hay disponible una tapa de terminación. De forma opcional se puede colocar y pegar un par de tapas de terminación en vertical, en el centro del carril de deslizamiento.

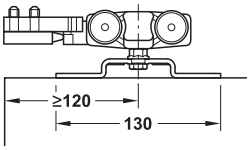
Montaje mural

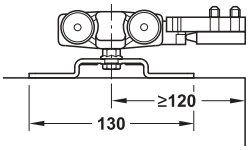


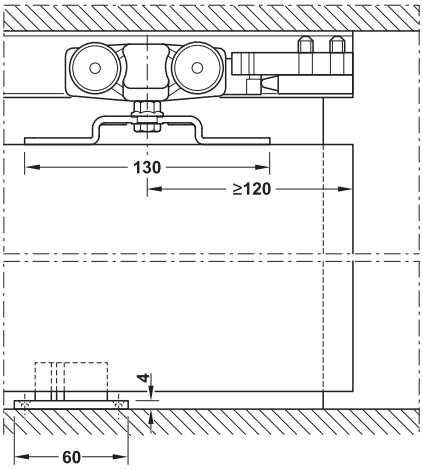


Montaje de techo



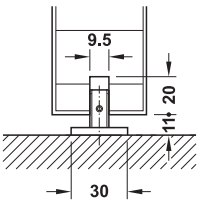




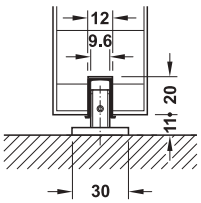


Corte carro de rodillos y guía

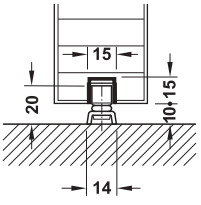
Guías



Guía de suelo sin holgura sin carril guía



Guía de suelo sin holgura con carril guía



Guía para suelo con carril guía en forma de U y rodillo de la guía para suelo

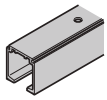
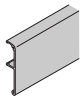
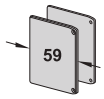
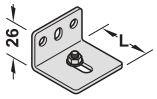
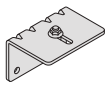
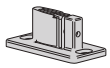
DGH-B-INT 2019, HDE-es, 12/18; Medidas sin compromiso. Nos reservamos el derecho a introducir cambios en la fabricación.

→ Juego sin carril de deslizamiento para 1 puerta

Modelo	Modelo	Volumen de suministro	Nº de ref.
160-P	Sin autocierre	2 mecanismos de traslación 1 guía para suelo sin holgura 2 amortiguadores de carril con resorte de retención	941.62.009

Nota de pedido
Para 2 puertas correderas pedir 2 juegos.
Por favor, pedir por separado el carril de deslizamiento y guía corredera.

→ Carriles y accesorios

		Material	Acabado/color	Separación de la pared centro carril mm	Longitud mm	Nº de ref.
Montaje mural y de techo						
Carril de deslizamiento taladrado, 40,5 x 36,5 mm (ancho x altura)		Aluminio	Reluciente	–	2000	941.62.720
					3000	941.62.730
					6000	941.62.760
			Color plata anodizado	–	2000	941.62.721
					3000	941.62.731
					6000	941.62.761
Pantalla de clipar, altura 68 mm		Aluminio	Color plata anodizado	–	2000	940.43.120
					3000	940.43.130
					6000	940.43.160
Juego de tapas de amortiguación para pantalla altura 68 mm		Plástico	color plata	–	–	940.43.020
Montaje mural						
Escuadra de montaje, altura 26 mm (montar cada 400 mm)		Acero	Galvanizado	16–25	36	940.42.061
				18–33	44	940.62.061
				33–55	64	940.42.063
Escuadra de montaje, altura 44,5 mm (montar cada 400 mm)		Acero	Galvanizado	–	51	941.62.416
Accesorios						
Carril guía inferior, para embutir a presión		Plástico	Negro	–	1000	940.42.050
					1500	940.42.051
					2000	940.42.052
Guía de suelo sin holgura		Plástico	Negro	–	–	940.42.030
Carril guía en forma de U, 15 x 15 x 1,5 mm		Aluminio	Reluciente	–	6000	940.42.602
Rodillo de la guía para suelo, Ø 10 mm		Acero	Zincado	–	–	940.42.032

Nota
El carril de deslizamiento en aluminio natural no se puede combinar con la pantalla para clipar.

Tiradores para puertas correderas	►AH 1.74 ►AH 7.194
Cerraduras para insertar	►AH 2.32
Burletes bajo puerta automáticos para puertas correderas	►AH 6.14
Burletes para puertas correderas	►AH 7.104
Tiradores en forma de concha	►AH 7.188

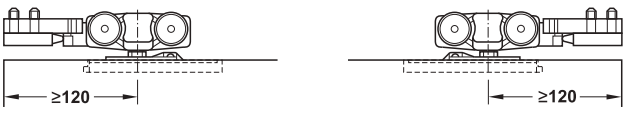
DGH-B-INT 2019, HDE-es, 12/18; Medidas sin compromiso. Nos reservamos el derecho a introducir cambios en la fabricación.

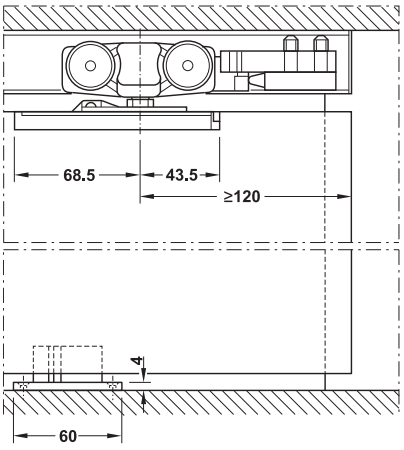
Herraje para puertas correderas Häfele Slido Classic 160-O



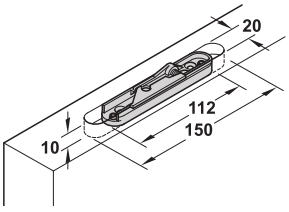








Corte carro de rodillos y guía

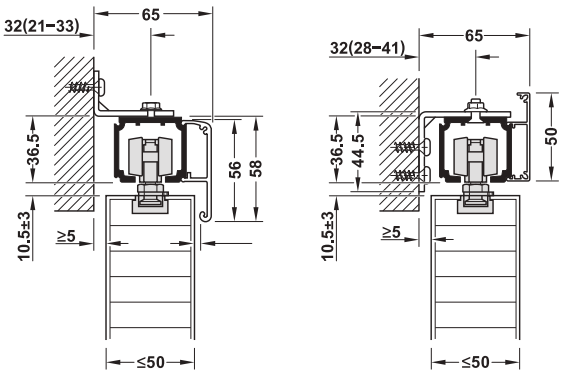


Medida de fresado brida portadora

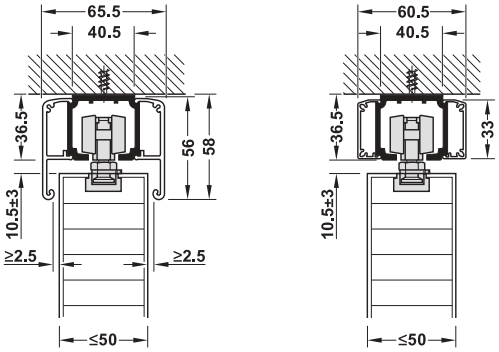
> Campo de aplicación:	Para puertas correderas de 1 ó 2 hojas
> Peso de puerta:	≤160 kg
> Posibilidad de ajuste:	Hoja de puerta ajustable en altura
> Montaje:	Montaje de pared y techo suspensión con brida para clipar, para enganchar (sin herramientas)

Nota
Para el montaje de techo con revestimiento por ambos lados no hay disponible una tapa de terminación. De forma opcional se puede colocar y pegar un par de tapas de terminación en vertical, en el centro del carril de deslizamiento.

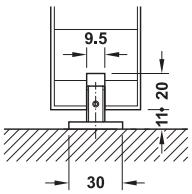
Montaje mural



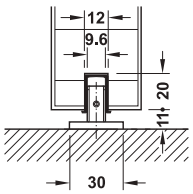
Montaje de techo



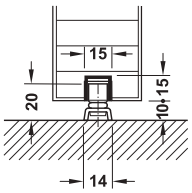
Guías



Guía de suelo sin holgura sin carril guía



Guía de suelo sin holgura con carril guía



Guía para suelo con carril guía en forma de U y rodillo de la guía para suelo

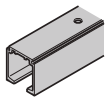
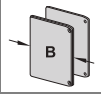
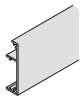
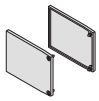
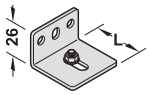
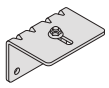
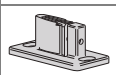
DGH-B-INT 2019, HDE-es, 12/18; Medidas sin compromiso. Nos reservamos el derecho a introducir cambios en la fabricación.

→ Juego sin carril de deslizamiento para 1 puerta

Modelo	Modelo	Volumen de suministro	Nº de ref.
160-O	Variante A sin autocierre	2 mecanismos de traslación (incluida brida para clipar izquierda y derecha) 1 guía para suelo sin holgura 2 amortiguadores de carril con resorte de retención	941.62.010

Nota de pedido
Para 2 puertas correderas pedir 2 juegos. Por favor, pedir por separado los carriles de deslizamiento y guías correderas.

→ Carriles y accesorios

		Material	Acabado/color	Separación de la pared centro carril mm	Longitud mm	Nº de ref.
Montaje mural y de techo						
Carril de deslizamiento taladrado, 40,5 x 36,5 mm (ancho x altura)		Aluminio	Reluciente	–	2000	941.62.720
					3000	941.62.730
					6000	941.62.760
			Color plata anodizado	–	2000	941.62.721
					3000	941.62.731
					6000	941.62.761
Pantalla de clipar, altura 56 mm		Aluminio	Color plata anodizado	–	2000	940.43.123
					3000	940.43.133
					6000	940.43.163
Juego de tapas de amortiguación para pantalla altura 56 mm		Plástico	Plateado	–	–	940.43.037
Montaje mural						
Pantalla para clipar, altura 50 mm		Aluminio	Color plata anodizado	–	2000	941.62.404
					3000	941.62.405
					6000	941.62.406
Juego de tapas de amortiguación para pantalla altura 50 mm		Plástico	Color plata anodizado	–	–	941.62.412
Escuadra de montaje, altura 26 mm (montar cada 400 mm)		Acero	Galvanizado	16–25	36	940.42.061
				18–33	44	940.62.061
				33–55	64	940.42.063
Escuadra de montaje, altura 44,5 mm (montar cada 400 mm)		Acero	Galvanizado	–	51	941.62.416
Montaje de techo						
Pantalla para clipar, altura 33 mm		Aluminio	Color plata anodizado	–	2000	941.25.620
					3000	941.25.630
					6000	941.25.660
Juego de tapas de amortiguación para pantalla altura 33 mm		Aluminio	Color plata anodizado	–	–	941.62.411
Accesorios						
Carril guía inferior, Para embutir a presión		Plástico	Negro	–	1000	940.42.050
					1500	940.42.051
					2000	940.42.052
Guía de suelo sin holgura		Plástico	Negro	–	–	940.42.030
Rodillo de la guía para suelo, Ø 10 mm		Acero	Zincado	–	–	940.42.032
Carril guía en forma de U, 15 x 15 x 1,5 mm		Aluminio	Reluciente	–	6000	940.42.602

Nota
El carril de deslizamiento en aluminio natural no se puede combinar con la pantalla para clipar.

DGH-B-INT 2019, HDE-es, 12/18; Medidas sin compromiso. Nos reservamos el derecho a introducir cambios en la fabricación.

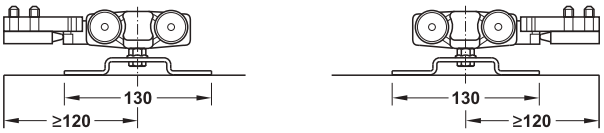
Herraje para puertas correderas Häfele Slido Classic 240-P

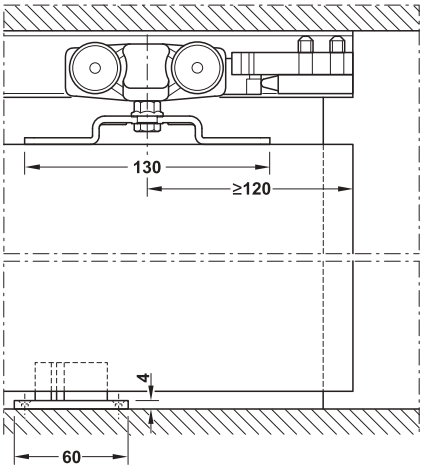




> Campo de aplicación:	Para puertas correderas de 1 puerta y de 2 puertas
> Peso de puerta:	≤240 kg
> Posibilidad de ajuste:	Puerta ajustable en altura
> Montaje:	Montaje mural y de techo, suspensión con brida portadora atornillada

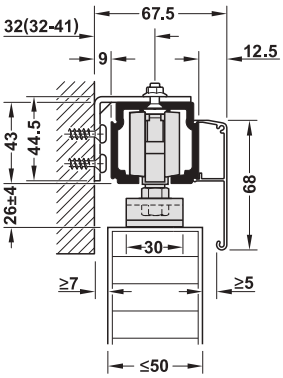
Nota
Para el montaje de techo con revestimiento por ambos lados no hay disponible una tapa de terminación. De forma opcional se puede colocar y pegar un par de tapas de terminación en vertical, en el centro del carril de deslizamiento.



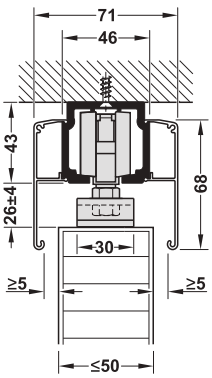


Corte carro de rodillos y guía

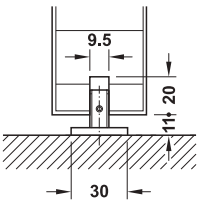
Montaje mural



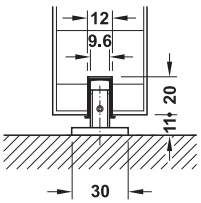
Montaje de techo



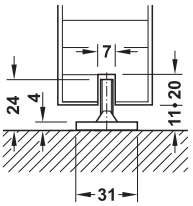
Guías



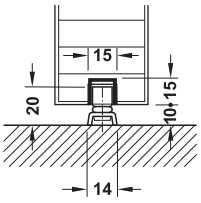
Guía de suelo sin holgura sin carril guía



Guía de suelo sin holgura con carril guía



Guía para suelo sin carril guía



Guía para suelo con carril guía en forma de U y rodillo de la guía para suelo

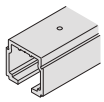
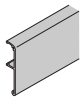
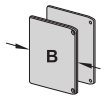
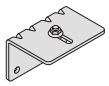
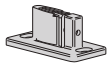
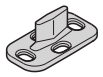
DGH-B-INT 2019, HDE-es, 12/18; Medidas sin compromiso. Nos reservamos el derecho a introducir cambios en la fabricación.

→ Juego sin carril de deslizamiento para 1 puerta

Modelo	Modelo	Volumen de suministro	Nº de ref.
240-P	Sin autocierre	2 mecanismos de traslación 1 guía para suelo sin holgura 2 amortiguadores de carril con resorte de retención	942.35.004

Nota de pedido
Para 2 puertas correderas pedir 2 juegos.

→ Carriles y accesorios

		Material	Acabado/color	Ancho B mm	Longitud mm	Nº de ref.
Montaje mural y de techo						
Carril de deslizamiento taladrado, 46 x 43 mm (ancho x altura)		Aluminio	Color plata anodizado	–	3000 6000	941.62.603 941.62.606
Pantalla de clipar, altura 68 mm		Aluminio	Color plata anodizado	–	3000 6000	940.43.130 940.43.160
Juego de tapas de amortiguación para pantalla altura 68 mm		Plástico	color plata	68	–	941.62.020
Montaje mural						
Escuadra de montaje, altura 44,5 mm (montar cada 400 mm)		Acero	Galvanizado	–	51	941.62.416
Accesorios						
Carril guía inferior para embutir a presión		Plástico	Negro	–	1000 1500 2000	940.42.050 940.42.051 940.42.052
Guía de suelo sin holgura		Plástico	Negro	–	–	940.42.030
Guía de suelo de plástico		Plástico	Negro	–	–	942.35.400
Rodillo de la guía para suelo, Ø 10 mm		Acero	Zincado	–	–	940.42.032
Carril guía en forma de U, 15 x 15 x 1,5 mm		Aluminio	Reluciente	–	6000	940.42.602

Tiradores para puertas correderas	►AH 1.74 ►AH 7.194
Cerraduras para insertar	►AH 2.32
Burletes para puertas correderas	►AH 7.104

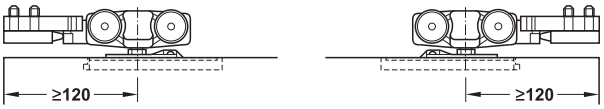
DGH-B-INT 2019, HDE-es, 12/18; Medidas sin compromiso. Nos reservamos el derecho a introducir cambios en la fabricación.

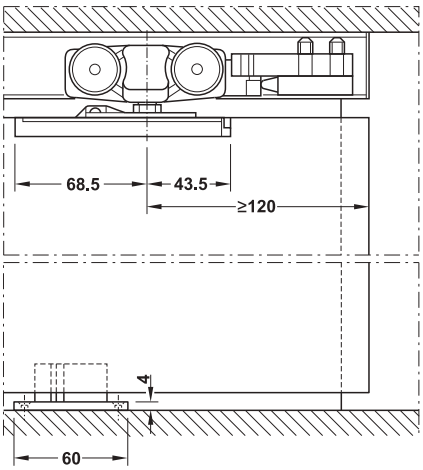
Herraje para puertas correderas Häfele Slido Classic 240-O



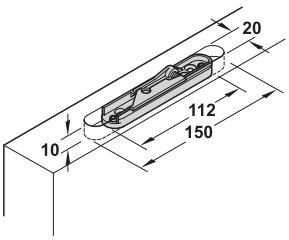
- Campo de aplicación: Para puertas correderas de 1 puerta y de 2 puertas
- Peso de puerta: ≤240 kg
- Posibilidad de ajuste: Puerta ajustable en altura
- Montaje: Montaje mural y de techo, suspensión con brida para clipar, para enganchar (sin herramientas)

Nota
Para el montaje de techo con revestimiento por ambos lados no hay disponible una tapa de terminación. De forma opcional se puede colocar y pegar un par de tapas de terminación en vertical, en el centro del carril de deslizamiento.



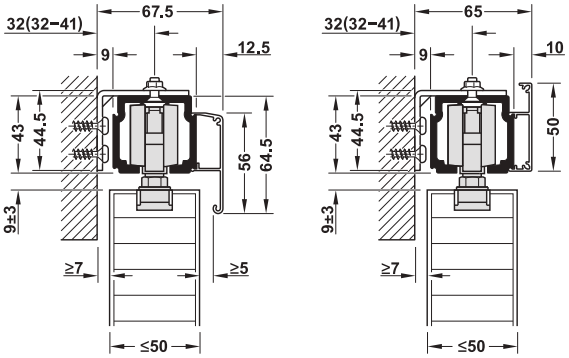


Corte carro de rodillos y guía

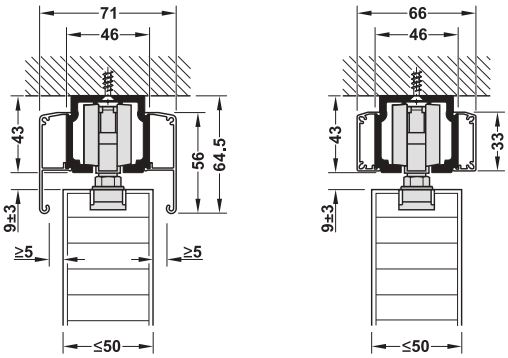


Medida de fresado brida portadora

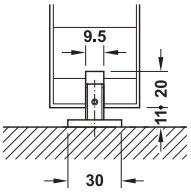
Montaje mural



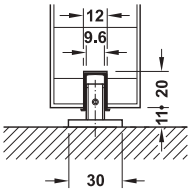
Montaje de techo



Guías



Guía de suelo sin holgura sin carril guía



Guía de suelo sin holgura con carril guía

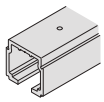
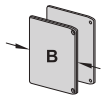
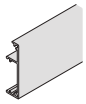
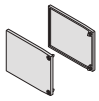
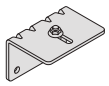
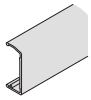
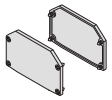
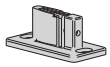
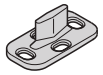
DGH-B-INT 2019, HDE-es, 12/18; Medidas sin compromiso. Nos reservamos el derecho a introducir cambios en la fabricación.

→ Juego sin carril de deslizamiento para 1 puerta

Modelo	Modelo	Volumen de suministro	Nº de ref.
240-O	Sin autocierre	2 mecanismos de traslación (incluida brida para clipar izquierda y derecha) 1 guía para suelo sin holgura 2 amortiguadores de carril con resorte de retención	942.35.003

Nota de pedido
Para 2 puertas correderas pedir 2 juegos.

→ Carriles y accesorios

		Material	Acabado/color	Ancho B mm	Longitud mm	Nº de ref.
Montaje mural y de techo						
Carril de deslizamiento taladrado, 46 x 43 mm (ancho x altura)		Aluminio	Color plata anodizado	–	3000 6000	941.62.603 941.62.606
Pantalla de clipar, altura 56 mm		Aluminio	Color plata anodizado	–	3000 6000	940.43.133 940.43.163
Juego de tapas de amortiguación para pantalla altura 56 mm		Plástico	Plateado	64	–	940.43.037
Montaje mural						
Pantalla para clipar, altura 50 mm		Aluminio	Color plata anodizado	–	3000 6000	941.62.405 941.62.406
Juego de tapas de amortiguación para pantalla altura 50 mm		Plástico	color plata	65	–	941.62.412
Escuadra de montaje, altura 44,5 mm (montar cada 400 mm)		Acero	Galvanizado	–	51	941.62.416
Montaje de techo						
Pantalla para clipar, altura 33 mm		Aluminio	Color plata anodizado	–	3000 6000	941.25.630 941.25.660
Juego de tapas de amortiguación para pantalla altura 33 mm		Plástico	color plata	60	–	941.62.415
Accesorios						
Carril guía inferior Para embutir a presión		Plástico	Negro	–	1000 1500 2000	940.42.050 940.42.051 940.42.052
Guía de suelo sin holgura		Plástico	Negro	–	–	940.42.030
Guía de suelo de plástico		Plástico	Negro	–	–	942.35.400
Rodillo de la guía para suelo, Ø 10 mm		Acero	Zincado	–	–	940.42.032
Carril guía en forma de U, 15 x 15 x 1,5 mm		Aluminio	Reluciente	–	6000	940.42.602

Tiradores para puertas correderas	►AH 1.74 ►AH 7.194
Cerraduras para insertar	►AH 2.32
Burletes para puertas correderas	►AH 7.104

DGH-B-INT 2019, HDE-es, 12/18; Medidas sin compromiso. Nos reservamos el derecho a introducir cambios en la fabricación.

Herraje para puertas correderas Häfele Slido Classic 40-F hasta 120-F

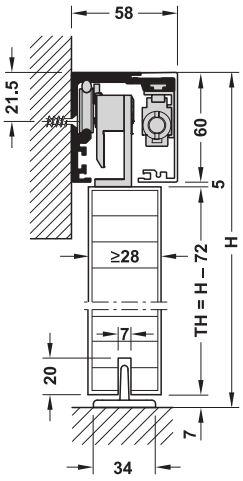




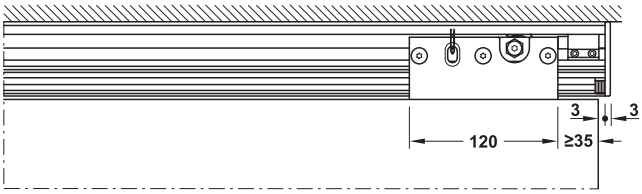


> Campo de aplicación:	Para puertas correderas de 1 puerta y de 2 puertas
> Peso de puerta:	≤40/50/80/120 kg
> Grosor de puerta:	28–50 mm
> Posibilidad de ajuste:	Altura +4/–3 mm
> Montaje:	Montaje mural o de techo
> Acabado:	Color plata y acero inox. anodizado

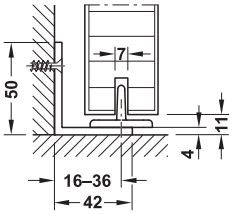
Montaje mural



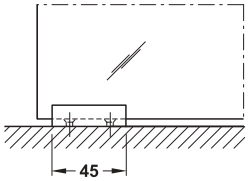
H = altura total
TH = altura de la puerta



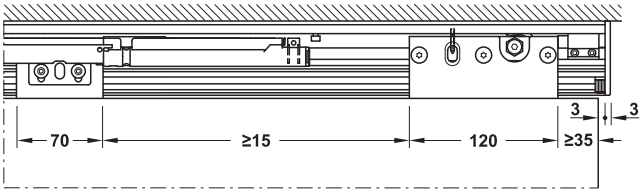
Corte carro de rodillos 50-F sin autocierre



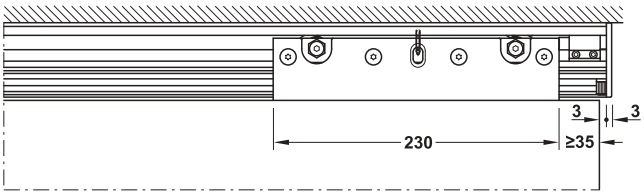
Escuadra de sujeción en la pared para guía para suelo



Corte guía para suelo



Corte carro de rodillos 40-F/50-F con autocierre



Corte carro de rodillos 80-F/120-F con y sin autocierre

Indicación
Separación de la pared según instrucciones de montaje

DGH-B-INT 2019, HDE-es, 12/18; Medidas sin compromiso. Nos reservamos el derecho a introducir cambios en la fabricación.

→ Juego con carril de deslizamiento para 1 puerta

	Modelo	Volumen de suministro	Peso de puerta kg	Ancho de la puerta mm	Color plata anodizado	Color acero inox. anodizado
Montaje mural	Sin autocierre	1 juego 50-F 1 set carril de deslizamiento 2000 mm 1 set tapa de terminación	≤50	≥500	940.67.110	940.67.111
	Con autocierre por ambos lados	1 juego 50-F 1 set carril de deslizamiento 2000 mm 1 set tapa de terminación	≤50	≥500	940.67.112	940.67.113

→ Juego sin carril de deslizamiento para 1 puerta

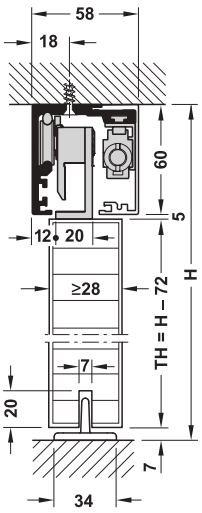
Modelo	Volumen de suministro	Modelo	Peso de puerta kg	Ancho de la puerta mm	Nº de ref.
Sin autocierre	2 mecanismos de traslación 1 guía para suelo 2 elementos de retención	50-F	≤50	≥500	940.67.000
		120-F	≤120	≥530	941.30.000
Con autocierre por ambos lados	2 mecanismos de traslación 1 guía para suelo 2 elementos de retención 2 autocierres 1 activadores para autocierre	40-F	≤40	≥500	940.67.008
		50-F	≤50	≥500	940.67.004
		80-F	≤80	≥630	941.30.004
		120-F	≤120	≥630	941.30.100

Nota de pedido
Para 2 puertas correderas pedir 2 juegos.
Por favor, pedir por separado el carril de deslizamiento y guía corredera.

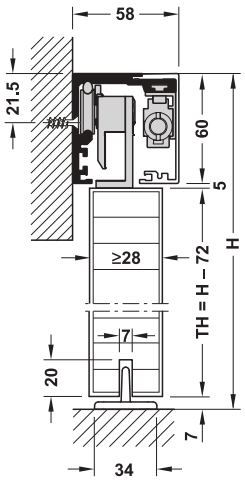
Nota
El juego es aplicable para color plata y color acero inox. anodizado.

Posibilidades de fijación para el herraje para puertas correderas Häfele Slido Classic 40-F hasta 120-F

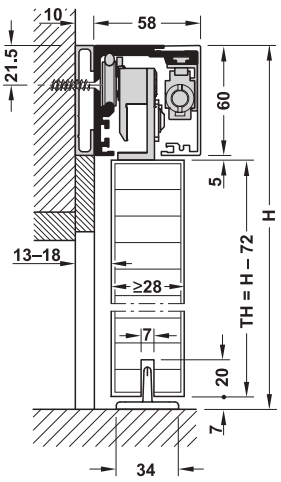
Montaje de techo

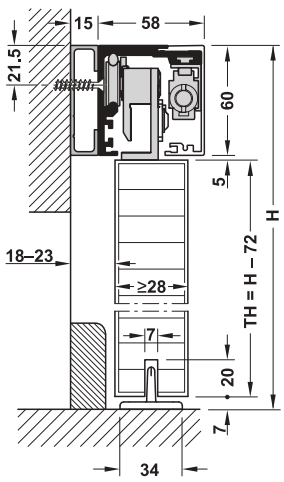


Montaje mural



Montaje mural con perfil distanciador de pared



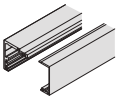
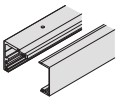


H = altura total
TH = altura de la puerta

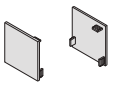
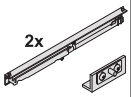
Nota
Con distancia de pared 20 mm aplicar 2 perfiles distanciadores de pared 10 mm.
La tapa de terminación se puede adaptar a la correspondiente distancia de la pared.

DGH-B-INT 2019, HDE-es, 12/18; Medidas sin compromiso. Nos reservamos el derecho a introducir cambios en la fabricación.

→ Carriles

		Material	Acabado	Longitud mm	Nº de ref.
Set carril de deslizamiento para montaje mural, taladrado		Aluminio	Color plata anodizado	2000	940.67.820
				3000	940.67.830
				4000	940.67.840
				6000	940.67.860
			Color acero inox. anodizado	2000	940.67.821
				3000	940.67.831
				4000	940.67.841
				6000	940.67.861
Set carril de deslizamiento para montaje de techo, taladrado		Aluminio	Color plata anodizado	2000	940.67.920
				3000	940.67.930
				4000	940.67.940
				6000	940.67.960
			Color acero inox. anodizado	2000	940.67.921
				3000	940.67.931
				4000	940.67.941
				6000	940.67.961
Juego de perfil distanciador de la pared, para pegar, sin taladrar, compuesto de perfil 60 x 10 mm (alt. x diám.)		Aluminio	Color plata anodizado	2000	940.67.652
			Color acero inox. anodizado	2000	940.67.662
Perfil distanciador a la pared, para pegar, sin taladrar, compuesto de perfil 60 x 15 mm (alt. x diám.)		Aluminio	Color plata anodizado	2000	940.67.632
			Color acero inox. anodizado	2000	940.67.642

→ Accesorios

		Material	Acabado	Peso de la puerta kg	Nº de ref.
Tapas de terminación, para clipar, 1 par 58 x 60 mm (ancho x altura)		Plástico	Color aluminio	–	940.67.060
			Color acero inoxidable	–	940.67.061
Tapas de terminación, 1 par, 78 x 60 mm (anch. x alt.), Para adaptar por 10, 15 y 20 mm de distancia, para clipar		Plástico	Color plata	–	940.67.062
			Color acero inoxidable	–	940.67.063
Juego de autocierre por puerta, para autocierre por ambos lados		Aluminio/plástico	–	40	941.30.083
				80	941.30.084
				120	941.30.085
Escuadra para montaje mural para la guía para suelo inclusive tornillos de fijación para la guía para suelo		Aluminio	Color plata anodizado	–	940.67.080
			Color acero inox. anodizado	–	940.67.081

Tiradores para puertas correderas	►AH 1.74
	►AH 7.194
Cerraduras para insertar	►AH 2.32
Burletes bajo puerta automáticos para puertas correderas	►AH 6.14
Burletes para puertas correderas	►AH 7.104
Tiradores en forma de concha	►AH 7.188

DGH-B-INT 2019, HDE-es, 12/18; Medidas sin compromiso. Nos reservamos el derecho a introducir cambios en la fabricación.

Herraje adicional Häfele Slido Classic F Synchro

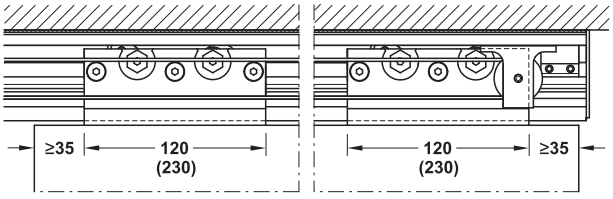


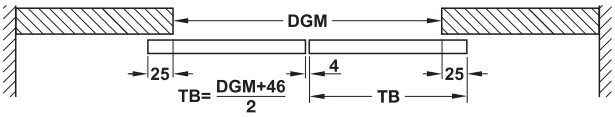


- > Campo de aplicación: Para puertas correderas de 2 hojas
- > Función: Para apertura simétrica de 2 puertas
- > Peso de puerta: ≤80 kg por puerta
- > Ancho de la puerta: ≥500–1050 mm

Nota
Para la variante Synchro pedir 2 juegos básicos.
No es adecuado para combinar con autocierre.

	Volumen de suministro	Nº de ref.
Juego adicional Synchro madera	2 rodillos de reenvío 1 cable 1 arrastrador 1 arrastrador para unión de cable	940.67.013





DGM = medida de paso
TB = ancho de puerta

DGH-B-INT 2019, HDE-es, 12/18; Medidas sin compromiso. Nos reservamos el derecho a introducir cambios en la fabricación.

Herraje para puertas correderas Häfele Slido Classic F
Para elemento fijo y Montaje de techo integrado





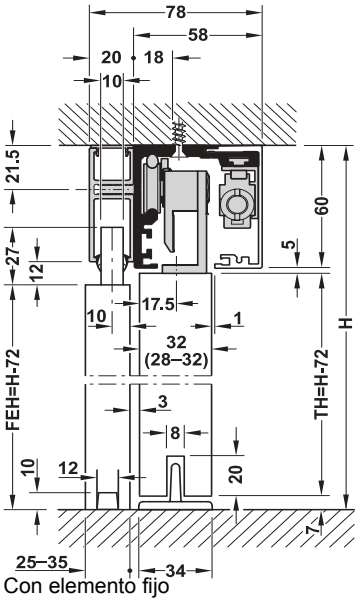
Montaje de techo integrado con elemento fijo



Montaje de techo integrado con falso techo

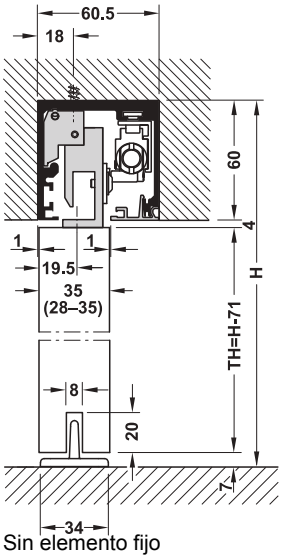
> Para grosor de puerta: 28–32 ó 33–50 mm (véase nota)
> Posibilidad de ajuste: Altura +4/–3 mm
> Montaje: Montaje de techo

Montaje de techo con elemento fijo



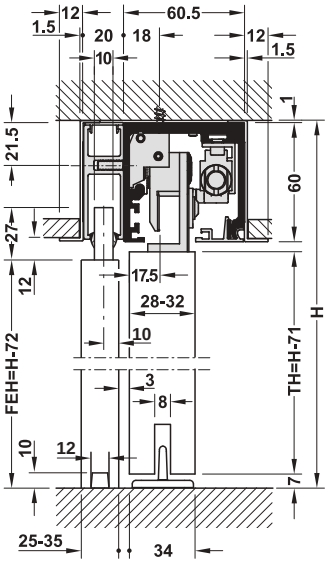
Con elemento fijo

Montaje de techo integrado

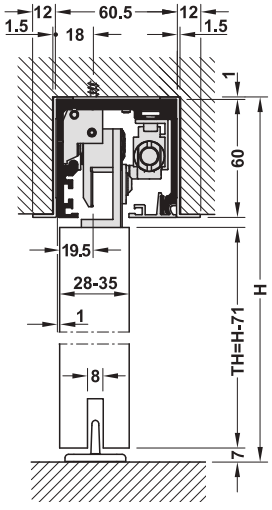


Sin elemento fijo

Montaje de techo integrado con escuadra de apoyo/escuadra para revestimiento



Con elemento fijo,
con escuadra de apoyo



Sin elemento fijo,
con pantalla angular
(para cubrir el borde en el recorte del techo)

H = altura total
TH = altura de la puerta
FEH = altura del elemento fijo

Indicación
No posible en combinación con el herraje adicional Häfele Slido Classic F Synchro.

En el montaje de techo con elemento fijo aplicar el set carril de deslizamiento para el montaje de techo.

En grosores de puerta de 33–50 mm adaptar la longitud de la pantalla. Al clipar las piezas de la pantalla se debe desplazar la puerta de forma correspondiente. También posible en combinación con el acristalamiento fijo.

La escuadra de apoyo o la pantalla angular se fija lateralmente en el carril de deslizamiento con cintas adhesivas y se fija en el techo con el carril de deslizamiento

7

GAEB

CAD

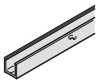
DGH-B-INT 2019, HDE-es, 12/18; Medidas sin compromiso. Nos reservamos el derecho a introducir cambios en la fabricación.

→ Juego adicional

	Volumen de suministro	Nº de ref.
Juego adicional para montaje de techo integrado	1 plaquita de activación para autocierre 1 llave Allen 3 mm y 4 mm acortada 1 instrucciones de montaje	941.30.400

Nota de pedido
El juego adicional es solo aplicable en combinación con el juego Häfele Slido Classic F para el correspondiente peso de puerta.
Para 2 y más puertas correderas con autocierre por ambos lados, por favor pedir la cantidad correspondiente de juegos adicionales.
En juegos sin autocierre solo es necesario pedir un juego adicional, ya que solo se necesita la llave allen y las instrucciones de montaje.

→ Carriles y accesorios

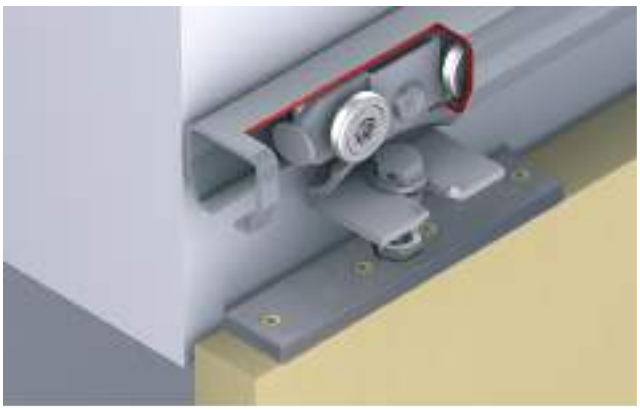
		Material	Acabado/color	Longitud mm	Nº de ref.
Juego de carriles de deslizamiento compuesto de carril de deslizamiento y pantalla		Aluminio	Color plata anodizado	2000	941.30.920
				3000	941.30.930
			Color acero inox. anodizado	2000	941.30.921
				3000	941.30.931
Perfil de elemento fijo/perfil de sujeción del cristal fijo para set carril de deslizamiento incl. tornillos Para montaje en pared o en techo Para montaje de techo integrado		Aluminio	Color plata anodizado	2000	940.67.120
				3000	940.67.130
			Color acero inox. anodizado	2000	940.67.121
				3000	940.67.131
Perfil de elemento fijo/perfil de sujeción del cristal fijo para unión al suelo/pared, ajustable en altura, taladrado y avellanado		Aluminio	Color plata anodizado	2000	940.67.220
				3000	940.67.230
			Color acero inox. anodizado	2000	940.67.221
				3000	940.67.231
Tapa de terminación perfil de sujeción del cristal fijo (para unión al suelo), 1 pieza		Plástico	Color plata	–	940.67.064
			Color acero inoxidable	–	940.67.065
Perfil de junta para grosor del cristal 8–8,7 mm		Goma	Negro	5000	940.67.074
				10000	940.67.075
Perfil de junta para grosor del cristal 10-10,7 mm		Goma	Negro	5000	940.67.076
				10000	940.67.077
Perfil de cubierta para apertura de parte fija no necesaria		Aluminio	Color plata anodizado	2000	940.67.320
				3000	940.67.330
			Color acero inox. anodizado	2000	940.67.321
				3000	940.67.331
Perfil de cubierta para apertura de recorrido no necesario, incl. resorte de sujeción		Aluminio	Color plata anodizado	1000	940.67.410
				2000	940.67.420
			Color acero inox. anodizado	1000	940.67.411
				2000	940.67.421
Escuadra de apoyo o escuadra de pantalla con cintas adhesivas para el pegado lateral, aplicable para p. ej. falso techo así como para el revestimiento del canto en el recorte del techo		Aluminio	Color plata anodizado	2000	940.67.140
				3000	940.67.141
			Color acero inox. anodizado	2000	940.67.142
				3000	940.67.143
Juego de prolongación para unir el carril de deslizamiento		–		–	941.30.090

Juego de autocierre ►AH 7.54

DGH-B-INT 2019, HDE-es, 12/18; Medidas sin compromiso. Nos reservamos el derecho a introducir cambios en la fabricación.

Herraje para puertas correderas Häfele Slido Classic 400-Q

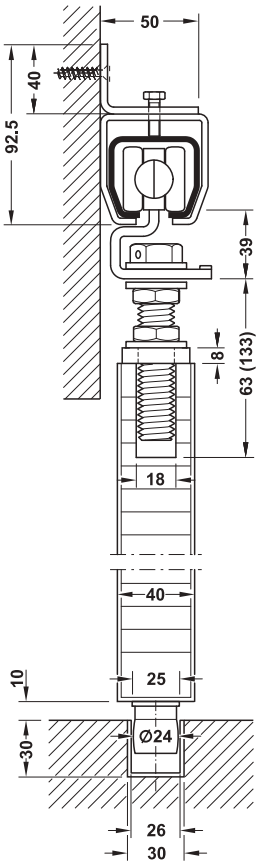






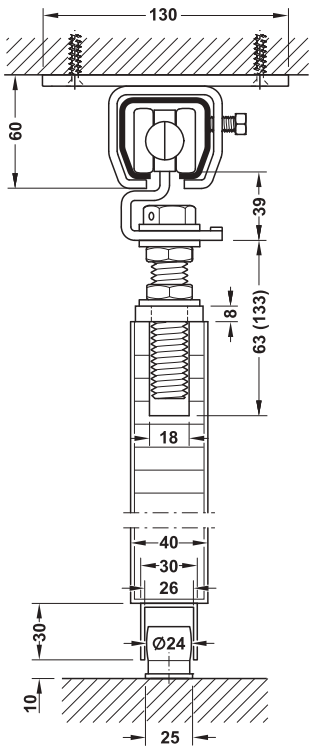
> Campo de aplicación: Para puertas correderas de 1 puerta y de 2 puertas
> Peso de puerta: ≤400 kg
> Posibilidad de ajuste: Puerta ajustable en altura
> Montaje: Suspensión con brida portadora atornillada, montaje mural y de techo

Montaje mural

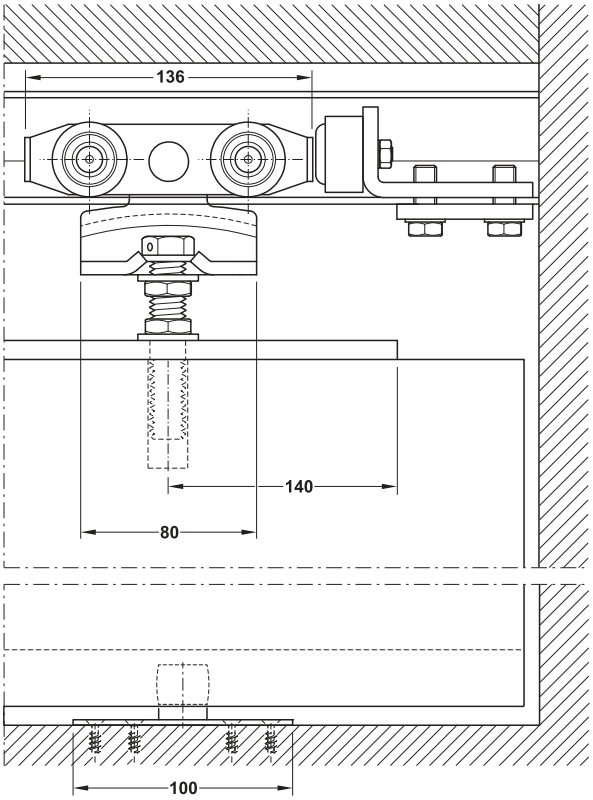


Carril guía
encajado en el suelo

Montaje de techo



Carril guía
en la puerta



Corte mecanismo de traslación y guía para suelo

7

CAD

DGH-B-INT 2019, HDE-es, 12/18; Medidas sin compromiso. Nos reservamos el derecho a introducir cambios en la fabricación.

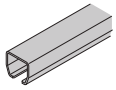
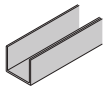
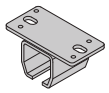
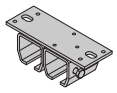
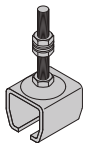
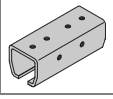
→ Juego sin carril de deslizamiento para 1 puerta

Modelo	Volumen de suministro	Nº de ref.
400-Q	2 mecanismos de traslación 2 bridas portadoras para atornillar o encajar, con taladro roscado M14, 280 x 35 x 8 mm (long. x anch. x alt.) 1 guía para suelo 2 elementos de retención	942.61.000

Nota de pedido
Para 2 puertas correderas pedir 2 juegos.

→ Carriles y accesorios

Nota
Colocar cada 500 mm un manguito para techo o manguito para pared
(medida dependiendo de la construcción base - dado el caso montar con una distancia más pequeña)

		Material	Acabado	Longitud mm	Nº de ref.
Carril de deslizamiento sin taladrar, 43,5 x 48,5 mm (altura x ancho)		Acero	Galvanizado	6000	942.61.960
				Según medida	942.61.999
Carril guía sin taladrar		Acero	Galvanizado	6000	942.61.860
				Según medida	942.61.899
Manguito para el techo para 1 carril de deslizamiento		Acero	Galvanizado	–	942.61.080
Manguito para el techo para 2 carriles de deslizamiento		Acero	Galvanizado	–	942.61.081
Manguito para pared para 1 carril de deslizamiento		Acero	Galvanizado	–	942.61.082
Manguito para pared para 2 carriles de deslizamiento		Acero	Galvanizado	–	942.61.083
Manguito ajustable en altura		Acero	Galvanizado	–	942.61.086
Escuadra de pared para manguito ajustable en altura		Acero	Galvanizado	–	942.61.084
Escuadra de pared para manguito ajustable en altura		Acero	Galvanizado	–	942.61.085
Manguito de unión para carriles de deslizamiento		Acero	Galvanizado	–	942.61.087

Tiradores para puertas correderas ►AH 1.74
►AH 7.194

DGH-B-INT 2019, HDE-es, 12/18; Medidas sin compromiso. Nos reservamos el derecho a introducir cambios en la fabricación.

Herraje para puertas correderas Häfele Slido Classic 500-Q y Classic 750-Q



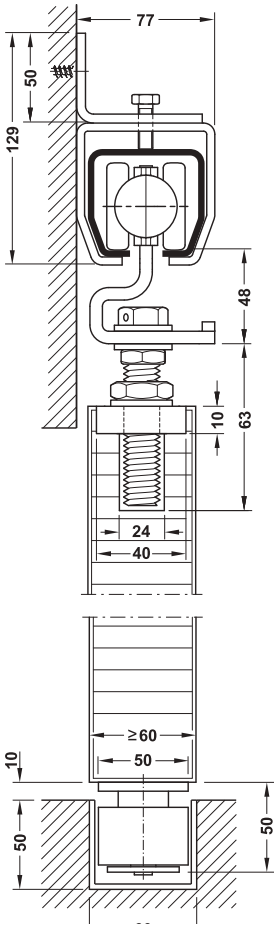




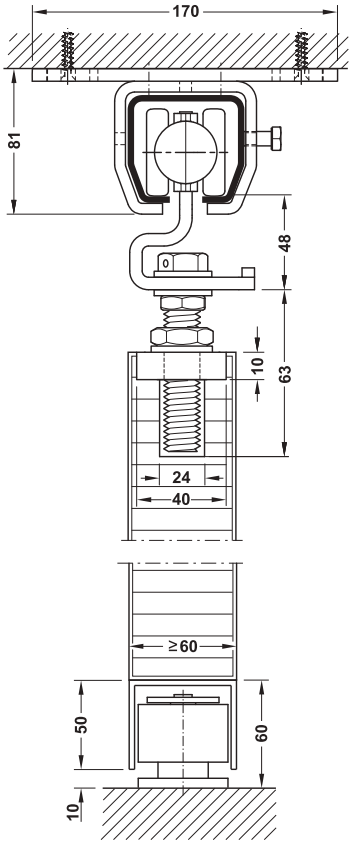
- > Campo de aplicación: Para puertas correderas de 1 puerta y de 2 puertas
- > Peso de puerta: ≤500/750 kg
- > Posibilidad de ajuste: Puerta ajustable en altura
- > Montaje: Suspensión con brida portadora atornillada, montaje mural y de techo

Classic 500-Q

Montaje mural

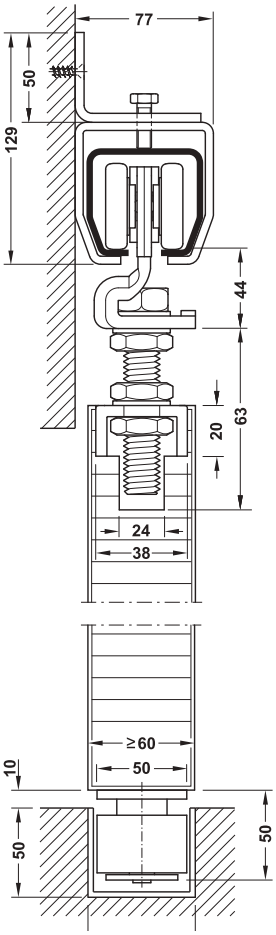


Montaje de techo

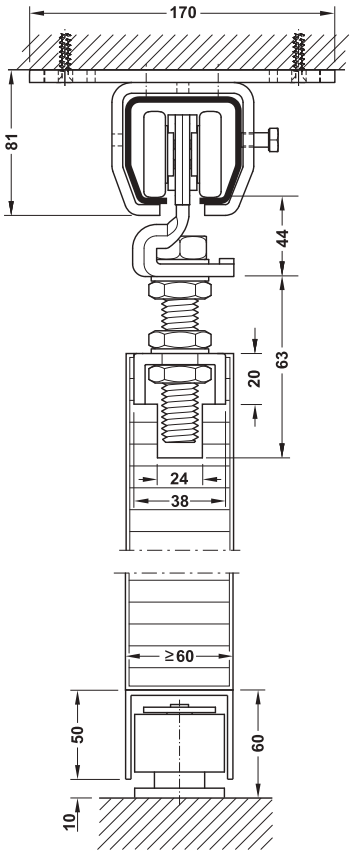


Classic 750-Q

Montaje mural

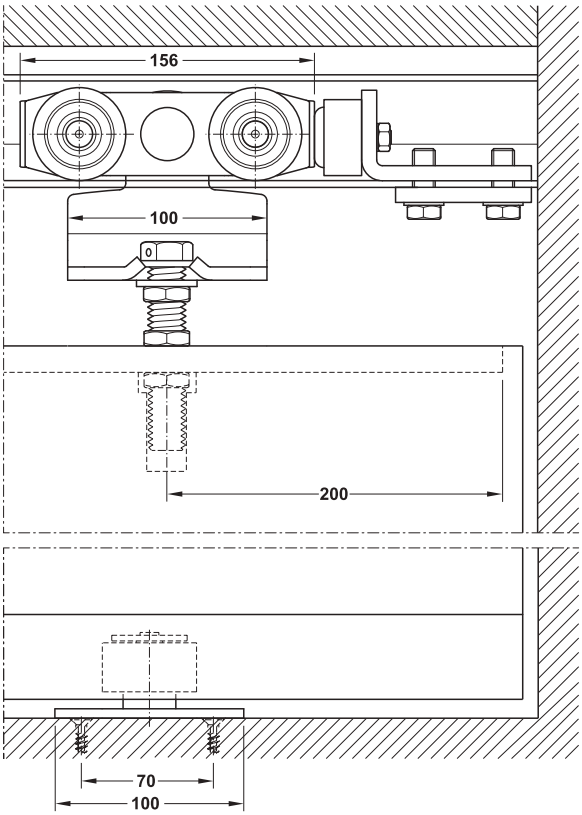


Montaje de techo

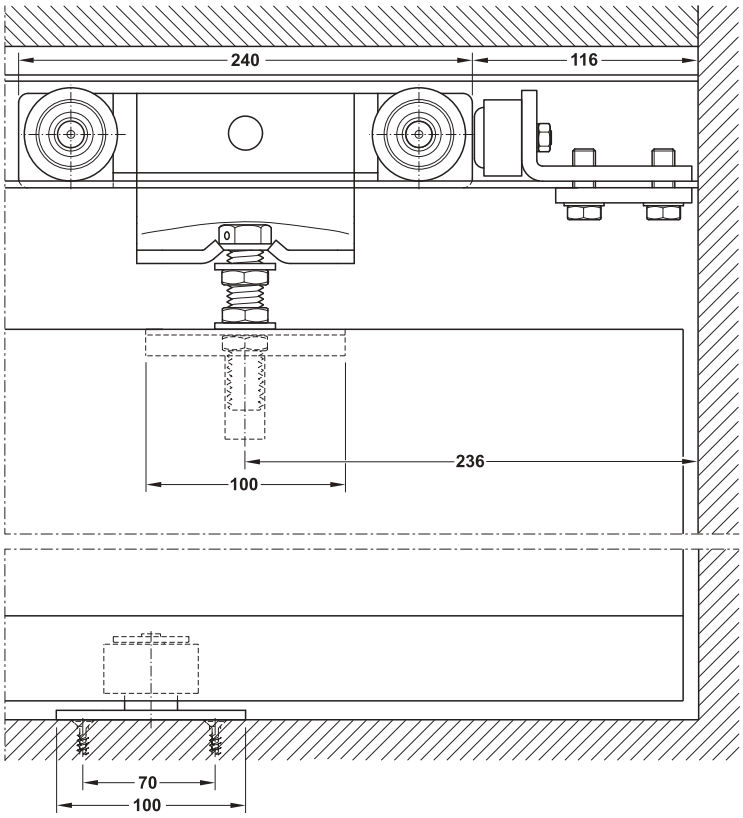


DGH-B-INT 2019, HDE-es, 12/18; Medidas sin compromiso. Nos reservamos el derecho a introducir cambios en la fabricación.

Classic 500-Q



Classic 750-Q



Corte mecanismo de traslación y guía para suelo

→ Juego sin carril de deslizamiento para 1 puerta

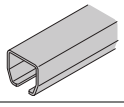
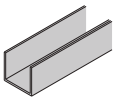
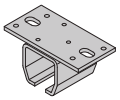
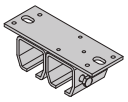
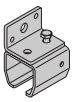
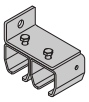
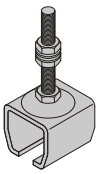
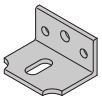
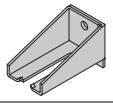
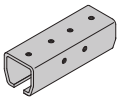
Modelo	Peso de puerta kg	Volumen de suministro	Nº de ref.
500-Q	≤500	2 mecanismos de traslación 2 bridas portadoras para atornillar o encajar, con taladro roscado M16, 400 x 40 x 10 mm (long. x anch. x alt.) 1 guía para suelo 2 elementos de retención	942.61.002
750-Q	≤750	2 mecanismos de traslación 2 bridas portadoras para atornillar o encajar, con taladro roscado M20, 264 x 38 x 20 mm (long. x anch. x alt.) 1 guía para suelo 2 elementos de retención	942.61.001

Nota de pedido
Para 2 puertas correderas pedir 2 juegos.

DGH-B-INT 2019, HDE-es, 12/18; Medidas sin compromiso. Nos reservamos el derecho a introducir cambios en la fabricación.

→ Carriles y accesorios

Nota
Montar como mínimo cada 750 mm un manguito para el techo o un manguito para la pared, en función de la construcción base eventualmente con menor distancia.

		Material	Acabado	Longitud mm	Nº de ref.
Carril de deslizamiento sin taladrar, 60 x 65 mm (altura x ancho)		Acero	Galvanizado	3000	942.61.730
				6000	942.61.760
				Según medida	942.61.799
Carril guía sin taladrar		Acero	Galvanizado	6000	942.61.660
				Según medida	942.61.699
Manguito para el techo para 1 carril de deslizamiento		Acero	Galvanizado	–	942.61.090
Manguito para el techo para 2 carriles de deslizamiento		Acero	Galvanizado	–	942.61.091
Manguito para pared para 1 carril de deslizamiento		Acero	Galvanizado	–	942.61.092
Manguito para pared para 2 carriles de deslizamiento		Acero	Galvanizado	–	942.61.093
Manguito ajustable en altura		Acero	Galvanizado	–	942.61.096
Escuadra de pared para manguito ajustable en altura		Acero	Galvanizado	–	942.61.094
Escuadra de pared para manguito ajustable en altura		Acero	Galvanizado	–	942.61.095
Manguito de unión para carriles de deslizamiento		Acero	Galvanizado	–	942.61.097
Guía para suelo alternativa con espiga roscada M14, p. ej. para puertas de acero existentes a cargo del cliente		Acero	Galvanizado	–	942.61.031

Tiradores para puertas correderas ►AH 1.74
►AH 7.194

DGH-B-INT 2019, HDE-es, 12/18; Medidas sin compromiso. Nos reservamos el derecho a introducir cambios en la fabricación.

HÄFELE



ONE ROOM. ONE FACE.

SURTIDO HÄFELE PARA HOTELES.

La habitación del hotel compone una unidad decorativa. El surtido para hoteles de Häfele realza armoniosamente cualquier estilo con una perfecta sintonía de formas y acabados en todos los artículos. Desde la entrada hasta el cuarto de baño. Desde el sistema de cierre hasta los toalleros. Todo del mismo proveedor. En cualquier lugar del mundo.

Más información: **www.hafele.com**

Herraje para puertas correderas Silent 40/A–100/A

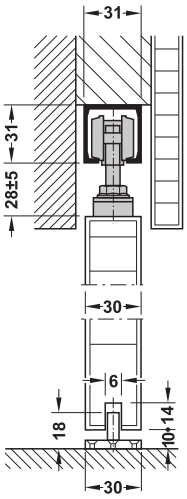




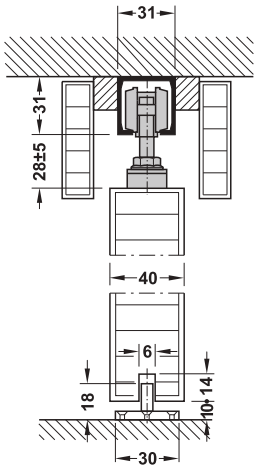


> Campo de aplicación: Para puertas correderas de 1 ó 2 hojas
> Peso de puerta: ≤40/60/100 kg
> Posibilidad de ajuste: Puertas ajustables en altura ±5 mm
> Montaje: Suspensión con brida portadora atornillada, montaje mural y de techo

Montaje mural



Montaje de techo



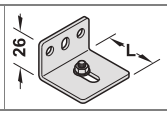
DGH-B-INT 2019, HDE-es, 12/18; Medidas sin compromiso. Nos reservamos el derecho a introducir cambios en la fabricación.

→ Juego sin carril de deslizamiento para 1 puerta

Modelo	Modelo	Peso de puerta kg	Volumen de suministro	Nº de ref.
Silent 40/A	Sin autocierre	Por cada puerta ≤40	2 mecanismos de traslación incl. brida portadora 1 guía para suelo 2 amortiguadores de carril con resorte de retención	940.42.001
Silent 60/A	Sin autocierre	Por cada puerta ≤60	2 mecanismos de traslación incl. brida portadora 1 guía para suelo 2 amortiguadores de carril con resorte de retención	940.60.001
Silent 100/A	Sin autocierre	≤100	2 mecanismos de traslación incl. brida portadora 1 guía para suelo 2 amortiguadores de carril con resorte de retención	941.02.001

Nota de pedido
Por favor, pedir por separado los carriles y los accesorios. Para 2 puertas correderas pedir 2 juegos.

→ Carriles y accesorios

		Material	Acabado/color	Separación a la pared centro carril mm	Longitud mm	Nº de ref.
Montaje mural y de techo						
Carril de deslizamiento sencillo superior, para atornillar 31 x 31 mm (ancho x altura)		Aluminio	Natural	–	2000	940.42.200
					3000	940.42.300
					6000	940.42.600
Montaje mural						
Escuadra de montaje, altura 26 mm (montar cada 400 mm)		Acero	Galvanizado	16–25	36	940.42.061
				18–33	44	940.62.061
				33–55	64	940.42.063

Tiradores para puertas correderas	►AH 1.74 ►AH 7.194
Cerraduras para insertar	►AH 2.32
Burletes bajo puerta automáticos para puertas correderas	►AH 6.14
Burletes para puertas correderas	►AH 7.104
Tiradores en forma de concha	►AH 7.188

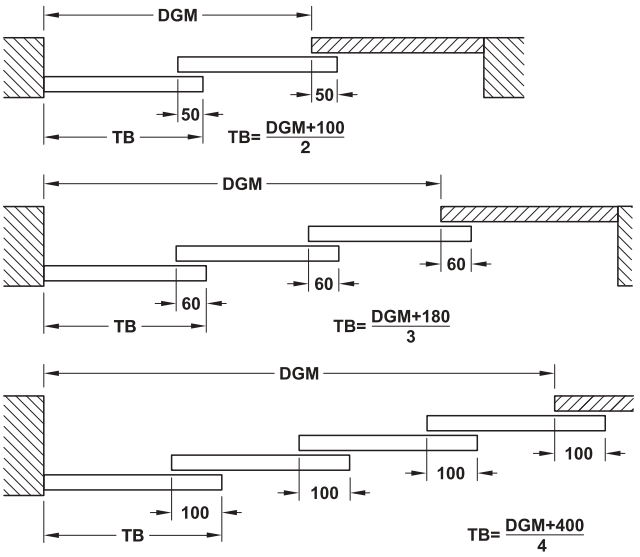
DGH-B-INT 2019, HDE-es, 12/18; Medidas sin compromiso. Nos reservamos el derecho a introducir cambios en la fabricación.

Herraje para puertas correderas 100-A, apilamiento



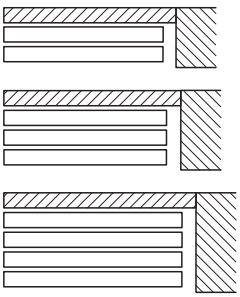


> Campo de aplicación:	Para el apilamiento de instalaciones de 2, 3 y 4 puertas
> Peso de puerta:	≤ 100 kg para instalaciones de 2 puertas, ≤ 65 kg para instalaciones de 3 puertas, ≤ 50 kg para instalaciones de 4 puertas
> Ancho de la puerta:	600-1200 mm
> Grosor de puerta:	35–50 mm
> Posibilidad de ajuste:	Puerta ajustable en altura
> Montaje:	Montaje de techo

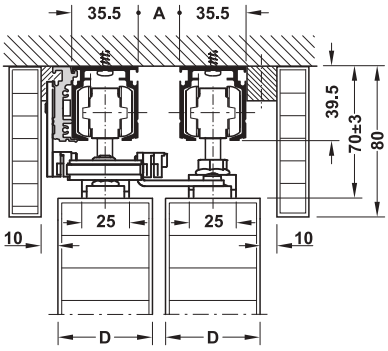


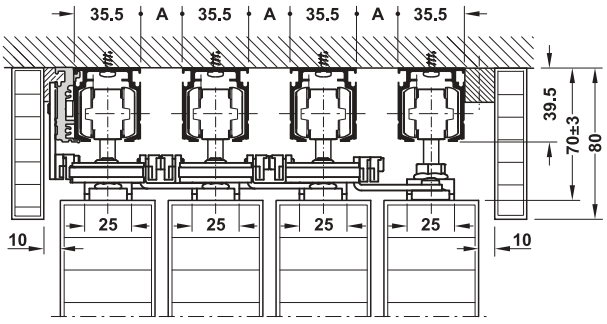
DGM = medida de paso
TB = ancho de puerta

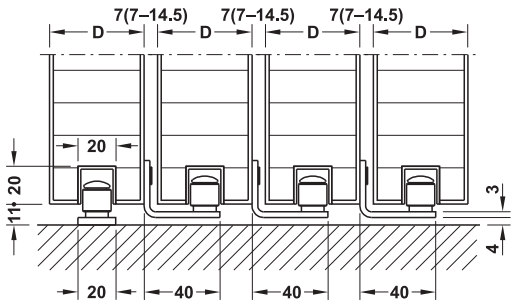
Situación de aparcamiento:



Montaje de techo







Cálculo de la distancia de los carriles: A = D/2 - 3,5
A = distancia de carriles
D = grosor de puerta

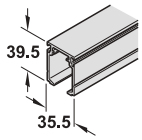
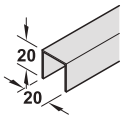
DGH-B-INT 2019, HDE-es, 12/18; Medidas sin compromiso. Nos reservamos el derecho a introducir cambios en la fabricación.

→ Juego sin carril de deslizamiento

Modelo		Peso de puerta kg	Volumen de suministro	Nº de ref.
Apilamiento 100-A	Para 2 puertas	≤100	4 mecanismos de traslación con brida portadora 2 topes para carril 1 guía para suelo 1 rodillo guía 2 arrastrador 1 unidad de inversión 1 correa dentada (longitud 3000 mm)	941.37.000
	Para 3 puertas	≤65	6 mecanismos de traslación con brida portadora 2 topes para carril 1 guía para suelo 2 rodillos guía 4 arrastrador 2 unidades de inversión 1 correa dentada (longitud 6000 mm)	941.37.001
	Para 4 puertas	≤50	8 mecanismos de traslación con brida portadora 2 topes para carril 1 guía para suelo 3 rodillos guía 7 arrastrador 3 unidades de inversión 1 correa dentada (longitud 9000 mm)	941.37.002

Nota
Ancho de puerta 600–1200 mm y grosor de puerta 35–50 mm, en función del peso de puerta permitido.

→ Carriles

		Material	Acabado	Longitud mm	Nº de ref.
Carril de deslizamiento, sin taladrar		Aluminio	color plata anodizado	2000	940.97.722
				3000	940.97.732
				4000	940.97.742
				6000	940.97.762
Carril guía para suelo inferior, taladrado		Aluminio	color plata anodizado	1000	941.37.801
				2000	941.37.802

Tiradores para puertas correderas	►AH 1.74 ►AH 7.194
Cerraduras para insertar	►AH 2.32
Tiradores en forma de concha	►AH 7.188

DGH-B-INT 2019, HDE-es, 12/18; Medidas sin compromiso. Nos reservamos el derecho a introducir cambios en la fabricación.

Herraje para puertas correderas EKU Porta 300 H

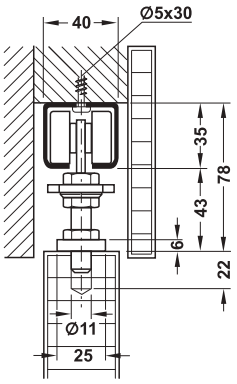




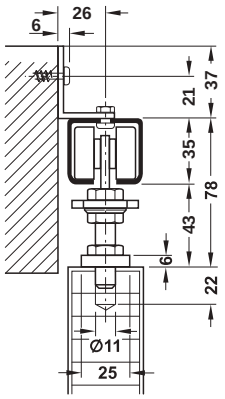


> Campo de aplicación: Para puertas correderas de 1 ó 2 hojas
> Peso de puerta: ≤300 kg
> Grosor de puerta: 40–80 mm
> Posibilidad de ajuste: Puertas ajustables en altura y lateralmente
> Montaje: Suspensión con brida portadora atornillada, montaje mural y de techo

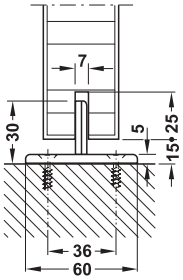
Montaje mural y de techo con manguito para el techo



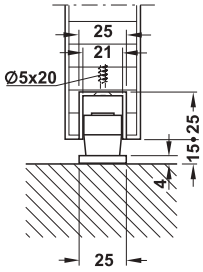
Montaje mural con escuadra de fijación



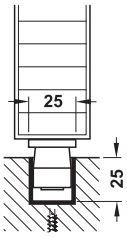
Guía para suelo



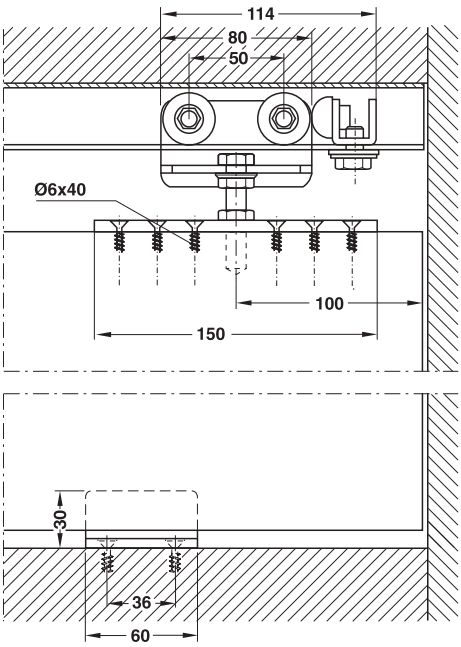
Guía para suelo en forma de T



Rodillo de la guía para suelo, montaje sobrepuesto



Rodillo de la guía para suelo en carril guía



Corte carro de rodillos y guía de suelo en forma de T

DGH-B-INT 2019, HDE-es, 12/18; Medidas sin compromiso. Nos reservamos el derecho a introducir cambios en la fabricación.

→ Juego sin carril de deslizamiento para 1 puerta

Modelo	Peso de puerta kg	Volumen de suministro	Nº de ref.
Porta 300 H	≤300	2 mecanismos de traslación 2 bridas portadoras 2 tornillos portantes con tuerca incluida, M10 1 tope para carril con amortiguador de goma 1 guía de suelo en forma de T	942.32.000

Nota de pedido
Para 2 puertas correderas pedir 2 juegos.

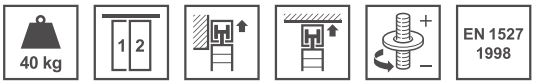
→ Carriles y accesorios

		Material	Acabado	Longitud mm	Nº de ref.
Carril de deslizamiento taladrada		Acero	Zincado	3000	942.32.300
				6000	942.32.600
Escuadra de sujeción en la pared Con tornillo de fijación (Colocar cada 500 mm)		Acero	Zincado	45	940.54.060
Manguito para el techo Con tornillo de bloqueo, 110 x 60 (x 42) x 3 mm (Colocar cada 500 mm)		Acero	Zincado	60	942.32.060
Rodillo de la guía de suelo diámetro 20 mm		Acero	Zincado	150	942.32.031
Carril-guía en forma de U taladrado, 25 x 25 x 2 mm.		Acero	Zincado	6000	942.33.600

Tiradores para puertas correderas	►AH 1.74
	►AH 7.194
Cerraduras para insertar	►AH 2.32
Burletes para puertas correderas	►AH 7.104
Tiradores en forma de concha para puertas correderas	►AH 7.188

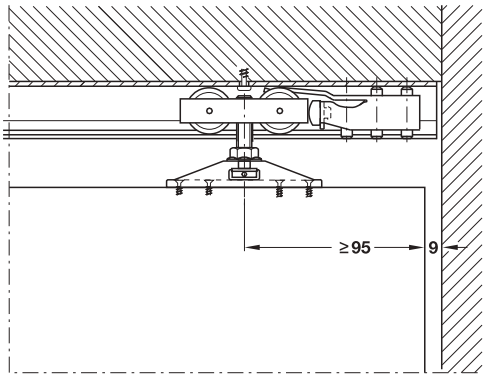
DGH-B-INT 2019, HDE-es, 12/18; Medidas sin compromiso. Nos reservamos el derecho a introducir cambios en la fabricación.

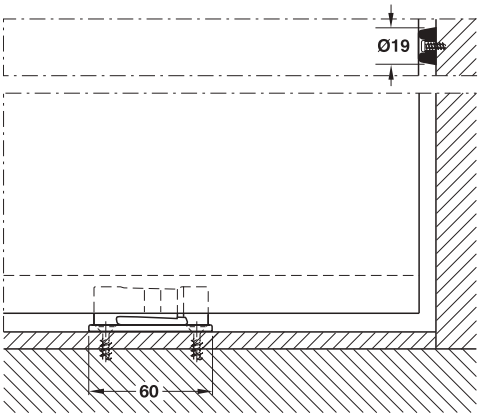
Herraje para puertas correderas Hawa Junior 40/Z







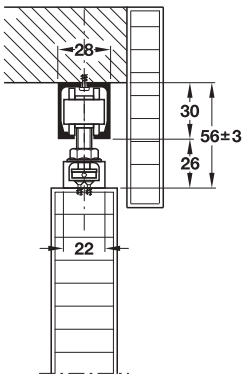




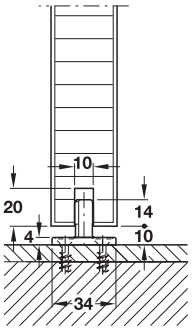
Corte carro de rodillos y guía para suelo

> Campo de aplicación:	Para puertas correderas de 1 ó 2 hojas
> Peso de puerta:	≤40 kg
> Posibilidad de ajuste:	Altura ±3 mm, puerta ajustable lateralmente, Amortiguador de carril con resorte de retención ajustable
> Montaje:	Suspensión con suspensión de dos vías atornilladas, Montaje mural y de techo
> Norma:	Certificado según EN 1527:1998
> Clase:	– 6 1 0 – 0 – 1 3

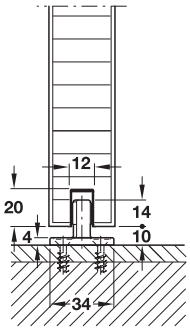
Montaje mural y de techo



Guía para suelo

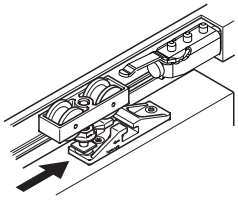


Sin carril guía

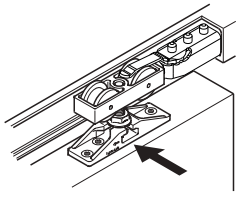


Con carril guía

La suspensión de dos vías permite colgar y descolgar la puerta de dos modos diferentes:



Montaje lateral



Montaje desde el lado frontal

El colgar y descolgar la puerta es posible sin desmontar la pared de cubierta existente. La pantalla debe ser desmontable.

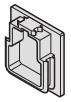
DGH-B-INT 2019, HDE-es, 12/18; Medidas sin compromiso. Nos reservamos el derecho a introducir cambios en la fabricación.

→ Juego sin carril de deslizamiento para 1 puerta

Modelo	Peso de puerta kg	Volumen de suministro	Nº de ref.
Junior 40/Z Con 1 amortiguador de carril/ 1 amortiguador de pared	≤40	2 mecanismos de traslación 2 suspensiones de dos vías con tornillos de suspensión y tuerca, M8 1 amortiguadores de carril con resorte de retención 1 amortiguador de pared 1 guía de suelo sin holgura 1 espiga para ajustar la altura	940.41.006
Junior 40/Z Con 2 amortiguadores de carril	≤40	2 mecanismos de traslación 2 suspensiones de dos vías con tornillos de suspensión y tuerca, M8 2 amortiguadores de carril con resorte de retención 1 guía de suelo sin holgura 1 espiga para ajustar la altura	940.41.016

Nota de pedido
Pedir 2 juegos para puertas correderas de 2 hojas.

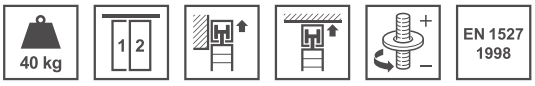
→ Carriles y accesorios

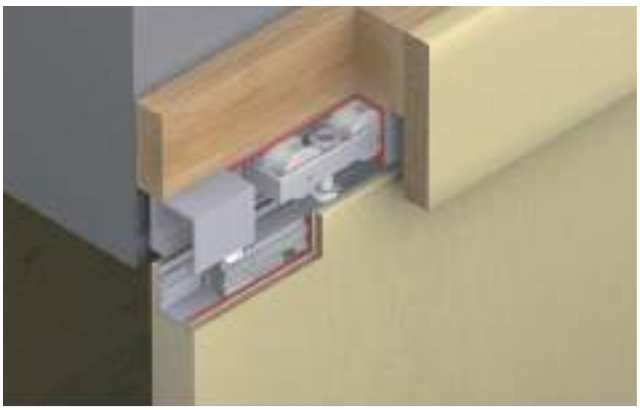
		Material	Acabado	Longitud mm	Nº de ref.
Carril de deslizamiento taladrado		Aluminio	Colores plateados anodizados	1400	940.40.140
				1600	940.40.160
				1800	940.40.180
				2000	940.40.200
				2500	940.80.633
				3000	940.40.300
				4000	940.40.400
				6000	940.40.600
				Según medida	940.40.999
Carril guía simple inferior Para embutir a presión y encolar en una ranura		Plástico	Negro	1300	940.41.130
Tapa embellecedora para carril de deslizamiento		Plástico	Antracita	–	940.40.066
Amortiguador de carril Con resorte de retención ajustable		–	–	–	940.40.041

Tiradores para puertas correderas	►AH 1.74 ►AH 7.194
Cerraduras para insertar	►AH 2.32
Burletes bajo puerta automáticos para puertas correderas	►AH 6.14
Autocierre SoftMove 40	►AH 7.101
Accesorios para puertas correderas de madera Hawa	►AH 7.103
Burletes para puertas correderas	►AH 7.104
Tiradores en forma de concha	►AH 7.188

DGH-B-INT 2019, HDE-es, 12/18; Medidas sin compromiso. Nos reservamos el derecho a introducir cambios en la fabricación.

Herrajes para puertas correderas Hawa Junior 40/B

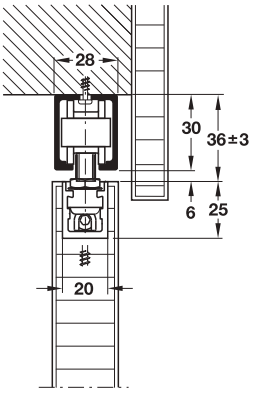


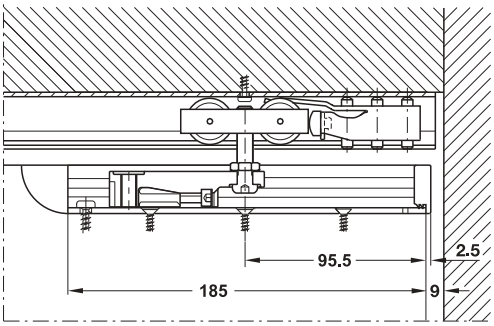


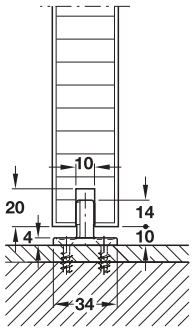


>	Campo de aplicación:	Para puertas correderas de 1 ó 2 hojas
>	Modelo:	Mínima altura de montaje
>	Peso de puerta:	≤40 kg
>	Posibilidad de ajuste:	Puertas ajustables en altura ±3 mm, con seguro contra torsión integrado, Amortiguador de carril con resorte de retención ajustable
>	Montaje:	Suspensión con perfil portante encajado, montaje mural y de techo
>	Norma:	Certificado según EN 1527:1998
>	Clase:	– 6 1 0 – 0 – 1 3

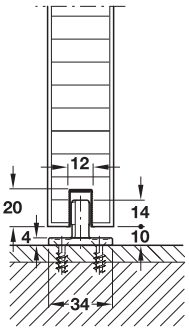
Montaje mural y de techo



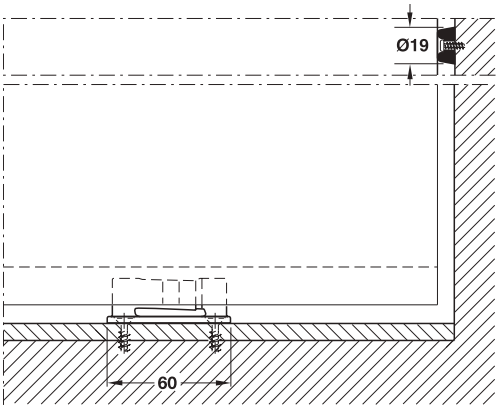




Sin carril guía



Con carril guía



Corte carro de rodillos y guía para suelo

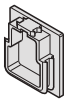
DGH-B-INT 2019, HDE-es, 12/18; Medidas sin compromiso. Nos reservamos el derecho a introducir cambios en la fabricación.

→ Juego sin carril de deslizamiento para 1 puerta

Modelo	Peso de puerta kg	Volumen de suministro	Nº de ref.
Junior 40/B Con 1 amortiguador de carril/ 1 amortiguador de pared	≤40	2 mecanismos de traslación 2 perfiles portantes con carro de suspensión, M8 2 tapas embellecedoras para perfil portante 1 amortiguadores de carril con resorte de retención 1 amortiguador de pared 1 guía de suelo sin holgura 1 llave de fijación para carro de suspensión 1 llave hexagonal de 4 mm	940.41.007
Junior 40/B Con 2 amortiguadores de carril	≤40	2 mecanismos de traslación 2 perfiles portantes con carro de suspensión, M8 2 tapas embellecedoras para perfil portante 2 amortiguadores de carril con resorte de retención 1 guía de suelo sin holgura 1 llave de fijación para carro de suspensión 1 llave hexagonal de 4 mm	940.41.017

Nota de pedido
Pedir 2 juegos para puertas correderas de 2 hojas.

→ Carriles y accesorios

		Material	Acabado	Longitud mm	Nº de ref.
Carril de deslizamiento taladrado		Aluminio	Colores plateados anodizados	1400	940.40.140
				1600	940.40.160
				1800	940.40.180
				2000	940.40.200
				2500	940.80.633
				3000	940.40.300
				4000	940.40.400
				6000	940.40.600
				Según medida	940.40.999
Carril guía simple inferior Para embutir a presión y encolar en una ranura		Plástico	Negro	1300	940.41.130
Tapa embellecedora para carril de deslizamiento		Plástico	Antracita	–	940.40.066
Amortiguador de carril Con resorte de retención ajustable		–	–	–	940.40.041

Tiradores para puertas correderas	►AH 1.74 ►AH 7.194
Cerraduras para insertar	►AH 2.32
Burletes bajo puerta automáticos para puertas correderas	►AH 6.14
Hawa Junior 40/B-Pocket	►AH 7.74
Autocierre SoftMove 40	►AH 7.101
Accesorios para puertas correderas de madera Hawa	►AH 7.103
Burletes para puertas correderas	►AH 7.104
Tiradores en forma de concha para puertas correderas	►AH 7.188

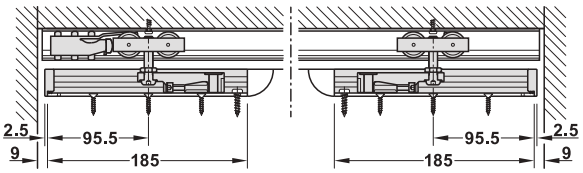
DGH-B-INT 2019, HDE-es, 12/18; Medidas sin compromiso. Nos reservamos el derecho a introducir cambios en la fabricación.

Herrajes para puertas correderas Hawa Junior 40/B-Pocket



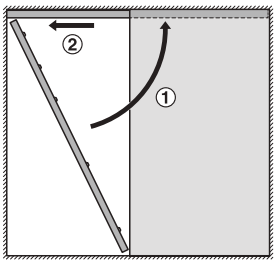


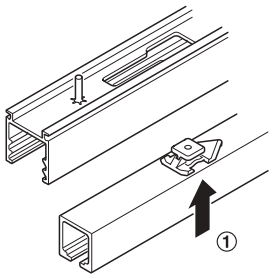
- > Campo de aplicación: Para 1 puerta corredera para montaje de falsa pared
- > Modelo: Mínima altura de montaje
- > Peso de puerta: ≤40 kg
- > Ancho de la puerta: 700–1250 mm
- > Grosor de puerta: ≥28 mm
- > Posibilidad de ajuste: Puertas ajustables en altura ±3 mm, con seguro contra torsión integrado, amortiguador de carril con resorte de retención ajustable, con el montaje en bayoneta ±8 mm recorrido de ajuste horizontal en el sentido longitudinal
- > Autocierre opcional (solo posible con Hawa SoftMove 40)
- > Montaje: Suspensión con perfil portante y carro de suspensión integrado
- > Función: El carril de deslizamiento se puede desmontar posteriormente sin abertura en la pared, el mecanismo de traslación y el autocierre se pueden extraer, posición del tope en la falsa pared reajustable

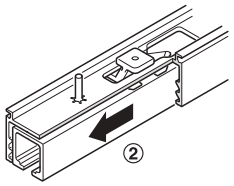


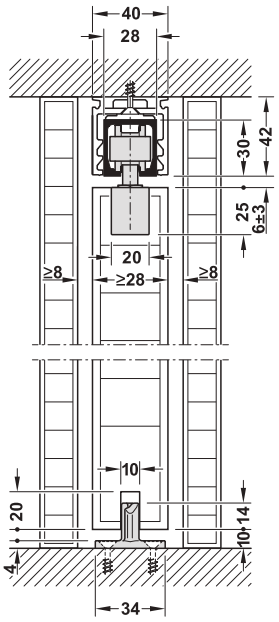
Corte carro de rodillos

Montaje del carril de deslizamiento en el perfil de soporte

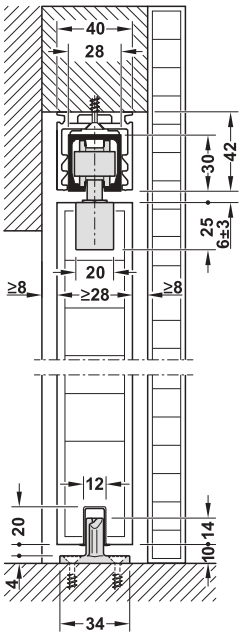




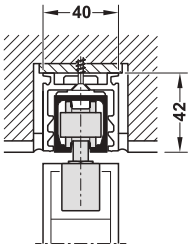




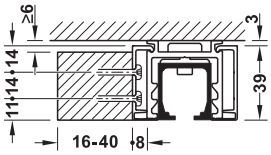
Sin carril guía



Con carril guía



Montaje de techo integrado



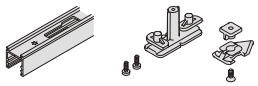
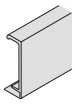
Posible pantalla a cargo del cliente hasta 40 mm de grosor de material

DGH-B-INT 2019, HDE-es, 12/18; Medidas sin compromiso. Nos reservamos el derecho a introducir cambios en la fabricación.

→ Juego sin carril de deslizamiento para 1 puerta

Modelo	Peso de puerta kg	Volumen de suministro	Nº de ref.
Junior 40/B	≤40	2 mecanismos de traslación 2 perfiles portantes con carro de suspensión, M8 2 tapas embellecedoras para perfil portante 1 amortiguadores de carril con resorte de retención 1 amortiguador de pared 1 guía de suelo sin holgura 1 llave de fijación para carro de suspensión 1 llave hexagonal de 4 mm	940.41.007

→ Carriles y accesorios

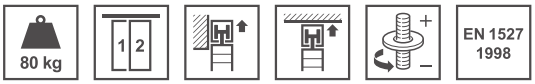
		Material	Acabado	Longitud mm	Nº de ref.
Carril de deslizamiento taladrado		Aluminio	Colores plateados anodizados	1400	940.40.140
				1600	940.40.160
				1800	940.40.180
				2000	940.40.200
				2500	940.80.633
Perfil de soporte para carril de deslizamiento con cierre de bayoneta incl. juego de montaje (acortable a la longitud del carril)		Aluminio	Colores plateados anodizados	2000	940.80.424
				2500	940.80.425
Pantalla para clipar perfil de soporte para revestimiento del dintel		Aluminio	Colores plateados anodizados	2000	940.80.428
Carril guía simple inferior Para embutir a presión y encolar en una ranura		Plástico	Negro	1300	940.41.130
Amortiguador de carril Con resorte de retención ajustable		–	–	–	940.40.041

Nota
Si se aplica sin autocierre se necesita un segundo amortiguador de carril.

Autocierre SoftMove 40 ►AH 7.101

DGH-B-INT 2019, HDE-es, 12/18; Medidas sin compromiso. Nos reservamos el derecho a introducir cambios en la fabricación.

Herraje para puertas correderas Hawa Junior 80/Z

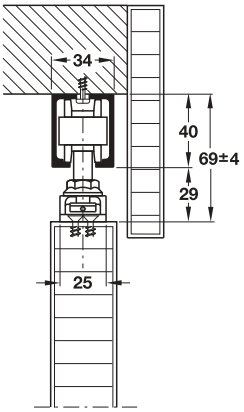




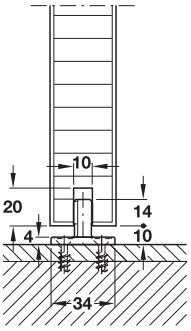


> Campo de aplicación:	Para puertas correderas de 1 ó 2 hojas
> Posibilidad de ajuste:	Altura ±4 mm, puerta ajustable lateralmente, amortiguador de carril con resorte de retención ajustable
> Peso de puerta:	≤80 kg
> Montaje:	Suspensión con suspensión de dos vías atornilladas, montaje mural y de techo
> Norma:	Certificado según EN 1527:1998
> Clase:	– 6 2 0 – 0 – 1 3

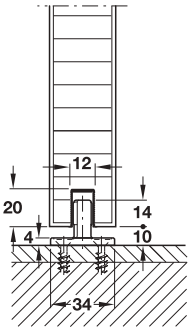
Montaje mural y de techo



Guía para suelo

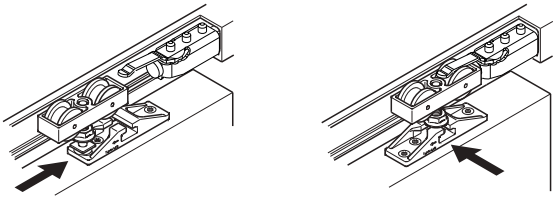


Sin carril guía

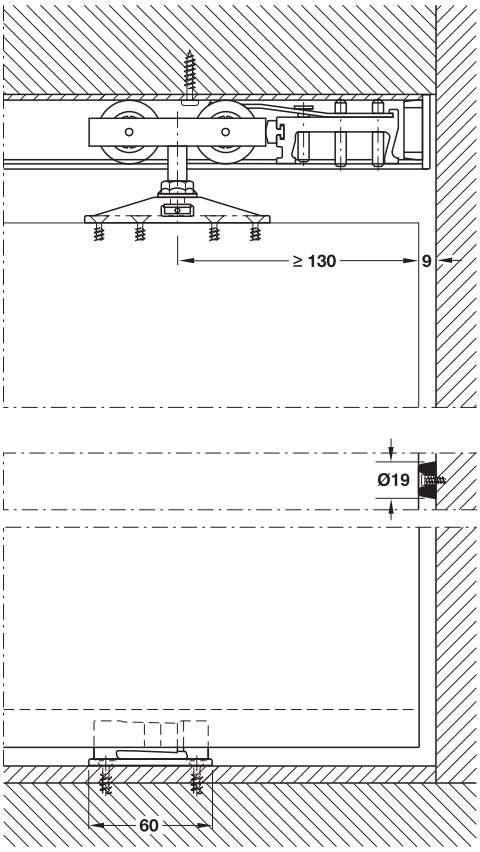


Con carril guía

La suspensión de dos vías permite colgar y descolgar la puerta de dos modos diferentes:



El colgar y descolgar la puerta es posible sin desmontar la pared de cubierta existente. La pantalla debe ser desmontable.



Corte carro de rodillos y guía para suelo

7

GAEB

CAD

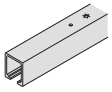
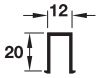
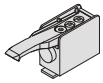
DGH-B-INT 2019, HDE-es, 12/18; Medidas sin compromiso. Nos reservamos el derecho a introducir cambios en la fabricación.

→ Juego sin carril de deslizamiento para 1 puerta

Modelo	Peso de puerta kg	Volumen de suministro	Nº de ref.
Junior 80/Z Con 1 amortiguador de carril/ 1 amortiguador de pared	≤80	2 mecanismos de traslación 2 suspensiones de dos vías con tornillos de suspensión y tuerca, M10 1 amortiguadores de carril con resorte de retención 1 amortiguador de pared 1 guía de suelo sin holgura 1 espiga para ajustar la altura	940.80.001
Junior 80/Z Con 2 amortiguadores de carril	≤80	2 mecanismos de traslación 2 suspensiones de dos vías con tornillos de suspensión y tuerca, M10 2 amortiguadores de carril con resorte de retención 1 guía de suelo sin holgura 1 espiga para ajustar la altura	940.80.015

Nota de pedido
Pedir 2 juegos para puertas correderas de 2 hojas.

→ Carriles y accesorios

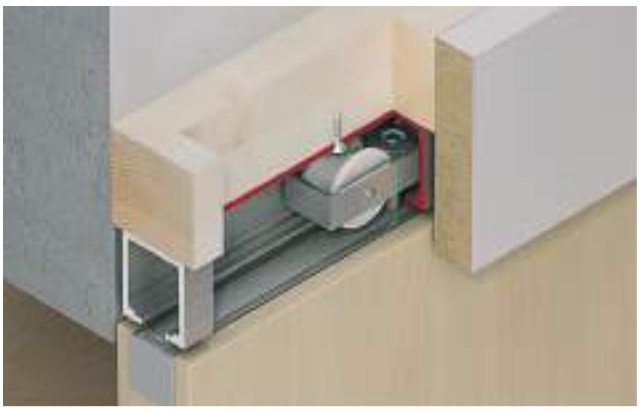
		Material	Acabado	Longitud mm	Nº de ref.
Carril de deslizamiento taladrado		Aluminio	Colores plateados anodizados	1400	940.80.140
				1600	940.80.160
				1800	940.80.180
				2000	940.80.200
				2200	940.80.220
				2500	940.80.250
				3000	940.80.300
				4000	940.80.400
				6000	940.80.600
				Según medida	940.80.999
Carril guía simple inferior Para embutir a presión y encolar en una ranura		Plástico	Negro	1300	940.41.130
Tapa embellecedora para carril de deslizamiento		Acero	Cromado mate	–	940.80.021
Amortiguador de carril con muelle de retención ajustable		Fundición de zinc	–	–	940.80.040

Tiradores para puertas correderas	►AH 1.74 ►AH 7.194
Cerraduras para insertar	►AH 2.32
Burletes bajo puerta automáticos para puertas correderas	►AH 6.14
Accesorios para puertas correderas de madera Hawa	►AH 7.103
Autocierre	►AH 7.100
Burletes para puertas correderas	►AH 7.104
Bloque de fijación para carril para solución de falsa pared	►AH 7.105
Tiradores en forma de concha para puertas correderas	►AH 7.188

DGH-B-INT 2019, HDE-es, 12/18; Medidas sin compromiso. Nos reservamos el derecho a introducir cambios en la fabricación.

Herraje para puertas correderas Hawa Junior 80/B

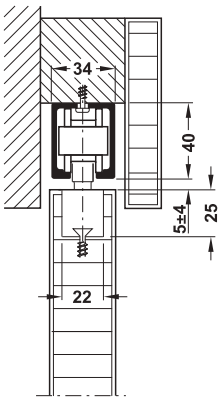




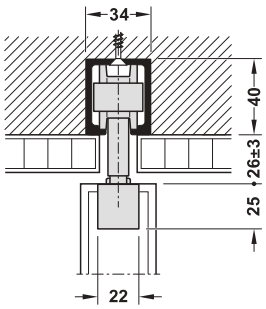


- > Campo de aplicación: Para puertas correderas de 1 ó 2 hojas
- > Modelo: Mínima altura de montaje
- > Peso de puerta: ≤80 kg
- > Posibilidad de ajuste: Altura ±4 mm, amortiguador de carril con resorte de retención ajustable y tapa embellecedora
- > Montaje: Suspensión con perfil portante encajado y carro de suspensión de fácil montaje con tapa embellecedora de metal integrada, suspensión de los carros de traslación mediante tornillo de suspensión, Montaje mural y de techo
- > Autocierre opcional (solo posible con Hawa-SoftMove 80)

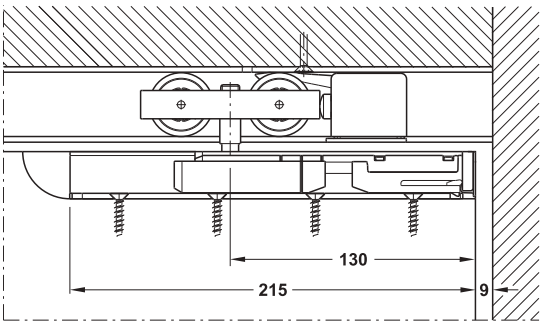
Montaje mural y de techo

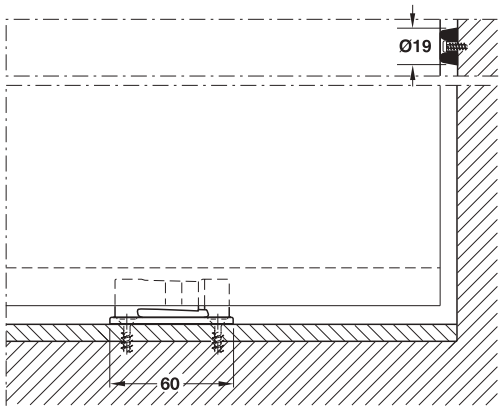


Montaje de techo



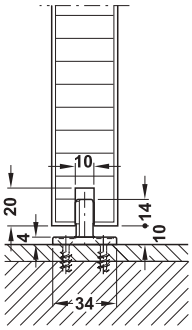
Montaje de techo integrado con tornillo de suspensión largo (+20 mm)



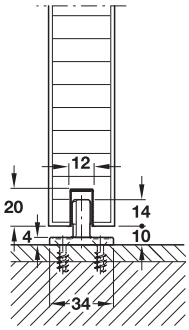


Corte carro de rodillos y guía para suelo

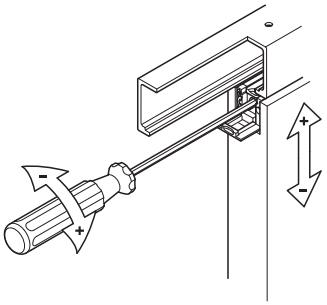
Guía para suelo



Sin carril guía



Con carril guía



Preajuste a través del mecanismo de traslación ±3 mm
Ajuste fino hasta ±4 mm a través del mecanismo de ajuste en el carro de suspensión

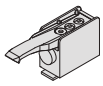
DGH-B-INT 2019, HDE-es, 12/18; Medidas sin compromiso. Nos reservamos el derecho a introducir cambios en la fabricación.

→ Juego sin carril de deslizamiento para 1 puerta

Modelo	Peso de puerta kg	Volumen de suministro	Nº de ref.
Junior 80/B	≤80	2 mecanismos de traslación 2 perfiles portantes con carro de suspensión y tornillo de suspensión M10 2 amortiguadores de carril con resorte de retención 1 amortiguador de pared 1 guía para suelo	940.80.004
Junior 80/B Con tornillo de suspensión largo (+20 mm)	≤80	2 mecanismos de traslación 2 perfiles portantes con carro de suspensión y tornillo de suspensión M10 (+20 mm) 2 amortiguadores de carril con resorte de retención 1 amortiguador de pared 1 guía para suelo	940.80.118

Nota de pedido
Pedir 2 juegos para puertas correderas de 2 hojas.

→ Carriles y accesorios

		Material	Acabado	Longitud mm	Nº de ref.
Carril de deslizamiento taladrado		Aluminio	Colores plateados anodizados	1400	940.80.140
				1600	940.80.160
				1800	940.80.180
				2000	940.80.200
				2200	940.80.220
				2500	940.80.250
				3000	940.80.300
				4000	940.80.400
				6000	940.80.600
				Según medida	940.80.999
Tapa embellecedora para carril de deslizamiento		Acero	Cromado mate	–	940.80.021
Carril guía simple inferior Para embutir a presión y encolar en una ranura		Plástico	Negro	1300	940.41.130
Amortiguador de carril con muelle de retención ajustable		Fundición de zinc	–	–	940.80.040

Tiradores para puertas correderas	►AH 1.74 ►AH 7.194
Cerraduras para insertar	►AH 2.32
Burletes bajo puerta automáticos para puertas correderas	►AH 6.14
Autocierre SoftMove 80	►AH 7.101
Accesorios para puertas correderas de madera Hawa	►AH 7.102
Burletes para puertas correderas	►AH 7.104
Bloque de fijación para carril para solución de falsa pared	►AH 7.105
Tiradores en forma de concha para puertas correderas	►AH 7.188

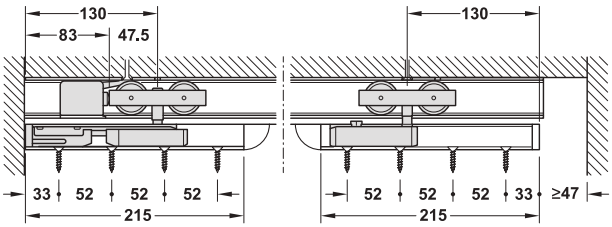
DGH-B-INT 2019, HDE-es, 12/18; Medidas sin compromiso. Nos reservamos el derecho a introducir cambios en la fabricación.

Herraje para puertas correderas Hawa Junior 80/B-Pocket

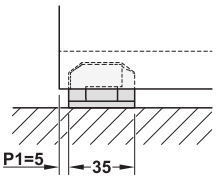




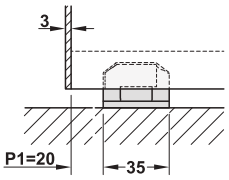
- > Campo de aplicación: Para 1 puerta corredera para montaje de pared falsa
- > Modelo: Altura mínima de montaje
- > Peso de puerta: ≤80 kg
- > Ancho de la puerta: 700–1500 mm
- > Grosor de puerta: ≥30 mm
- > Posibilidad de ajuste: Puertas ajustables en altura ±3 mm, con seguro contra torsión integrado, con el montaje en bayoneta ±8 mm recorrido de ajuste horizontal en el sentido longitudinal
- > Montaje: Suspensión con perfil portante y carro de suspensión integrado
- > Función: El carril de deslizamiento se puede desmontar posteriormente sin abertura en la pared, el mecanismo de traslación y el autocierre se pueden extraer, posición del tope en la falsa pared reajustable
- > Autocierre opcional (solo admite Hawa-SoftMove 80)
- > Amortiguador con muelle opcional para la expulsión confortable de la puerta
- > El autocierre Hawa-SoftMove 80 no es compatible con el amortiguador con muelle



Corte carro de rodillos

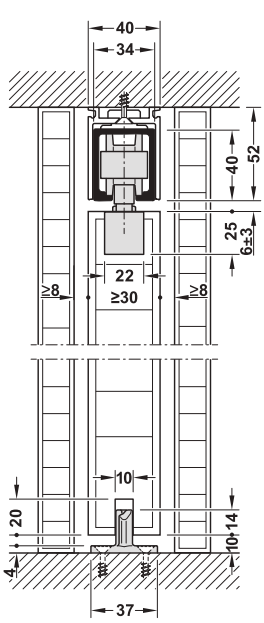


Aplicación sin amortiguador con muelle

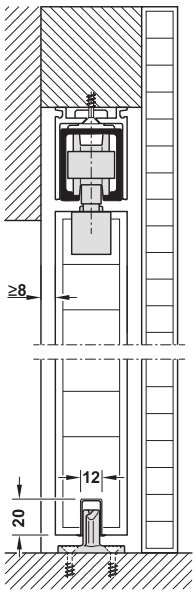


Aplicación con amortiguador con muelle

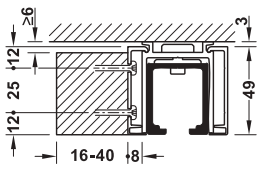
Cálculo del ancho de la puerta:
Medida de paso interior + P1 + 30 mm



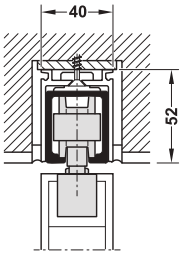
Sin carril guía



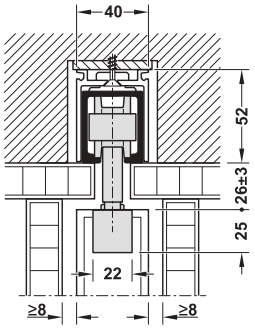
Con carril guía



Posible pantalla a cargo del cliente hasta 40 mm de grosor de material



Montaje de techo integrado



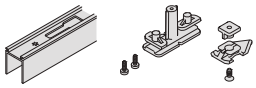
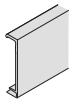
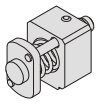
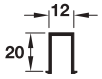
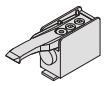
Montaje de techo integrado con tornillo de suspensión largo (+20 mm)

DGH-B-INT 2019, HDE-es, 12/18; Medidas sin compromiso. Nos reservamos el derecho a introducir cambios en la fabricación.

→ Juego sin carril de deslizamiento para 1 puerta

Modelo	Peso de puerta kg	Volumen de suministro	Nº de ref.
Junior 80/B-Pocket	≤80	2 mecanismos de traslación (de 2 rodillos) con perfil portante, Carro de suspensión y tornillo de suspensión M10 1 amortiguadores de carril con resorte de retención 1 amortiguador de pared 1 guía de suelo sin holgura 1 llave de fijación para carro de suspensión	940.80.014
Junior 80/B-Pocket Con tornillo de suspensión largo (+20 mm)	≤80	2 mecanismos de traslación (de 2 rodillos) con perfil portante, carro de suspensión y tornillo de suspensión largo M10 (+20 mm) 1 amortiguadores de carril con resorte de retención 1 amortiguador de pared 1 guía de suelo sin holgura 1 llave de fijación para carro de suspensión	940.80.120

→ Carriles y accesorios

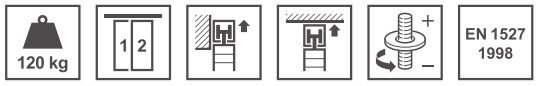
		Material	Acabado/color	Longitud mm	Nº de ref.
Carril de deslizamiento taladrado		Aluminio	Colores plateados anodizados	1400	940.80.140
				1600	940.80.160
				1800	940.80.180
				2000	940.80.200
				2200	940.80.220
				2500	940.80.250
				3000	940.80.300
Perfil de soporte para carril de deslizamiento con cierre de bayoneta incl. juego de montaje (acortable a la longitud del carril)		Aluminio	Colores plateados anodizados	2000	940.80.420
				2500	940.80.421
				3000	940.80.422
Pantalla para clipar perfil de soporte para revestimiento del dintel		Aluminio	Colores plateados anodizados	2000	940.80.423
Amortiguador con muelle hasta peso de puerta de 80 kg, no es compatible con SoftMove 80		Fundición de zinc	–	–	940.80.320
Carril guía simple inferior Para embutir a presión y encolar en una ranura		Plástico	Negro	1300	940.41.130
Amortiguador de carril con muelle de retención ajustable		Fundición de zinc	–	–	940.80.040

Nota
En la aplicación sin autocierre y sin amortiguador con muelle se necesita un segundo amortiguador de carril (940.80.040).

Autocierre SoftMove 80 ►AH 7.101

DGH-B-INT 2019, HDE-es, 12/18; Medidas sin compromiso. Nos reservamos el derecho a introducir cambios en la fabricación.

Herraje para puertas correderas Hawa Junior 120/A

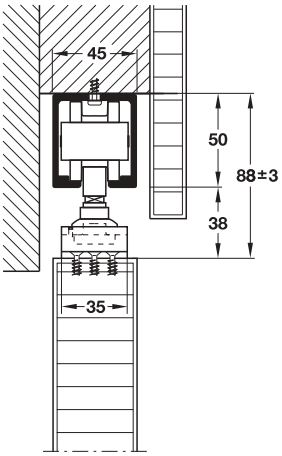




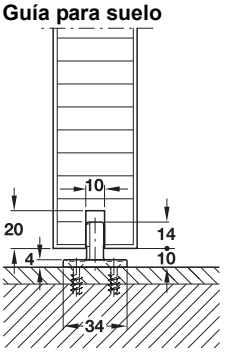


> Campo de aplicación:	Para puertas correderas de 1 ó 2 hojas
> Modelo:	Robusto
> Peso de puerta:	≤120 kg
> Posibilidad de ajuste:	Altura ±3 mm, puerta ajustable lateralmente, amortiguador de carril con resorte de retención ajustable
> Montaje:	Suspensión con estribo de suspensión, montaje mural y de techo
> Norma:	Certificado según EN 1527:1998
> Clase:	– 6 3 | 0 – 0 | – 1 3

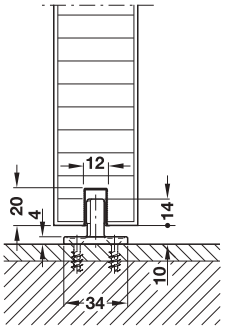
Montaje mural y de techo



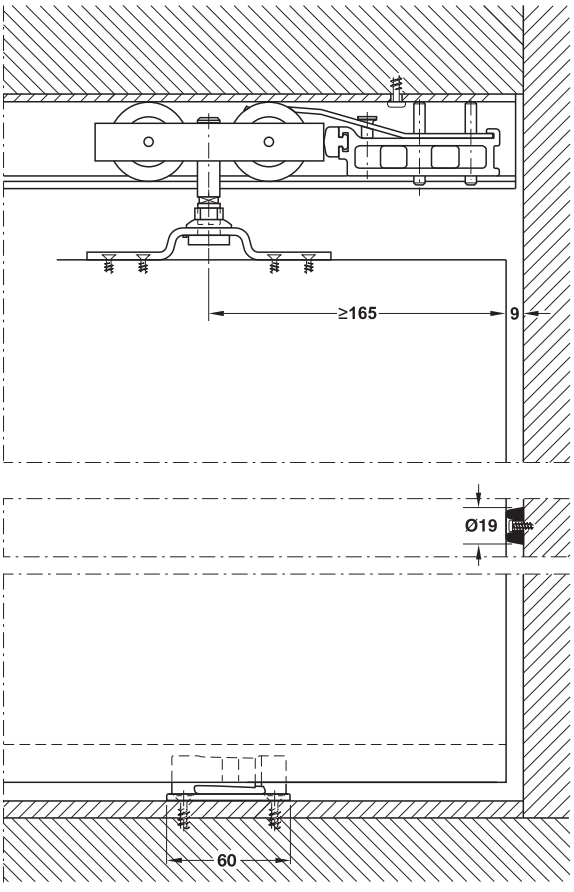
Guía para suelo



Sin carril guía



Con carril guía



Corte carro de rodillos y guía para suelo

DGH-B-INT 2019, HDE-es, 12/18; Medidas sin compromiso. Nos reservamos el derecho a introducir cambios en la fabricación.

→ Juego sin carril de deslizamiento para 1 puerta

Modelo	Peso de puerta kg	Volumen de suministro	Nº de ref.
Junior 120/A Con 1 amortiguador de carril/ 1 amortiguador de pared	≤120	2 mecanismos de traslación 2 bridas portadoras con tornillo de suspensión y tuerca, M12 1 amortiguadores de carril con resorte de retención 1 amortiguador de pared 1 guía de suelo sin holgura 1 llave para ajustar la altura	941.20.008
Junior 120/A Con 2 amortiguadores de carril	≤120	2 mecanismos de traslación 2 bridas portadoras con tornillo de suspensión y tuerca, M12 2 amortiguadores de carril con resorte de retención 1 guía de suelo sin holgura 1 llave para ajustar la altura	941.20.018

Nota de pedido
Pedir 2 juegos para puertas correderas de 2 hojas.

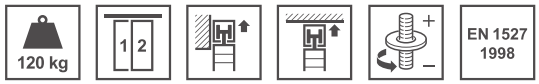
→ Carriles y accesorios

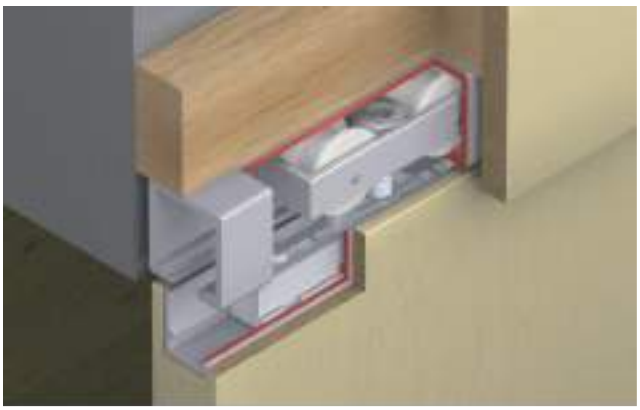
		Material	Acabado	Longitud mm	Nº de ref.
Carril de deslizamiento taladrado		Aluminio	Colores plateados anodizados	2500	941.20.250
				3000	941.20.300
				4000	941.20.400
				6000	941.20.600
				Según medida	941.20.999
Carril guía simple inferior Para embutir a presión y encolar en una ranura		Plástico	Negro	1300	940.41.130
Tapa embellecedora para carril de deslizamiento		Acero	Cromado mate	–	941.20.029
Amortiguador de carril Con resorte de retención ajustable		–	–	–	941.20.041

Tiradores para puertas correderas	►AH 1.74 ►AH 7.194
Cerraduras para insertar	►AH 2.32
Burletes bajo puerta automáticos para puertas correderas	►AH 6.14
Autocierre SoftMove 120	►AH 7.101
Accesorios para puertas correderas de madera Hawa	►AH 7.102
Burletes para puertas correderas	►AH 7.104
Tiradores en forma de concha para puertas correderas	►AH 7.188

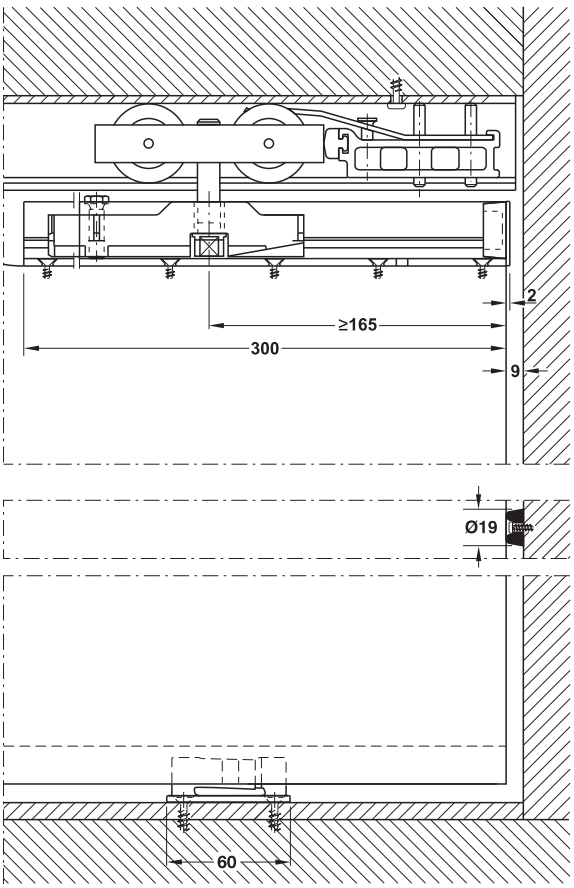
DGH-B-INT 2019, HDE-es, 12/18; Medidas sin compromiso. Nos reservamos el derecho a introducir cambios en la fabricación.

Herraje para puertas correderas Hawa Junior 120/B





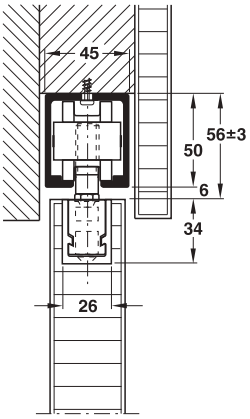




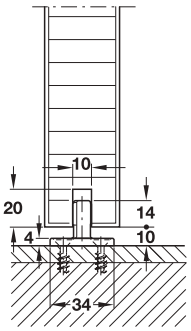
Corte carro de rodillos y guía para suelo

> Campo de aplicación:	Para puertas correderas de 1 ó 2 hojas
> Modelo:	Mínima altura de montaje
> Posibilidad de ajuste:	Puertas ajustables en altura ±3 mm, con seguro contra torsión integrado, amortiguador de carril con resorte de retención ajustable
> Montaje:	Suspensión con perfil portante, montaje mural y de techo
> Norma:	Certificado según EN 1527:1998
> Clase:	– 6 3 0 – 0 – 1 3

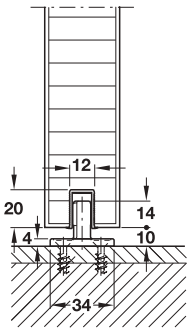
Montaje mural y de techo



Guía para suelo



Sin carril guía



Con carril guía

DGH-B-INT 2019, HDE-es, 12/18; Medidas sin compromiso. Nos reservamos el derecho a introducir cambios en la fabricación.

→ Juego sin carril de deslizamiento para 1 puerta

Modelo	Peso de puerta kg	Volumen de suministro	Nº de ref.
Junior 120/B Con 1 amortiguador de carril/ 1 amortiguador de pared	≤120	2 mecanismos de traslación 2 perfiles portantes con carro de suspensión, M12 2 tapas embellecedoras 1 amortiguadores de carril con resorte de retención 1 amortiguador de pared 1 guía de suelo sin holgura 1 llave de fijación para carro de suspensión	941.20.009
Junior 120/B Con 2 amortiguadores de carril	≤120	2 mecanismos de traslación 2 perfiles portantes con carro de suspensión, M12 2 tapas embellecedoras 2 amortiguadores de carril con resorte de retención 1 guía de suelo sin holgura 1 llave de fijación para carro de suspensión	941.20.019

Nota de pedido
Pedir 2 juegos para puertas correderas de 2 hojas.

→ Carriles y accesorios

		Material	Acabado	Longitud mm	Nº de ref.
Carril de deslizamiento taladrado		Aluminio	Colores plateados anodizados	2500	941.20.250
				3000	941.20.300
				4000	941.20.400
				6000	941.20.600
				Según medida	941.20.999
Cuña de montaje Hawa para puertas correderas que deslizan por el techo (set de 2 piezas para 1 puerta corredera)		–	–	–	940.80.050
Carril guía simple inferior Para embutir a presión y encolar en una ranura		Plástico	Negro	1300	940.41.130
Tapa embellecedora para carril de deslizamiento		Acero	Cromado mate	–	941.20.029
Amortiguador de carril Con resorte de retención ajustable		–	–	–	941.20.041

Tiradores para puertas correderas	►AH 1.74 ►AH 7.194
Cerraduras para insertar	►AH 2.32
Burletes bajo puerta automáticos para puertas correderas	►AH 6.14
Hawa Junior 120/B-Pocket	►AH 7.86
Autocierre SoftMove 120	►AH 7.101
Accesorios para puertas correderas de madera Hawa	►AH 7.102
Burletes para puertas correderas	►AH 7.104
Tiradores en forma de concha para puertas correderas	►AH 7.188

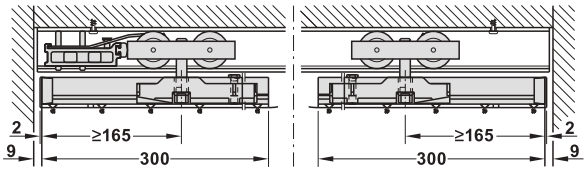
DGH-B-INT 2019, HDE-es, 12/18; Medidas sin compromiso. Nos reservamos el derecho a introducir cambios en la fabricación.

Herrajes para puertas correderas Hawa Junior 120/B-Pocket



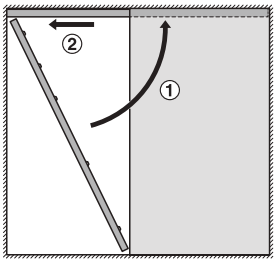


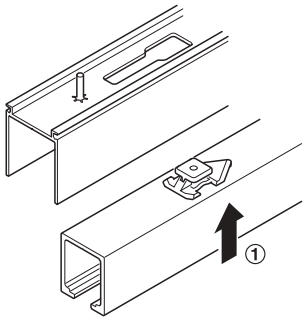
- > Campo de aplicación: Para 1 puerta corredera para montaje de pared falsa
- > Modelo: Mínima altura de montaje
- > Peso de puerta: ≤120 kg
- > Grosor de puerta: ≥34 mm
- > Ancho de la puerta: 700–1500 mm
- > Posibilidad de ajuste: Puertas ajustables en altura ±3 mm, con seguro contra torsión integrado, amortiguador de carril con resorte de retención ajustable, con el montaje en bayoneta ±8 mm recorrido de ajuste horizontal en el sentido longitudinal
- > Montaje: Suspensión con perfil portante y carro de suspensión integrado
- > Función: Montaje en falsa pared: el carril de deslizamiento se puede desmontar posteriormente sin abertura en la pared, el mecanismo de traslación y el autocierre se pueden extraer, posición del tope en la falsa pared reajustable

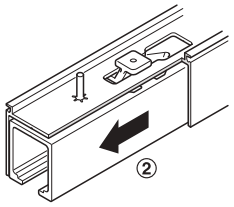


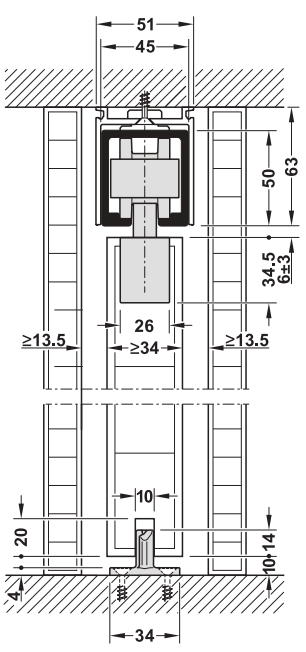
Corte carro de rodillos

Montaje del carril de deslizamiento en el perfil de soporte

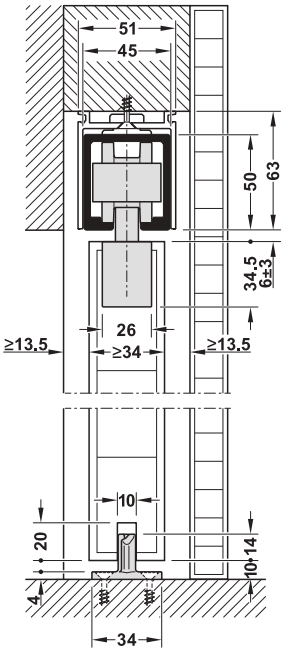




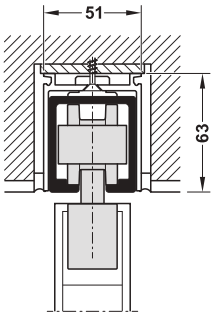




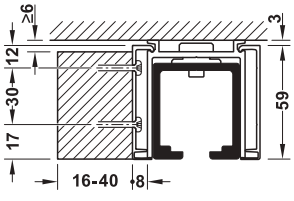
Sin carril guía



Con carril guía



Montaje de techo integrado



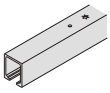
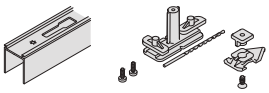
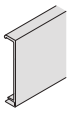
Admite pantalla a cargo del cliente hasta 40 mm de grosor de material

DGH-B-INT 2019, HDE-es, 12/18; Medidas sin compromiso. Nos reservamos el derecho a introducir cambios en la fabricación.

→ Juego sin carril de deslizamiento para 1 puerta

Modelo	Peso de puerta kg	Volumen de suministro	Nº de ref.
Junior 120/B	≤120	2 mecanismos de traslación 2 perfiles portantes con carro de suspensión, M12 2 tapas embellecedoras 1 amortiguadores de carril con resorte de retención 1 amortiguador de pared 1 guía de suelo sin holgura 1 llave de fijación para carro de suspensión	941.20.009

→ Carriles y accesorios

		Material	Acabado	Longitud mm	Nº de ref.
Carril de deslizamiento taladrado		Aluminio	Colores plateados anodizados	2500	941.20.250
				3000	941.20.300
Perfil de soporte para carril de deslizamiento con cierre de bayoneta incl. juego de montaje (acortable a la longitud del carril)		Aluminio	Colores plateados anodizados	2500	940.80.426
				3000	940.80.427
Pantalla para clipar perfil de soporte para revestimiento del dintel		Aluminio	Colores plateados anodizados	2000	940.80.429
Carril guía simple inferior Para embutir a presión y encolar en una ranura		Plástico	Negro	1300	940.41.130
Amortiguador de carril Con resorte de retención ajustable		–	–	–	941.20.041

Nota
Si se aplica sin autocierre se necesita un segundo amortiguador de carril.

Autocierre SoftMove 120 ►AH 7.101

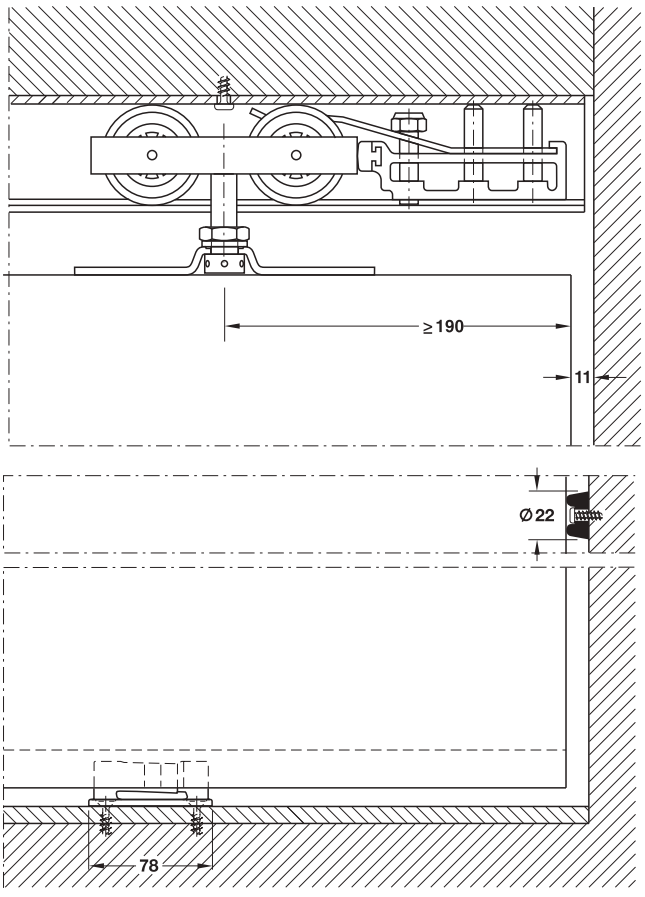
DGH-B-INT 2019, HDE-es, 12/18; Medidas sin compromiso. Nos reservamos el derecho a introducir cambios en la fabricación.

Herraje para puertas correderas Hawa Junior 160/A





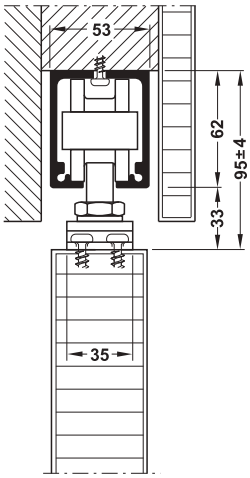




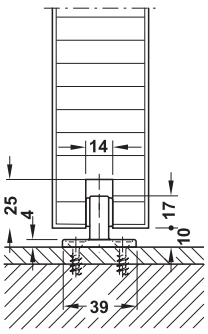
Corte carro de rodillos y guía para suelo

- Campo de aplicación: Para puertas correderas de 1 ó 2 hojas
- Peso de puerta: ≤160 kg
- Posibilidad de ajuste: Altura ±4 mm, puerta ajustable lateralmente, amortiguador del carril con muelle de retención ajustable
- Montaje: Suspensión con estribo de suspensión, montaje mural y de techo
- Poco desgaste
- Poco ruido en el deslizamiento

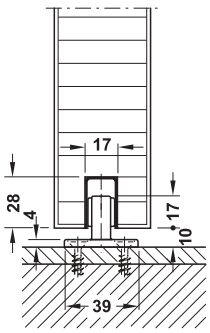
Montaje mural y de techo



Guía para suelo



Sin carril guía



Con carril guía

DGH-B-INT 2019, HDE-es, 12/18; Medidas sin compromiso. Nos reservamos el derecho a introducir cambios en la fabricación.

→ Juego sin carril de deslizamiento para 1 puerta

Modelo	Peso de puerta kg	Volumen de suministro	Nº de ref.
Junior 160/A Con 1 amortiguador de carril/ 1 amortiguador de pared	≤160	2 mecanismos de traslación 2 bridas portadoras con tornillo de suspensión y tuerca, M14 1 amortiguadores de carril con resorte de retención 1 amortiguador de pared 1 guía de suelo sin holgura	941.60.001
Junior 160/A Con 2 amortiguadores de carril	≤160	2 mecanismos de traslación 2 bridas portadoras con tornillo de suspensión y tuerca, M14 2 amortiguadores de carril con resorte de retención 1 guía de suelo sin holgura	941.60.006

Nota de pedido
Pedir 2 juegos para puertas correderas de 2 hojas.

→ Carriles y accesorios

		Material	Acabado	Longitud mm	Nº de ref.
Carril de deslizamiento taladrado		Aluminio	Colores plateados anodizados	3000	941.60.301
				4000	941.60.401
				5000	941.60.501
				6000	941.60.601
				Según medida	941.60.998
Carril-guía simple inferior para embutir a presión y para encolar en una ranura		Plástico	Negra	3000	941.61.130
Juego de espigas de unión para carril de deslizamiento (compuesto de 2 piezas)		Acero	–	–	942.56.091
Amortiguador de carril con muelle de retención ajustable		–	–	–	941.60.041

Tiradores para puertas correderas	►AH 1.74 ►AH 7.194
Cerraduras para insertar	►AH 2.32
Burletes bajo puerta automáticos para puertas correderas	►AH 6.14
Accesorios para puertas correderas de madera Hawa	►AH 7.102
Burletes para puertas correderas	►AH 7.104
Tiradores en forma de concha para puertas correderas	►AH 7.188

DGH-B-INT 2019, HDE-es, 12/18; Medidas sin compromiso. Nos reservamos el derecho a introducir cambios en la fabricación.

Herraje para puertas correderas Hawa Junior 160/B

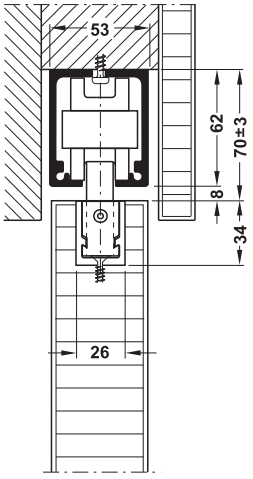




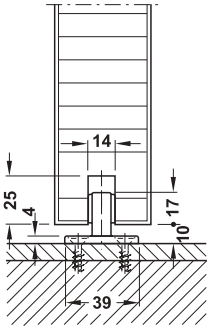


> Campo de aplicación:	Para puertas correderas de 1 ó 2 hojas
> Modelo:	Mínima altura de montaje
> Peso de puerta:	≤160 kg
> Posibilidad de ajuste:	Altura ±3 mm, amortiguador del carril con muelle de retención ajustable
> Montaje:	Suspensión con perfil portante, montaje mural y de techo

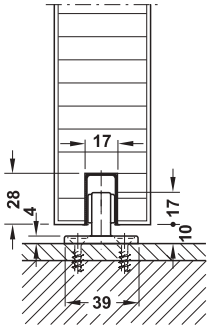
Montaje mural y de techo



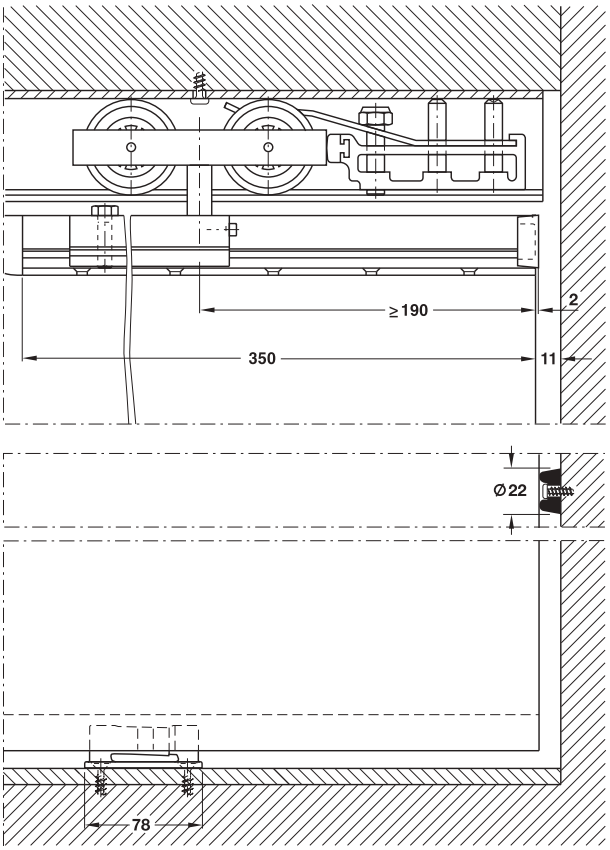
Guía para suelo



Sin carril guía



Con carril guía



Corte carro de rodillos y guía para suelo

DGH-B-INT 2019, HDE-es, 12/18; Medidas sin compromiso. Nos reservamos el derecho a introducir cambios en la fabricación.

→ Juego sin carril de deslizamiento para 1 puerta

Modelo	Peso de puerta kg	Volumen de suministro	Nº de ref.
Junior 160/B Con 1 amortiguador de carril/ 1 amortiguador de pared	≤160	2 mecanismos de traslación 2 perfiles portantes con carro de suspensión, M14 2 tapas embellecedoras para perfil portante 1 amortiguadores de carril con resorte de retención 1 amortiguador de pared 1 guía de suelo sin holgura	941.60.002
Junior 160/B Con 2 amortiguadores de carril	≤160	2 mecanismos de traslación 2 perfiles portantes con carro de suspensión, M14 2 tapas embellecedoras para perfil portante 2 amortiguadores de carril con resorte de retención 1 guía de suelo sin holgura	941.60.007

Nota de pedido
Pedir 2 juegos para puertas correderas de 2 hojas.

→ Carriles y accesorios

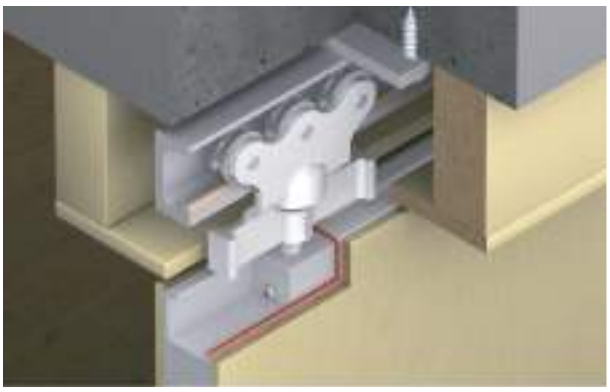
		Material	Acabado	Longitud mm	Nº de ref.
Carril de deslizamiento taladrado		Aluminio	Colores plateados anodizados	3000	941.60.301
				4000	941.60.401
				5000	941.60.501
				6000	941.60.601
				Según medida	941.60.998
Carril-guía simple inferior para embutir a presión y para encolar en una ranura		Plástico	Negra	3000	941.61.130
Juego de espigas de unión para carril de deslizamiento (compuesto de 2 piezas)		Acero	–	–	942.56.091
Amortiguador de carril con muelle de retención ajustable		–	–	–	941.60.041

Tiradores para puertas correderas	►AH 1.74 ►AH 7.194
Cerraduras para insertar	►AH 2.32
Burletes bajo puerta automáticos para puertas correderas	►AH 6.14
Accesorios para puertas correderas de madera Hawa	►AH 7.102
Burletes para puertas correderas	►AH 7.104
Tiradores en forma de concha para puertas correderas	►AH 7.188

DGH-B-INT 2019, HDE-es, 12/18; Medidas sin compromiso. Nos reservamos el derecho a introducir cambios en la fabricación.

Herraje para puertas correderas Hawa Super 500/A

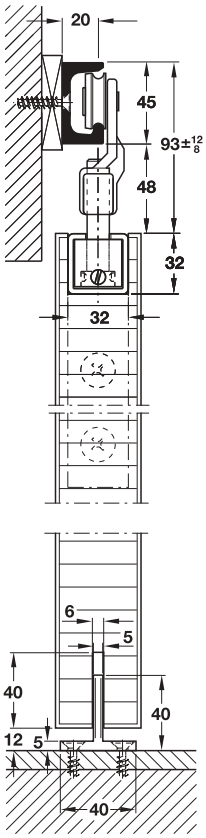




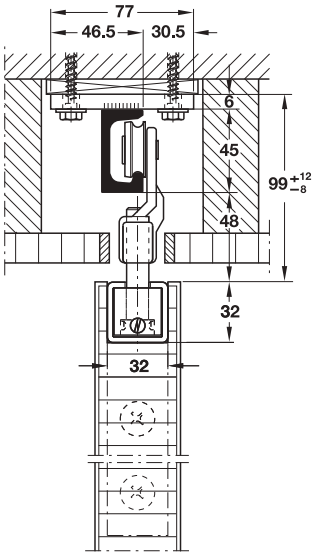


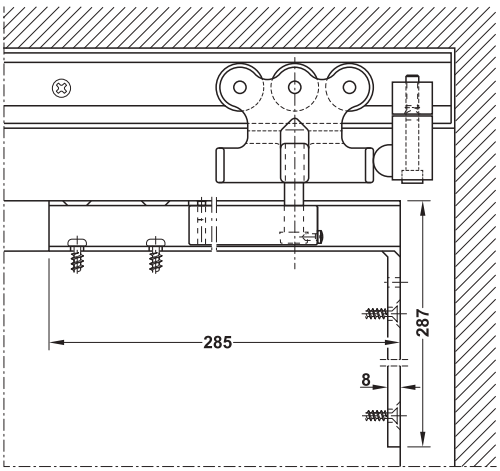
- > Utilizable para: Para puertas de madera
- > Campo de aplicación: Para puertas correderas de 1 ó 2 hojas, para puertas correderas resistentes al fuego
- > Posibilidad de ajuste: Altura +12 / –8 mm
- > Peso de puerta: ≤500 kg
- > Montaje: Suspensión con escuadra de suspensión encajada, montaje mural y de techo

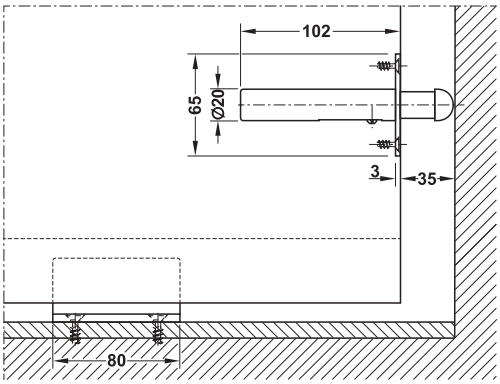
Montaje mural



Montaje de techo







Corte carro de rodillos y guía para suelo

DGH-B-INT 2019, HDE-es, 12/18; Medidas sin compromiso. Nos reservamos el derecho a introducir cambios en la fabricación.

→ Juego sin carril de deslizamiento para 1 puerta

Modelo	Peso de puerta kg	Volumen de suministro	Nº de ref.
Super 500/A	≤500	2 mecanismos de traslación 2 piezas angulares de suspensión con carro de soporte y un tornillo de suspensión M12 2 amortiguadores con muelle para encajar en la puerta 1 guía para suelo	942.42.000

Nota de pedido
Pedir 2 juegos para puertas correderas de 2 hojas.

→ Carriles y accesorios

		Material	Acabado	Longitud mm	Nº de ref.
Amortiguador de carril Para taladrar		Acero	Zincado	–	942.42.041
Carril de deslizamiento para montar en la pared		Acero inox.	Tratado con chorro de bolas de cristal	6000 Según medida	942.42.601 942.42.998
Carril de deslizamiento para montar en el techo con lengüetas de montaje		Acero inox.	Tratado con chorro de bolas de cristal	6000 Según medida	942.43.601 942.43.996
Placa de recubrimiento para escuadra de suspensión		Acero Latón	Niquelada mate Lijada	– –	942.41.072 942.41.073

Nota de pedido
Pedir por separado en puertas correderas de 2 hojas, el amortiguador del carril para la retención en el centro.

Tiradores para puertas correderas	►AH 1.74 ►AH 7.194
Cerraduras para insertar	►AH 2.32
Accesorios para puertas correderas de madera Hawa	►AH 7.103
Burletes para puertas correderas	►AH 7.104

DGH-B-INT 2019, HDE-es, 12/18; Medidas sin compromiso. Nos reservamos el derecho a introducir cambios en la fabricación.

Herraje para puertas correderas Hawa Super 500/B

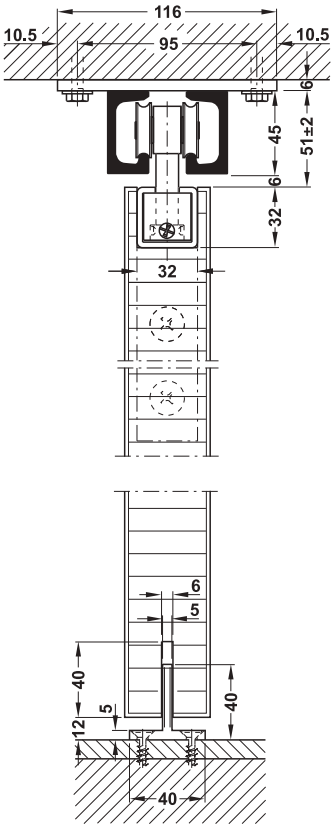


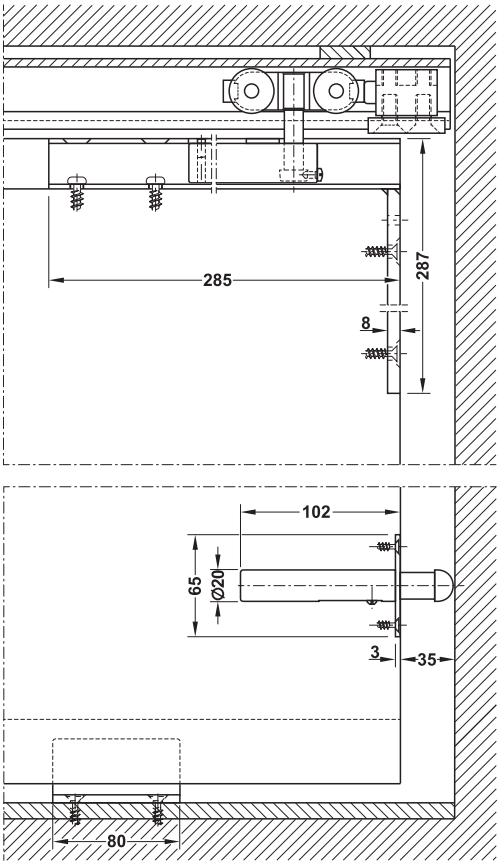




- > Campo de aplicación: Para puertas correderas de 1 ó 2 hojas
- > Modelo: Mínima altura de montaje
- > Posibilidad de ajuste: Altura ±2 mm
- > Peso de puerta: ≤500 kg
- > Montaje: Suspensión con escuadra de suspensión encajada, montaje de techo

Montaje de techo





Corte carro de rodillos y guía para suelo

7

GAEB

CAD

DGH-B-INT 2019, HDE-es, 12/18; Medidas sin compromiso. Nos reservamos el derecho a introducir cambios en la fabricación.

→ Juego sin carril de deslizamiento para 1 puerta

Modelo	Peso de puerta kg	Volumen de suministro	Nº de ref.
Super 500/B	≤500	2 mecanismos de traslación 2 piezas angulares de suspensión con carro de soporte y un tornillo de suspensión M12 2 amortiguadores con muelle para encajar en la puerta 1 guía para suelo	942.41.000

Nota de pedido
Pedir 2 juegos para puertas correderas de 2 hojas.

→ Carriles y accesorios

		Material	Acabado	Longitud mm	Nº de ref.
Amortiguador de carril para taladrado		Acero	Zincada	–	942.41.042
Carril de deslizamiento doble Con lengüetas de montaje		Acero inox.	Tratado con chorro de bolas de cristal	6000 Según medida	942.43.611 942.43.997
Placa de recubrimiento para escuadra de suspensión		Acero Latón	Niquelada mate Lijada	– –	942.41.072 942.41.073

Nota de pedido
Pedir por separado en puertas correderas de 2 hojas, el amortiguador del carril para la retención en el centro.

Tiradores para puertas correderas	►AH 1.74 ►AH 7.194
Cerraduras para insertar	►AH 2.32
Accesorios para puertas correderas de madera Hawa	►AH 7.103
Burletes para puertas correderas	►AH 7.104

DGH-B-INT 2019, HDE-es, 12/18; Medidas sin compromiso. Nos reservamos el derecho a introducir cambios en la fabricación.

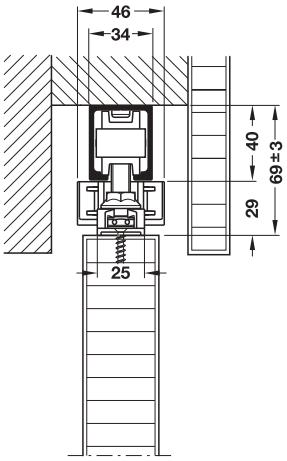
Herraje para puertas correderas Hawa Symmetric 80/Z



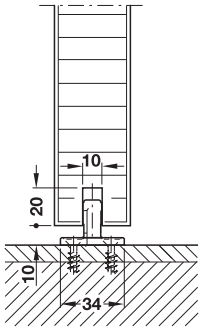


> Campo de aplicación: Para puertas correderas de 2 hojas, apertura simétrica de 2 puertas correderas
> Peso de puerta: ≤80 kg
> Ancho de la puerta: 500–1200 mm
> Posibilidad de ajuste: Puertas ajustables en altura y lateralmente
> Montaje: Montaje mural y de techo
> Adecuado como solución de falsa pared, montaje antes de cerrar la pared, requiere abertura para revisión
> Se puede enganchar y reajustar con la pared cerrada

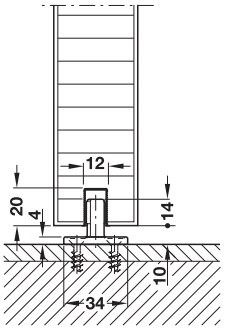
Montaje mural y de techo



Guía para suelo



Sin carril guía



Con carril guía

→ Juego sin carril de deslizamiento para 2 puertas

Modelo	Peso de puerta kg	Volumen de suministro	Nº de ref.
Symmetric 80/Z	≤80	2 rodillos de reenvío 1 cerradura para correa dentada 1 arrastrador 1 correa dentada, 10 m 4 mecanismos de traslación 4 suspensiones de dos vías con tornillos de suspensión y tuerca, M10 1 amortiguadores de carril con resorte de retención 2 guías de suelo sin holgura 2 amortiguador de goma para la pared 1 espiga para ajustar la altura	940.81.009

Nota de pedido
Por favor pedir los carriles de deslizamiento por separado.

Carriles ►AH 7.77

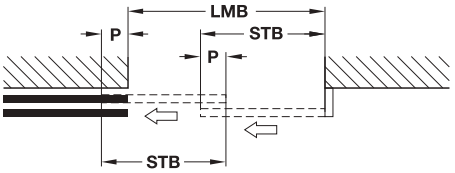
DGH-B-INT 2019, HDE-es, 12/18; Medidas sin compromiso. Nos reservamos el derecho a introducir cambios en la fabricación.

Herraje para puertas correderas Hawa Telescopic 80/2





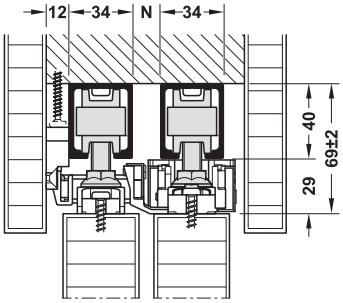
- > Campo de aplicación: Para la apertura simultánea de 2 puertas correderas hacia la derecha o hacia la izquierda
- > Peso de puerta: ≤80 kg
- > Ancho de la puerta: 500–1200 mm
- > Grosor de puerta: 32–47 mm
- > Posibilidad de ajuste: Puertas ajustables en altura y lateralmente
- > Montaje: Montaje de techo
- > Poco desgaste
- > Poco ruido de deslizamiento



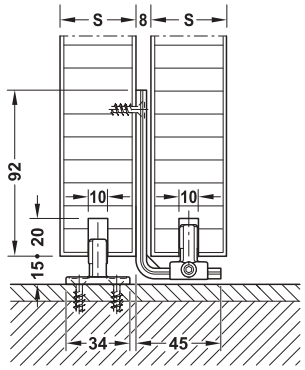
$$STB = \frac{(2 \times P) + LMB}{2}$$

STB = ancho de puerta corredera
P = guía de suelo ancha y sin holgura (> 75 mm)
LMB = ancho de hueco interior

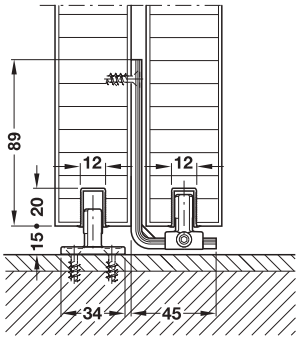
Montaje de techo



Guía para suelo



Sin carril guía



Guía para suelo
Con carril guía

S (grosor de puerta) =
32 hasta 47 mm
N = S – 26 mm

→ Juego adicional Telescopic 80/2

	Volumen de suministro	Nº de ref.
Para 2 puertas	1 arrastrador 2 rodillos de reenvío (1 cortos, 1 largos) 1 fijación mural/techo para correa dentada 1 correa dentada, 2,7 m 1 placa receptora para arrastrador 1 guía para suelo Hawa-Confort 120	940.81.007

Nota de pedido
Por favor, pedir por separado 2 juegos de Hawa-Junior 80/Z. Por favor pedir los carriles de deslizamiento por separado.

→ Juego sin carril de deslizamiento para 1 puerta

Modelo	Peso de puerta kg	Volumen de suministro	Nº de ref.
Junior 80/Z	≤80	2 mecanismos de traslación 2 suspensiones de dos vías con tornillos de suspensión y tuerca, M10 1 amortiguadores de carril con resorte de retención 1 amortiguador de pared 1 guía de suelo sin holgura 1 espiga para ajustar la altura	940.80.001

Carriles ►AH 7.77

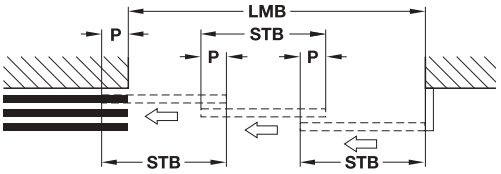
DGH-B-INT 2019, HDE-es, 12/18; Medidas sin compromiso. Nos reservamos el derecho a introducir cambios en la fabricación.

Herraje para puertas correderas Hawa Telescopic 80/3





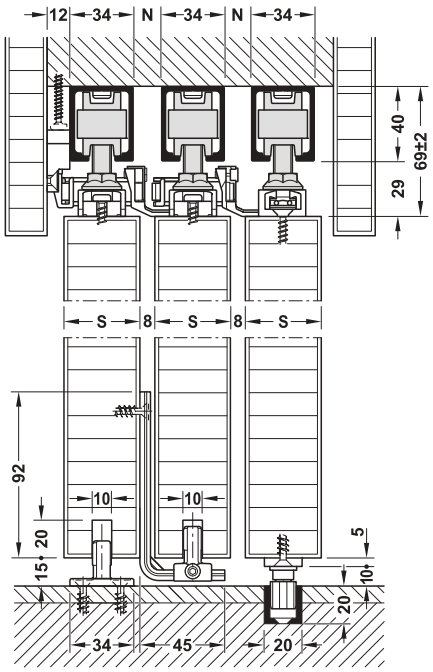
- > Campo de aplicación: Para la apertura simultánea de 2 puertas correderas hacia la derecha o hacia la izquierda
- > Peso de puerta: ≤80 kg
- > Ancho de la puerta: 500–1200 mm
- > Grosor de puerta: 32–47 mm
- > Posibilidad de ajuste: Puertas ajustables en altura y lateralmente
- > Montaje: Montaje de techo
- > Poco desgaste
- > Poco ruido de deslizamiento



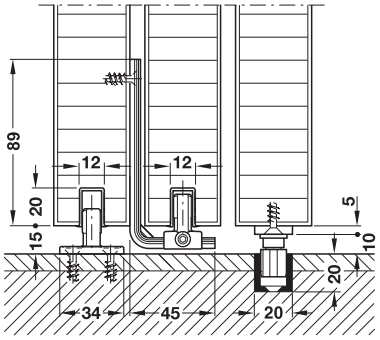
$$STB = \frac{(3 \times P) + LMB}{3}$$

STB = ancho de puerta corredera
P = guía de suelo ancha y sin holgura (≥ 75 mm)
LMB = ancho de hueco interior

Montaje de techo



Sin carril guía



Con carril guía

S (grosor de puerta) = 40 hasta 47 mm
N = S – 26 mm

→ Juego adicional Telescopic 80/3

	Volumen de suministro	Nº de ref.
Para 3 puertas	3 arrastradores (1 estrecho, 2 anchos) 4 rodillos de reenvío (2 cortos, 2 largos) 1 fijación mural/techo para correa dentada 2 correas dentadas 2,7 m 1 placa receptora para arrastrador 1 guía para suelo Hawa-Confort 120 1 placa de guía	940.81.008

Nota de pedido
Por favor, pedir por separado 3 juegos de Hawa-Junior 80/Z. Por favor, pedir los carriles de deslizamiento por separado

→ Juego sin carril de deslizamiento para 1 puerta

Modelo	Peso de puerta kg	Volumen de suministro	Nº de ref.
Junior 80/Z	≤80	2 mecanismos de traslación 2 suspensiones de dos vías con tornillos de suspensión y tuerca, M10 1 amortiguadores de carril con resorte de retención 1 amortiguador de pared 1 guía de suelo sin holgura 1 espiga para ajustar la altura	940.80.001

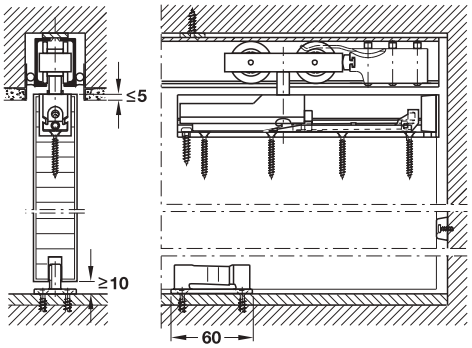
Carriles ►AH 7.77

DGH-B-INT 2019, HDE-es, 12/18; Medidas sin compromiso. Nos reservamos el derecho a introducir cambios en la fabricación.

Cuña de montaje

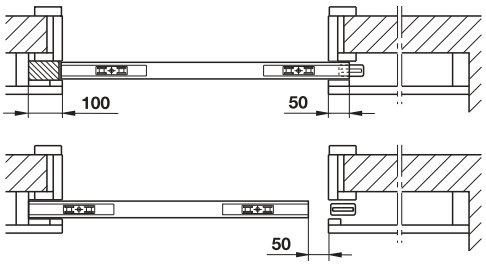


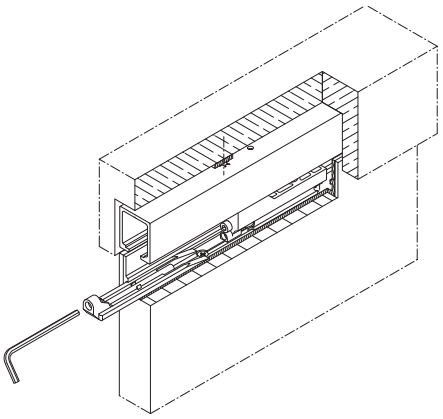
> Campo de aplicación: Para Hawa Junior 120/B, Hawa Silenta 150/B y Hawa Junior 250/B, permite el enganche y desenganche de las puertas correderas sin desmontar el cerco de la puerta y el revestimiento
> Montaje: Sujeción frontal en puertas correderas que deslizan por el techo
> Set de 2 piezas para 1 puerta corredera



Montaje

En la construcción tener en cuenta: Si se monta una pantalla de cubierta ésta debe ser o bien desmontable o en el lado de la cerradura se debe montar un listón de tope de 100 mm de ancho desmontable. La puerta corredera puede introducirse como máximo 5 mm en el techo o en el cerco superior de la puerta. Cuando la puerta está cerrada ésta no debe introducirse más de 50 mm detrás de la pantalla de cubierta.





	Nº de ref.
Cuña de montaje	940.80.050

Herraje para puertas correderas Hawa Junior 120/B ►AH 7.84

DGH-B-INT 2019, HDE-es, 12/18; Medidas sin compromiso. Nos reservamos el derecho a introducir cambios en la fabricación.

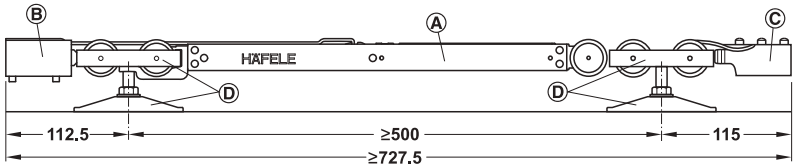
Autocierre Smuso AD para Hawa Junior 80



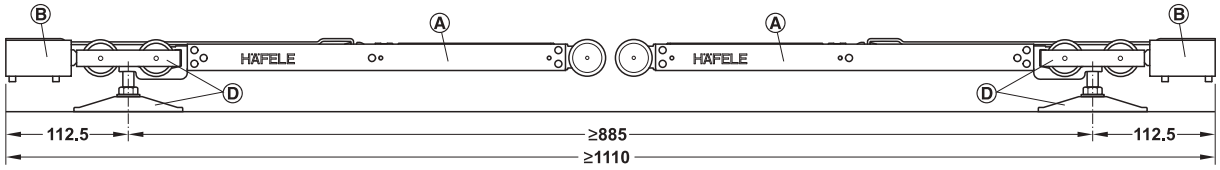


> Campo de aplicación:	Para puertas correderas de 1 puerta y de 2 puertas
> Utilizable para:	Puertas de madera: Hawa Junior 80/Z (no aplicable para 80/B), Puertas de cristal: Hawa Junior 80/GP, 80/GL, 80/GS, 80/G
> Peso de puerta:	≤80 kg
> Montaje:	Enganchado en el mecanismo de traslación

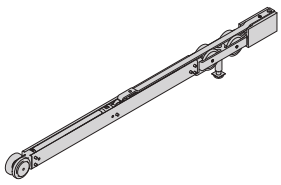
Variante con autocierre por un lado Smuso AD



Variante con autocierre por ambos lados (2 x un lado) Smuso AD



Ⓐ Autocierre Smuso AD Häfele
Ⓑ Tope Häfele con brazo de retención
Ⓒ Amortiguador de carril Hawa
Ⓓ Mecanismo de traslación Hawa y suspensión de dos vías (ejemplo Junior 80/Z)

		Nº de ref.
Autocierre Smuso AD para sistemas Hawa Junior 80		940.80.043

Nota de pedido
Si se aplica el autocierre por ambos lados y se pide el juego Junior 80 tener en cuenta lo siguiente: El elemento de retención suministrado con el juego Hawa no se aplica. Para ahorrar costes se recomienda un pedido de los componentes del juego individuales en lugar del juego completo.

DGH-B-INT 2019, HDE-es, 12/18; Medidas sin compromiso. Nos reservamos el derecho a introducir cambios en la fabricación.

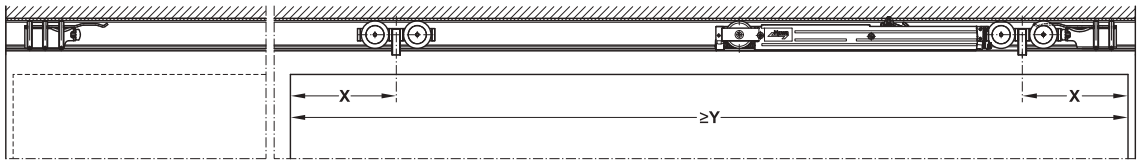
Autocierre SoftMove 80 para Hawa Junior 40/80/120





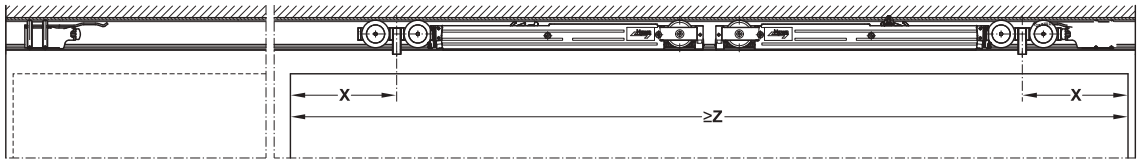
> Campo de aplicación: Para puertas correderas de 1 puerta y de 2 puertas
> Peso de puerta: ≤40, 80, 120 kg
> Montaje: Enganchado en el mecanismo de traslación

Variante con autocierre por un lado



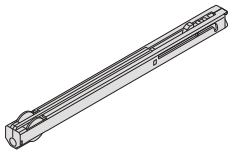
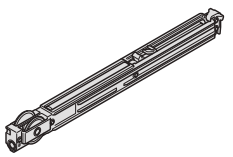
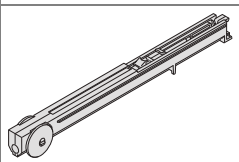
	SoftMove 40	SoftMove 80	SoftMove 120
X	95 mm	130 mm	165 mm
Y	≥550 mm	≥690 mm	≥850 mm

Variante con autocierre por ambos lados



	SoftMove 40	SoftMove 80	SoftMove 120
X	95 mm	130 mm	165 mm
Z	≥830 mm	≥1030 mm	≥1150 mm

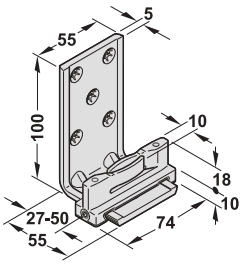
Nota
Con mecanismo de amortiguación por ambos lados se necesita un segundo amortiguador de carril, por favor pedir por separado.

		Utilizable para	Peso de la puerta kg	Nº de ref.
Autocierre SoftMove 40		Puertas de madera: Hawa Junior 40/Z, 40/B, 40/B-Pocket Puertas de cristal: Hawa Junior 40/GP, 40/GL, 40/GS	≤40	940.80.330
Autocierre SoftMove 80		Puertas de madera: Hawa Junior 80/Z, 80/B, 80/B-Pocket Puertas de cristal: Hawa Junior 80/GP, 80/GL, 80/GS, 80/G	≤80	940.80.046
Autocierre SoftMove 120		Puertas de madera: Hawa Junior 120/A, 120/B, 120/B-Pocket Puertas de cristal: Hawa Junior 120/GP	≤120	940.80.331

Volumen de suministro
1 autocierre
1 activador
1 plantilla para taladrar de un solo uso
1 punta torx prolongada

DGH-B-INT 2019, HDE-es, 12/18; Medidas sin compromiso. Nos reservamos el derecho a introducir cambios en la fabricación.

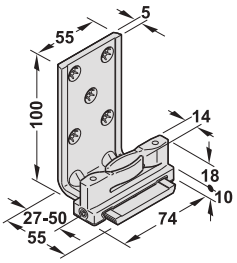
Guía de suelo Confort 120, 1 pieza



> Modelo: Ajustable lateralmente, sin holgura
> Peso de la puerta: ≤120 kg
> Ancho de la ranura: 10 mm
> Material: Guía de suelo sin holgura: plástico, guía angular: aluminio
> Montaje: En la pared

	Nº de ref.
Guía de suelo Confort 120, 1 pieza	940.40.071

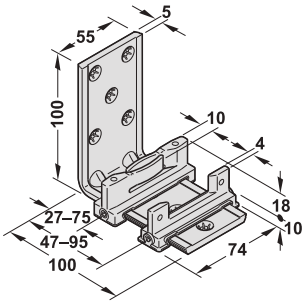
Guía de suelo Confort 160, 1 pieza

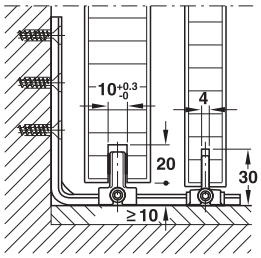


> Modelo: Ajustable lateralmente: sin holgura, con guía angular corta
> Peso de la puerta: 160–250 kg
> Ancho de la ranura: 14 mm
> Material: Guía de suelo sin holgura: plástico, guía angular: aluminio
> Montaje: En la pared

	Nº de ref.
Guía de suelo Confort 160 1 pieza	941.60.071

Guía de suelo Confort 120, 2 pieza



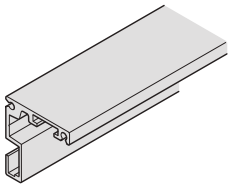


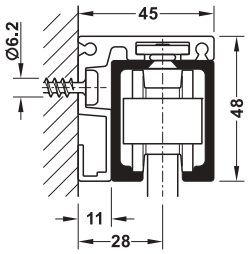
> Modelo: Ajustable lateralmente: sin holgura, con soporte para la pared cubridora
> Peso de la puerta: ≤120 kg
> Ancho de la ranura: 10 mm
> Material: Guía de suelo sin holgura: plástico, guía angular: aluminio, soporte: fundición inyectada de zinc
> Montaje: En la pared

	Nº de ref.
Guía de suelo Confort 120, 2 pieza	940.40.072

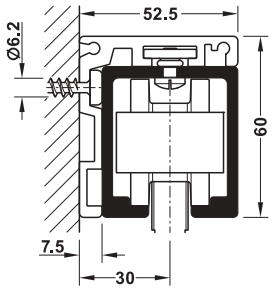
DGH-B-INT 2019, HDE-es, 12/18; Medidas sin compromiso. Nos reservamos el derecho a introducir cambios en la fabricación.

Perfil angular





Para Hawa Junior 80



Para Hawa Junior 120

> Modelo: Taladrado
> Material: Aluminio
> Acabado/color: Colores plateados anodizados
> Montaje: En la pared

Utilizable para	Longitud mm	Nº de ref.
Hawa-Junior 80	2500	940.80.212
	4000	940.80.413
	6000	940.80.612
	Según medida	940.80.993
Hawa-Junior 120	4000	940.20.604
	6000	940.20.606
	Según medida	941.20.993

Nota de pedido
Disponible a petición perfil angular Hawa Junior 40.

→ Set de montaje

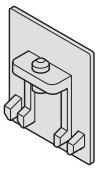


> Campo de aplicación: Para fijar el carril de deslizamiento en el perfil angular

Utilizable para		Nº de ref.
Hawa-Junior 80	Set de 10 piezas	940.80.099
Hawa-Junior 120	Set de 20 piezas	941.20.099

Nota de pedido
1 juego es suficiente para longitud del carril
hasta 2500 mm (Hawa Junior 80) o
hasta 2000 mm (Hawa Junior 120)

→ Tapa embellecedora

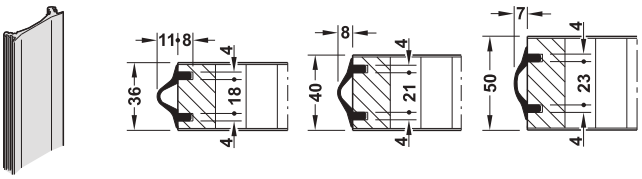


> Campo de aplicación: Para perfil angular para fijación en la pared
> Material: Acero
> Acabado: Cromado mate

Utilizable para	Nº de ref.
Hawa Junior 80	940.80.067
Hawa Junior 120	940.80.068

DGH-B-INT 2019, HDE-es, 12/18; Medidas sin compromiso. Nos reservamos el derecho a introducir cambios en la fabricación.

Perfil de protección del canto



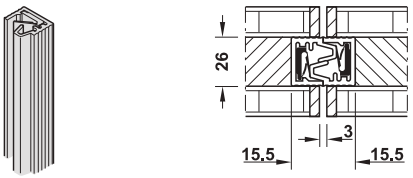
> Campo de aplicación: Para puertas de madera, evita golpes ruidosos y daños en los cantos frontales de la puerta, aisla la puerta cerrada
> Material: Plástico

Color	Nº de ref.
Marrón	940.00.521
Negra	940.00.530
Beige	940.00.540
Blanco crema	940.00.549

Empaque: 2.5 o 10 m

Nota de pedido
Por favor, indicar la longitud en el pedido.

Perfiles de junta

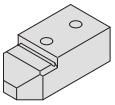


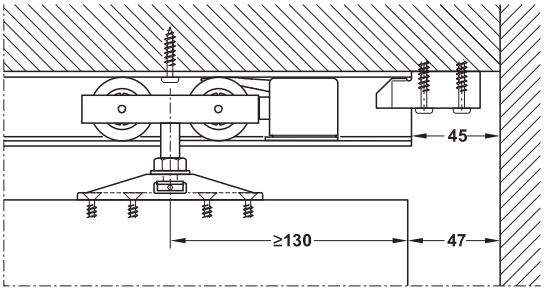
> Campo de aplicación: Para puertas de madera, evita golpes ruidosos y daños en los cantos frontales de la puerta, aisla la puerta cerrada

	Material	Acabado/ color	Longitud mm	Nº de ref.
	Aluminio	Colores plateados anodizados	6000	946.24.600
			Según medida	946.24.999
	Plástico	Negra	Rollo de 20 m	946.24.021
			Según medida	946.24.099

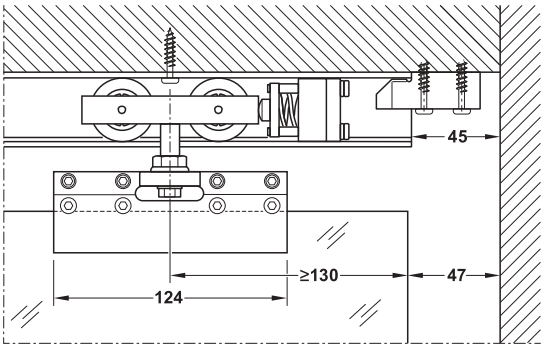
DGH-B-INT 2019, HDE-es, 12/18; Medidas sin compromiso. Nos reservamos el derecho a introducir cambios en la fabricación.

Bloque de fijación para carril para solución de falsa pared Hawa Junior 80





Hawa Junior 80/Z con amortiguador de carril

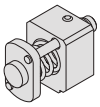


Hawa Junior 80/GS con amortiguador con muelle

> Campo de aplicación:	Para 1 puerta corredera
> Utilizable para:	Puertas de madera: Hawa Junior 80/Z, 80/B, puertas de cristal: Hawa Junior 80/GS
> Ancho de la puerta:	≤850 mm, con >850 mm es posible una bajada o flexión del carril en la falsa pared de máx. 2 mm

Material	Acabado	Nº de ref.
Fundición de zinc	Color plata	940.80.035

Amortiguador con muelle



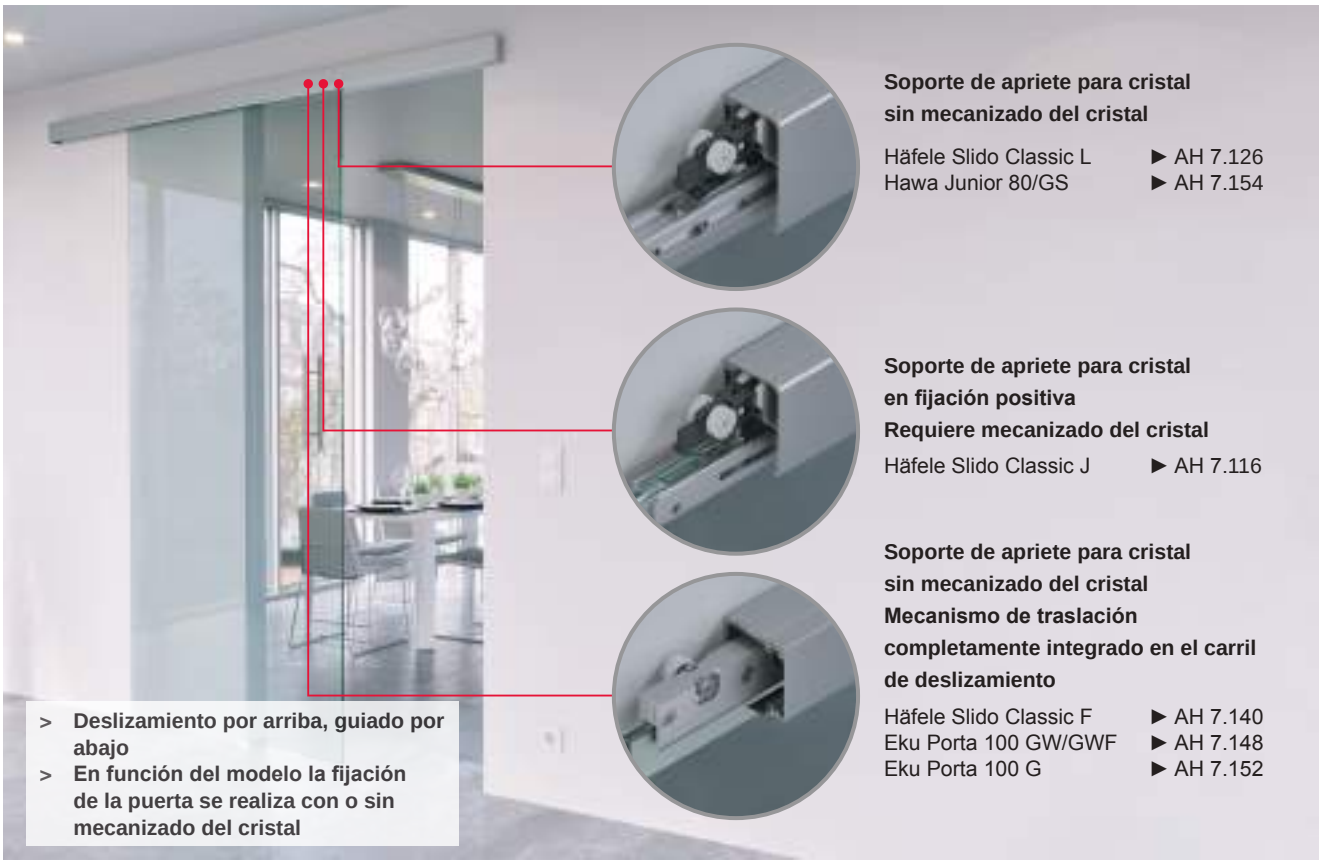
> Campo de aplicación:	Para 1 puerta corredera
> Utilizable para:	Puertas de madera: Hawa Junior 80/Z, 80/B, puertas de cristal: Hawa Junior 80/GS

Material	Nº de ref.
Fundición de zinc	940.80.320

DGH-B-INT 2019, HDE-es, 12/18; Medidas sin compromiso. Nos reservamos el derecho a introducir cambios en la fabricación.

Vista general de puertas correderas de cristal

Técnica de rodadura detrás de carriles y pantallas



Soporte de apriete para cristal sin mecanizado del cristal

Häfele Slido Classic L	► AH 7.126
Hawa Junior 80/GS	► AH 7.154

Soporte de apriete para cristal en fijación positiva Requiere mecanizado del cristal

Häfele Slido Classic J	► AH 7.116

Soporte de apriete para cristal sin mecanizado del cristal Mecanismo de traslación completamente integrado en el carril de deslizamiento

Häfele Slido Classic F	► AH 7.140
Eku Porta 100 GW/GWF	► AH 7.148
Eku Porta 100 G	► AH 7.152

> **Deslizamiento por arriba, guiado por abajo**
> **En función del modelo la fijación de la puerta se realiza con o sin mecanizado del cristal**

Técnica de rodadura detrás de la puerta



Técnica de rodadura detrás de la puerta

Häfele Slido Design 40 V	► AH 7.108
Häfele Slido Design 80 V	► AH 7.108
Häfele Slido Design 80 M	► AH 7.110

> **Deslizamiento por arriba, guiado por abajo**
> **Los herrajes se encuentran detrás de la puerta**

DGH-B-INT 2019, HDE-es, 12/18; indicación de medidas sin compromiso. Nos reservamos el derecho a introducir cambios en la fabricación.

Vista general de puertas correderas de cristal

Técnica de rodadura visible como elemento de diseño



Técnica de rodadura visible como elemento de diseño

Häfele Slido Design 70 V ► AH 7.112
Häfele Slido Design 100 V ► AH 7.112

> **Deslizamiento por arriba, guiado por abajo**
> **Herrajes aplicados como elementos de diseño**

Puertas correderas con deslizamiento por abajo



Puertas correderas con deslizamiento por abajo

Häfele Slido Design 150 U ► AH 7.114

> **Deslizamiento por arriba, guiado por abajo**
> **Rodillos de rodadura como elementos de diseño**

DGH-B-INT 2019, HDE-es, 12/18; indicación de medidas sin compromiso. Nos reservamos el derecho a introducir cambios en la fabricación.

Herraje para puertas correderas Häfele Slido Design 40-V/80-V

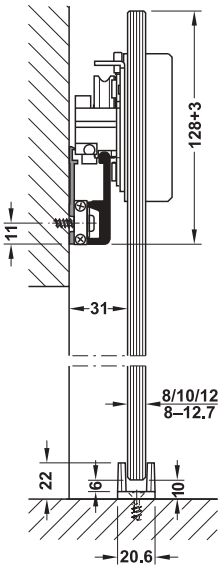






> Campo de aplicación:	Para puertas correderas de 1 puerta y de 2 puertas
> Para grosor de cristal:	ESG: 8, 10, 12 mm, VSG: 8–12,7 mm
> Peso de puerta:	40-V ≤40 kg, 80-V ≤80 kg
> Posibilidad de ajuste:	Puerta ajustable en altura +3 mm
> Montaje:	Elementos de apriete en fijación positiva, montaje mural

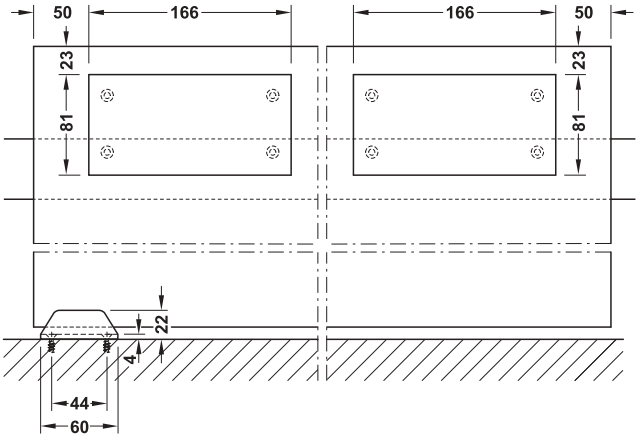
Montaje mural



Dibujo de taladros



Corte mecanismo de traslación y guía para suelo



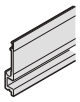
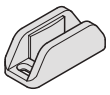
DGH-B-INT 2019, HDE-es, 12/18; Medidas sin compromiso. Nos reservamos el derecho a introducir cambios en la fabricación.

→ Juego sin carril de deslizamiento para 1 puerta

Modelo	Modelo	Peso de puerta kg	Ancho de la puerta mm	Volumen de suministro	Color plata anodizado	Color acero inox. anodizado
Sin autocierre	80-V	≤80	≥500	2 mecanismos de traslación 2 elementos de retención y espigas de sujeción 2 placas de montaje y tapas embellecedoras 1 par de tapas finales para carril de deslizamiento y pantalla 1 guía para suelo	940.82.173	940.82.127
Con autocierre por ambos lados	40-V	≤40	≥680	2 mecanismos de traslación 2 autocierres 2 placas de montaje y tapas embellecedoras 1 par de tapas finales para carril de deslizamiento y pantalla 1 guía para suelo	940.42.108	940.42.112
	80-V	≤80	≥680	2 mecanismos de traslación 2 autocierres 2 placas de montaje y tapas embellecedoras 1 par de tapas finales para carril de deslizamiento y pantalla 1 guía para suelo	940.82.174	940.82.128

Nota de pedido
Para la superficie color acero inox. anodizado por favor aplicar la guía para suelo niquelado mate.

→ Carriles y accesorios

		Material	Para grosor de cristal mm	Longitud mm	Color plata anodizado	Color acero inox. anodizado
Carril de fijación Taladrado		Aluminio	–	2000	940.82.220	940.42.222
				3000	940.82.230	940.42.232
				6000	940.82.260	940.42.262
Carril de deslizamiento y pantalla		Aluminio	–	2000	940.82.320	940.42.223
				3000	940.82.330	940.42.233
				6000	940.82.360	940.42.263
Guía de suelo		Fundición de zinc	8, 10, 12,7	–	940.82.079	940.82.030
			8	–	940.82.078	940.82.031
			10	–	940.82.077	940.82.032

Nota
En el montaje de pared a pared de una variante con autocierre se debe dividir la pantalla para poder introducir el amortiguador de autocierre. Una fijación de la pantalla sobre el carril de fijación se lleva a cabo de forma puntual con adhesivo de montaje. Un mínimo ruido al sobrepasar la junta no se puede evitar.

Tiradores para puertas correderas	►AH 1.74 ►AH 7.194
Tiradores en forma de concha	►AH 7.191
Burletes para puertas y accesorios	►EGH-C Capítulo 9
Cerraduras para puertas correderas	

DGH-B-INT 2019, HDE-es, 12/18; Medidas sin compromiso. Nos reservamos el derecho a introducir cambios en la fabricación.

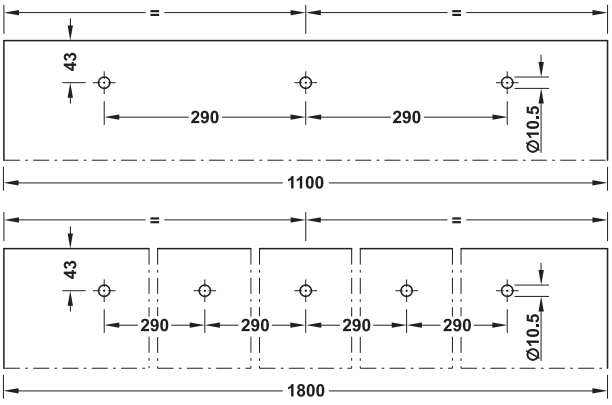
Herraje para puertas correderas Design 80-M



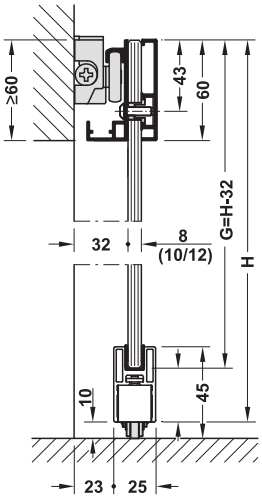


> Campo de aplicación:	Para 1 puerta corredera, sobre suelos duros (laminados, PVC, baldosas) y suelos blandos (moquetas, corcho - estos solo con carril de suelo)
> Modelo:	Técnica de rodadura oculta integrada
> Para grosor de cristal:	ESG: 8 mm y 10 mm
> Peso de puerta:	≤80 kg
> Ancho de la puerta:	800–1800 mm
> Posibilidad de ajuste:	Altura +2 mm
> Montaje:	Montaje mural, el suelo debe estar plano

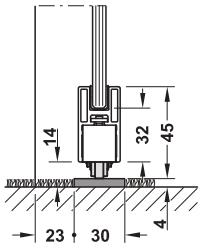
Dibujo de taladros



Montaje mural



Guía para suelo
sobre suelo duro



Guía para suelo
sobre suelos blandos
con carril de deslizamiento

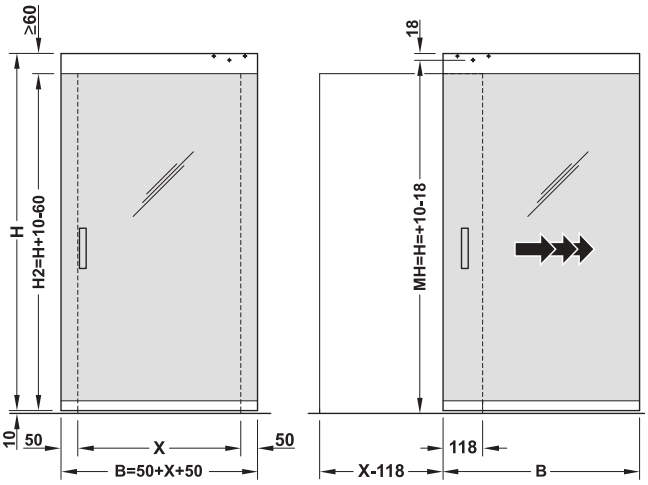
G = altura de cristal

Nota
Dependiendo del material se puede producir una ligera rozadura en el suelo.
Las juntas de las baldosas se notan al pasar por encima.

Nota para el montaje
> La superficie del suelo debe estar lisa
> En suelos blandos es necesario un carril para suelo
> Preparar la estructura de la pared para el rodillo de rodadura superior

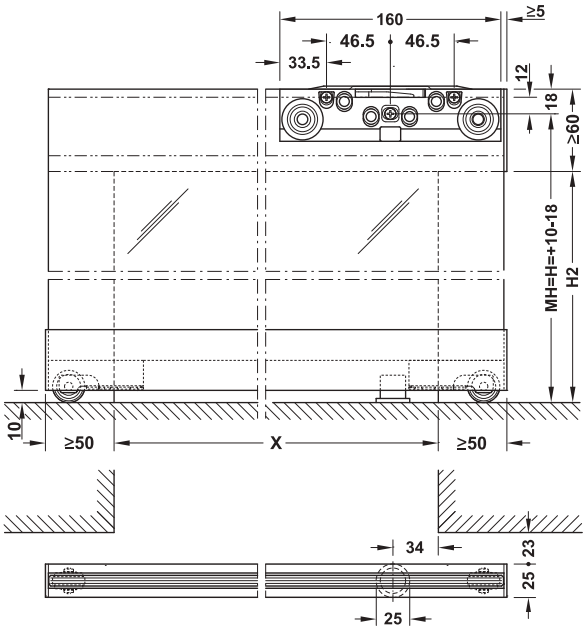
DGH-B-INT 2019, HDE-es, 12/18; Medidas sin compromiso. Nos reservamos el derecho a introducir cambios en la fabricación.

Montaje de puerta



En las instrucciones de montaje encontrará más opciones de instalación.

Corte mecanismo de traslación y guía para suelo



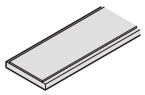
H = altura de la puerta
MH = altura de montaje
H2 = alto de hueco interior
X = ancho de hueco interior

→ Juego con carril de deslizamiento para 1 puerta

Modelo	Volumen de suministro	Para grosor de cristal mm	Longitud mm	Nº de ref.
80-M	1 carril de deslizamiento 1 mecanismo de traslación 9 plaquitas distanciadoras (3 x 1 mm, 3 x 2 mm y 3 x 3 mm) para cada medida 2 autocierres 2 rodillos guía inferiores 1 juego de tapas de terminación 2 rodillos distanciadores 1 pantalla para carril de deslizamiento 1 perfil de apriete para cristal para el perfil guía 1 perfil guía inferior 1 guía para suelo	8	1800	940.59.006
			1100	940.59.004
		10	1800	940.59.007
			1100	940.59.005

Indicación
Carril de deslizamiento acortable, tenga en cuenta el esquema de taladros en el cristal

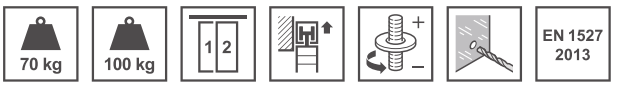
→ Carriles

		Material	Acabado/color	Longitud mm	Nº de ref.
Carril para suelo para suelos blandos 30 x 4 mm (ancho x altura)		Aluminio	Color plata anodizado	2200	940.59.802
				3600	940.59.803
			Negro anodizado	2200	940.59.812
				3600	940.59.813

Tiradores en forma de concha ►AH 7.191

DGH-B-INT 2019, HDE-es, 12/18; Medidas sin compromiso. Nos reservamos el derecho a introducir cambios en la fabricación.

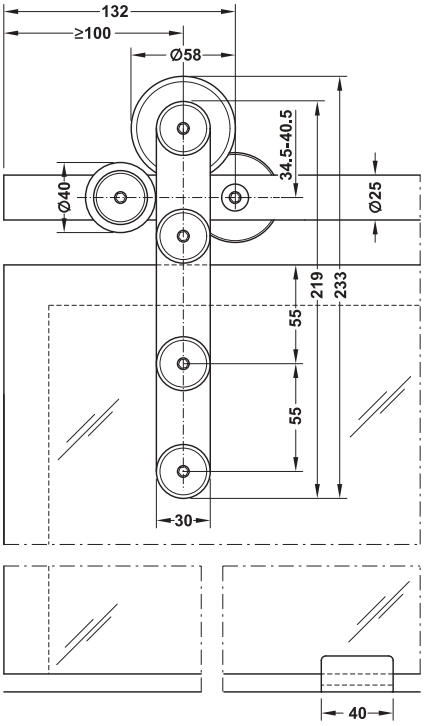
Herraje para puertas correderas Häfele Slido Design 70-V y 100-V



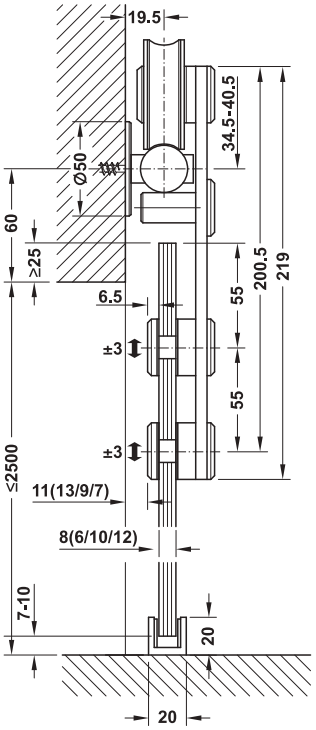


> Campo de aplicación:	Para puertas correderas de 1 puerta y de 2 puertas
> Modelo:	Mecanismo de traslación con seguridad contra desenganche, guía para suelo ajustable y sin holgura
> Para grosor de cristal:	6–12,7 mm
> Peso de puerta:	≤70/100 kg
> Diámetro:	Barra de soporte 25 mm
> Posibilidad de ajuste:	Altura ±3 mm
> Montaje:	Montaje mural, suspensión mediante soporte de apriete para cristal en fijación positiva
> Norma:	Certificado según EN 1527:2013
> Clase:	– 6 2 | 0 1 4 | – 1 3

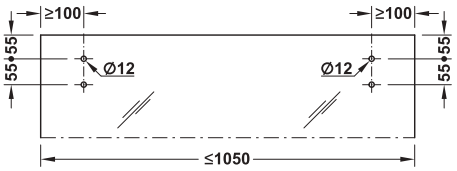
Nota
Fijación para techo disponible a petición.



Carro de traslación con herraje de apriete



Dibujo de taladros



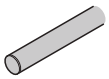
DGH-B-INT 2019, HDE-es, 12/18; Medidas sin compromiso. Nos reservamos el derecho a introducir cambios en la fabricación.

→ Juego sin carril de deslizamiento para 1 puerta

Modelo	Volumen de suministro	Nº de ref.
70-V y 100-V	2 mecanismos de traslación, 1 guía para suelo, 2 elementos de retención	940.64.006

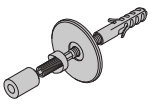
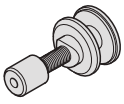
Nota de pedido
Carro de traslación premontado para grosor del cristal 8 mm. Accesorios para otros grosores de cristal 6/10/12/12,7 mm incluidos en el volumen de suministro. Para 2 puertas correderas pedir 2 juegos. Por favor pedir los carriles de deslizamiento por separado.

→ Carriles, acero inoxidable, mate

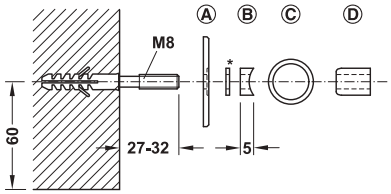
	Peso de la puerta kg		Modelo	Longitud mm	Para anchura de paso interior mm	Ancho de la puerta mm	Nº de ref.
Carril de deslizamiento Para montaje en la pared Slido Design 70-V	≤ 70		Taladrado 4 veces	1804	750–900	800–950	940.64.918
				2104	910–1000	960–1050	940.64.921
Carril de deslizamiento Para montaje en la pared Slido Design 100-V	≤ 100		Hasta 2500 mm taladrado 5 veces Hasta 3000 mm taladrado 6 veces Hasta 3300 mm taladrado 7 veces	2104	910–1000	960–1050	940.64.821
				2304	1001–1100	1051–1150	940.64.823
				Según medida, máx. 3500			940.64.899

Nota de pedido
Por favor pedir el juego para fijación mural adecuado al taladro del carril de deslizamiento.
Según necesidad arandelas distanciadoras para compensar la separación de la pared.

→ Accesorios

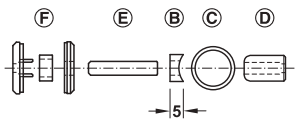
		Material	Acabado	Para grosor de cristal mm	Empaque	Nº de ref.
Juego para fijación mural Tornillos de doble rosca M8 x 80 mm		Acero inox.	Mate	6–12,7	4 pieza	940.64.032
					5 pieza	940.64.045
					1 pieza	940.64.042
Juego de arandelas distanciadoras grosor 2 mm		Acero inox.	Mate	–	5 pieza	940.64.052
Juego de arandelas distanciadoras grosor 5 mm		Acero inox.	Mate	–	5 pieza	940.64.053
Juego de arandelas distanciadoras grosor 10 mm		Acero inox.	Mate	–	5 pieza	940.64.054
Acoplamiento para insertar para la unión longitudinal de 2 carriles de deslizamiento		Acero inox.	Mate	–	–	940.64.040
Fijación para pared de cristal		Acero inox.	Mate	8–12,7	1 pieza (pedir la correspondiente cantidad según taladro del carril de deslizamiento)	940.64.033

Montaje
Juego para fijación mural con tornillos de doble rosca M8 x 80 mm



Ⓐ = base de apoyo Ø 50 mm
Ⓑ = pieza distanciadora 5 mm
Ⓒ = carril de deslizamiento
Ⓓ = perno de fijación

Fijación para pared de cristal para grosor de pared de cristal 8–12,7 mm y grosor de puerta corredera 6–12 mm,
Taladro en el cristal Ø 16 mm



Ⓑ = pieza distanciadora
Ⓒ = carril de deslizamiento
Ⓓ = perno de fijación
Ⓔ = espiga de unión
Ⓕ = unidad de fijación

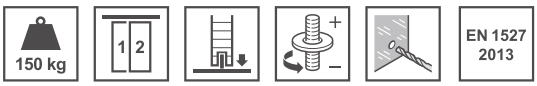
* Para compensar la separación de la pared se pueden aplicar adicionalmente las arandelas distanciadoras de grosor 2, 5 ó 10 mm. (Aplicar solo 1 arandela distanciadora por fijación mural.)

Distancia de taladros para la fijación mural del carril de deslizamiento

Modelo		Longitud	Distancia de taladros
Slido Design 70-V	Carril de deslizamiento taladrado 4 veces	1804 mm	132/513/514/513/132 mm
		2104 mm	132/613/614/613/132 mm
Slido Design 100-V	Carril de deslizamiento taladrado 5 veces	2104 mm	132/460/460/460/460/132 mm
		2304 mm	132/510/510/510/510/132 mm
	Según medida	Máx. 3500 mm	Variable

DGH-B-INT 2019, HDE-es, 12/18; Medidas sin compromiso. Nos reservamos el derecho a introducir cambios en la fabricación.

Herraje para puertas correderas Häfele Slido Design 150-U
Con rodillo circular de segmento



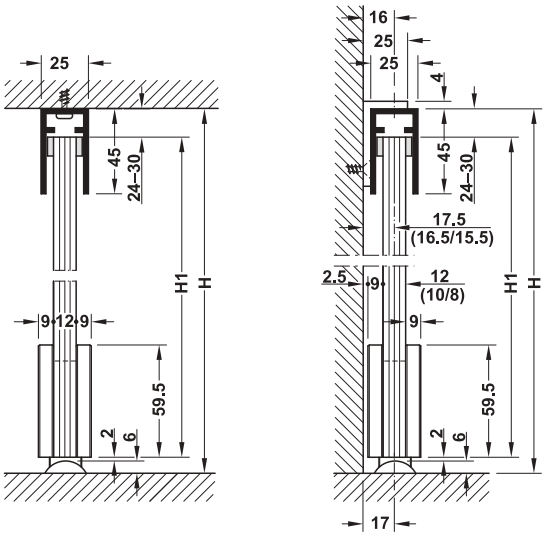




Rodillo circular segmento

> Campo de aplicación:	Para puertas correderas de 1 ó 2 hojas
> Material:	Acero inoxidable
> Para grosor de cristal:	ESG y VSG 8–12,7 mm
> Peso de puerta:	≤150 kg
> Posibilidad de ajuste:	Separación de la pared - carril guía +6 mm, altura: en la escuadra de pared ±8 mm, en el área del rodillo de rodadura +3 mm
> Montaje:	Elementos de apriete en fijación positiva
> Norma:	Certificado según EN 1527:2013
> Clase:	– 6 3 0 1 4 – 1 3

Fijación de techo y mural



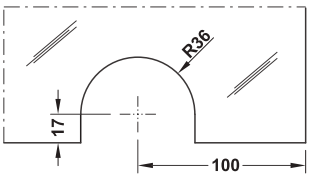
Montaje de techo grosor del cristal 8–12,7 mm

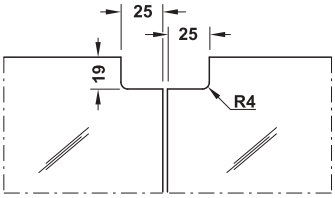
Montaje mural grosor del cristal 8–12,7 mm

Altura de cristal H1 = H – 32 hasta 38 mm (sin recorte del cristal)
Altura de cristal H1 = H – 32 hasta 34 mm (con recorte del cristal)

Nota
La separación de la pared de la puerta permanece siempre igual en diferentes grosores de puerta.
Para aumentar la separación de la pared, p. ej. para molduras de zócalo, utilizar la escuadra grande para sujeción en la pared.

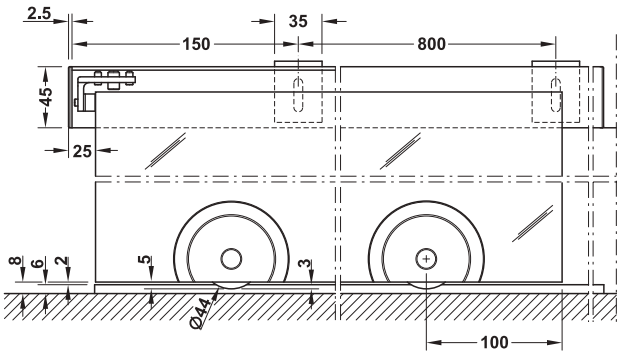
Medida de recorte





Indicación
Tener en cuenta el recorte del cristal superior, en combinación con el elemento de retención, p. ej. en 2 puertas.

Corte mecanismo de traslación y guía para techo



Nota
Si el cristal con el carril guía debe estar enrasado con el lateral se debe trabajar con un recorte del cristal.

7

GAEB

CAD

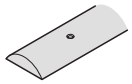
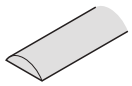
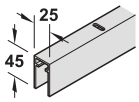
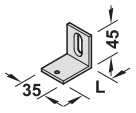
DGH-B-INT 2019, HDE-es, 12/18; Medidas sin compromiso. Nos reservamos el derecho a introducir cambios en la fabricación.

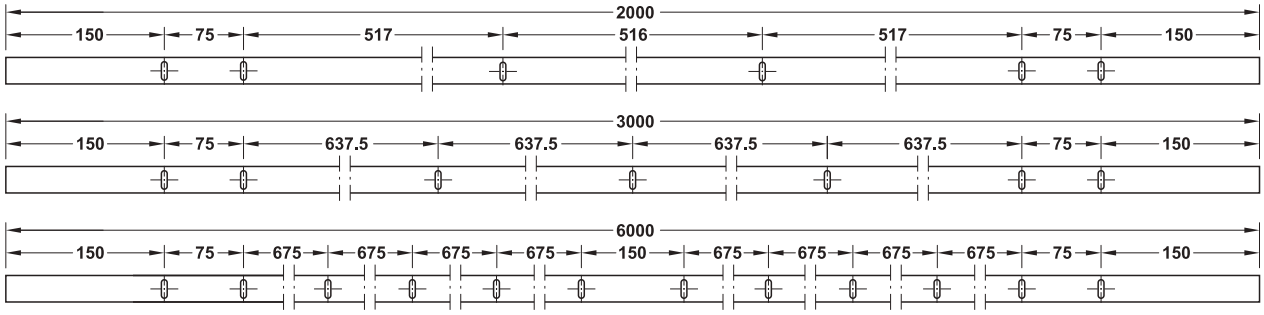
→ Juego sin carril de deslizamiento para 1 puerta

Modelo	Volumen de suministro	Nº de ref.
Rodillo circular de segmento 150-U	2 mecanismos de traslación Franjas para fieltro deslizante 2 elementos de retención 2 juegos de piezas insertadas para regulación de la altura	941.58.004

Nota de pedido
Pedir 2 juegos para puertas correderas de 2 hojas.

→ Carriles y accesorios

		Material	Acabado/color	Longitud mm	Nº de ref.
Carril de deslizamiento, taladrado 20 x 6 mm (ancho x altura)		Acero inoxidable		2000	941.58.920
				3000	941.58.930
Carril de deslizamiento, taladrado, de 2 piezas 20 x 6 mm (ancho x altura)				6000	941.58.960
Carril de deslizamiento sin taladrar 20 x 6 mm (ancho x altura)		Acero inoxidable		2000	941.58.820
				3000	941.58.830
Carril de deslizamiento sin taladrar, de 2 piezas 20 x 6 mm (ancho x altura)				6000	941.58.860
Carril guía taladrado, incl. par de tapas finales en plástico		Aluminio	Color acero inox. anodizado	2000	941.58.720
				3000	941.58.730
				6000	941.58.760
Escuadra de sujeción en la pared Ajustable en altura Longitud (L) = separación de la pared		Aluminio	Color acero inox. anodizado	25	941.58.060
				35	941.58.062
				45	941.58.061
				65	941.58.063



Agujeros de los carriles guía

Tiradores para puertas correderas	►AH 1.74 ►AH 7.194
Tiradores en forma de concha	►AH 7.191
Burletes para puertas y accesorios	►EGH-C Capítulo 9
Cerraduras para puertas correderas	
Herraje para puertas correderas Slido Design 150-U con círculo completo	

DGH-B-INT 2019, HDE-es, 12/18; Medidas sin compromiso. Nos reservamos el derecho a introducir cambios en la fabricación.

Herraje para puertas correderas Häfele Slido Classic 40-J hasta 120-J

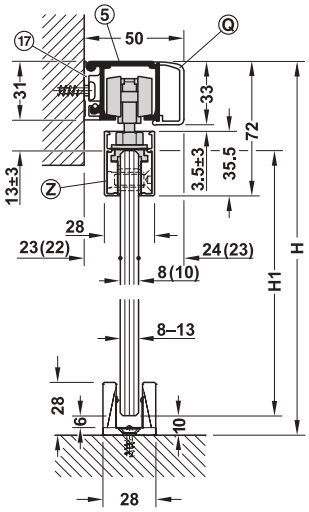






Montaje mural con carril de fijación

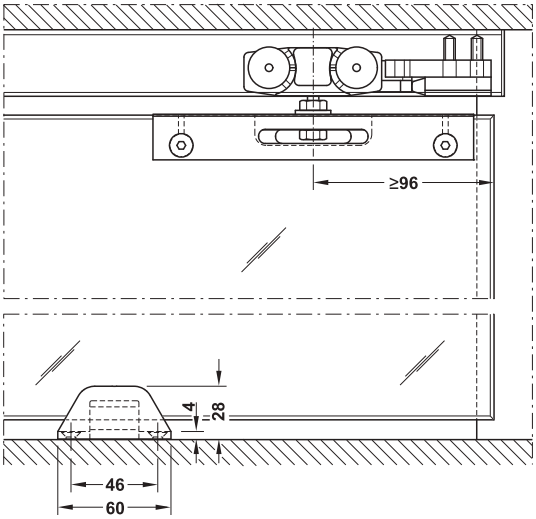
> Campo de aplicación: Para puertas correderas de 1 ó 2 hojas
> Para grosor de cristal: ESG: 8 ó 10 mm, VSG: De 2 ESG, 8–8,7 ó 10–10,7 mm
> Peso de puerta: ≤40/80/120 kg
> Posibilidad de ajuste: Hoja de puerta ajustable en altura
> Montaje: Montaje mural y de techo, suspensión con fijación positiva por apriete



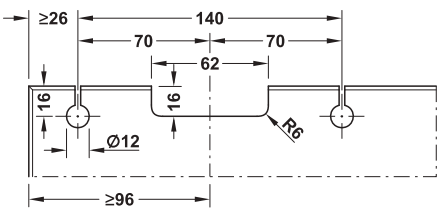
Cálculo de la altura de cristal: H1 = H – 10 – 31 – 13

Nota
Para el montaje de techo con revestimiento por ambos lados no hay disponible una tapa de terminación. De forma opcional se puede colocar y pegar un par de tapas de terminación en vertical, en el centro del carril de deslizamiento.

Corte carro de rodillos y guía

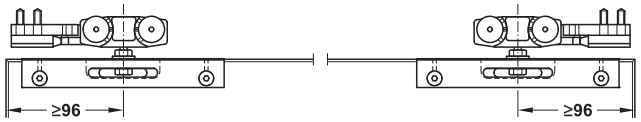


Medida de recorte

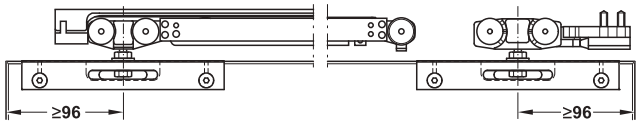


Vista general de las variantes de amortiguación

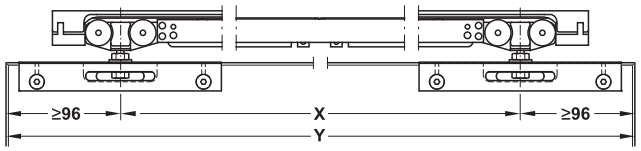
Sin autocierre



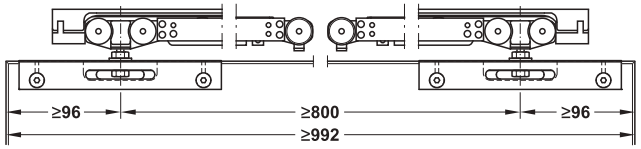
Con autocierre por un lado



Con autocierre por ambos lados



Juego para ancho de la puerta Y = 803–922, X = 611 mm
Juego para ancho de la puerta Y = 923-991, X = 731 mm



DGH-B-INT 2019, HDE-es, 12/18; Medidas sin compromiso. Nos reservamos el derecho a introducir cambios en la fabricación.

→ Juego con carril de deslizamiento para 1 puerta

	Modelo	Volumen de suministro	Ancho de la puerta mm	80-J 80 kg por puerta
Montaje mural con carril de fijación	Sin autocierre	1 juego 80-J 1 juego de clip de presión para cristal para grosor del cristal 8–8,7 mm 1 juego de pantalla para clipar Ⓩ 1000 mm con tapas de terminación 1 carril de fijación 2000 mm 1 carril de deslizamiento ⑤ 2000 mm con espigas de seguridad 1 pantalla Ⓠ 2000 mm con tapas de terminación	–	940.82.218
	Con autocierre por un lado	1 juego 80-J 1 juego de clip de presión para cristal para grosor del cristal 8–8,7 mm 1 juego de pantalla para clipar Ⓩ 1000 mm con tapas de terminación 1 carril de fijación 2000 mm 1 carril de deslizamiento ⑤ 2000 mm con espigas de seguridad 1 pantalla Ⓠ 2000 mm con tapas de terminación	≥632	940.82.219
	Con autocierre por ambos lados	1 juego 80-J 1 juego de clip de presión para cristal para grosor del cristal 8–8,7 mm 1 juego de pantalla para clipar Ⓩ 1500 mm con tapas de terminación 1 carril de fijación ⑰ 3000 mm 1 carril de deslizamiento ⑤ 3000 mm con espigas de seguridad 1 pantalla Ⓠ 3000 mm con tapas de terminación	≥992	940.82.225

→ Juego sin carril de deslizamiento para 1 puerta

Modelo	Volumen de suministro	Ancho de la puerta mm	40-J 40 kg por puerta	80-J 80 kg por puerta	120-J 120 kg por puerta
Sin autocierre	2 mecanismos de traslación 2 amortiguadores de carril con resorte de retención 1 guía para suelo	–	940.42.130	940.82.205	941.25.140
Con autocierre por un lado	2 mecanismos de traslación (1 con autocierre) 1 activadores con elemento de retención para autocierre 1 amortiguadores de carril con resorte de retención 1 guía para suelo	≥632 (40-80 kg) ≥721 (120 kg)	940.42.131	940.82.206	941.25.141
Con autocierre por ambos lados	2 mecanismos de traslación 2 activadores con elemento de retención para autocierre 1 guía para suelo	803-922 (ancho máximo recomendado)	940.42.132	940.82.207	–
		923–991 (ancho máximo recomendado)	940.42.133	940.82.208	–
		≥992 (40-80 kg), ≥1170 (120 kg)	940.42.134	940.82.209	941.25.142

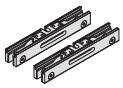
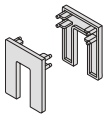
Nota de pedido
Por favor, pedir por separado el clip de presión para cristal, los carriles, las pantallas y los accesorios.
Para 2 puertas correderas pedir 2 juegos.

Tiradores para puertas correderas	►AH 1.74 ►AH 7.194
Juego clip de presión para cristal	►AH 7.118
Carriles y accesorios	►AH 7.120
Solución de falsa pared	►AH 7.122
Tiradores en forma de concha	►AH 7.191
Burletes para puertas y accesorios	►EGH-C Capítulo 9
Cerraduras para puertas correderas	

DGH-B-INT 2019, HDE-es, 12/18; Medidas sin compromiso. Nos reservamos el derecho a introducir cambios en la fabricación.

→ Juegos de clip de presión para cristal

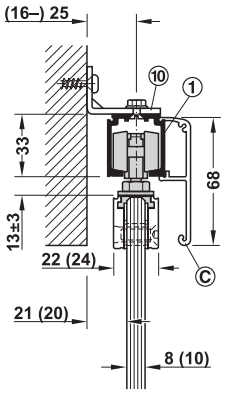
Nota
Aplicable para todas las variantes de amortiguación.

			Material	Acabado/color	Para 1 puerta	Longitud mm	Nº de ref.
Juego de clip de presión para cristal para grosor del cristal 8–8,7 mm, Compuesto de 2 elementos de apriete	–		Aluminio	Color plata anodizado	1 juego	170	940.43.071
Juego de clip de presión para cristal para grosor del cristal 10–10,7 mm, Compuesto de 2 elementos de apriete							940.43.072
Juego de pantallas para clipar para el clip de presión para cristal Compuesto de 4 pantallas y 8 tapas de terminación, Altura 26 mm	Ⓨ		Aluminio	Color plata anodizado	1 juego	170	940.43.073
Juego de pantallas para clipar para el clip de presión para cristal Compuesto de 2 pantallas, Altura 35,5 mm	Ⓩ		Aluminio	Color plata anodizado	1 juego	1000 1500	940.43.078 940.43.079
Juego de tapas de terminación para el juego de pantallas para clipar Altura 35,5 mm Para grosor del cristal 8–8,7 mm y 10–10,7 mm Compuesto de 2 tapas de terminación	–		Plástico	Color plata	1 juego	–	940.43.077

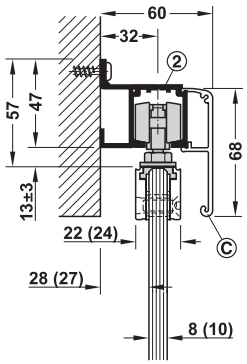
Posibilidades de fijación para el herraje para puertas correderas Häfele Slido Classic 40-J hasta 120-J

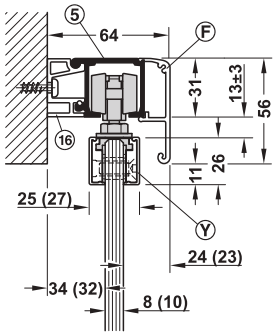
Con el herraje es posible una gran cantidad de formas de fijación. Aquí se muestra una selección de las aplicaciones más habituales.

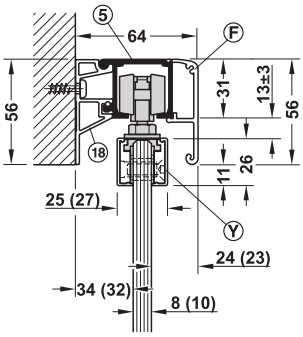
Montaje mural con escuadra de montaje



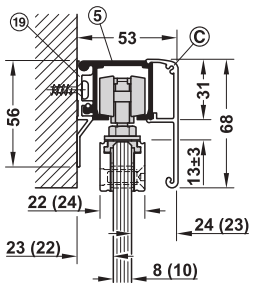
Montaje mural con carril de fijación

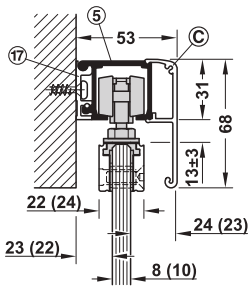


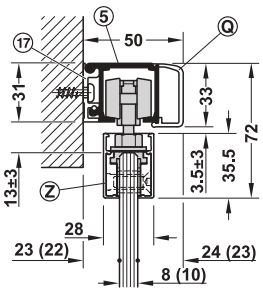


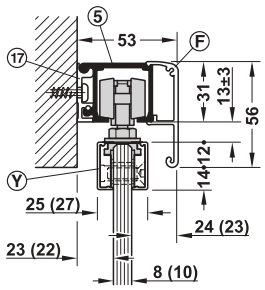


Montaje mural con carril de fijación



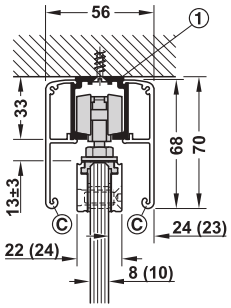


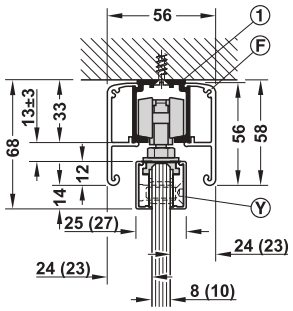


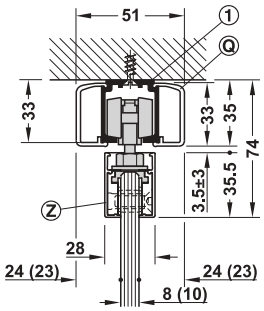


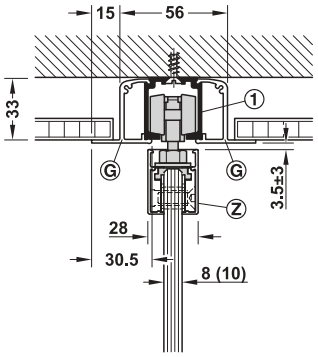
DGH-B-INT 2019, HDE-es, 12/18; Medidas sin compromiso. Nos reservamos el derecho a introducir cambios en la fabricación.

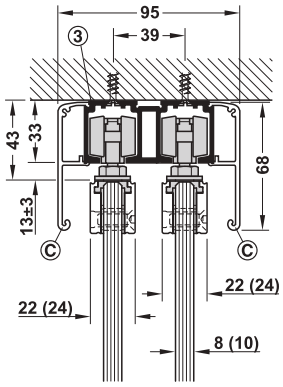
Montaje de techo

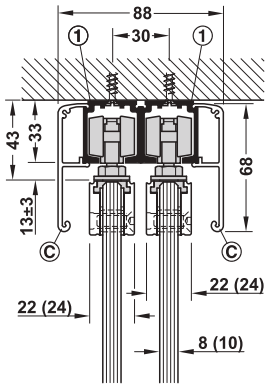




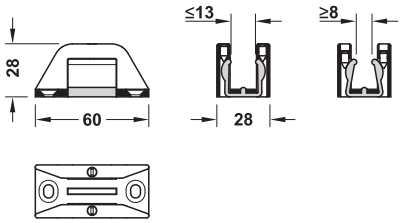




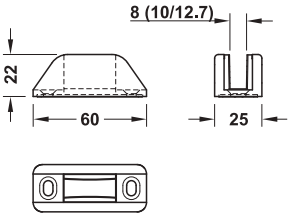




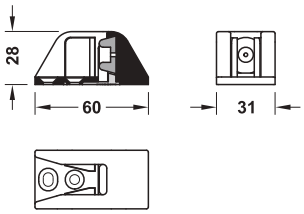
Guía para suelo



Guía para suelo sin holgura



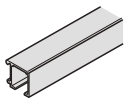
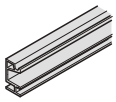
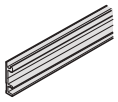
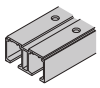
Guía para suelo estándar



Pieza de centraje para el centrado,
así como tope de la puerta corredera inferior,
Aplicación opcional al abrir y cerrar

DGH-B-INT 2019, HDE-es, 12/18; Medidas sin compromiso. Nos reservamos el derecho a introducir cambios en la fabricación.

→ Carriles

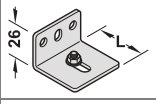
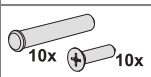
			Campo de aplicación	Material	Acabado/color	Longitud mm	Nº de ref.
Montaje mural y de techo							
Carril de deslizamiento simple taladrado 31 x 33 mm (ancho x altura)	①		Para peso de puerta 40–120 kg	Aluminio	Natural	2000	940.43.921
						3000	940.43.931
						6000	940.43.961
					Color plata anodizado	2000	940.43.922
						3000	940.43.932
						6000	940.43.962
Montaje mural							
Carril de deslizamiento simple taladrado 47,5 x 47 mm (ancho x altura)	②		Para peso de puerta 40–120 kg	Aluminio	Color plata anodizado	2000	940.43.920
						3000	940.43.930
						6000	940.43.960
carril de deslizamiento simple	⑤		Para peso de puerta 40–120 kg	Aluminio	Color plata anodizado	2000	941.25.920
						3000	941.25.930
						6000	941.25.960
Carril de fijación taladrado Separación de la pared 19 mm	⑯		Para peso de puerta 40–120 kg	Aluminio	Color plata anodizado	2000	941.25.821
						3000	941.25.831
						6000	941.25.861
Carril de fijación taladrado Separación de la pared 8 mm	⑰		Para peso de puerta 40–120 kg	Aluminio	Color plata anodizado	2000	941.25.820
						3000	941.25.830
						6000	941.25.860
Carril de fijación alto taladrado Separación de la pared 19 mm	⑱		Para peso de puerta 40–120 kg	Aluminio	Color plata anodizado	2000	941.25.823
						3000	941.25.833
Carril de fijación alto taladrado Separación de la pared 8 mm	⑲		Para peso de puerta 40–120 kg	Aluminio	Color plata anodizado	2000	941.25.822
						3000	941.25.832
Montaje de techo							
Carril de deslizamiento doble, taladrado, 70 x 33 mm (ancho x altura)	③		Para peso de puerta 40–120 kg	Aluminio	Color plata anodizado	2000	941.02.920
						3000	941.02.930
						6000	941.02.960

Nota
El carril de deslizamiento en aluminio natural no se puede combinar con la pantalla para clipar.

Nota de pedido
Por favor pedir por separado la espiga de seguridad para los carriles de deslizamiento ⑤ y carriles de fijación ⑯ o ⑰.

Montaje (carril de deslizamiento ⑤ y carril de fijación ⑯, ⑰, ⑱ o ⑲)
Introduzca una espiga de seguridad en los extremos de los carriles, o enrosque un tornillo en los extremos de los carriles (con rebaje para que la cabeza del tornillo no sobresalga). Para montaje de pared a pared, tanto el carril de deslizamiento como el carril de fijación deben fijarse con un punto de adhesivo en los extremos.
Los carriles de fijación ⑱ y ⑲ evitan que las correderas vuelquen p.ej. con paredes de construcción ligera etc.

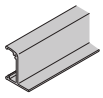
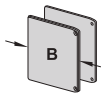
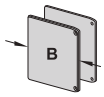
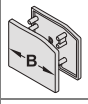
→ Escuadra de montaje y accesorios

			Campo de aplicación	Material	Acabado/color	Longitud mm	Nº de ref.
Escuadra de montaje, Altura 26 mm (montar cada 400 mm)	⑩		Para carril de deslizamiento ①	Acero	Galvanizado	36	940.42.061
						44	940.62.061
						64	940.42.063
Espiga de seguridad o tornillo de seguridad para carril de deslizamiento (1 juego)	–		Para carril de deslizamiento ⑤ y carril de fijación, ⑰, ⑱ o ⑲	Acero	Galvanizado	–	941.25.090

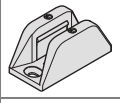
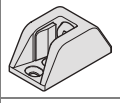
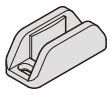
Nota
2 espigas de seguridad por carril de deslizamiento son suficientes.

DGH-B-INT 2019, HDE-es, 12/18; Medidas sin compromiso. Nos reservamos el derecho a introducir cambios en la fabricación.

→ Pantallas

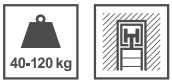
			Campo de aplicación	Material	Acabado/ color	Longi-tud mm	Ancho mm	Nº de ref.
Pantalla de clipar Altura 56 mm	Ⓕ		Para carril de deslizamiento ①, ②, ③ y ⑤	Aluminio	Color plata anodizado	2000	–	940.43.123
						3000	–	940.43.133
						6000	–	940.43.163
Pantalla de clipar Altura 68 mm	Ⓒ		Para carril de deslizamiento ①, ②, ③ y ⑤	Aluminio	Color plata anodizado	2000	–	940.43.120
						3000	–	940.43.130
						6000	–	940.43.160
pantalla para clipar, Altura 33 mm	Ⓠ		Para carril de deslizamiento ①, ②, ③ y ⑤	Aluminio	Color plata anodizado	2000	–	941.25.620
						3000	–	941.25.630
						6000	–	941.25.660
Pantalla de clipar Para integración en falsos techos	Ⓖ		Para carril de deslizamiento ① y ③	Aluminio	Color plata anodizado	2000	–	940.43.620
						3000	–	940.43.630
						6000	–	940.43.660
Set de tapa de terminación para pantalla Ⓒ	–		Para carril de deslizamiento ①	Plástico	Color plata	–	44	940.43.031
			Para carril de deslizamiento ②			–	59	940.43.020
			Para carril de deslizamiento ⑤ con carril de fijación ⑰,⑲			–	52	941.25.033
			Para carril de deslizamiento ⑤ con carril de fijación ⑯, ⑱			–	63	941.25.034
Set de tapa de terminación para pantalla Ⓕ	–		Para carril de deslizamiento ① Para carril de deslizamiento ⑤ con carril de fijación ⑰, ⑲	Plástico	Color plata	–	54	940.43.028
			Para carril de deslizamiento ⑤ Con carril de fijación ⑯, ⑱			–	64	940.43.037
Set de tapa de terminación para pantalla Ⓠ	–		Para carril de deslizamiento ① Para carril de deslizamiento ⑤, Con carril de fijación ⑰	Plástico	Color plata	–	50	941.25.040
Juego tapa de terminación para 2x pantalla Ⓠ	–		Para carril de deslizamiento ①	Plástico	Color plata	–	51	941.25.042

→ Guías

		Campo de aplicación	Material	Acabado/color	Nº de ref.
Guía de suelo sin holgura		Para grosor de cristal 8-13 mm, Ajustable	Fundición de zinc	Color plata nodizado	940.82.076
Pieza de centraje		Para grosor del cristal 8, 10, 12,7 mm	Fundición de zinc	Color plata nodizado	940.82.075
Guía de suelo		Para grosor del cristal 8, 10, 12,7 mm	Fundición de zinc	Color plata nodizado	940.82.079
		Para grosor del cristal 8 mm			940.82.078
		Para grosor del cristal 10 mm			940.82.077

DGH-B-INT 2019, HDE-es, 12/18; Medidas sin compromiso. Nos reservamos el derecho a introducir cambios en la fabricación.

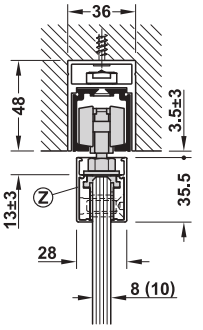
Solución de falsa pared
para Häfele Slido Classic 40-L hasta 120-L y 40-J hasta 120-J



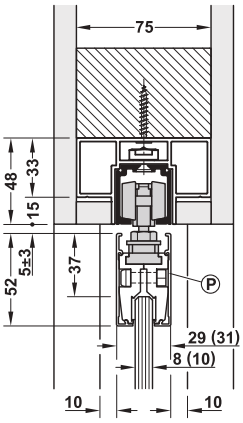


> Campo de aplicación:	Para el ancho interior de la falsa pared 75, 100 ó 125 mm, en montaje doble se puede elegir libremente el ancho de la falsa pared, montaje de techo integrado
> Función:	El carril de deslizamiento se puede desmontar posteriormente sin abertura en la pared, el mecanismo de traslación y el autocierre se pueden extraer, posición del tope en la falsa pared reajustable
> Montaje:	Montaje de falsa pared

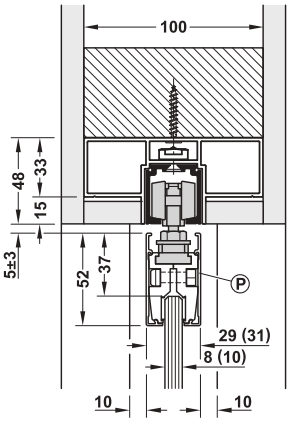
Montaje del carril de deslizamiento



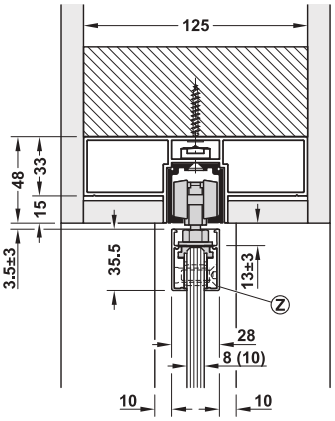
Con Slido Classic J



Con Slido Classic L

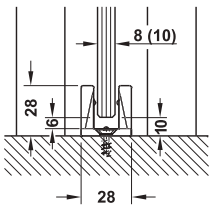


Con Slido Classic L



Con Slido Classic J

Guía



Nota

Solo en combinación con guía de suelo sin holgura.

Nota

Slido Classic L y J son combinables con cualquier ancho de carril. En el ancho de carril 75, 100 ó 125 mm se puede suprimir la madera de construcción y atornillar el carril de fijación directamente con el revestimiento de pared (en dependencia del material del revestimiento).

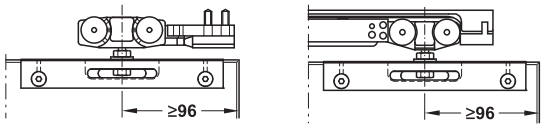
DGH-B-INT 2019, HDE-es, 12/18; Medidas sin compromiso. Nos reservamos el derecho a introducir cambios en la fabricación.

Matriz de aplicación solución de falsa pared
Condición: La falsa pared está situada en el centro de la pared.
Anchos de puerta: 685-1485 mm

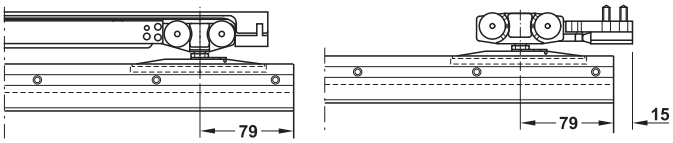
Paso interior mm	Entrada de la puerta en el hueco mm	Ancho de la puerta total mm	Grosor del soporte de apriete para cristal mm	Ancho falsa pared mm	Resquicio entre perfil de apriete para cristal y p.ej. revestimiento (izquierda y derecha cada uno) mm	Grosor de pared (eventualmente con cerco) mm
650 –700	35	685–735	25–31	45–51	10	80–140
701–800	35	736–835	25–31	45–51	10	80–170
801–1000	35	836–1035	25–31	45–51	10	80–200
1001–1200	35	1036–1235	25–31	45–51	10	80–260
1201–1450	35	1236–1485	25–31	45–51	10	80–320

Nota
Solo en combinación con guía de suelo sin holgura.

Slido Classic J

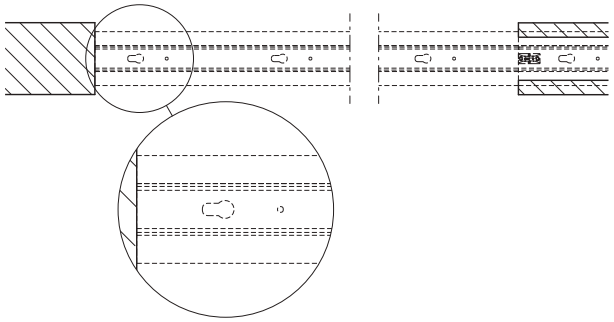


Slido Classic L (clip de presión para cristal continuo)

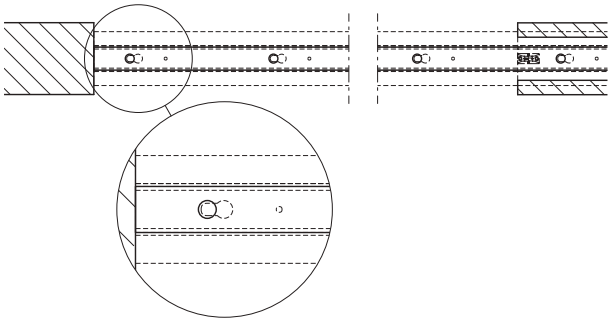


Nota
¡Medida desde el canto de la puerta hasta el centro de suspensión o centro de rotación! ¡Necesario en relación con el enroscado de la puerta

Situación de montaje

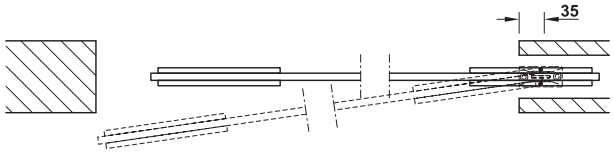


Montaje del carril de fijación: ¡Tener en cuenta la disposición del fresado!



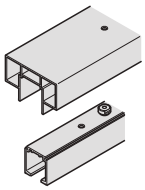
Clipar siempre el carril de deslizamiento en sentido del punto de cierre de puerta. El carril de deslizamiento se asegura con tornillos en la zona de paso.

Enroscar la puerta (aquí en el ejemplo Slido Classic J)

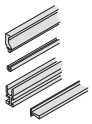


DGH-B-INT 2019, HDE-es, 12/18; Medidas sin compromiso. Nos reservamos el derecho a introducir cambios en la fabricación.

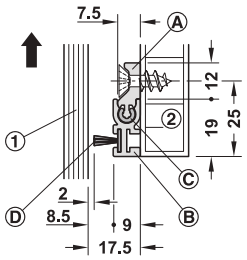
→ Carriles y accesorios

		Peso de puerta kg	Material	Acabado/ color	Medidas (Ancho x Longitud) mm	Longitud útil mm	Nº de ref.
Juego de carril para el montaje de falsa pared, Compuesto de carril de deslizamiento con carril de deslizamiento y carril de fijación		40–120	Aluminio		36 x 2000	1980	940.43.280
					36 x 2500	2480	940.43.281
					36 x 3000	2980	940.43.282
					75 x 2000	1980	940.43.291
					75 x 2500	2480	940.43.292
					75 x 3000	2980	940.43.293
					100 x 2000	1980	940.43.294
					100 x 2500	2480	940.43.295
					100 x 3000	2980	940.43.296
					125 x 2000	1980	940.43.297
					125 x 2500	2480	940.43.298
					125 x 3000	2980	940.43.299
Cartón de muestra para solución de falsa pared	–	–	–	–	–	–	732.06.925

→ Juego de burletes de cepillo para la solución de falsa pared

	Volumen de suministro		Material	Acabado/color	Longi-tud mm	Nº de ref.
Juego de burletes de cepillo Para la solución de montaje de falsa pared	1 burlete de cepillo (gris) 1 perfil de cepillo 1 perfil de montaje Clips de montaje (cantidad adecuada para la longitud)		Aluminio	Color plata anodizado	2000	940.42.420
					2500	940.42.421
					3000	940.42.422
				Blanco puro, RAL 9010	2000	940.42.430
					2500	940.42.431
					3000	940.42.432

Nota de pedido
Para cada lado pedir 1 juego.



Ⓐ Perfil de montaje
Ⓑ Perfil de pantalla
Ⓒ Clips de montaje
Ⓓ Burlete de cepillo

① Cristal
② Revestimiento

Montaje
Premontar el perfil de montaje Ⓐ en el revestimiento ② , deslizar el burlete de cepillo Ⓓ sobre el perfil de pantalla Ⓑ y con la ayuda de los clips de montaje Ⓒ embutir a presión en el perfil de montaje. Los clips de montaje Ⓒ se distribuyen de forma puntual sobre la longitud.

Herraje para puertas correderas Classic 40-J hasta 120-J para puertas de cristal ►AH 7.116
Herraje para puertas correderas Classic 40-L hasta 120-L para puertas de cristal ►AH 7.126
Amortiguador de tope ►AH 7.133

DGH-B-INT 2019, HDE-es, 12/18; Medidas sin compromiso. Nos reservamos el derecho a introducir cambios en la fabricación.

HÄFELE

LOS DESAFÍOS SE CONVIERTEN EN SOLUCIONES.

HÄFELE. EXPERTOS EN PROYECTOS DE CONSTRUCCIÓN.

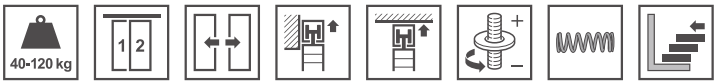


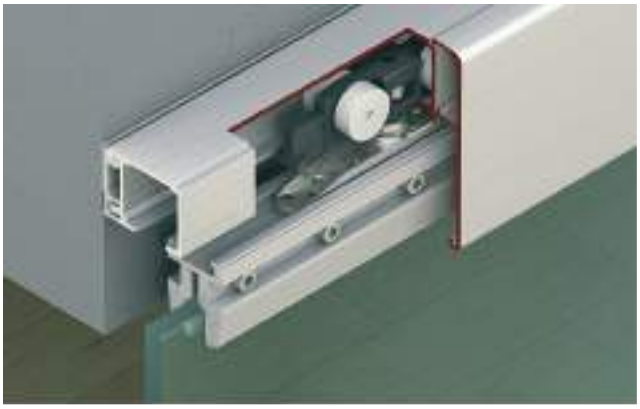
Häfele ofrece un exclusivo servicio para todo lo relacionado con la construcción basado en la asesoría imparcial respecto a los fabricantes y avalado por su experiencia en el sector. Sus numerosos expertos del departamento de proyectos asesoran a diseñadores, arquitectos y constructores desde la fase inicial hasta la realización de sus ideas.

La empresa fundada por Adolf Häfele en el año 1923 se encuentra hoy día entre los pricipales especialistas internacionales en herrajes para muebles, herrajes para construcción y sistemas de cierre electrónico.

Cuenta con más de 7.600 trabajadores que asesoran a casi 165.000 clientes en todo el mundo. La cercanía al mercado y a los clientes que distingue a la empresa desde su fundación sigue impulsando en la actualidad las innovaciones de Häfele.

Herraje para puertas correderas Häfele Slido Classic 40-L hasta 120-L

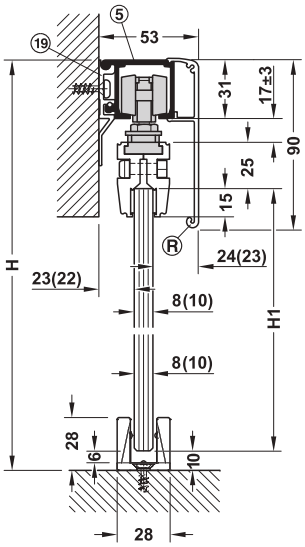






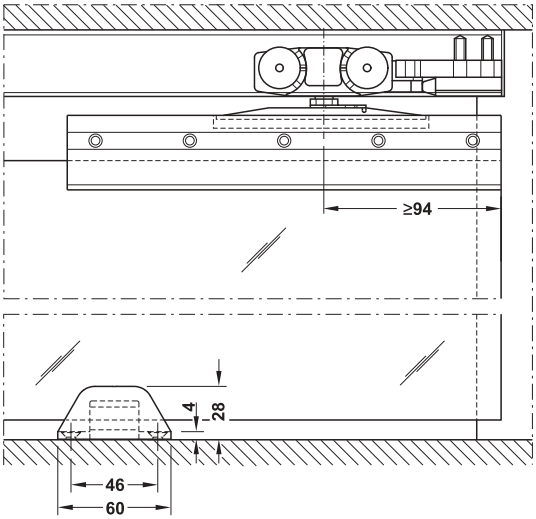
Montaje mural con carril de fijación

- > Campo de aplicación: Para puertas correderas de 1 puerta y de 2 puertas
- > Para grosor de cristal: ESG: 8 y 10 mm, VSG: 8–8,7 y 10–10,7 mm
- > Peso de puerta: ≤40/80/120 kg
- > Posibilidad de ajuste: Hoja de puerta ajustable en altura
- > Montaje: Montaje de pared y techo, suspensión con brida para clipar, grapar (sin herramientas sin taladro en el cristal)

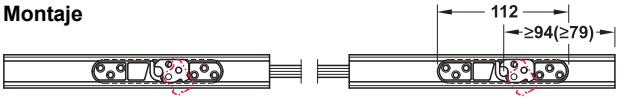


Cálculo de la altura de cristal: H1 = H – 10 – 31 – 17 – 25

Corte carro de rodillos y guía



Montaje



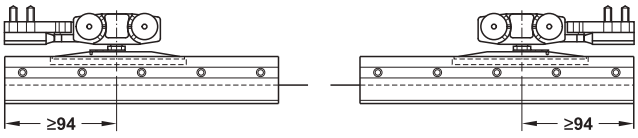
Brida para clipar izquierda Brida para clipar derecha

Nota

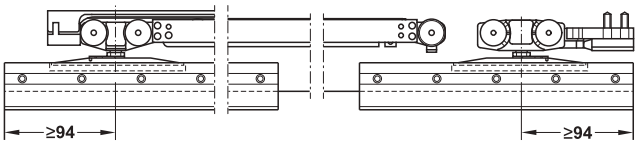
Para montaje de techo con revestimiento por ambos lados no disponemos de tapas de terminación. Opcionalmente se puede rematar adaptando un par de tapas de terminación verticales y pegándolas centradas sobre el carril de deslizamiento.

Vista general de las variantes de amortiguación

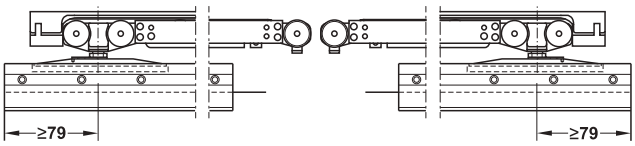
Sin autocierre



Con autocierre por un lado



Con autocierre por ambos lados



DGH-B-INT 2019, HDE-es, 12/18; Medidas sin compromiso. Nos reservamos el derecho a introducir cambios en la fabricación.

→ Juego con carril de deslizamiento para 1 puerta

	Modelo	Volumen de suministro	Ancho de la puerta mm	80-L 80 kg por puerta
Montaje mural con carril de fijación	Sin autocierre	1 juego 80-L 1 juego de clip de presión para cristal para grosor del cristal 8–8,7 mm 1 carril de fijación 2000 mm 1 carril de deslizamiento ⑤ 2000 mm con espigas de seguridad 1 pantalla Ⓡ 2000 mm con tapas de terminación	–	940.82.226
	Con autocierre por un lado	1 juego 80-L 1 juego de clip de presión para cristal para grosor del cristal 8–8,7 mm 1 carril de fijación 2000 mm 1 carril de deslizamiento ⑤ 2000 mm con espigas de seguridad 1 pantalla Ⓡ 2000 mm con tapas de terminación	≥628	940.82.227
	Con autocierre por ambos lados	1 juego 80-L 1 juego de clip de presión para cristal para grosor del cristal 8–8,7 mm 1 carril de fijación ⑰ 3000 mm 1 carril de deslizamiento ⑤ 3000 mm con espigas de seguridad 1 pantalla Ⓡ 3000 mm con tapas de terminación	≥958	940.82.228

→ Juego sin carril de deslizamiento para 1 puerta

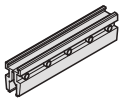
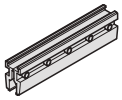
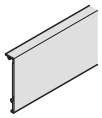
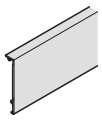
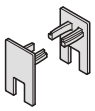
Modelo	Volumen de suministro	Ancho de la puerta mm	40-L 40 kg por puerta	80-L 80 kg por puerta	120-L 120 kg por puerta
Sin autocierre	2 mecanismos de traslación 1 guía para suelo sin holgura 2 amortiguadores de carril con resorte de retención	–	940.43.080	940.82.200	941.25.150
Con autocierre por un lado	2 mecanismos de traslación (1 con autocierre) 1 guía para suelo sin holgura 1 amortiguadores de carril con resorte de retención 1 activadores con elemento de retención para autocierre	≥628 (40-80 kg) ≥717 (120 kg)	940.43.083	940.82.201	941.25.151
Con autocierre por ambos lados	2 mecanismos de traslación con autocierre 1 guía para suelo sin holgura 2 activadores con elemento de retención para autocierre	≥769–888 (ancho máximo recomendado)	940.43.086	940.82.202	–
		889-1008 (ancho máximo recomendado)	940.43.088	940.82.203	–
		≥958 (40-80 kg) ≥1136 (120 kg)	940.43.095	940.82.204	941.25.152

Nota de pedido
Por favor, pida por separado el clip de presión para cristal, los carriles, las pantallas y los accesorios.
Pida 2 juegos para puertas correderas de 2 hojas.

DGH-B-INT 2019, HDE-es, 12/18; Medidas sin compromiso. Nos reservamos el derecho a introducir cambios en la fabricación.

→ Juegos de clip de presión para cristal

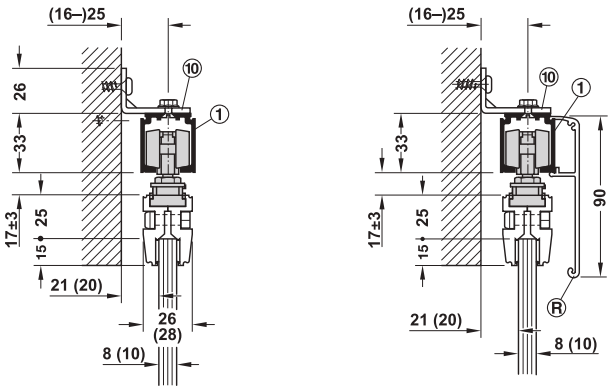
Nota
Para clip de presión para cristal de lado a lado del cristal utilice la pantalla de clipar Ⓟ y un juego de tapas de terminación.

			Material	Acabado/color	Para 1 puerta	Longitud mm	Nº de ref.
Juego de clip de presión para cristal para grosor del cristal 8-8,7 mm Compuesto de: longitud 200 mm: 2 elementos de apriete longitud 1000 mm: 1 elemento de apriete longitud 1500 mm: 1 elemento de apriete	–		Aluminio	Color plata anodizado	1 SET	200 1000 1500	940.43.040 940.43.042 940.43.044
Juego de clip de presión para cristal para grosor del cristal 10–10,7 mm Compuesto de: longitud 200 mm: 2 elementos de apriete longitud 1000 mm: 1 elemento de apriete longitud 1500 mm: 1 elemento de apriete	–		Aluminio	Color plata anodizado	1 SET	200 1000 1500	940.43.041 940.43.043 940.43.045
Juego de pantallas para clipar Altura 52 mm Para clip de presión para cristal (4 piezas)	Ⓟ		Aluminio	Color plata anodizado	1 SET	202	940.43.410
Juego de pantallas para clipar Altura 52 mm Para clip de presión para cristal (2 piezas)	Ⓟ		Aluminio	Color plata anodizado	1 SET	1000 1500	940.43.411 940.43.412
Juego de tapas de terminación Para grosor del cristal 8–8,7 y 10–10,7 mm	–		Plástico	Plateado	1 SET	–	940.43.455

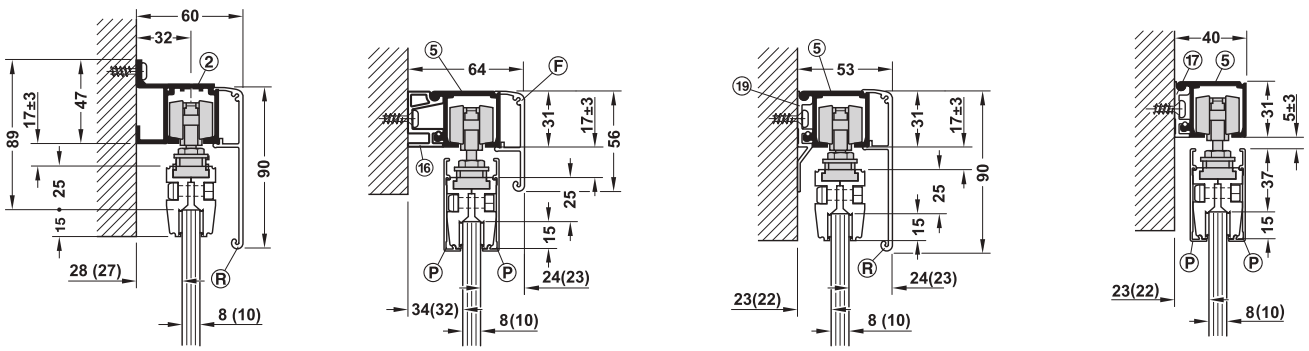
Posibilidades de fijación para el herraje para puertas correderas Häfele Slido Classic 40-L hasta 120-L

Con el herraje es posible una gran cantidad de formas de fijación. Aquí se muestra una selección de las aplicaciones más habituales.
Nota: Si se aplica el soporte de apriete para cristal visible utilizar éste sobre el completo ancho de puerta y apantallar por completo (pantalla Ⓟ)

Montaje mural con escuadra de montaje

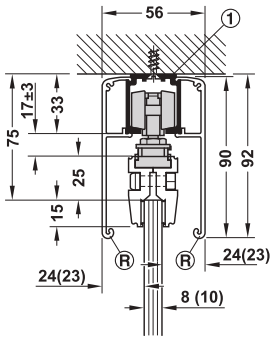


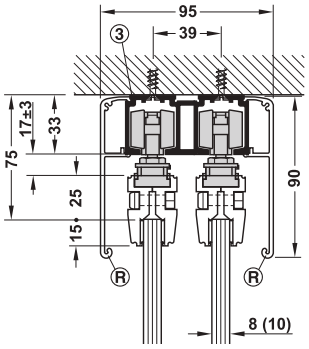
Montaje mural con carril de deslizamiento y fijación

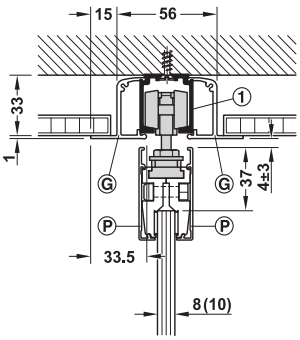


DGH-B-INT 2019, HDE-es, 12/18; Medidas sin compromiso. Nos reservamos el derecho a introducir cambios en la fabricación.

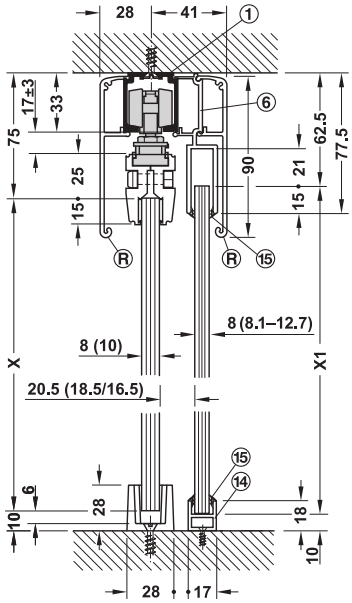
Montaje de techo





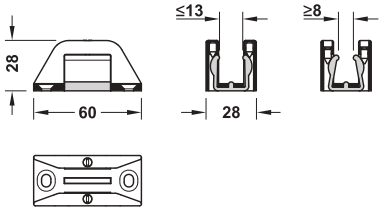


Acristalamiento fijo

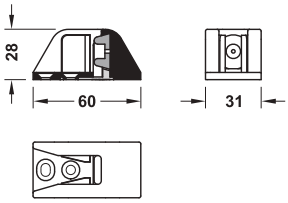


Para grosor del cristal 10 mm junta por un lado, para grosor del cristal 8–12,7 mm

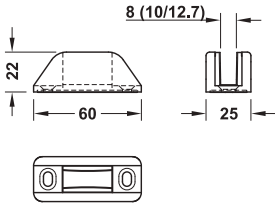
Guía para suelo



Guía para suelo sin holgura



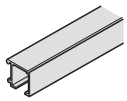
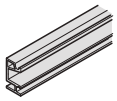
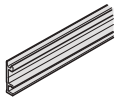
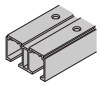
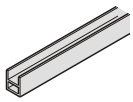
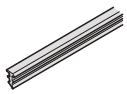
Pieza de centraje



Guía para suelo

DGH-B-INT 2019, HDE-es, 12/18; Medidas sin compromiso. Nos reservamos el derecho a introducir cambios en la fabricación.

→ Carriles

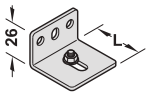
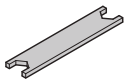
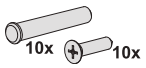
			Campo de aplicación	Material	Acabado/ color	Longitud mm	Nº de ref.
Montaje mural y de techo							
Carril de deslizamiento simple taladrado 31 x 33 mm (ancho x altura)	①		Para peso de puerta 40–120 kg	Aluminio	Natural	2000	940.43.921
						3000	940.43.931
						6000	940.43.961
					Color plata anodizado	2000	940.43.922
						3000	940.43.932
						6000	940.43.962
Montaje mural							
Carril de deslizamiento simple taladrado 47,5 x 47 mm (ancho x altura)	②		Para peso de puerta 40–120 kg	Aluminio	Color plata anodizado	2000	940.43.920
						3000	940.43.930
						6000	940.43.960
carril de deslizamiento simple	⑤		Para peso de puerta 40–120 kg	Aluminio	Color plata anodizado	2000	941.25.920
						3000	941.25.930
						6000	941.25.960
Carril de fijación taladrado Separación de la pared 19 mm	⑯		Para peso de puerta 40–120 kg	Aluminio	Color plata anodizado	2000	941.25.821
						3000	941.25.831
						6000	941.25.861
Carril de fijación taladrado Separación de la pared 8 mm	⑰		Para peso de puerta 40–120 kg	Aluminio	Color plata anodizado	2000	941.25.820
						3000	941.25.830
						6000	941.25.860
Carril de fijación alto taladrado Separación de la pared 19 mm	⑱		Para peso de puerta 40–120 kg	Aluminio	Color plata anodizado	2000	941.25.823
						3000	941.25.833
Carril de fijación alto taladrado Separación de la pared 8 mm	⑲		Para peso de puerta 40–120 kg	Aluminio	Color plata anodizado	2000	941.25.822
						3000	941.25.832
Montaje de techo							
Carril de deslizamiento doble taladrado 70 x 33 mm (ancho x altura)	③		Para peso de puerta 40–120 kg	Aluminio	Color plata anodizado	2000	941.02.920
						3000	941.02.930
						6000	941.02.960
Acristalamiento fijo							
Perfil de sujeción del cristal fijo	⑥		Para grosor de cristal 8–12,7 mm Para carril de deslizamiento ①, ②, ③	Aluminio	Color plata anodizado	2000	940.43.820
						3000	940.43.830
						6000	940.43.860
Perfil de sujeción del cristal fijo Para unión al suelo/pared	⑭		Para pared o suelo Para grosor de cristal 8–12,7 mm Con grosor del cristal 10 mm, por un lado con perfil de junta, todos los demás grosores del cristal sellado en húmedo	Aluminio	Color plata anodizado	2000	940.43.822
						3000	940.43.832
					Color acero inoxidable	2000	940.43.823
						3000	940.43.833
Perfil de junta	⑮		Para grosor de cristal 10 mm	goma	Transparente	10000	940.43.035
Tapa de terminación (1 pieza) para perfil de sujeción del cristal fijo	–	–	–	Plástico	Plateado	–	940.43.059

Nota
El carril de deslizamiento en aluminio natural no se puede combinar con pantalla de clipar.

Nota de pedido
Por favor, pida por separado la espiga de seguridad para el carril de deslizamiento ⑤ y los carriles de fijación ⑯ o ⑰.
Montaje (carril de deslizamiento ⑤ y carriles de fijación ⑯, ⑰, ⑱ o ⑲)
Introduzca una espiga de seguridad, o enrosque un tornillo en los extremos de los carriles (con rebaje para que la cabeza del tornillo no sobresalga). Para montaje de pared a pared, tanto el carril de deslizamiento como el carril de fijación deben fijarse con un punto de adhesivo en los extremos.
Los carriles de fijación ⑱ y ⑲ evitan que las correderas basculen, p.ej. con paredes de construcción ligera etc.
Montaje
Montaje del cristal fijo: para grosor de cristal 10 mm con perfil de junta, para grosor de cristal 8–12,7 mm con sellado en húmedo

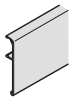
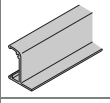
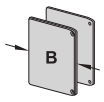
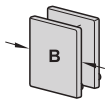
DGH-B-INT 2019, HDE-es, 12/18; Medidas sin compromiso. Nos reservamos el derecho a introducir cambios en la fabricación.

→ Escuadra de montaje y accesorios

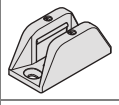
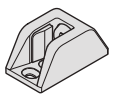
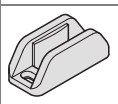
			Campo de aplicación	Material	Acabado/ color	Longitud mm	Nº de ref.
Escuadra de montaje, Altura 26 mm (montar cada 400 mm)	⑩		Para carril de deslizamiento ①	Acero	Galvanizado	36	940.42.061
						44	940.62.061
						64	940.42.063
Llave de montaje	–		–	Acero	Galvanizado	–	940.43.032
Espiga de seguridad o tornillo de seguridad para carril de deslizamiento (1 juego)	–		Para carril de deslizamiento ⑤ y carril de fijación ⑯, ⑰, ⑱ o ⑲	Acero	Galvanizado	–	941.25.090

Nota
2 espigas de seguridad por carril de deslizamiento son suficientes.

→ Pantallas y accesorios

			Campo de aplicación	Material	Acabado/ color	Longi-tud mm	Ancho mm	Nº de ref.
Pantalla de clipar Altura 56 mm	Ⓕ		Para carril de deslizamiento ①, ②, ③ y ⑤	Aluminio	Color plata anodizado	2000	–	940.43.123
						3000	–	940.43.133
						6000	–	940.43.163
Pantalla de clipar Altura 90 mm	Ⓡ		Para carril de deslizamiento ①, ②, ③ y ⑤	Aluminio	Color plata anodizado	2000	–	941.25.720
						3000	–	941.25.730
						6000	–	941.25.760
Pantalla de clipar Para integración en falsos techos	Ⓖ		Para carril de deslizamiento ① y ③	Aluminio		2000	–	940.43.620
						3000	–	940.43.630
						6000	–	940.43.660
Juego de tapas de terminación Para pantalla Ⓡ	–		Para carril de deslizamiento ①	Plástico	Plateado	–	44	941.25.043
			Para carril de deslizamiento ②			–	59	941.25.032
			Para carril de deslizamiento ⑤ Con carril de fijación ⑰, ⑲			–	52	941.25.039
			Para carril de deslizamiento ⑤ Con carril de fijación ⑯, ⑱			–	63	941.25.038
Set de tapa de terminación para pantalla Ⓕ	–		Para carril de deslizamiento ⑤ Con carril de fijación ⑰, ⑲	Plástico	Plateado	–	54	940.43.028
			Para carril de deslizamiento ⑤ Con carril de fijación ⑯, ⑱			–	64	940.43.037
Juego de tapas de terminación	–		Para carril de deslizamiento ⑤, Con carril de fijación ⑰	Plástico	Color plata anodizado	–	40	940.43.076
			Para carril de deslizamiento ⑤, Con carril de fijación ⑯			–	51	940.43.480

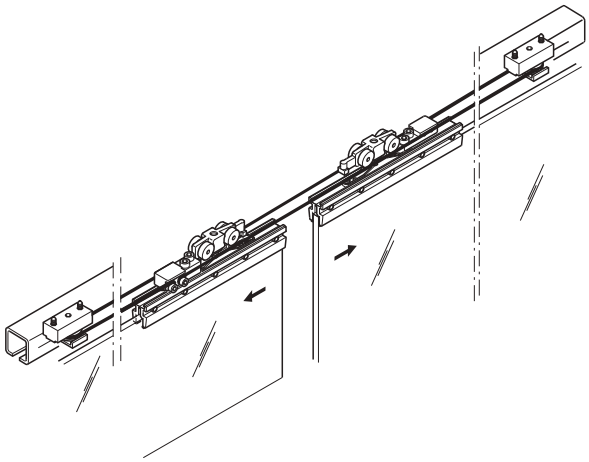
→ Guías

		Campo de aplicación	Material	Acabado/color	Nº de ref.
Guía de suelo sin holgura		Para grosor de cristal 8-13 mm, Ajustable	Fundición de zinc	Color plata anodizado	940.82.076
Pieza de centraje		Para grosor del cristal 8, 10, 12,7 mm	Fundición de zinc	Color plata anodizado	940.82.075
Guía para suelo		Para grosor del cristal 8, 10, 12,7 mm	Fundición de zinc	Color plata anodizado	940.82.079
		Para grosor del cristal 8 mm			940.82.078
		Para grosor del cristal 10 mm			940.82.077

DGH-B-INT 2019, HDE-es, 12/18; Medidas sin compromiso. Nos reservamos el derecho a introducir cambios en la fabricación.

Juego adicional Häfele Slido Classic Synchro
Para herrajes para puertas correderas Classic 40-L hasta 120-L





> Campo de aplicación: Para puertas correderas de 2 hojas
> Función: Para apertura simétrica de 2 puertas
> Ancho de la puerta: ≥600 y ≤1500 mm

Nota
El juego adicional debe pedirse en combinación con juegos de 2 piezas (Classic 40-L hasta 120-L) y los carriles de deslizamiento.
No es posible en combinación con el revestimiento y clip de presión para cristal.
No es adecuado para variantes con autocierre.

	Volumen de suministro	Nº de ref.
Para 2 puertas correderas	2 amortiguadores de carril con rodillo de reenvío 2 bloques de sujeción de los cables 1 cable sin recubrimiento de plástico, 10 m	941.02.005

→ Cable Para Slido Classic Synchro



Modelo	Longitud mm	Nº de ref.
Sin recubrimiento de plástico	10	940.44.074

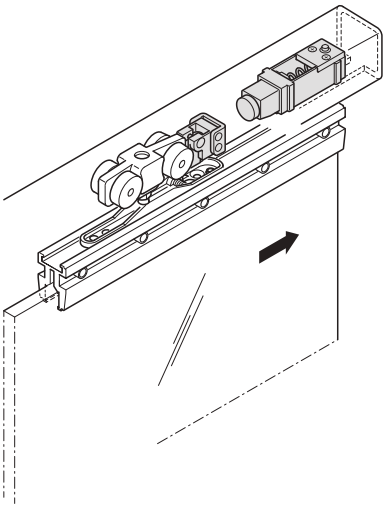
Nota de pedido
Por favor, pida un cable adicional para ancho de la puerta ≥1250 mm.

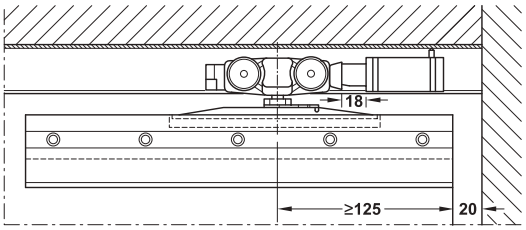
Herraje para puertas correderas Slido Classic 40-L hasta 120-L ►AH 7.126

DGH-B-INT 2019, HDE-es, 12/18; Medidas sin compromiso. Nos reservamos el derecho a introducir cambios en la fabricación.

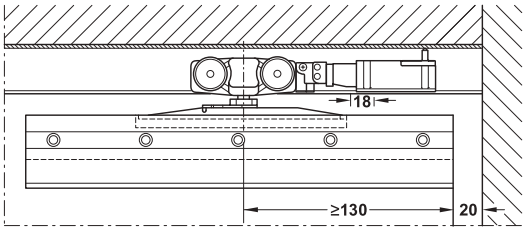
Juego adicional de amortiguador de tope
Para herrajes para puertas correderas Classic 40-L hasta 120-L







Amortiguador de tope

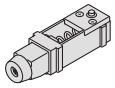
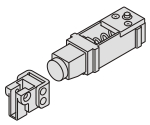


Amortiguador con retención magnética

> Función: En puertas correderas que transcurren por la pared, el tope amortiguado sustituye al tirador con resorte. Al tocar la puerta, ésta sale un tramo del hueco de la pared dejando accesible el tirador en forma de concha. En la variante amortiguador de tope con imán de retención, la puerta se retiene adicionalmente en posición abierta.

> Montaje: El amortiguador se introduce en el carril de deslizamiento por la parte frontal y se fija con el tornillo de fijación. Para garantizar la función del mecanismo de amortiguación es preciso mantener una separación de la pared de 20 mm como mínimo.

Nota
No es adecuado para combinar con autocierre

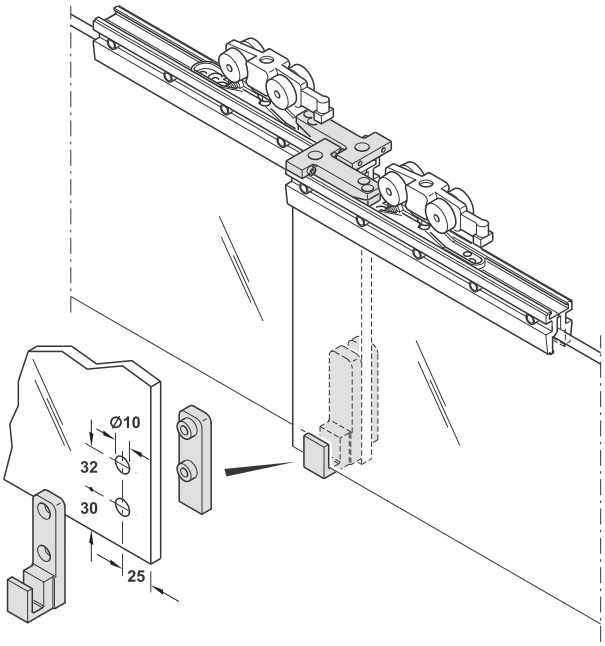
		Peso de la puerta kg	Nº de ref.
Amortiguador		40	940.42.070
		80	940.42.071
		120	940.42.072
Amortiguador de tope, Con retención magnética		40	940.42.310
		80	940.42.311
		120	940.42.312

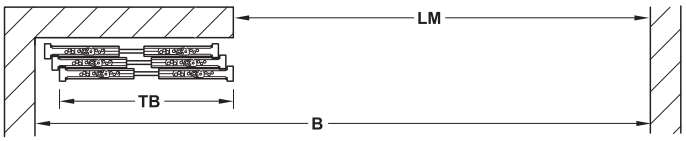
Herraje para puertas correderas Slido Classic 40-J hasta 120-J	►AH 7.116
Herraje para puertas correderas Slido Classic 40-L hasta 120-L	►AH 7.126

DGH-B-INT 2019, HDE-es, 12/18; Medidas sin compromiso. Nos reservamos el derecho a introducir cambios en la fabricación.

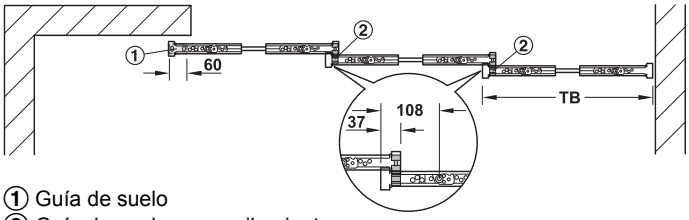
Juego adicional Häfele Slido Classic apilamiento para Slido Classic 40-L hasta 120-L



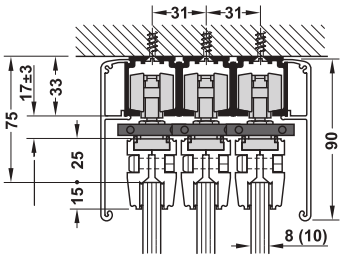


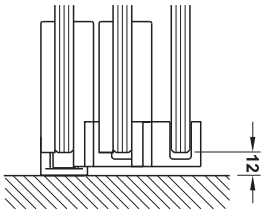


TB = ancho de la puerta, LM = ancho del vano, B = ancho total
2 Puertas: TB = (LM + 97 mm)/2
3 Puertas (ver el plano): TB = (LM + 134 mm)/3
4 Puertas: TB = (LM + 171 mm)/4



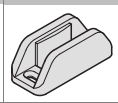
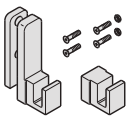
① Guía de suelo
② Guía de suelo para apilamiento





> Campo de aplicación: Para puertas correderas de 2 hasta 4 hojas
> Función: Para apilar 2–4 hojas de puerta
> Para grosor de cristal: ESG: 8 y 10 mm
> Ancho de la puerta: ≥700 mm

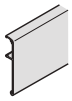
Nota
El juego adicional es solo aplicable en combinación con el correspondiente número de juegos de puerta (los herrajes adecuados), de los carriles de deslizamiento así como con pantallas (opcional).
No es posible en combinación con el revestimiento y clip de presión para cristal.
Para variantes con autocierre solo adecuado de forma limitada, la apertura o cierre no se realiza de forma fluida.

		Para 2 puertas	Para 3 puertas	Para 4 puertas	Nº de ref.
Guía de suelo, Color plata anodizado		1 Piezas	1 Piezas	1 Piezas	940.82.079
Arrastrador		4 Piezas	6 Piezas	8 Piezas	940.44.410
Juego de guías de suelo para apilamiento Para grosor de cristal 8 y 10 mm		1 Juego	2 Juegos	3 Juegos	940.44.210

DGH-B-INT 2019, HDE-es, 12/18; Medidas sin compromiso. Nos reservamos el derecho a introducir cambios en la fabricación.

→ Carriles de deslizamiento y pantallas

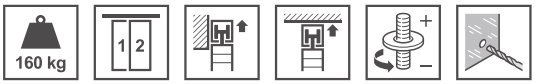
Nota
Son posibles otras variantes de pantalla.
No está disponible un juego de tapas de terminación adecuado.

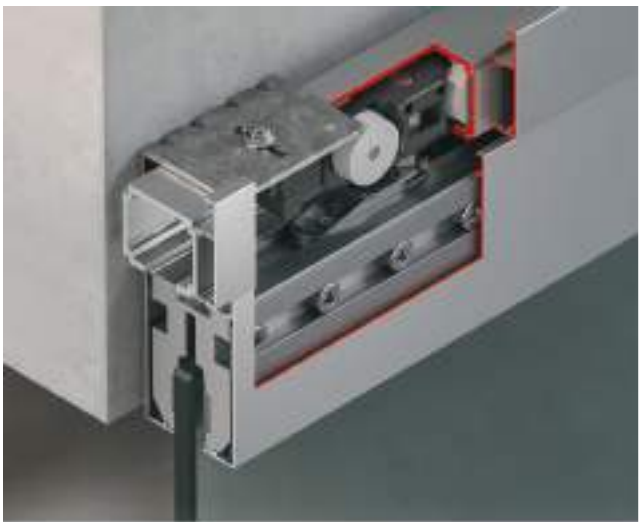
		Campo de aplicación	Material	Acabado/color	Longitud mm	Nº de ref.
Carril de deslizamiento sencillo taladrado 31 x 33 mm (ancho x altura)		Para peso de puerta 40–120 kg	Aluminio	Color plata anodizado	2000	940.43.922
					3000	940.43.932
					6000	940.43.962
Pantalla de clipar Altura 90 mm		Para carril de deslizamiento ①, ②, ③ y ⑤	Aluminio	Color plata anodizado	2000	941.25.720
					3000	941.25.730
					6000	941.25.760

Herraje para puertas correderas Slido Classic 40-L-120-L ►AH 7.126

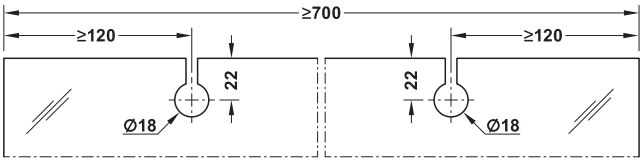
DGH-B-INT 2019, HDE-es, 12/18; Medidas sin compromiso. Nos reservamos el derecho a introducir cambios en la fabricación.

Herraje para puertas correderas Häfele Slido Classic 160-L



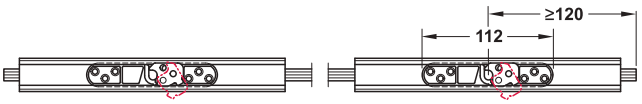






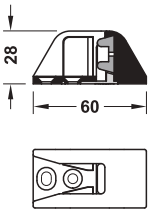
Mecanizado del cristal

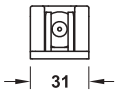
Montaje



Brida para clipar izquierda

Brida para clipar derecha

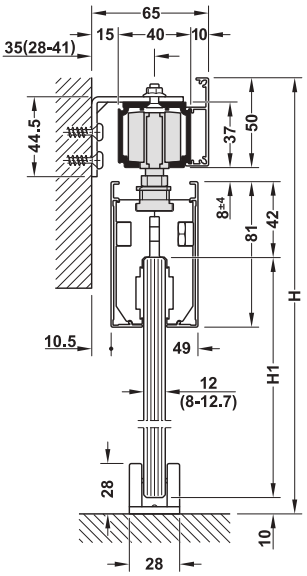




Pieza de centraje para el centrado, así como tope inferior para la puerta corredera, aplicación opcional al abrir y cerrar

> Campo de aplicación:	Para puertas correderas de 1 puerta y de 2 puertas
> Aplicable para:	Cristal de seguridad simple (ESG)
> Para grosor de cristal:	8, 10, 12, 12,7, 15, 16, 17, 19 mm
> Peso de puerta:	≤160 kg
> Ancho de la puerta:	≥700 mm
> Posibilidad de ajuste:	Puertas ajustables en altura ±4 mm
> Montaje:	Montaje mural y de techo, suspensión con brida para clipar, elementos de apriete en fijación positiva

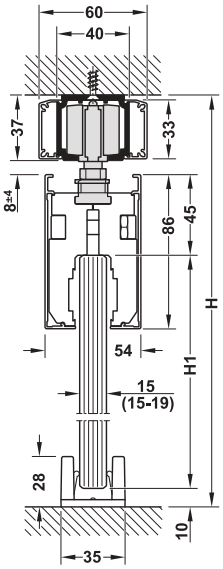
Montaje mural



Grosor de cristal 8-12,7 mm

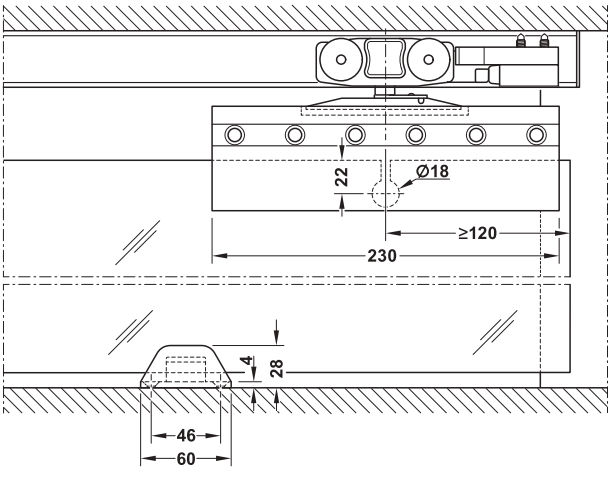
H = altura de la instalación
H1 = altura de la puerta
Altura de la puerta:
H1 = H – 50 – 8 – 42 – 10

Montaje de techo



Grosor de cristal 15–19 mm

H = altura de la instalación
H1 = altura de la puerta
Altura de la puerta:
H1 = H – 37 – 8 – 45 – 10



Corte carro de rodillos y guía

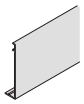
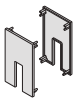
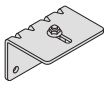
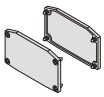
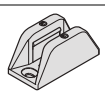
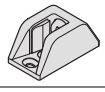
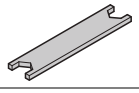
DGH-B-INT 2019, HDE-es, 12/18; Medidas sin compromiso. Nos reservamos el derecho a introducir cambios en la fabricación.

→ Juego sin carril de deslizamiento para 1 puerta

Modelo	Volumen de suministro	Para grosor de cristal mm	Nº de ref.
Sin autocierre	2 mecanismos de traslación 2 clips de presión para cristal incluye distancias para grapar 1 guía para suelo sin holgura 2 amortiguadores de carril con resorte de retención	8, 10, 12, 12,7	941.62.030
		15, 16, 17, 19	941.62.031

Nota de pedido
Por favor, pedir por separado los carriles, las pantallas y accesorios.
Para 2 puertas correderas pedir 2 juegos.

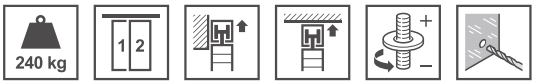
→ Carriles y accesorios

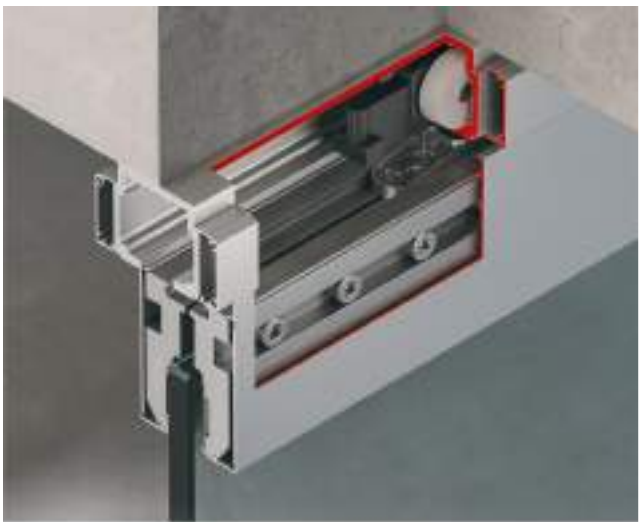
		Material	Acabado/color	Para grosor de cristal mm	Longitud mm	Nº de ref.
Montaje mural y de techo						
Carril de deslizamiento taladrado, 40,5 x 36,5 mm (ancho x altura)		Aluminio	Color plata anodizado	–	2000	941.62.721
					3000	941.62.731
					6000	941.62.761
Pantalla para clipar para clip de presión para cristal		Aluminio	Color plata anodizado	8, 10, 12, 12,7	1500	941.62.407
					2000	941.62.408
				15, 16, 17, 19	1500	941.62.409
					2000	941.62.410
Juego de tapas de terminación para clip de presión para cristal		Plástico	Color plata	8, 10, 12, 12,7	–	941.62.413
				15, 16, 17, 19	–	941.62.414
Montaje mural						
Pantalla para clipar, altura 50 mm		Aluminio	Color plata anodizado	–	2000	941.62.404
					3000	941.62.405
					6000	941.62.406
Juego de tapas de terminación		Plástico	Color plata	–	–	941.62.412
Escuadra de montaje, Altura 44,5 mm (montar cada 400 mm)		Acero	Galvanizado	–	51	941.62.416
Montaje de techo						
Pantalla para clipar, altura 33 mm		Aluminio	Color plata anodizado	–	2000	941.25.620
					3000	941.25.630
					6000	941.25.660
Juego de tapas de terminación		Aluminio	Color plata	–	–	941.62.411
Accesorios						
Guía de suelo sin holgura		Fundición de zinc	Color plata anodizado	8, 10, 12, 12,7	–	940.82.076
				15, 16, 17, 19	–	941.62.202
Pieza de centraje		Fundición de zinc	Color plata anodizado	8, 10, 12, 12,7	–	940.82.075
Llave de montaje		Acero	Galvanizado	–	–	940.43.032

Tiradores para puertas correderas	►AH 1.74 ►AH 7.194
Burletes para puertas y accesorios	►EGH-C Capítulo 9
Cerraduras para puertas correderas	

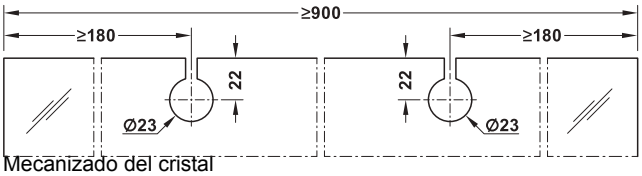
DGH-B-INT 2019, HDE-es, 12/18; Medidas sin compromiso. Nos reservamos el derecho a introducir cambios en la fabricación.

Herraje para puertas correderas Häfele Slido Classic 240-L





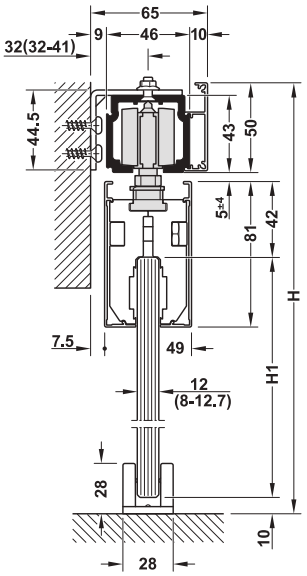




Mecanizado del cristal

- > Campo de aplicación: Para puertas correderas de 1 ó 2 hojas
- > Aplicable para: Cristal de seguridad simple (ESG)
- > Para grosor de cristal: 8, 10, 12, 12,7, 15, 16, 17, 19 mm
- > Peso de puerta: ≤240 kg
- > Ancho de la puerta: ≥900 mm
- > Posibilidad de ajuste: Puertas ajustables en altura ±4 mm
- > Montaje: Montaje mural y de techo, suspensión con brida para clipar, elementos de apriete en fijación positiva

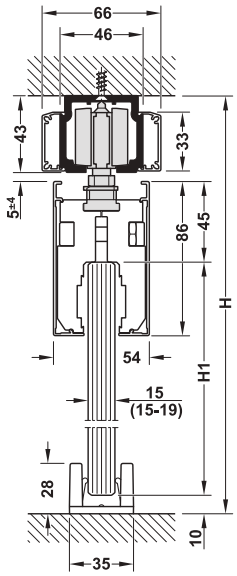
Montaje mural



Grosor de cristal 8-12,7 mm

H = altura de la instalación
H1 = altura de la puerta
Altura de la puerta:
H1 = H – 50 – 5 – 42 – 10

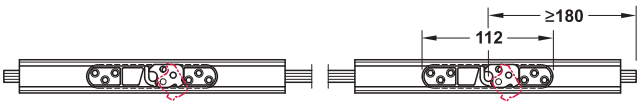
Montaje de techo



Grosor de cristal 15–19 mm

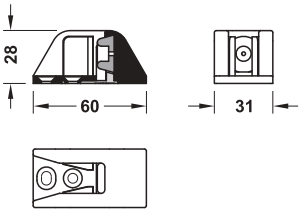
H = altura de la instalación
H1 = altura de la puerta
Altura de la puerta:
H1 = H – 43 – 5 – 45 – 10

Montaje

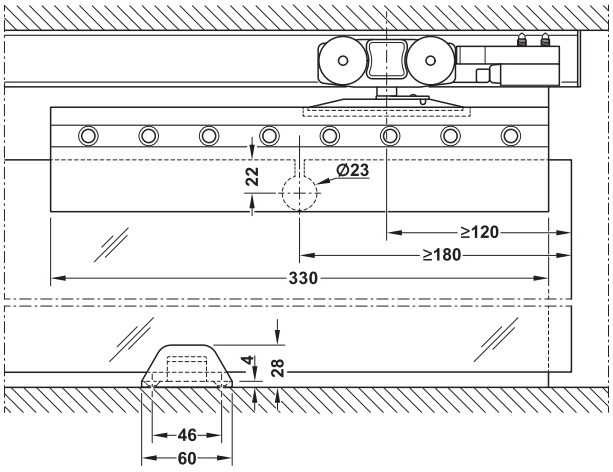


Brida para clipar izquierda

Brida para clipar derecha



Pieza de centraje para el centrado, así como tope inferior para la puerta corredera, aplicación opcional al abrir y cerrar



Corte carro de rodillos y guía

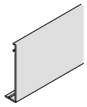
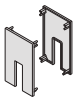
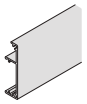
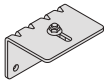
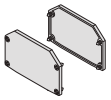
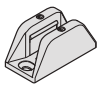
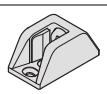
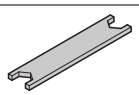
DGH-B-INT 2019, HDE-es, 12/18; Medidas sin compromiso. Nos reservamos el derecho a introducir cambios en la fabricación.

→ Juego sin carril de deslizamiento para 1 puerta

Modelo	Volumen de suministro	Para grosor de cristal mm	Nº de ref.
Sin autocierre	2 mecanismos de traslación 2 clips de presión para cristal incluye distancias para grapar 1 guía para suelo sin holgura 2 amortiguadores de carril con resorte de retención	8, 10, 12, 12,7	941.62.032
		15, 16, 17, 19	941.62.033

Nota de pedido
Por favor, pedir por separado los carriles, las pantallas y accesorios.
Para 2 puertas correderas pedir 2 juegos.

→ Carriles y accesorios

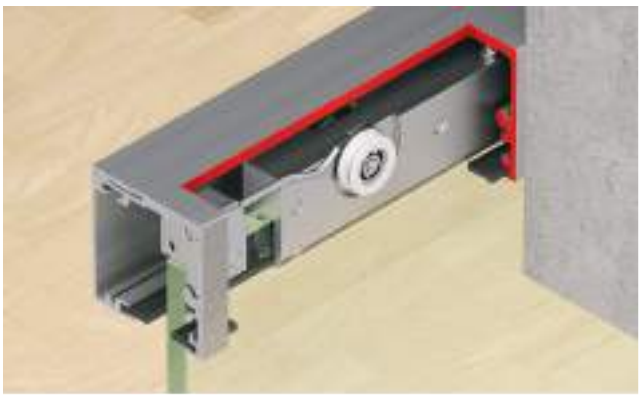
		Material	Acabado/color	Para grosor de cristal mm	Longitud mm	Nº de ref.
Montaje mural y de techo						
Carril de deslizamiento taladrado, 46 x 43 mm (ancho x altura)		Aluminio	Color plata anodizado	–	3000	941.62.603
					6000	941.62.606
Pantalla para clipar para clip de presión para cristal		Aluminio	Color plata anodizado	8, 10, 12, 12,7	1500	941.62.407
					2000	941.62.408
				15, 16, 17, 19	1500	941.62.409
					2000	941.62.410
Juego de tapas de terminación para clip de presión para cristal		Plástico	Color plata	8, 10, 12, 12,7	–	941.62.413
				15, 16, 17, 19	–	941.62.414
Montaje mural						
Pantalla para clipar, altura 50 mm		Aluminio	Color plata anodizado	–	3000	941.62.405
					6000	941.62.406
Juego de tapas de terminación		Plástico	Color plata	–	–	941.62.412
Escuadra de montaje, Altura 44,5 mm (montar cada 400 mm)		Acero	Galvanizado	–	51	941.62.416
Montaje de techo						
Pantalla para clipar, altura 33 mm		Aluminio	Color plata anodizado	–	3000	941.25.630
					6000	941.25.660
Juego de tapas de terminación		Plástico	Color plata	–	–	941.62.415
Accesorios						
Guía de suelo sin holgura		Fundición de zinc	Color plata anodizado	8, 10, 12, 12,7	–	940.82.076
				15, 16, 17, 19	–	941.62.202
Pieza de centraje		Fundición de zinc	Color plata anodizado	8, 10, 12, 12,7	–	940.82.075
Llave de montaje		Acero	Galvanizado	–	–	940.43.032

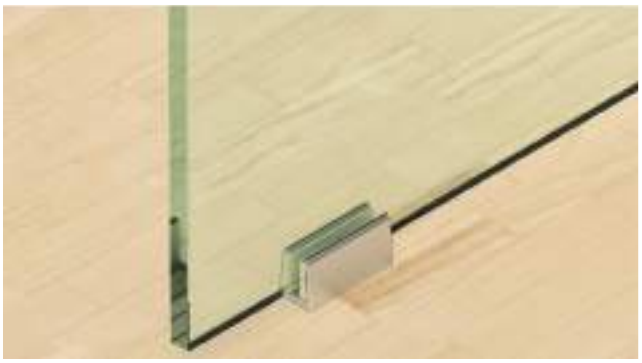
Tiradores para puertas correderas	►AH 1.74 ►AH 7.194
Burletes para puertas y accesorios	►EGH-C Capítulo 9
Cerraduras para puertas correderas	

DGH-B-INT 2019, HDE-es, 12/18; Medidas sin compromiso. Nos reservamos el derecho a introducir cambios en la fabricación.

Herraje para puertas correderas Häfele Slido Classic 40-F hasta 120-F

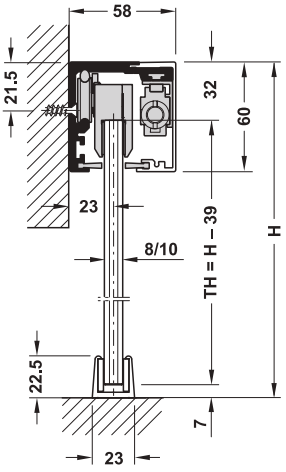




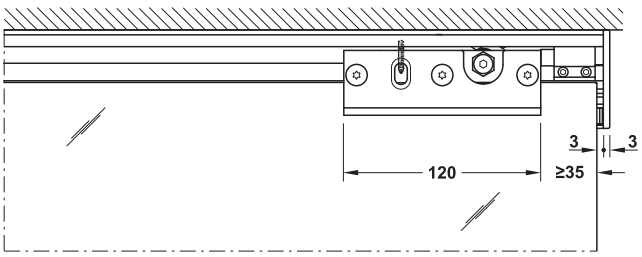


- > Campo de aplicación: Para puertas correderas de 1 puerta y de 2 puertas
- > Para grosor de cristal: ESG: 8 ó 10 mm, VSG, herraje sin autocierre: 8–8,7 ó 10–10,7 mm, VSG, herraje con autocierre: 8-8,7 mm
- > Peso de puerta: 40/50/80/120 kg
- > Posibilidad de ajuste: Altura +4/–3 mm
- > Montaje: Montaje mural o de techo

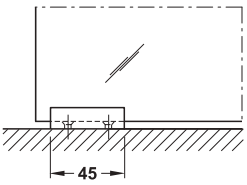
Montaje mural



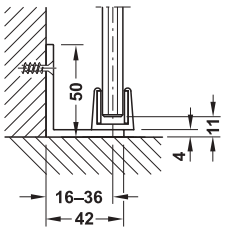
H = altura total
TH = altura de la puerta



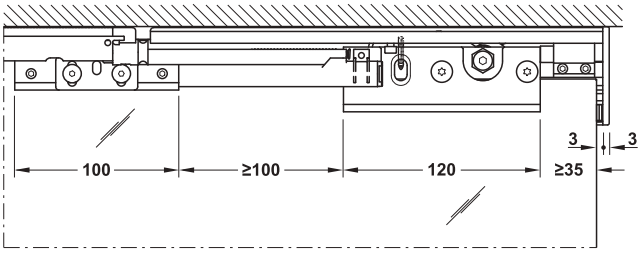
Corte carro de rodillos 50-F sin autocierre



Corte guía para suelo

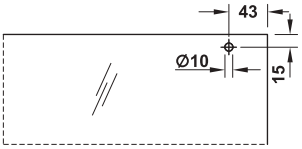


Escuadra de sujeción en la pared para guía para suelo

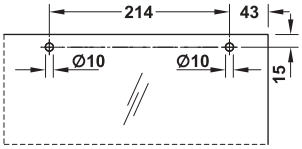


Corte carro de rodillos 40-F/50-F con autocierre

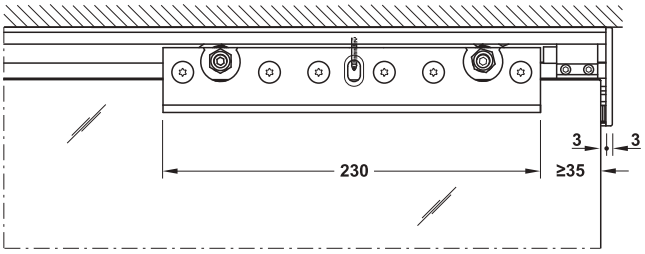
Medidas de taladro en el cristal para aplicar opcionalmente con espiga de seguridad



Carro de rodillos 40-F/50-F



Carro de rodillos 80-F/120-F



Corte carro de rodillos 80-F/120-F con y sin autocierre

7

GAEB

CAD

DGH-B-INT 2019, HDE-es, 12/18; Medidas sin compromiso. Nos reservamos el derecho a introducir cambios en la fabricación.

→ Juego con carril de deslizamiento para 1 puerta

	Modelo	Volumen de suministro	Peso de puerta kg	Ancho de la puerta mm	Color plata anodizado	Color acero inox. anodizado
Montaje mural	Sin autocierre	1 juego 50-F 1 set carril de deslizamiento 2000 mm 1 set tapa de terminación 2 burletes de cepillo	≤50	≥500	940.67.100	940.67.101
	Con autocierre por ambos lados	1 juego 50-F 1 set carril de deslizamiento 2000 mm 1 set tapa de terminación 2 burletes de cepillo	≤50	≥500	940.67.102	940.67.103

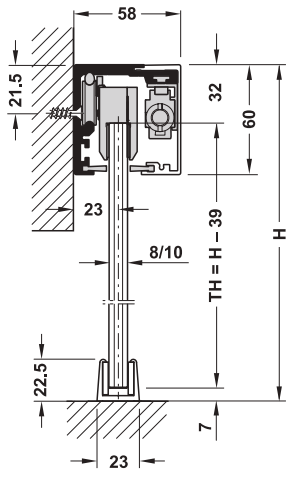
→ Juego sin carril de deslizamiento para 1 puerta

Modelo	Volumen de suministro	Modelo	Peso de puerta kg	Ancho de la puerta mm	Color plata anodizado	Color acero inox. anodizado
Sin autocierre	2 mecanismos de traslación 2 elementos de retención 1 guía para suelo	50-F	50	≥500	940.67.002	940.67.003
		120-F	120	≥530	941.30.002	941.30.003
Con autocierre por ambos lados	2 mecanismos de traslación 2 elementos de retención 1 guía para suelo 2 autocierres 1 activadores para autocierre	40-F	40	≥500	940.67.010	940.67.011
		50-F	50	≥500	940.67.006	940.67.007
		80-F	80	≥630	941.30.006	941.30.007
		120-F	120	≥630	941.30.102	941.30.103

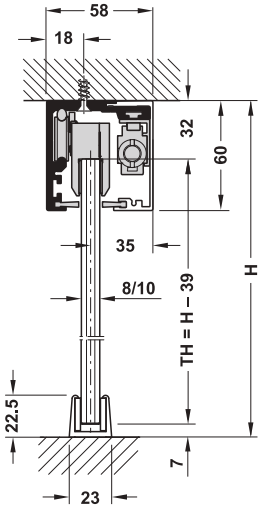
Nota de pedido
Pedir 2 juegos para puertas correderas de 2 hojas.
Nota
Para VSG (cristal de seguridad laminado) solo en combinación con taladro en el cristal y espiga de seguridad.

Posibilidades de fijación para el herraje para puertas correderas Häfele Slido Classic 40-F hasta 120-F

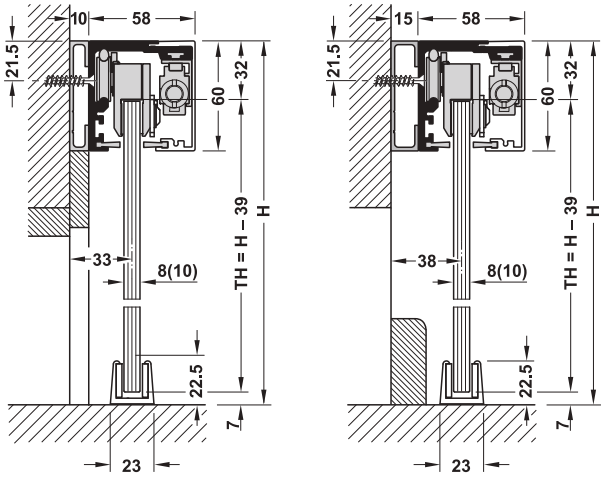
Montaje mural



Montaje de techo



Montaje mural con perfil distanciador de pared



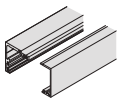
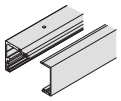
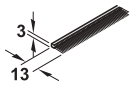
H = altura total
TH = altura de la puerta

Nota

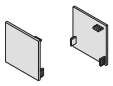
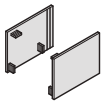
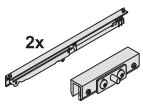
Con distancia de pared 20 mm aplicar 2 perfiles distanciadores de pared 10 mm.
La tapa de terminación se puede adaptar a la correspondiente distancia de la pared.

DGH-B-INT 2019, HDE-es, 12/18; Medidas sin compromiso. Nos reservamos el derecho a introducir cambios en la fabricación.

→ Carriles y burlete de cepillo

		Material	Acabado	Longitud mm	Nº de ref.
Set carril de deslizamiento para montaje mural, taladrado		Aluminio	Color plata anodizado	2000	940.67.820
				3000	940.67.830
				4000	940.67.840
				6000	940.67.860
			Color acero inox. anodizado	2000	940.67.821
				3000	940.67.831
				4000	940.67.841
				6000	940.67.861
Set carril de deslizamiento para montaje de techo, taladrado		Aluminio	Color plata anodizado	2000	940.67.920
				3000	940.67.930
				4000	940.67.940
				6000	940.67.960
			Color acero inox. anodizado	2000	940.67.921
				3000	940.67.931
				4000	940.67.941
				6000	940.67.961
Burlete de cepillo		Plástico	–	2000	940.67.720
				3000	940.67.730
				6000	940.67.760
Juego de perfil distanciador de la pared, para pegar, sin taladrar, compuesto de perfil 60 x 10 mm (alt. x diám.)		Aluminio	Color plata anodizado	2000	940.67.652
			Color acero inox. anodizado	2000	940.67.662
Perfil distanciador a la pared, para pegar, sin taladrar, compuesto de perfil 60 x 15 mm (alt. x diám.)		Aluminio	Color plata anodizado	2000	940.67.632
			Color acero inox. anodizado	2000	940.67.642

→ Accesorios

		Material	Acabado	Peso de la puerta kg	Nº de ref.
Tapas de terminación, Para clipar, 1 par 58 x 60 mm (ancho x altura)		Plástico	Color aluminio	–	940.67.060
			Color acero inoxidable	–	940.67.061
Tapas de terminación, 1 par, 78 x 60 mm (anch. x alt.), Para adaptar por 10, 15 y 20 mm de distancia, Para clipar		Plástico	Color plata	–	940.67.062
			Color acero inoxidable	–	940.67.063
Guía para suelo para 8 y 10 mm, inclusive tiras deslizantes p. ej. para puertas tratadas con chorro de arena		Aluminio	Color plata anodizado	–	940.42.036
			Color acero inox. anodizado	–	940.42.037
Juego de autocierre por puerta, Para autocierre por ambos lados		Aluminio/ plástico	–	40	941.30.080
				80	941.30.081
				120	941.30.082
Espiga de seguridad soporte de apriete para cristal aplicable de forma opcional con taladro en el cristal 1 juego (4 piezas) para 2 puertas 40 ó 50 kg, o para 1 puerta 80 ó 120 kg		Acero/ plástico	–	40–120	940.67.090
Escuadra para montaje mural para la guía para suelo inclusive tornillos de fijación para la guía para suelo		Aluminio	Color plata anodizado	–	940.67.080
			Color acero inox. anodizado	–	940.67.081

Tiradores para puertas correderas	►AH 1.74 ►AH 7.194
Tiradores en forma de concha	►AH 7.191
Burletes para puertas y accesorios	►EGH-C Capítulo 9
Cerraduras para puertas correderas	

DGH-B-INT 2019, HDE-es, 12/18; Medidas sin compromiso. Nos reservamos el derecho a introducir cambios en la fabricación.

Herraje adicional Häfele Slido Classic F Synchro



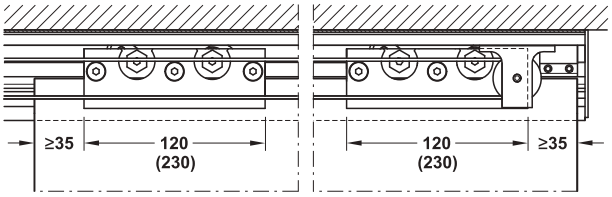


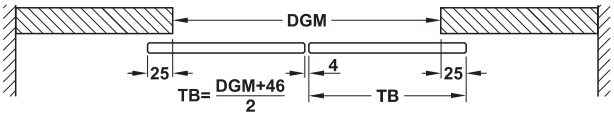
- > Campo de aplicación: Para puertas correderas de 2 hojas
- > Función: Para apertura simétrica de 2 puertas
- > Peso de puerta: ≤80 kg por puerta
- > Ancho de la puerta: ≥500–1050 mm

Nota

Para la variante Synchro pedir 2 juegos básicos.
No es adecuado para combinar con autocierre.

	Volumen de suministro	Nº de ref.
Juego adicional Synchro cristal	2 rodillos de reenvío 1 cable 1 arrastrador 1 arrastrador para unión de cable	940.67.012

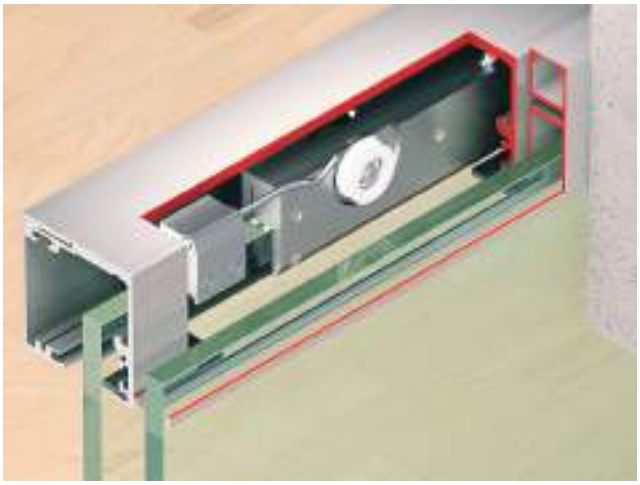




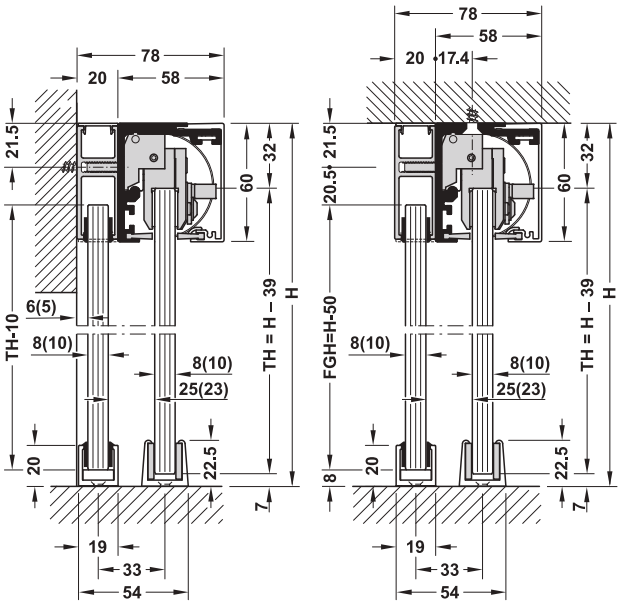
DGM = medida de paso
TB = ancho de puerta

DGH-B-INT 2019, HDE-es, 12/18; Medidas sin compromiso. Nos reservamos el derecho a introducir cambios en la fabricación.

Perfil de sujeción del cristal fijo Classic 40-F–120-F



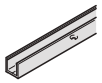
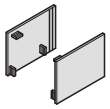
> Montaje: Montaje mural y de techo
> Para grosor de cristal: Cristal fijo: ESG 8 ó 10 mm, VSG 8–8,7 ó 10–10,7 mm



H = altura total
TH = altura de la puerta
FGH = altura de cristal fijo

Montaje mural

Montaje de techo

		Material	Acabado/color	Longitud mm	Nº de ref.
Perfil de elemento fijo/perfil de sujeción del cristal fijo para set carril de deslizamiento incl. tornillos Para montaje en pared o en techo Para montaje de techo integrado		Aluminio	Color plata anodizado	2000	940.67.120
				3000	940.67.130
			Color acero inox. anodizado	2000	940.67.121
				3000	940.67.131
Perfil de elemento fijo/perfil de sujeción del cristal fijo para unión al suelo/pared, Taladrado y avellanado		Aluminio	Color plata anodizado	2000	940.67.220
				3000	940.67.230
			Color acero inox. anodizado	2000	940.67.221
				3000	940.67.231
Tapa de terminación perfil de sujeción del cristal fijo (para unión al suelo), 1 pieza		Plástico	Color plata	–	940.67.064
			Color acero inoxidable	–	940.67.065
Perfil de junta para grosor del cristal 8–8,7 mm		Goma	Negro	5000	940.67.074
				10000	940.67.075
Perfil de junta para grosor del cristal 10-10,7 mm		Goma	Negro	5000	940.67.076
				10000	940.67.077
Perfil de cubierta para apertura de parte fija no necesaria		Aluminio	Color plata anodizado	2000	940.67.320
				3000	940.67.330
			Color acero inox. anodizado	2000	940.67.321
				3000	940.67.331
Perfil de cubierta para apertura de recorrido no necesario, incl. resorte de sujeción		Aluminio	Color plata anodizado	1000	940.67.410
				2000	940.67.420
			Color acero inox. anodizado	1000	940.67.411
				2000	940.67.421
Tapas de terminación, 1 par, 78 x 60 mm (anch. x alt.), Para adaptar por 10, 15 y 20 mm de distancia, Para clipar		Plástico	Color plata	–	940.67.062
			Color acero inoxidable	–	940.67.063

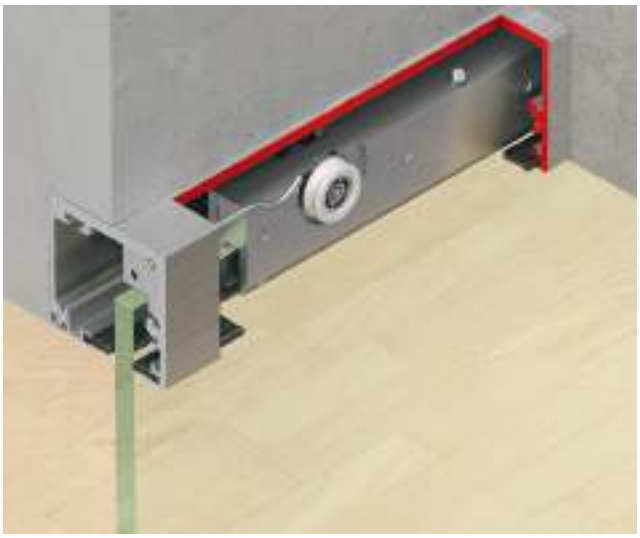
Nota de pedido
En el montaje mural y montaje de techo se aplican siempre los juegos de carriles de deslizamiento para el montaje mural. Entonces se deben aún taladrar adicionalmente los agujeros para la fijación de pared y de techo a cargo del cliente.

Nota
El perfil de junta se aplica por ambos lados para grosor del cristal 8 y 10 mm.

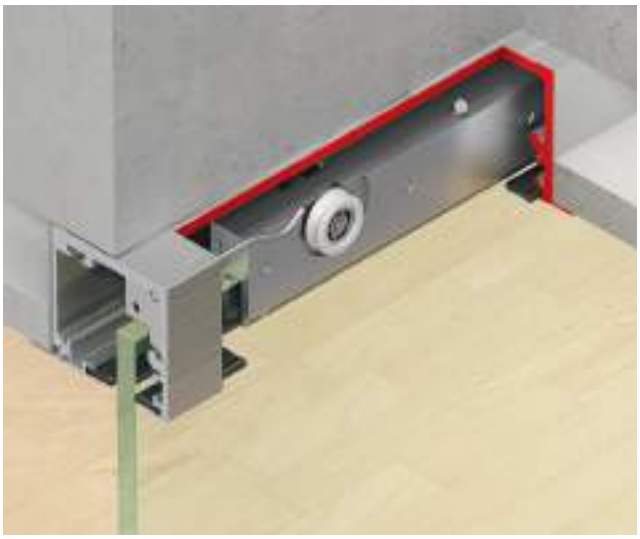
DGH-B-INT 2019, HDE-es, 12/18; Medidas sin compromiso. Nos reservamos el derecho a introducir cambios en la fabricación.

Herraje para puertas correderas Häfele Slido Classic F para Montaje de techo integrado





Montaje de techo integrado

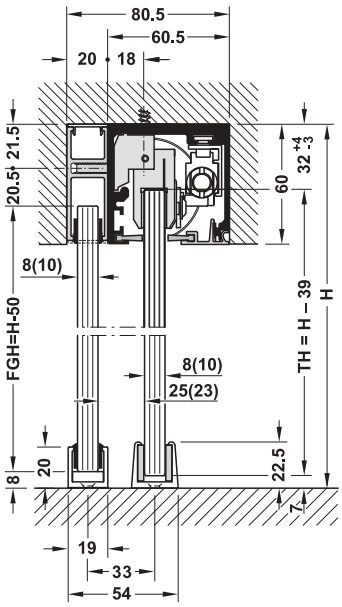


Montaje de techo integrado con falso techo

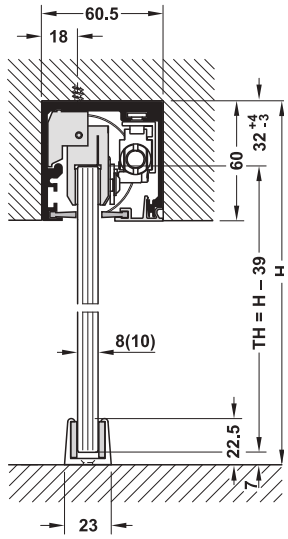
Nota
No posible en combinación con el herraje adicional Häfele Slido Classic F Synchro.

> Para grosor de cristal: ESG: 8 ó 10 mm, VSG, herraje sin autocierre: 8–8,7 ó 10–10,7 mm, VSG, herraje con autocierre: 8-8,7 mm
> Posibilidad de ajuste: Altura +4/–3 mm
> Montaje: Montaje de techo

Montaje de techo integrado

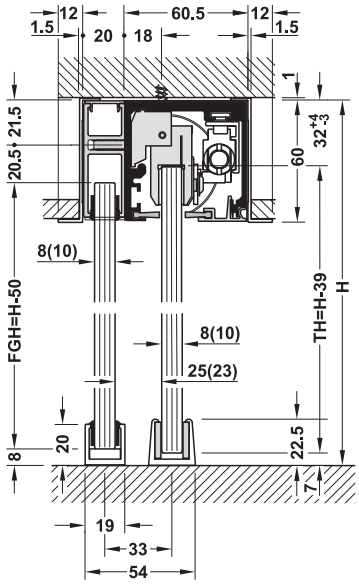


Con elemento fijo

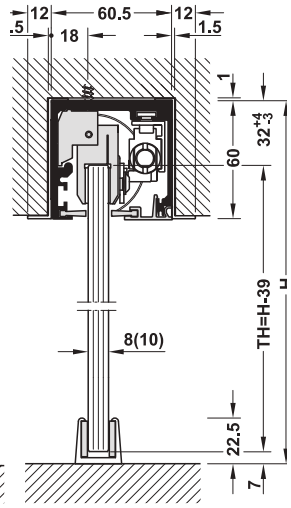


Sin elemento fijo

Montaje de techo integrado con escuadra de apoyo/escuadra para revestimiento



Con elemento fijo,
Con escuadra de apoyo



Sin elemento fijo,
Con pantalla angular (para cubrir el borde en el recorte del techo)

H = altura total
TH = altura de la puerta
FEH = altura del elemento fijo

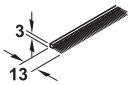
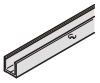
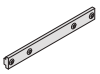
DGH-B-INT 2019, HDE-es, 12/18; Medidas sin compromiso. Nos reservamos el derecho a introducir cambios en la fabricación.

→ Juego adicional

	Volumen de suministro	Nº de ref.
Juego adicional para montaje de techo integrado	1 plaquita de activación para autocierre 1 llave Allen 3 mm y 4 mm acortada 1 instrucciones de montaje	941.30.400

Nota de pedido
El juego adicional es solo aplicable en combinación con el juego Häfele Slido Classic F para el correspondiente peso de puerta.
Para 2 y más puertas correderas con autocierre por ambos lados, por favor pedir la cantidad correspondiente de juegos adicionales.
En juegos sin autocierre solo es necesario pedir un juego adicional, ya que solo se necesita la llave allen y las instrucciones de montaje.

→ Carriles y accesorios

		Material	Acabado/color	Longitud mm	Nº de ref.
Juego de carriles de deslizamiento compuesto de carril de deslizamiento y pantalla		Aluminio	Color plata anodizado	2000	941.30.920
				3000	941.30.930
			Color acero inox. anodizado	2000	941.30.921
				3000	941.30.931
Perfil de elemento fijo/perfil de sujeción del cristal fijo para set carril de deslizamiento incl. tornillos Para montaje en pared o en techo Para montaje de techo integrado		Aluminio	Color plata anodizado	2000	940.67.120
				3000	940.67.130
			Color acero inox. anodizado	2000	940.67.121
				3000	940.67.131
Burlete de cepillo		Plástico	–	2000	940.67.720
				3000	940.67.730
				6000	940.67.760
Perfil de elemento fijo/perfil de sujeción del cristal fijo para unión al suelo/pared, Ajustable en altura, Taladrado y avellanado		Aluminio	Color plata anodizado	2000	940.67.220
				3000	940.67.230
			Color acero inox. anodizado	2000	940.67.221
				3000	940.67.231
Tapa de terminación perfil de sujeción del cristal fijo (para unión al suelo), 1 pieza		Plástico	Color plata	–	940.67.064
			Color acero inoxidable	–	940.67.065
Perfil de junta para grosor del cristal 8–8,7 mm		Goma	Negro	5000	940.67.074
				10000	940.67.075
Perfil de junta para grosor del cristal 10-10,7 mm		Goma	Negro	5000	940.67.076
				10000	940.67.077
Perfil de cubierta para apertura de parte fija no necesaria		Aluminio	Color plata anodizado	2000	940.67.320
				3000	940.67.330
			Color acero inox. anodizado	2000	940.67.321
				3000	940.67.331
Perfil de cubierta para apertura de recorrido no necesario, incl. resorte de sujeción		Aluminio	Color plata anodizado	1000	940.67.410
				2000	940.67.420
			Color acero inox. anodizado	1000	940.67.411
				2000	940.67.421
Escuadra de apoyo o escuadra de pantalla con cintas adhesivas para el pegado lateral, aplicable para p. ej. falso techo así como para el revestimiento del canto en el recorte del techo		Aluminio	Color plata anodizado	2000	940.67.140
				3000	940.67.141
			Color acero inox. anodizado	2000	940.67.142
				3000	940.67.143
Juego de prolongación para unir el carril de deslizamiento		–	–	–	941.30.090

Juego Slido Classic 40-F hasta 120-F ►AH 7.140

DGH-B-INT 2019, HDE-es, 12/18; Medidas sin compromiso. Nos reservamos el derecho a introducir cambios en la fabricación.



GESTIÓN DE ACCESOS
PENSANDO EN MAÑANA.

DIALOCK.

DISEÑADO CON LA LÓGICA DEL USUARIO.

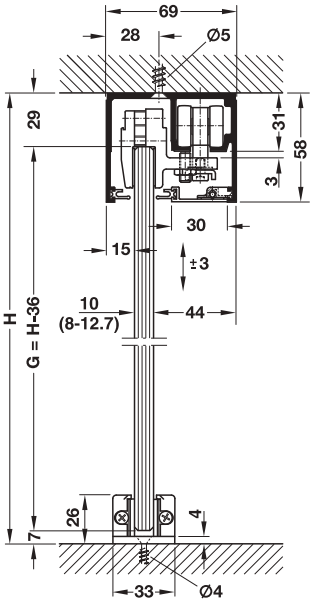
Con Dialock es mucho más sencillo organizar los procesos de su negocio. El sistema electrónico de identificación y control de accesos se adapta individualmente a sus requisitos. Su sencilla ampliación de los puntos de acceso, el número ilimitado de ususarios, la configuración de los planes de cierre a la medida de sus necesidades y las garantías del servicio de mantenimiento local, se combinan para ofrecerle su propia solución personalizada y fiable para gestión de accesos.

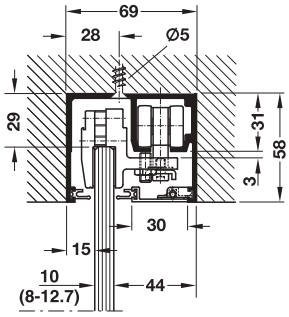
Herraje para puertas correderas EKU Porta 100 GW





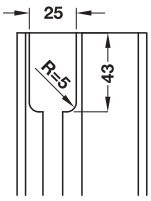
> Campo de aplicación:	Para 1 puerta corredera
> Para grosor de cristal:	8, 10 y 12 mm (12,7 mm)
> Utilizable para:	Cristal de seguridad simple (ESG)
> Ajuste de altura:	±3 mm
> Peso de puerta:	≤100 kg
> Ancho de la puerta:	≤1600 mm
> Altura de puerta:	≤2700 mm
> Montaje:	Opcional sobrepuesto o enrasado con el techo
> Autocierre opcional	
> Norma:	Certificado según EN 1527:1998
> Clase:	– 6 2 | 0 – 0 | – 1 3



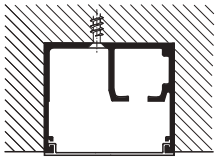


Ejemplo montaje enrasado con el techo

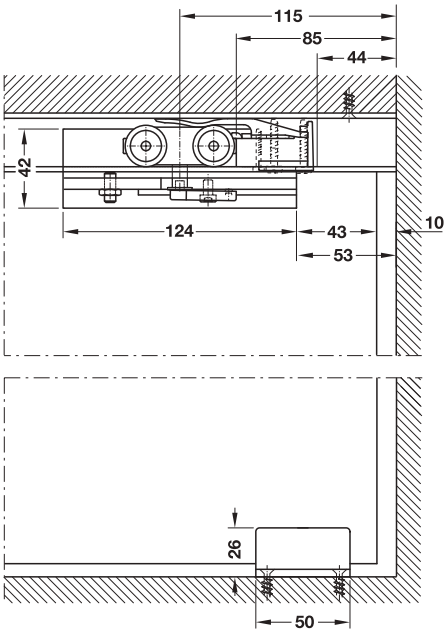
H = altura interior,
G = altura del cristal



Fresado para la colocación y la extracción del mecanismo de traslación y del elemento de retención en el carril de deslizamiento



Cubierta para un uso para el montaje enrasado con el techo



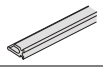
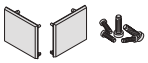
Corte carro de rodillos y guía para suelo

DGH-B-INT 2019, HDE-es, 12/18; Medidas sin compromiso. Nos reservamos el derecho a introducir cambios en la fabricación.

→ Juego sin carril de deslizamiento para 1 puerta

Modelo	Peso de puerta kg	Volumen de suministro	Nº de ref.
Porta 100 GW/100 GWF	≤100	2 mecanismos de traslación 2 tornillos portantes M8 x 25 2 patines de sujeción por apriete 2 amortiguadores de carril (1 con resorte de retención, 1 sin resorte de retención) 1 amortiguador de pared 1 guía para suelo sin holgura 12 clips para pantallas 1 juego de tornillos de fijación	941.00.005

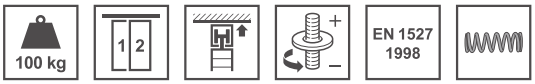
→ Carriles y accesorios

		Material	Acabado/color	Peso de puerta kg	Longitud mm	Nº de ref.
Carril de deslizamiento taladrado, 69 x 58 mm		Aluminio	Colores plateados anodizados	–	2500	941.00.425
					3500	941.00.435
					6000	941.00.460
Perfil de pantalla 30 x 8 mm		Aluminio	Colores plateados anodizados	–	2500	941.01.025
					3500	941.01.035
					6000	941.01.060
Junta de protección visual		Plástico	Negro	–	Rollo de 20 m	941.00.096
Cubierta para un uso (para protección p. ej. al enlucir el carril)		Plástico	–	–	2000	941.00.207
Plantilla para el fresado		–	–	–	–	941.00.095
Fijación mural-perfil angular, taladrado, en longitudes >2500 mm este perfil se puede montar dividido con junta.		Aluminio	Colores plateados anodizados	–	2500	941.01.226
Juego de tapas de terminación para perfil angular, Con tornillos para carriles hasta 2500 mm		Plástico	Antracita	–	–	941.00.077
Juego de tornillos para perfil angular >2500 mm		Acero	Galvanizado	–	–	941.00.078
Juego de tapas de terminación plástico para carril de deslizamiento con tornillos		Plástico	Antracita	–	–	941.00.079
Autocierre para EKU Porta		–	–	20–60 61–100	–	940.60.045 940.60.010

Tiradores para puertas correderas	►AH 1.74 ►AH 7.194
Tiradores en forma de concha	►AH 7.191
Burletes para puertas y accesorios	►EGH-C Capítulo 9
Cerraduras para puertas correderas	

DGH-B-INT 2019, HDE-es, 12/18; Medidas sin compromiso. Nos reservamos el derecho a introducir cambios en la fabricación.

Herraje para puertas correderas EKU Porta 100 GWF

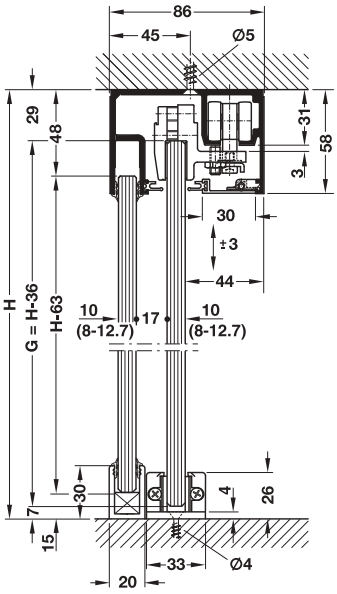


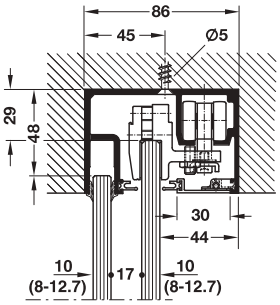




- > Campo de aplicación: Para 1 puerta corredera
- > Para grosor de cristal: 8, 10 y 12 mm (12,7 mm)
- > Utilizable para: Cristal de seguridad simple (ESG)
- > Ajuste de altura: ±3 mm
- > Peso de puerta: ≤100 kg
- > Ancho de la puerta: ≤1600 mm
- > Altura de puerta: ≤2700 mm
- > Montaje: Opcional sobrepuesto o enrasado con el techo, Sellado en húmedo del cristal fijo con silicona en un grosor del cristal ≥10 mm, Montaje de techo
- > Autocierre opcional
- > Norma: Certificado según EN 1527:1998
- > Clase:

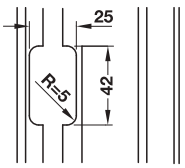
–	6	2	0	–	0	–	1	3



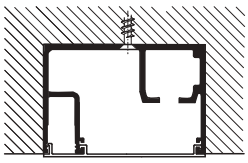


Ejemplo montaje enrasado con el techo

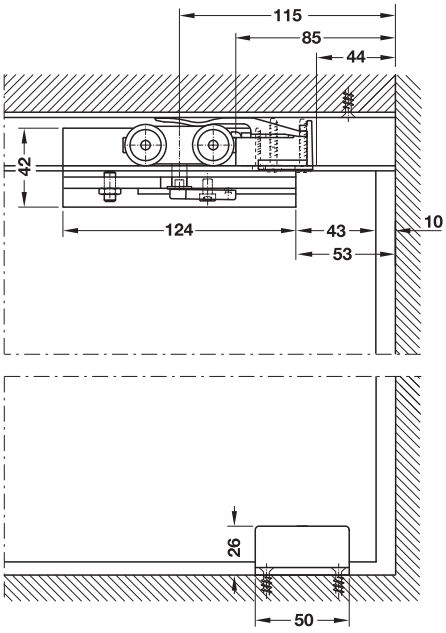
H = altura interior,
G = altura del cristal



Fresado en el carril de deslizamiento,
Para la colocación y extracción del mecanismo de traslación y elemento de retención



Cubierta para un uso para montaje enrasado con el techo



Corte carro de rodillos y guía para suelo

DGH-B-INT 2019, HDE-es, 12/18; Medidas sin compromiso. Nos reservamos el derecho a introducir cambios en la fabricación.

→ Juego sin carril de deslizamiento para 1 puerta

Modelo	Peso de puerta kg	Volumen de suministro	Nº de ref.
Porta 100 GW/100 GWF	≤100	2 mecanismos de traslación 2 tornillos portantes M8 x 25 2 patines de sujeción por apriete 2 amortiguadores de carril (1 con resorte de retención, 1 sin resorte de retención) 1 amortiguador de pared 1 guía para suelo sin holgura 12 clips para pantallas 1 juego de tornillos de fijación	941.00.005

→ Carriles y accesorios

		Material	Acabado/color	Peso de puerta kg	Longitud mm	Nº de ref.
Carril de deslizamiento con soporte para cristal fijo, 86 x 58 mm, taladrado		Aluminio	Colores plateados anodizados	–	2500	941.00.256
					3500	941.00.356
					6000	941.00.606
Perfil de pantalla 30 x 8 mm		Aluminio	Colores plateados anodizados	–	2500	941.01.025
					3500	941.01.035
					6000	941.01.060
Perfil frontal para carril de deslizamiento (cubierta para apertura de parte fija no necesaria), 15 x 15 mm (ancho x altura)		Aluminio	Colores plateados anodizados	–	2500	941.12.525
					3000	941.12.530
					6000	941.12.560
Carril guía en forma de U inferior y lateral para cristal fijo, 30 x 20 mm, Taladrado		Aluminio	Colores plateados anodizados	–	2500	941.01.725
					3500	941.01.735
					6000	941.01.760
Set de fijación para carril guía en forma de U		Aluminio	Colores plateados anodizados	–	–	941.01.899
Perfil de junta para grosor del cristal 8–10 mm (>10 mm sellado en húmedo con silicona)		Plástico	Negro	–	Rollo de 20 m	941.00.104
Junta de protección visual		Plástico	Negro	–	Rollo de 20 m	941.00.096
Cubierta para un uso (para protección p. ej. al enlucir el carril)		Plástico	–	–	2000	941.00.207
Plantilla para el fresado		–	–	–	–	941.00.095
Autocierre para EKU Porta		–	–	20–60 61–100	–	940.60.045 940.60.010

Tiradores para puertas correderas	►AH 1.74 ►AH 7.194
Tiradores en forma de concha	►AH 7.191
Burletes para puertas y accesorios	►EGH-C Capítulo 9
Cerraduras para puertas correderas	

DGH-B-INT 2019, HDE-es, 12/18; Medidas sin compromiso. Nos reservamos el derecho a introducir cambios en la fabricación.

Herraje para puertas correderas EKU Porta 100 G

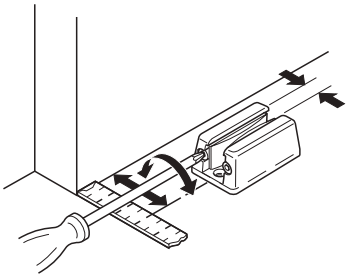




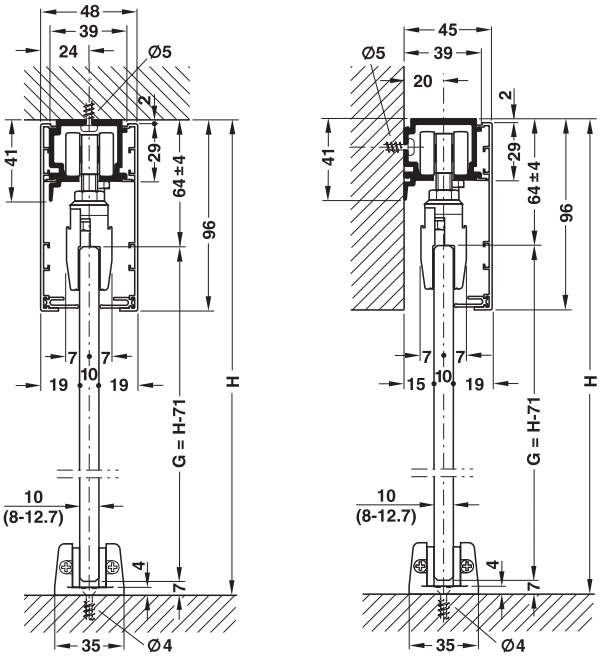


> Campo de aplicación:	Para puertas correderas de 1 puerta y de 2 puertas, Para montaje de pared o de techo
> Modelo:	Opcionalmente pantalla clip de aluminio o pieza de clipar para pantalla de madera
> Para grosor de cristal:	8, 10 y 12 mm (12,7 mm)
> Utilizable para:	Cristal de seguridad simple (ESG)
> Posibilidad de ajuste:	Puertas ajustables en altura y lateralmente
> Peso de puerta:	≤100 kg
> Ancho de la puerta:	≤1600 mm
> Altura de puerta:	≤2700 mm
> Montaje:	Suspensión mediante soporte de priete para cristal, montaje mural y de techo
> Autocierre opcional	
> Norma:	Certificado según EN 1527:1998
> Clase:	– 6 2 0 – 0 – 1 3

Montaje

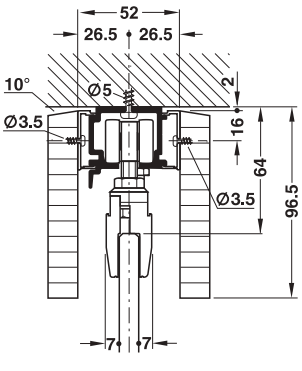


Guía para suelo ajustable sin holgura

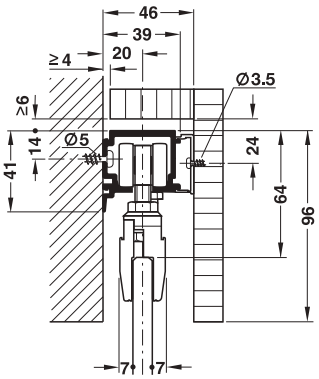


H = altura interior, G = altura del cristal

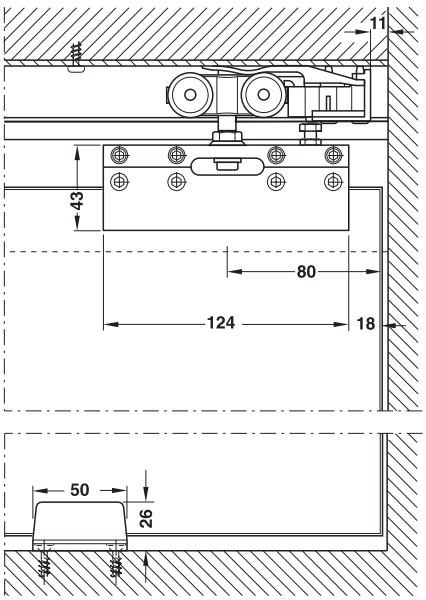
Variante de montaje con pantalla de madera



Montaje de techo



Montaje mural



Corte carro de rodillos y guía para suelo

DGH-B-INT 2019, HDE-es, 12/18; Medidas sin compromiso. Nos reservamos el derecho a introducir cambios en la fabricación.

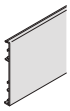
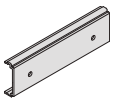
→ Juego sin carriles de deslizamiento para 1 puerta

Modelo	Peso de puerta kg	Volumen de suministro	Nº de ref.
Porta 100 G	≤100	2 mecanismos de traslación 2 tornillos portantes M8 x 32 2 tuercas 2 patines de sujeción por apriete 2 amortiguadores de carril (1 con resorte de retención, 1 sin resorte de retención) 1 amortiguador de pared 1 guía para suelo sin holgura	941.00.007

Nota de pedido
Pedir 2 juegos para puertas correderas de 2 hojas.

→ Carriles y accesorios

Nota
Colocar pieza tipo clip para pantalla de madera cada 400 - 600 mm.

		Material	Acabado/color	Peso de puerta kg	Longitud mm	Nº de ref.
Carril de deslizamiento combinado taladrado, para montaje en la pared ó en el techo, 39 x 41 mm (Ancho x Altura)		Aluminio	Natural	–	1700	941.00.173
					2000	941.00.203
					2500	941.00.253
					3500	941.00.353
					6000	941.00.603
Pantalla de clipar para carril combinado de deslizamiento		Aluminio	Colores plateados anodizados	–	2500	941.00.825
					3500	941.00.835
					6000	941.00.860
Set piezas de pantallas de terminación unilateral, para montar en la pared		Aluminio	Colores plateados anodizados	–	44,5	941.00.066
Set piezas de pantallas de terminación unilateral, para montar en el techo		Aluminio	Colores plateados anodizados	–	49	941.00.067
Clip para pantalla de madera y pantalla de aluminio, Taladrado		Aluminio	Natural	–	97	940.60.065
Junta de protección visual		Plástico	Negro	–	Rollo de 20 m	941.00.096
Tope de puerta para suelo 57 x 28 x 39 mm (long. x anch. x alt.)		Aluminio	Mate cromado	–	57	940.40.052
Autocierre para EKU Porta		–	–	20–60 61–100	–	940.60.045 940.60.010

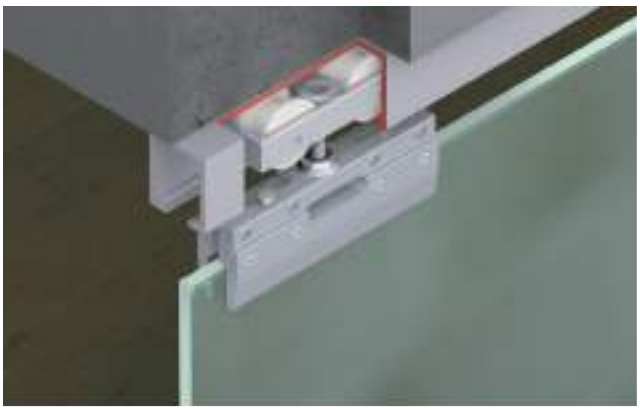
Nota de pedido
Si se aplican piezas sueltas de pantalla, seguir las instrucciones de montaje para el corte del perfil.

Tiradores para puertas correderas	►AH 1.74 ►AH 7.194
Tiradores en forma de concha	►AH 7.191
Burletes para puertas y accesorios	►EGH-C Capítulo 9
Cerraduras para puertas correderas	

DGH-B-INT 2019, HDE-es, 12/18; Medidas sin compromiso. Nos reservamos el derecho a introducir cambios en la fabricación.

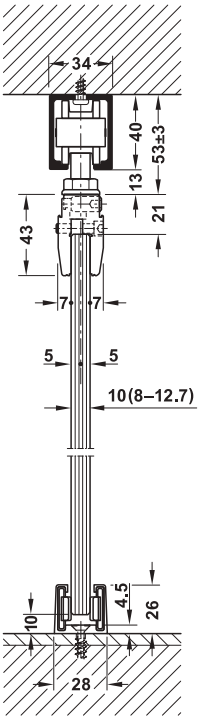
Juego sin carril de deslizamiento para 1 puerta Junior 80/GS

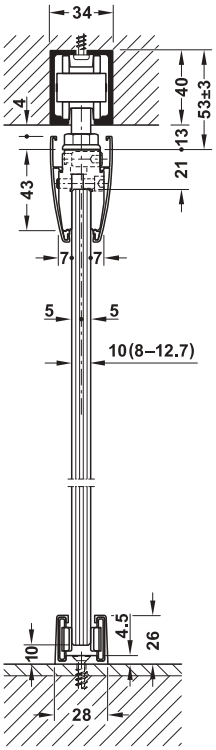


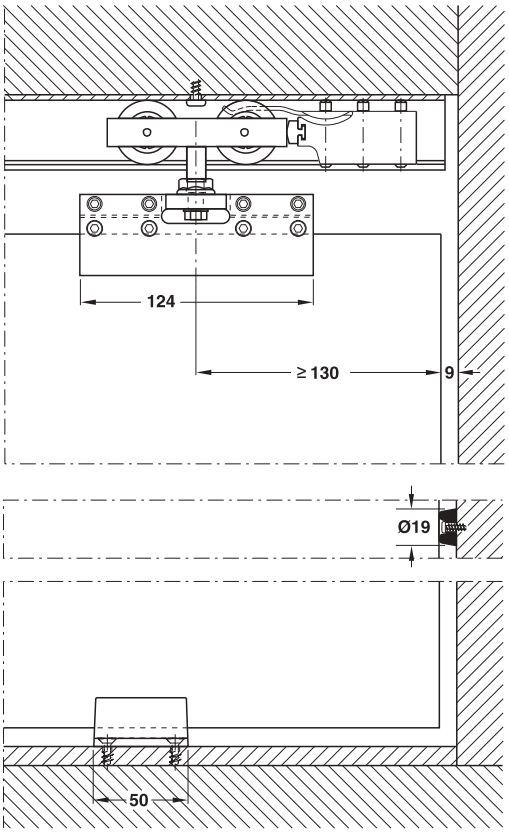




- > Campo de aplicación: Para puertas correderas de 1 ó 2 hojas
- > Utilizable para: Cristal de seguridad de hoja simple (ESG)
- > Posibilidad de ajuste: Hoja de puerta ajustable en altura
- > Para grosor de cristal: 8, 10 y 12 (12,7) mm mm
- > Montaje: Suspensión mediante patín de sujeción por apriete, Montaje de techo
- > No es necesario un arreglo de adaptación del cristal
- > Poco desgaste
- > Ruido de rodadura bajo
- > Autocierre opcional







Corte carro de rodillos y carril guía

7

GAEB

CAD

DGH-B-INT 2019, HDE-es, 12/18; Medidas sin compromiso. Nos reservamos el derecho a introducir cambios en la fabricación.

→ Juego sin carril de deslizamiento para 1 puerta

Modelo	Peso de puerta kg	Volumen de suministro	Nº de ref.
Junior 80/GS	≤80	2 mecanismos de traslación 2 patines de sujeción por apriete con tornillo de suspensión M10 2 amortiguadores de carril con resorte de retención ajustable 1 amortiguador de goma para la pared 1 guía para suelo sin holgura, para grosor del cristal 8, 10, 12 (12,7) mm	940.80.008

Nota de pedido
Para 2 puertas correderas pedir 2 juegos.

→ Carriles y piezas sueltas

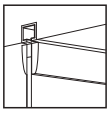
		Material	Acabado	Longitud mm	Nº de ref.
Carril de deslizamiento taladrado		Aluminio	Colores plateados anodizados	1400	940.80.140
				1600	940.80.160
				1800	940.80.180
				2000	940.80.200
				2200	940.80.220
				2500	940.80.250
				3000	940.80.300
				4000	940.80.400
				6000	940.80.600
				Según medida	940.80.999
Elemento de retención en la parte inferior de la puerta 57 x 28 x 39 mm (Largo x Ancho x Altura)		Aluminio	Mate cromado	57	940.40.052
Pantalla de clipar para patín de sujeción por apriete		Aluminio	Colores plateados anodizados	2500	941.01.625
Set de piezas de terminación para pantallas		Plástico	Antracita	–	941.01.999

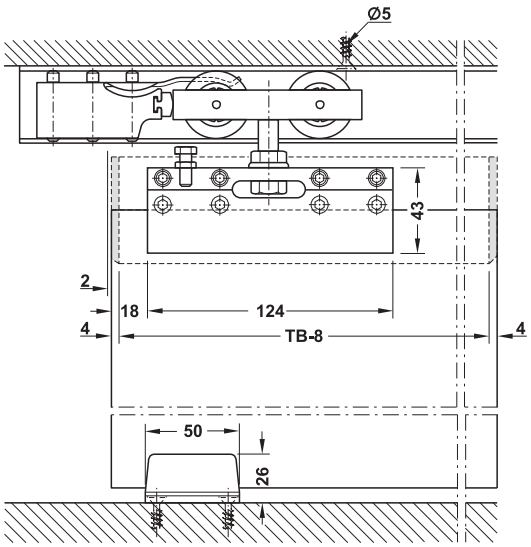
Tiradores para puertas correderas	►AH 1.74 ►AH 7.194
Autocierre	►AH 7.100
Bloque de fijación para carril para solución de falsa pared	►AH 7.157
Tiradores en forma de concha	►AH 7.191
Cerraduras para puertas correderas	►EGH-C Capítulo 9
Burletes para puertas y accesorios	

DGH-B-INT 2019, HDE-es, 12/18; Medidas sin compromiso. Nos reservamos el derecho a introducir cambios en la fabricación.

Variante de montaje A sin mecanizado del cristal

Patines de sujeción por apriete montados en el exterior,
Con pantalla para clipar pasante



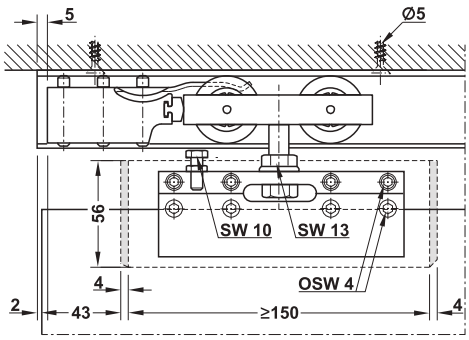


TB = ancho de la puerta

Variante de montaje D sin mecanizado del cristal

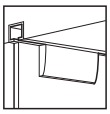
Patines de sujeción por apriete montados de forma desplazada hacia el interior,
La pantalla para clipar oculta solo el patín de sujeción por apriete

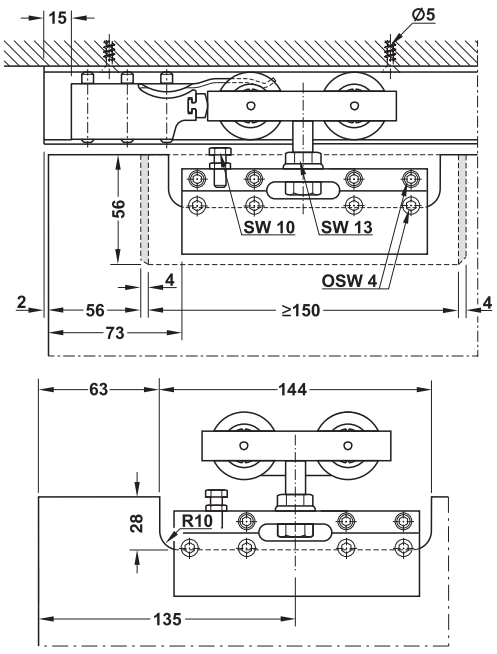




Variante de montaje B con mecanizado del cristal

Patines de sujeción por apriete montados de forma desplazada hacia el interior,
La pantalla para clipar oculta solo el patín de sujeción por apriete

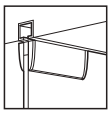


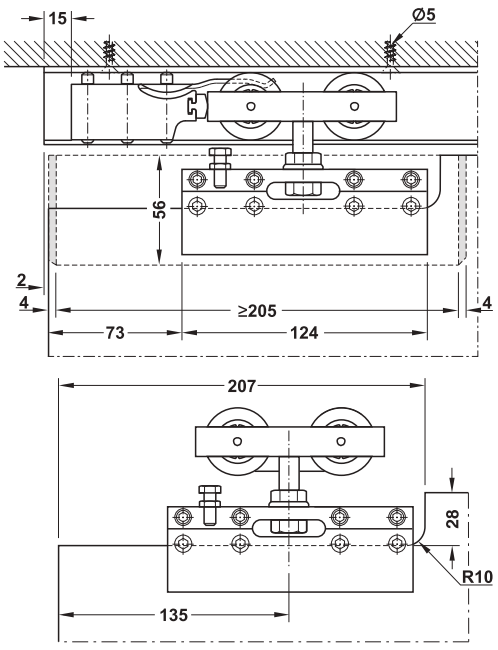


Recorte del cristal necesario

Variante de montaje C con mecanizado del cristal

Patines de sujeción por apriete montados en el exterior,
La pantalla para clipar oculta solo el patín de sujeción por apriete

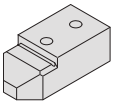


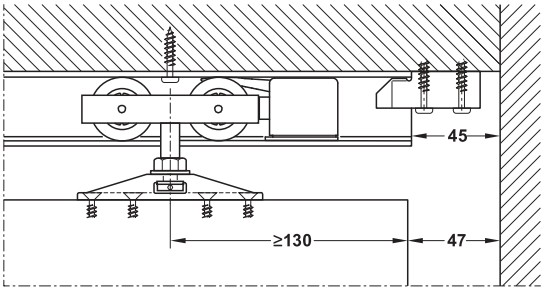


Recorte del cristal necesario

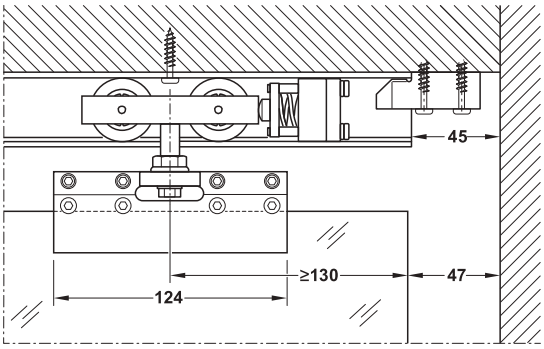
DGH-B-INT 2019, HDE-es, 12/18; Medidas sin compromiso. Nos reservamos el derecho a introducir cambios en la fabricación.

Bloque de fijación para carril para solución de falsa pared Hawa Junior 80





Hawa Junior 80/Z con amortiguador de carril

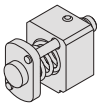


Hawa Junior 80/GS con amortiguador con muelle

> Campo de aplicación:	Para 1 puerta corredera
> Utilizable para:	Puertas de madera: Hawa Junior 80/Z, 80/B, Puertas de cristal: Hawa Junior 80/GS
> Ancho de la puerta:	≤850 mm, con >850 mm el carril de la falsa pared puede descender o deformarse hasta máx. 2 mm

Material	Acabado	Nº de ref.
Fundición de zinc	color plata	940.80.035

Amortiguador con muelle



> Campo de aplicación:	Para 1 puerta corredera
> Utilizable para:	Puertas de madera: Hawa Junior 80/Z, 80/B, Puertas de cristal: Hawa Junior 80/GS

Material	Nº de ref.
Fundición de zinc	940.80.320

DGH-B-INT 2019, HDE-es, 12/18; Medidas sin compromiso. Nos reservamos el derecho a introducir cambios en la fabricación.

Häfele Slido Silent Aluflex 40



> Grosor de paneles 4–5 ó 6–6,3 mm con perfil de fijación ó 8 mm sin perfil de fijación,
> Compensación de irregularidades en el suelo y techo hasta –5/+6 mm

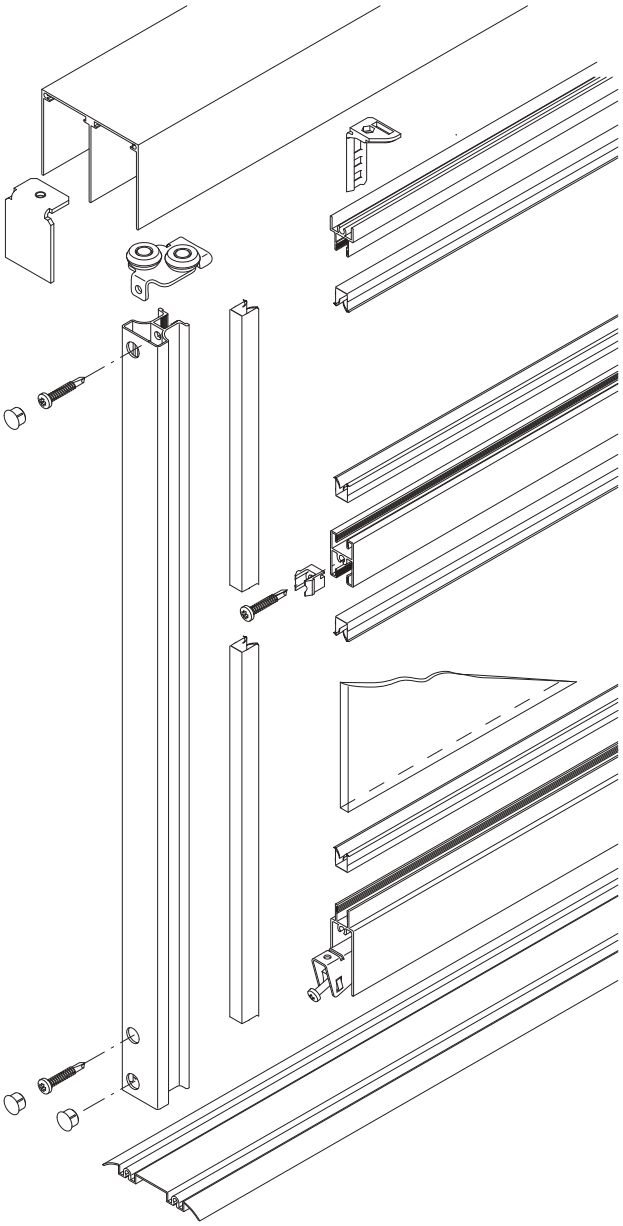
> Altura interior:	Máx. 2630 mm
> Ancho de la puerta:	500–1500 mm
> Ajuste de altura:	-5/+6 mm en el mecanismo de traslación mediante tornillo
> Modelo:	Puertas con marco de aluminio para paneles de madera o de cristal/espejo
> Material:	Mecanismo de traslación: acero, rodillos guía: plástico, eje: acero
> Mecanismo de traslación:	Deslizamiento por abajo, con 1 rodillo, rodamiento de bolas recubierto de plástico
> Montaje:	Marco de aluminio y carril guía para atornillar, Carril de deslizamiento para encajar o pegar











7

GAEB

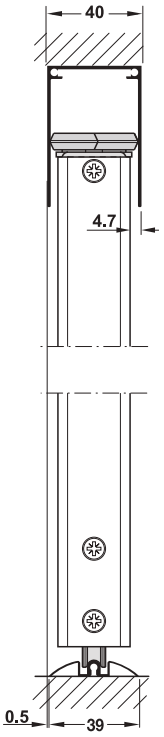
CAD

DGH-B-INT 2019, HDE-es, 12/18; Medidas sin compromiso. Nos reservamos el derecho a introducir cambios en la fabricación.

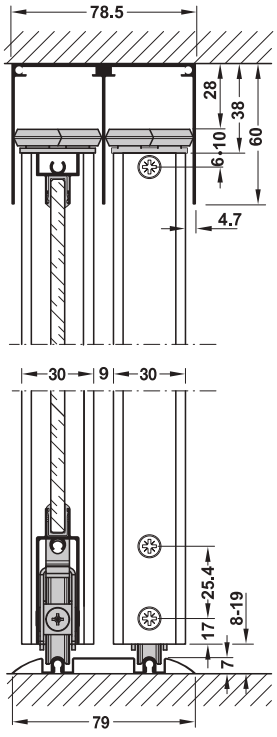
Montaje
De carril de deslizamiento y guía corredera

Con carril de deslizamiento pegado

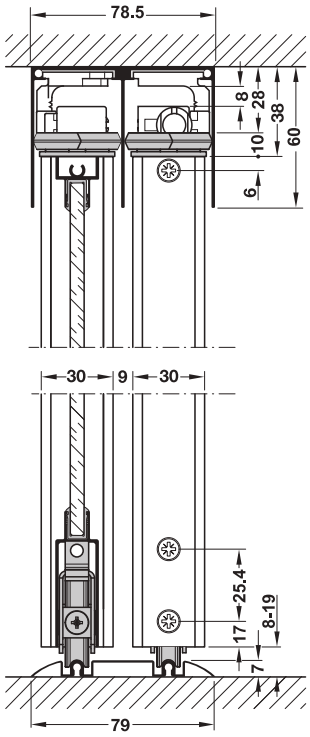
De 1 puerta



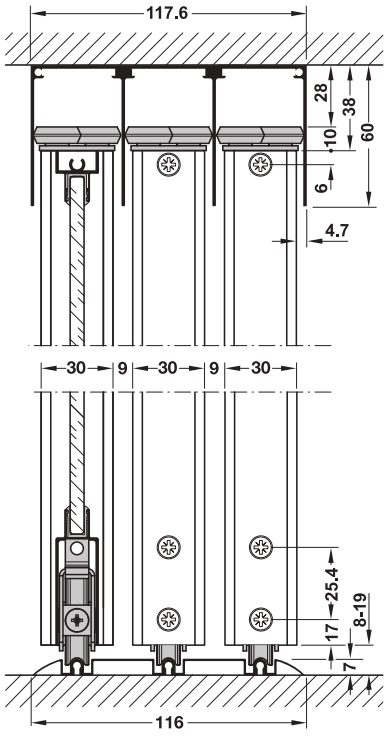
De 2 puertas



De 2 puertas con mecanismo de amortiguación

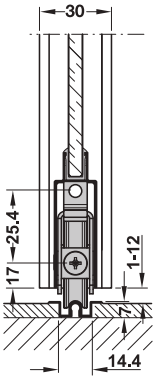


De 3 puertas

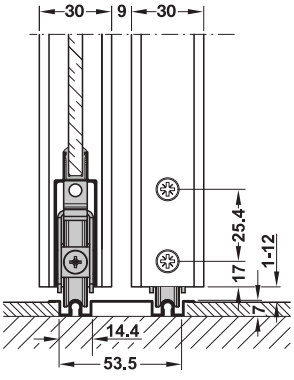


Con carril de deslizamiento ranurado

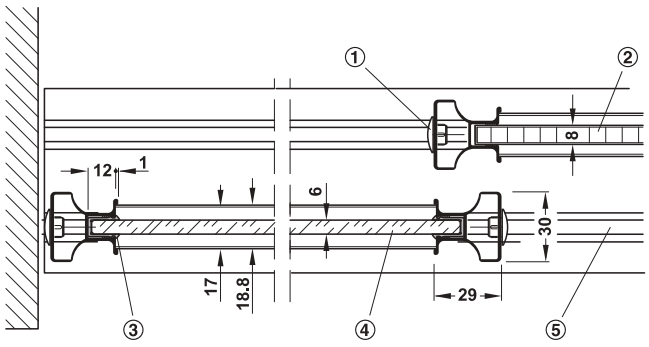
De 1 puerta



De 2 puertas

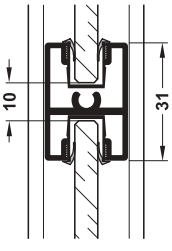


Material de la puerta madera, espejo o cristal



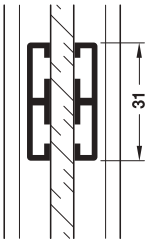
① Tope de plástico
② Madera
③ Perfil de fijación
④ Espejo o cristal
⑤ Carril de deslizamiento doble

Perfil decorativo



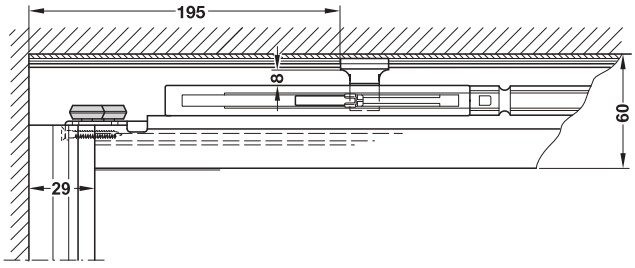
Longitud de perfil = B – 56 mm

Perfil decorativo



Longitud de perfil = B – 56 mm

Mecanismo de amortiguación

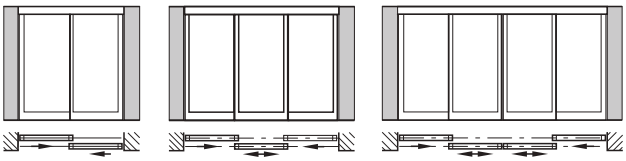


Al atornillar el amortiguador sobre la puerta, deslizar éste por completo contra la guía. Ancho mínimo de la puerta con un amortiguador 500 mm, con dos amortiguadores 830 mm.

DGH-B-INT 2019, HDE-es, 12/18; Medidas sin compromiso. Nos reservamos el derecho a introducir cambios en la fabricación.

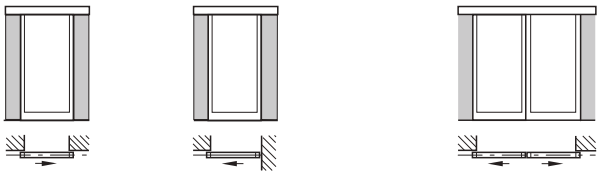
Aplicación

Infront (fijación en el techo) en techos rectos



Para 2 puertas | Para 3 puertas | Para 4 puertas

Infront (fijación en la pared) en techos rectos



Para 1 puerta | 1 puerta, montaje en la esquina de la habitación | Para 2 puertas

Pasos para componer la instalación

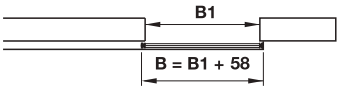
1. Determinar el tamaño de la instalación

Infront
Altura interior (p. ej. desde el suelo hasta el techo)
Fijar el ancho de la instalación (p. ej. de pared a pared)

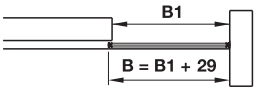
Vorfront
Altura de la instalación
(desde el suelo hasta el borde superior del carril guía)
Fijar el ancho de la instalación
(p. ej. por delante de la apertura del muro)

2. Fijar la cantidad de puertas
Ancho de puerta >500 mm y <2000 mm. A continuación mostramos variantes de instalaciones como ejemplo de la diversidad de soluciones:

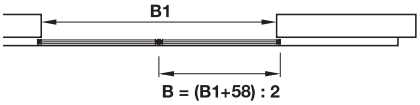
Variante 1



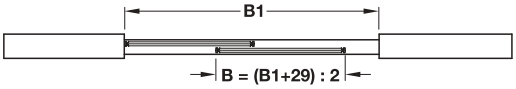
Variante 2



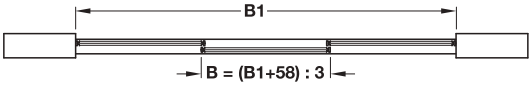
Variante 3
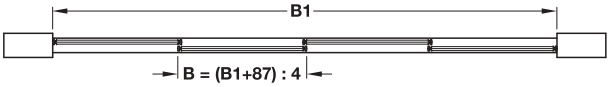


Variante 4



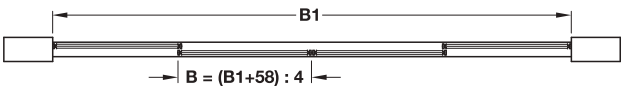
Variante 5



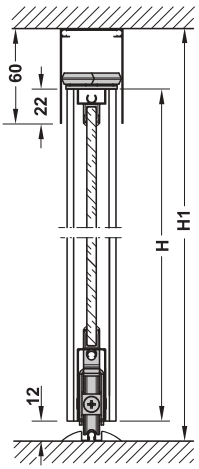
Variante 6



Variante 7



3. Calcular la altura de la puerta



Si el carril de deslizamiento y el carril guía están pegados: 60 mm
H = H1 – 50 mm

Si el carril de deslizamiento y el carril guía están encajados en ranura: 60 mm
H = H1 – 43 mm
Altura de la puerta H > 500 mm y < 2630 mm

Calcular las medidas del panel

Grosor de material mm	Altura del panel mm	Ancho del panel mm
8	H – 58	B – 34
5–6	H – 60	B – 36

Calcular las medidas del panel si se aplican perfiles decorativos

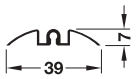
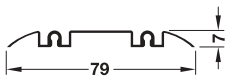
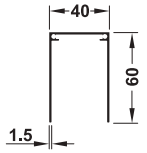
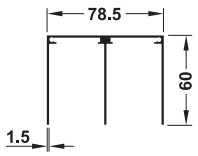
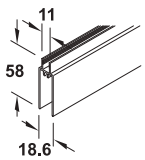
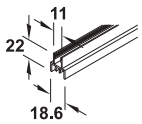
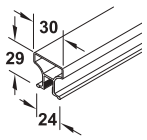
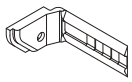
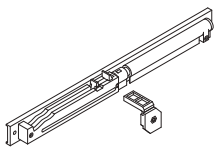
Cantidad de perfiles decorativos = S

Grosor de material mm	Altura del panel mm
8	((H – 58) – (10 x S)) : (S + 1)
5–6	((H – 60) – (10 x S)) : (S + 1)

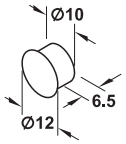
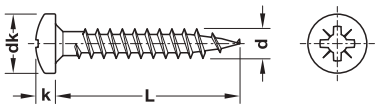
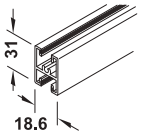
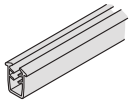
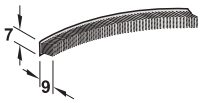
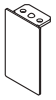
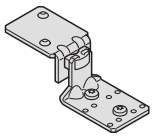
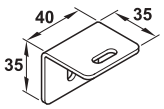
Nota:
Se recomienda pegar el panel en varios puntos (cada 500 mm). Esto es aconsejable aunque no se utilice un perfil de soporte para panel.

DGH-B-INT 2019, HDE-es, 12/18; Medidas sin compromiso. Nos reservamos el derecho a introducir cambios en la fabricación.

→ Piezas sueltas

		Longitud m	Material	Acabado/color	Nº de ref.
Carril de deslizamiento sencillo inferior, Para pegar		6,05	Aluminio	Color plata anodizado (E6/EV1)	403.36.936
Carril de deslizamiento doble inferior, Para pegar		6,05	Aluminio	Color plata anodizado (E6/EV1)	403.36.946
Carril guía sencillo superior, Altura 60 mm, Para atornillar		–	Aluminio	Color plata anodizado (E6/EV1)	403.36.906
Carril guía doble superior, Altura 60 mm, Para atornillar		–	Aluminio	Color plata anodizado (E6/EV1)	403.36.916
Perfil para marco de aluminio inferior, Para el montaje del marco de aluminio		6,05	Aluminio	Color plata anodizado (E6/EV1)	403.37.916
Perfil para marco de aluminio superior, Para el montaje del marco de aluminio		6,05	Aluminio	Color plata anodizado (E6/EV1)	403.37.906
Perfil para marco de aluminio lateral, Para el montaje del marco de aluminio		5,30	Aluminio	Color plata anodizado (E6/EV1)	403.37.956
Mecanismo de traslación inferior		–	Acero	Galvanizado	403.35.100
Guía superior		–	Acero	Galvanizado	403.35.200
Posicionador de puerta central para introducir en el carril guía superior		–	Plástico	Gris	403.50.945
Amortiguación para peso de puerta **hasta 15 kg**		–	Plástico	Negro/gris	403.50.988
Amortiguación para peso de puerta **hasta 40 kg**					403.50.999

DGH-B-INT 2019, HDE-es, 12/18; Medidas sin compromiso. Nos reservamos el derecho a introducir cambios en la fabricación.

		Longitud m	Material	Acabado/color	Nº de ref.
Juego de pasadores elásticos (2 piezas) para unir los carriles guía o los carriles de deslizamiento		–	Acero	Natural	403.50.965
Tapones para insertar en el taladro del perfil lateral para marco de aluminio		–	Plástico	Color plata	403.50.970
Tornillo de fijación para la unión de rincón de la puerta			Acero	Galvanizado	015.71.955
Perfil decorativo, Para subdivisión del material de la puerta		6,05	Aluminio	Color plata anodizado (E6/EV1)	403.37.926
Clips de fijación para el perfil decorativo		–	Plástico		403.35.300
Perfil de soporte para panel, para la estabilización y como perfil de seguridad para el panel aplicado, Grosor de material 4–5 mm		10,0	Plástico		403.36.983
Burlete de cepillo Para proteger contra el polvo el interior del armario Autoadhesivo Para pegar en el perfil para marco 10, lateral y perfil para marco 50, lateral		200	Pelo acrílico	Gris	403.54.513
Cubierta lateral para carriles guía, para atornillar, Altura 60 mm		–	Aluminio y acero		403.55.993
Tope de puerta para puertas sin amortiguación para carriles guía de altura 60 mm		–	Acero	Galvanizado	403.55.950
Montar cada 500 mm una escuadra para tejados inclinados como solución para paredes de jabalcón, adecuado para todos los tejados inclinados		–	Acero	Galvanizado	403.50.984
Montar cada 400 mm una escuadra de fijación a la pared, para carril guía de 1 y 2 puertas, con tornillo de montaje y tuerca		–	Acero		403.55.980
Adhesivo de montaje Pattex PL 300	–	–	–		003.56.104

Nota
El ancho mínimo de puerta con un amortiguador es de 500 mm, con dos amortiguadores 820 mm.

DGH-B-INT 2019, HDE-es, 12/18; Medidas sin compromiso. Nos reservamos el derecho a introducir cambios en la fabricación.

Häfele Slido Silent Aluflex 80
Para peso de puerta hasta 80 kg

Productos y servicios a medida

topCo Nuestros servicios Topco le ofrecen algo muy especial
la configuración de instalaciones Silent Aluflex a medida.

Topco le permite hacer cómodamente los pedidos de instalaciones completamente configuradas. De esta manera, siempre podrá satisfacer los deseos específicos de sus clientes y hacer los pedidos como de costumbre.
Häfele fomenta los servicios Topco para sus clientes de easy link con un cómodo configurador disponible en:
www.haefele.de/konfigurator/silentaluflex


Separar espacios


Ocultar armarios


Subdividir espacios, una habitación dentro de la otra


Aprovechar espacios para almacenaje


Aprovechar huecos en buhardillas


Aluflex sin marco

DGH-B-INT 2019, HDE-es, 12/18; indicación de medidas sin compromiso. Nos reservamos el derecho a introducir cambios en la fabricación.

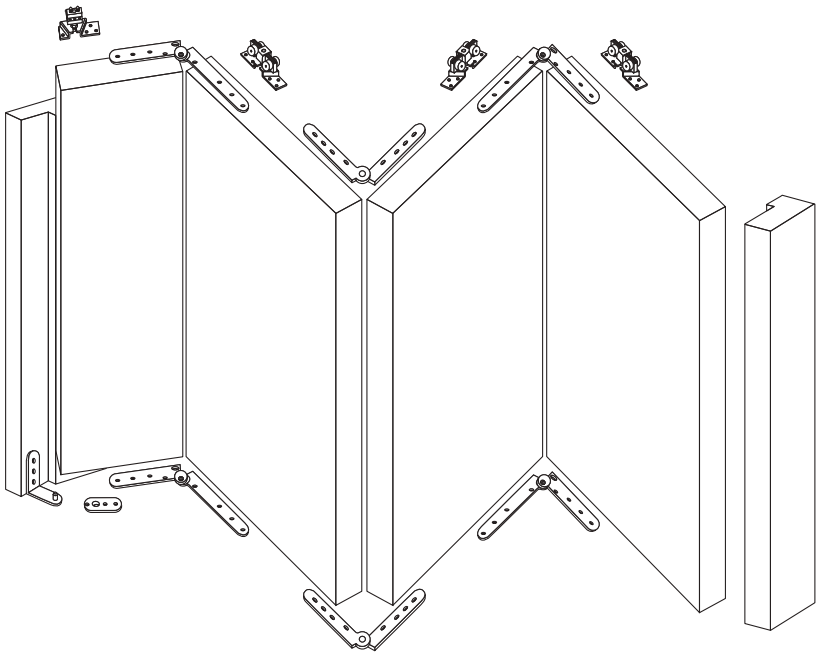
Herraje para tabique plegable Häfele Slido Fold 50-K

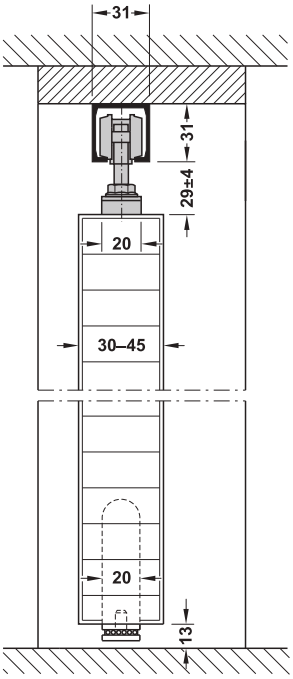
Integración de puerta encajada



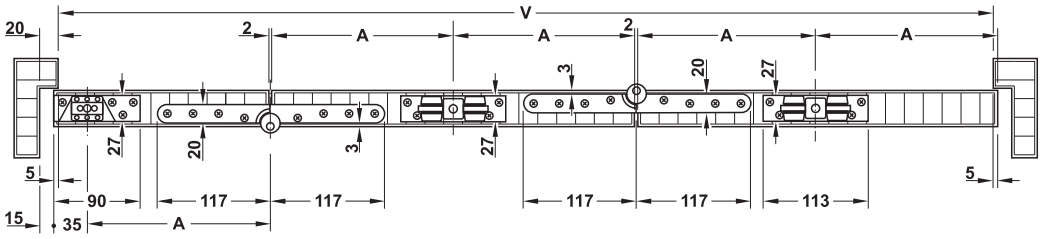


> Campo de aplicación: Para puertas correderas de 2, 4 y 6 hojas
> Modelo: Con escuadra de suspensión
> Peso de la puerta: Por hoja de puerta 50 kg
> Ancho de la puerta: ≤500 mm
> Grosor de puerta: 25–45 mm



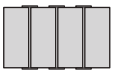


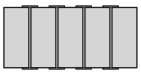
DGH-B-INT 2019, HDE-es, 12/18; Medidas sin compromiso. Nos reservamos el derecho a introducir cambios en la fabricación.

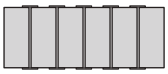


2A = ancho de la puerta

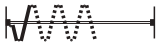
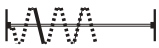
Nota
Los 35 mm del borde de la puerta hasta el medio del centro de rotación se refieren al herraje superior e inferior.


A = V + 5 + 5 – 2 – 2 – 2 – 35 : 7


A = V + 5 + 5 – 2 – 2 – 2 – 2 – 35 : 9

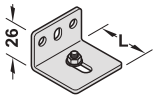

A = V + 5 + 5 – 2 – 2 – 2 – 2 – 2 – 35 : 11

→ Juego sin carril de deslizamiento

		Volumen de suministro	Nº de ref.
Juego básico para puertas y paredes plegables de 1,5		1 mecanismo de traslación con brida portadora, de 4 rodillos con rodillos de plástico 1 escuadra de suspensión 2 placas de soporte 1 placa de guía superior con brida portadora 1 placa de guía inferior	943.42.001
Juego para 1 hoja adicional		1 mecanismo de traslación con brida portadora, de 4 rodillos con rodillos de plástico 2 placas de soporte	943.42.002

Nota de pedido
Los componentes del juego no se pueden pedir por separado.

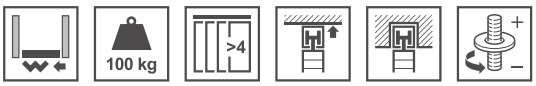
→ Carriles y accesorios

		Material	Acabado	Longitud mm	Separación de la pared centro carril 18–33 mm	Nº de ref.
Carril de deslizamiento sencillo superior, Para atornillar 31 x 31 mm (ancho x altura)		Aluminio	Natural	2000	–	940.42.200
				3000	–	940.42.300
				6000	–	940.42.600
Escuadra de montaje, Altura 26 mm (montar cada 400 mm)		Acero	Galvanizado	36	16–25	940.42.061

Cerraduras de embutir para puertas correderas	►AH 2.32
Tiradores en forma de concha para puertas correderas	►AH 7.188

DGH-B-INT 2019, HDE-es, 12/18; Medidas sin compromiso. Nos reservamos el derecho a introducir cambios en la fabricación.

Herraje para pared plegable y para puerta giratoria Häfele Slido Fold 100-T





Suspensión angular



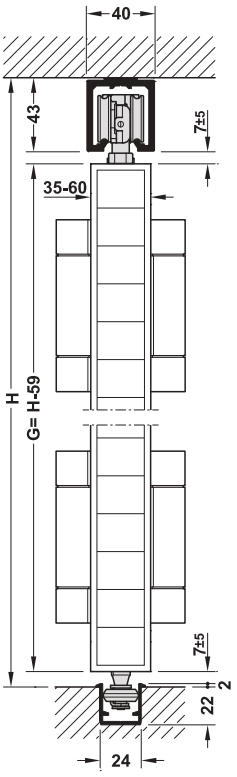
Suspensión central

Nota
El cálculo exacto de los anchos de puerta y el procesamiento de puerta necesario se puede consultar en las instrucciones de montaje.
La cantidad de bisagras depende de la altura de puerta.
En la **variante suspensión angular** las instalaciones Slido-Fold se deben generalmente equipar con carriles guía para el suelo.
Excepciones son las instalaciones con máximo 2 puertas por ambos lados. Estas instalaciones son también posibles sin carril guía para suelo.
En la **variante suspensión central** existe la opción de equipamiento sin (estándar) o con carril para suelo.

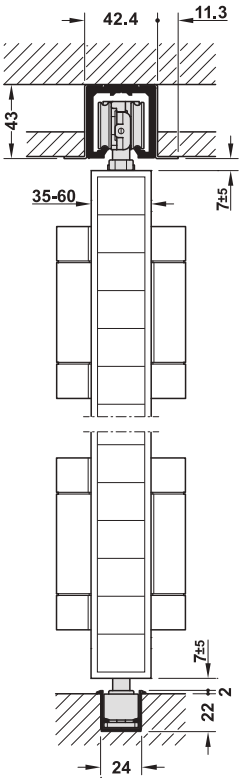
Un herraje para suspensión angular y central.

> Campo de aplicación:	Para separación de espacios variable y biombos
> Peso de puerta:	≤100 kg
> Altura de puerta:	≤3500 mm
> Ancho de la puerta:	500–1000 mm
> Grosor de puerta:	35–60 mm
> Ancho del vano de paso:	Instalación a un lado 6 m, instalación a dos lados 12 m
> Posibilidad de ajuste:	Altura ±5 mm
> Material:	Carriles de deslizamiento y guías correderas: aluminio, mecanismo de traslación: acero, rodillo de rodadura: plástico
> Acabado:	Carriles de deslizamiento y guías correderas: color plata anodizado, disponible a petición lacado en blanco (RAL 9010)

Medidas de montaje



Montaje por debajo del techo con guía para suelo

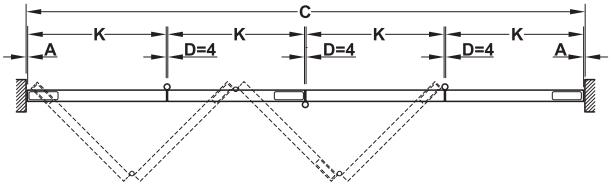


Montaje con falso techo con cerradura para suelo

DGH-B-INT 2019, HDE-es, 12/18; Medidas sin compromiso. Nos reservamos el derecho a introducir cambios en la fabricación.

Cálculo del ancho de la puerta

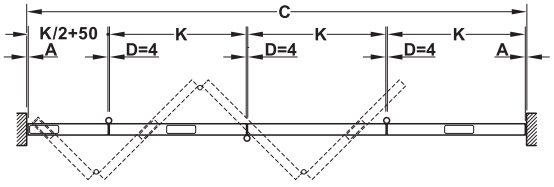
Suspensión angular



K = (C – A – D – D – D – A) / 4

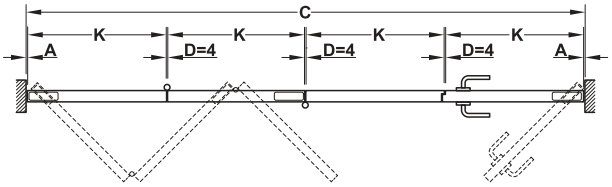
A = separación de la pared hasta el canto de puerta
C = ancho de la instalación completa
D = medida de la holgura
K = ancho de la puerta

Suspensión central



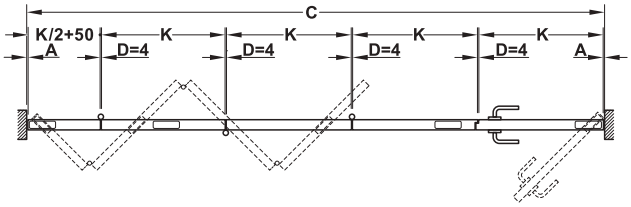
K = (C – A – 50 – D – D – D – A) / 3,5

A = separación de la pared hasta el canto de puerta
C = ancho de la instalación completa
D = medida de la holgura
K = ancho de la puerta



K = (C – A – D – D – D – A) / 4

A = separación de la pared hasta el canto de puerta
C = ancho de la instalación completa
D = medida de la holgura
K = ancho de la puerta



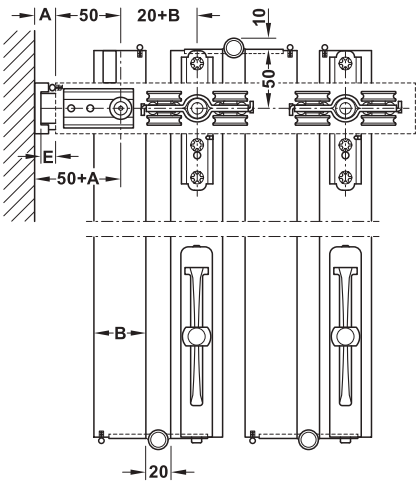
K = (C – A – 50 – D – D – D – A) / 4,5

A = separación de la pared hasta el canto de puerta
C = ancho de la instalación completa
D = medida de la holgura
K = ancho de la puerta

Indicación
Consulte en las instrucciones de montaje otras medidas de procesamiento y detalles.

Fijación a la pared con paquete plegable

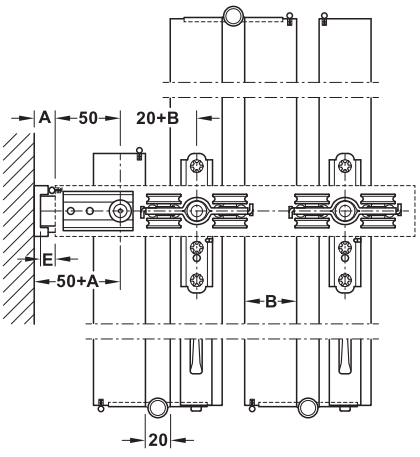
Suspensión angular



B	35-44 mm	45-54 mm	55-60 mm
E	5 mm	7 mm	9 mm

A = separación de la pared hasta el canto de puerta
B = grosor de puerta
E = ancho de apertura amplitud de giro

Suspensión central

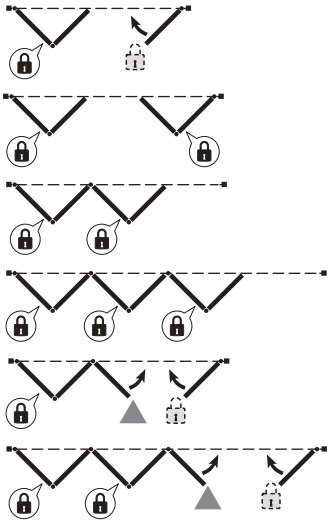


Nota
Encontrará otras variantes de fijación a la pared en las instrucciones de montaje.

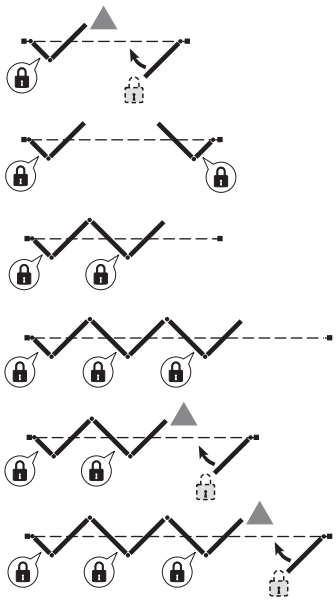
DGH-B-INT 2019, HDE-es, 12/18; Medidas sin compromiso. Nos reservamos el derecho a introducir cambios en la fabricación.

Posición y tipos de cerraduras

Suspensión angular



Suspensión central



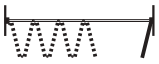
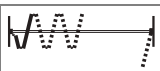
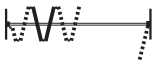
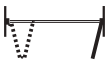
Cerradura de suelo

Pasador de la puerta

Cerradura para insertar

Puerta giratoria

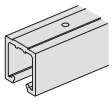
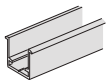
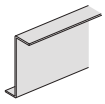
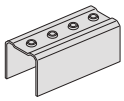
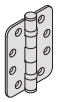
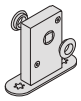
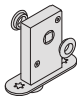
→ Juegos sin carril de deslizamiento

	Suspensión angular	Suspensión central	Modelo	Volumen de suministro	Nº de ref.
Para instalaciones con carril de deslizamiento en el suelo					
Juego básico			Con cojinete giratorio arriba y abajo	1 mecanismo de traslación, de 4 rodillos, con brida portadora 2 cojinetes giratorios (1 arriba y 1 abajo) 1 guía 1 pieza de centrado para puerta	943.55.000
Juego adicional			Con guía arriba y abajo	1 mecanismo de traslación, de 4 rodillos, con brida portadora 1 guía 1 pieza de centrado para puerta	943.55.002
Juego para puerta giratoria a la pared plegable			Sin guía arriba y abajo	1 juego de piezas de cierre para pasador de la puerta	943.55.003
Juego de herrajes para puerta giratoria			Con cojinete giratorio arriba y abajo	2 cojinetes giratorios (1 arriba y 1 abajo) 1 juego de piezas de cierre para pasador de la puerta	943.55.004
Para instalaciones sin carril de deslizamiento en el suelo (en variante suspensión angular instalaciones con máx. 2 puertas por ambos lados)					
Juego básico			Con cojinete giratorio arriba y punto de apoyo con casquillo ajustable abajo	1 mecanismo de traslación, de 4 rodillos, con brida portadora 2 cojinetes giratorios (1 arriba y 1 abajo) 1 guía 1 pieza de centrado para puerta	943.55.001
Juego adicional	–		Con guía arriba	1 mecanismo de traslación, de 4 rodillos, con brida portadora 1 pieza de centrado para puerta	943.55.006
Juego de herrajes para puerta giratoria			Con cojinete giratorio arriba y abajo	2 cojinetes giratorios (1 arriba y 1 abajo) 1 juego de piezas de cierre para pasador de la puerta	943.55.005

Nota de pedido
Pedir por separado los carriles de deslizamiento, los carriles guía y los accesorios.
A petición los carriles se suministran también con acabado lacado blanco (RAL 9010).

DGH-B-INT 2019, HDE-es, 12/18; Medidas sin compromiso. Nos reservamos el derecho a introducir cambios en la fabricación.

→ Carriles y piezas sueltas

		Material	Acabado/color	Longitud mm	Nº de ref.
Carril de deslizamiento Taladrado		Aluminio		6000	943.55.040
				3000	943.55.041
Carril guía Taladrado		Aluminio		6000	943.55.050
				3000	943.55.051
Escuadra de apoyo/escuadra de revestimiento		Aluminio		6000	943.55.060
				3000	943.55.061
Pieza de unión para carril de deslizamiento		Acero		–	943.55.080
Bisagra para atornillar para puertas sin galce Capacidad de carga 120 kg		Acero inoxidable, calidad 304	Mate	102	926.98.050
			Latonado pulido	102	926.98.051
Junta para el galce DS 9608		Silicona	Blanco	25000	950.09.487
			Beige	25000	950.09.484
			Negro	25000	950.09.483
Cerradura de suelo Con roseta y casquillo de suelo Para instalaciones sin carril de deslizamiento en el suelo		Acero		–	943.55.070
Cerradura de suelo Con roseta Para instalaciones con carril de deslizamiento en el suelo		Acero		–	943.55.071
Casquillo de suelo de recambio Para cerradura de suelo		Aluminio		–	943.55.073
Llave de tubo hexagonal Para cerradura de suelo		Acero		–	943.55.072
Juego de desmontaje Compuesto de: 1 llave de desmontaje, 1 llave de horquilla con entrecara 13 y 17 mm		Acero		–	943.55.074

Nota
También admite otras opciones de cierre como p. ej. pasador de la puerta, cerraduras para insertar así como otras bisagras.

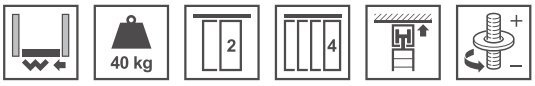
Cantidad de bisagras necesarias por puerta

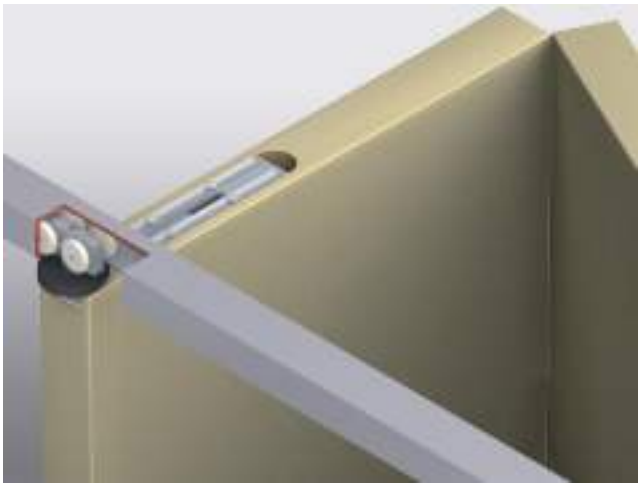
Altura de la puerta	Cantidad
Hasta 2000 mm	2 pieza
2001-2750 mm	3 pieza
2751-3500 mm	4 pieza

Cerraduras para insertar	►AH 2.32
Pasador de la puerta	►AH 3.135
Bisagra de puerta oculta	►AH 4.29
Bisagra para atornillar, capacidad de carga 100 kg	►AH 4.18
Cerraduras con varilla	►AH 7.177
Tiradores en forma de concha	►AH 7.188

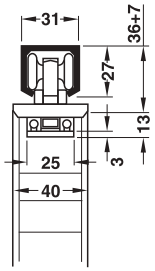
DGH-B-INT 2019, HDE-es, 12/18; Medidas sin compromiso. Nos reservamos el derecho a introducir cambios en la fabricación.

Herraje para puertas correderas plegables T-Snap





> Campo de aplicación: Para puertas plegables de 2 hasta 4 puertas, para puertas del mismo tamaño
> Peso de puerta: Cada elemento plegable (2 puertas) ≤40 kg
> Grosor de puerta: 40 mm
> Posibilidad de ajuste: Hoja de puerta ajustable en altura (en dependencia de las bisagras aplicadas)
> Poco ruido de deslizamiento



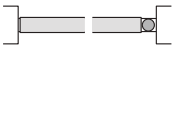
Aplicación



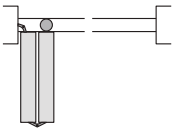
Ejecución de 2 puertas



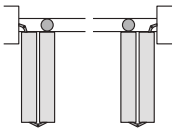
Ejecución de 4 puertas



2 puertas plegables cerrada



2 puertas plegables abierta



4 puertas plegables (2 + 2 puertas)

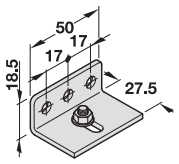
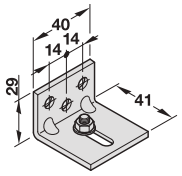
Nota
Al manejar la puerta corredera se desplaza el centro de rotación. El carro de traslación en su función portante no puede descargar por completo mediante las bisagras, ya que de lo contrario no se garantiza la correcta guía del sistema.
Adecuado para bisagras atornilladas y bisagras de puerta ocultas.

Montaje
Alrededor de la puerta plegable, en la zona de la pantalla superior y del marco del cerco o la fijación a la pared se debe dejar un hueco de mín. 6 mm, para que la puerta plegable se pueda abrir.

→ Juego sin carril de deslizamiento

	Nº de ref.
Para 2 puertas	943.16.000
Para 4 puertas	943.16.001

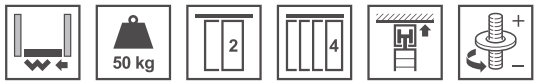
→ Carriles y accesorios

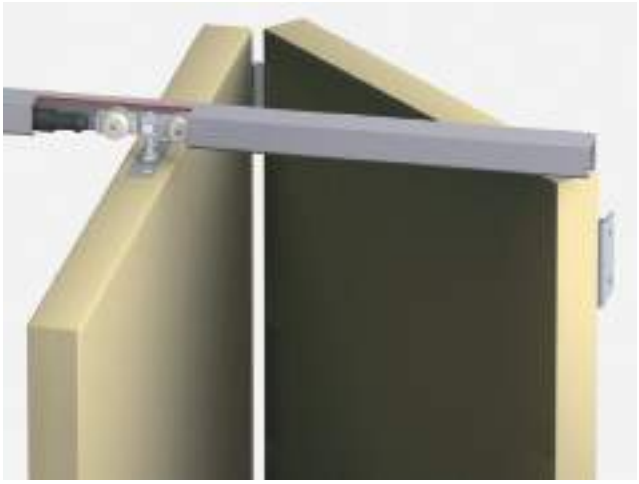
		Material	Acabado	Longitud mm	Nº de ref.
Carril de deslizamiento Taladrado		Aluminio	Natural	1650	940.84.165
				2000	940.84.200
				2500	940.84.250
				3500	940.84.350
				6000	940.84.600
				Según medida	940.84.999
Escuadra de sujeción en la pared 27,5 mm (montar cada 400 mm)		Acero	Cromado		940.84.071
Escuadra de sujeción en la pared 40 mm (montar cada 400 mm)		Acero	Cromado		940.84.072

Cerraduras para insertar para puertas correderas ►AH 2.32
Tiradores en forma de concha ►AH 7.188
Bisagras de puerta – bisagras para atornillar ►AH 4.18
Bisagras de puerta – montaje oculto ►AH 4.29

DGH-B-INT 2019, HDE-es, 12/18; Medidas sin compromiso. Nos reservamos el derecho a introducir cambios en la fabricación.

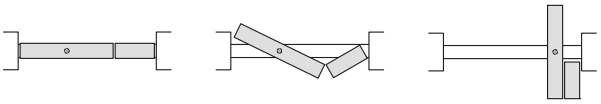
Herraje para puertas correderas plegables T-Fold

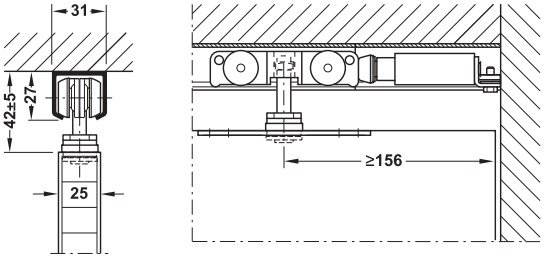




> Campo de aplicación: Para puertas plegables de 2 hasta 4 puertas, con función de ahorro de espacio, elemento de puerta plegable sin barreras con función de ahorro de espacio, puerta plegable con ajuste de la fuerza de cierre mediante tope con amortiguación
> Peso de puerta: Cada elemento plegable (2 puertas) ≤50 kg
> Para grosor de puerta: 25–40 mm
> Posibilidad de ajuste: Hoja de puerta ajustable en altura (en dependencia de las bisagras de puerta aplicadas)
> Carril de deslizamiento autolimpiante
> Poco ruido de deslizamiento
> Sin bloqueo de cierre

Situaciones de montaje



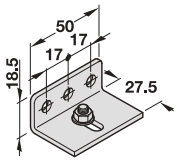
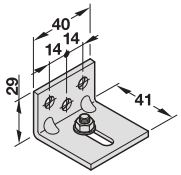


→ Juego sin carril de deslizamiento

	Nº de ref.
Para 2 puertas	943.17.010

Nota de pedido
Pedir para puertas plegables de 4 hojas, 2 juegos para puertas plegables de 2 hojas.

→ Carriles y accesorios

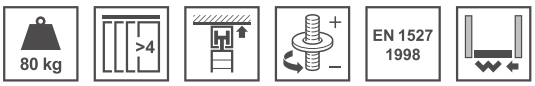
		Material	Acabado	Longitud mm	Nº de ref.
Carril de deslizamiento Taladrado		Aluminio	Natural	1650	940.84.165
				2000	940.84.200
				6000	940.84.600
Escuadra de sujeción en la pared 27,5 mm (montar cada 400 mm)		Acero	Cromado		940.84.071
Escuadra de sujeción en la pared 40 mm (montar cada 400 mm)		Acero	Cromado		940.84.072

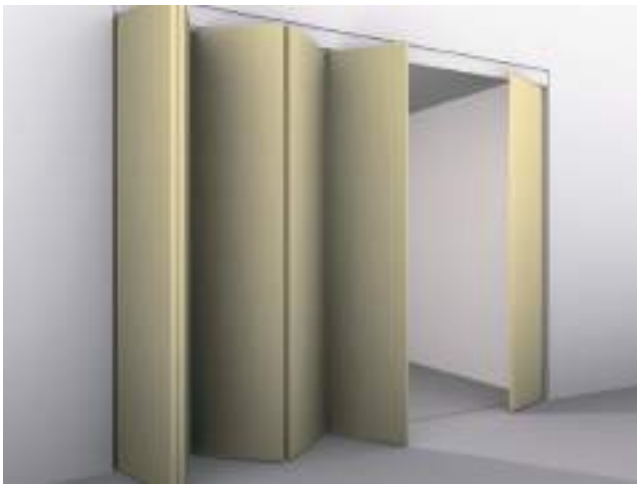
Nota de pedido
Por favor, planificar la longitud del carril de deslizamiento 110 mm más corto que la medida del vano de paso, para poder encajar la pieza de ajuste.

Cerraduras para insertar para puertas correderas	►AH 2.32
Tiradores en forma de concha	►AH 7.188
Bisagras de puerta – bisagras para atornillar	►AH 4.18
Bisagras de puerta – montaje oculto	►AH 4.29

DGH-B-INT 2019, HDE-es, 12/18; Medidas sin compromiso. Nos reservamos el derecho a introducir cambios en la fabricación.

Herraje para pared plegable y para puerta giratoria
Hawa Variofold 80/H

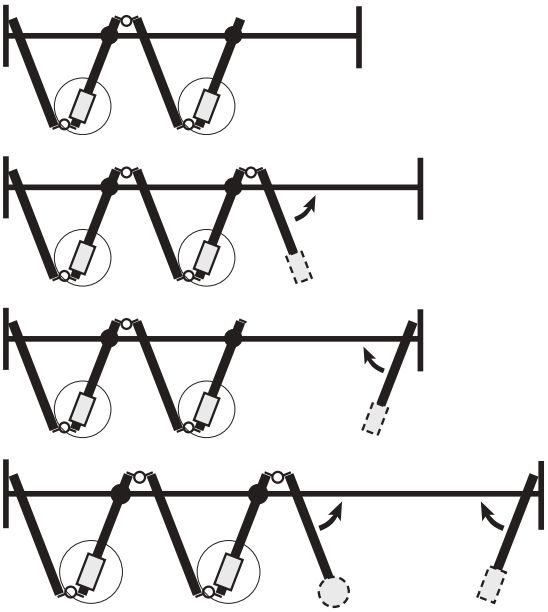




- > Modelo: Pieza de guía sin holgura, bisagra intermedia con cojinetes para carga pesada,
- > Ancho de la puerta: 500 – 900 mm
- > Grosor de puerta: 35 – 45 mm
- > Ancho del vano de paso: Instalación a un lado 6 m, instalación a dos lados 12 m
- > Posibilidad de ajuste: Ajustable en altura ±3 mm
- > Por demanda también para un espesor de puerta de 46 - 57 mm
- > Poco desgaste
- > Poco ruido de deslizamiento
- > Norma: Certificado según EN 1527:1998
- > Clase:

–	6	3	0	–	0	–	3	3

Posición y tipos de cerraduras





Cerradura de pivote o cerradura con varilla



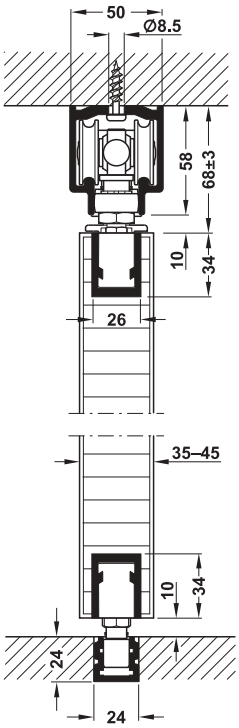
Pasador de la puerta a cargo del cliente



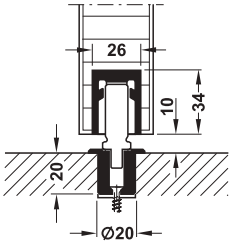
Cerradura para insertar a cargo del cliente



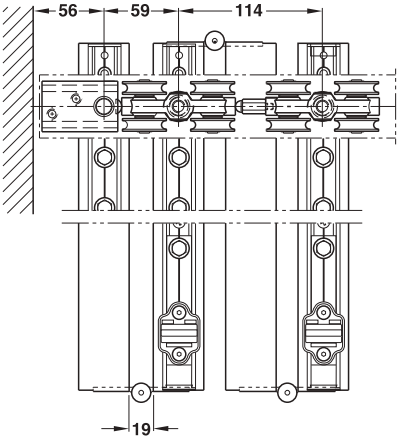
Puerta giratoria



Juego básico con cojinete giratorio y guía



Juego básico con cojinete giratorio sin guía



Nota
La instalación Hawa-Variofold debe estar equipada con carriles guía para suelo. No obstante, con 2 puertas por ambos lados y hasta un ancho de la instalación de máx. 3,6 m, esta instalación también es posible sin carril guía para suelo.

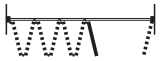
DGH-B-INT 2019, HDE-es, 12/18; Medidas sin compromiso. Nos reservamos el derecho a introducir cambios en la fabricación.

→ Juego para paredes plegables

		Modelo	Volumen de suministro	Nº de ref.
Juego básico		Con cojinete giratorio y guía	1 cojinete giratorio superior 1 vaivén para puerta giratoria/plegable, Ajustable 1 mecanismo de traslación con carro de soporte y tornillo M10 5 Perfiles portantes, Taladrado 1 cojinete de presión para carril guía, Con arrastrador 1 pieza de guía para carril guía sin holgura 5 tapas embellecedoras para perfil portante 1 llave para ajustar la altura 2 llave de fijación para carro de suspensión	943.29.010
		Con cojinete giratorio, Sin guía	1 cojinete giratorio superior 1 vaivén para puerta giratoria/plegable, Ajustable 1 mecanismo de traslación con carro de soporte y tornillo M10 4 Perfiles portantes, Taladrado 1 casquillo del cojinete de presión, Con arrastrador 4 tapas embellecedoras para perfil portante 1 llave para ajustar la altura 2 llave de fijación para carro de suspensión	943.29.011
Juego adicional		Con guía	1 vaivén para puerta giratoria/plegable, Ajustable 1 mecanismo de traslación con carro de soporte y tornillo M10 3 Perfiles portantes, Taladrado 1 pieza de guía para carril guía sin holgura 3 tapas embellecedoras para perfil portante	943.29.012

Nota de pedido
Pedir por separado los carriles de deslizamiento, los carriles guía, las bisagras y accesorios.

→ Juego para puertas giratorias

		Modelo	Volumen de suministro	Nº de ref.
Juego para puerta giratoria para paquete plegable		Sin mecanismo de traslación, Sin cojinete giratorio, Sin carril guía	1 vaivén para puerta giratoria y plegable, Ajustable 1 perfil portante taladrado, longitud 208 mm 1 tapa embellecedora para perfil portante	943.29.013
Juego para puerta giratoria, Para instalación		Con carril guía	1 cojinete giratorio superior 1 vaivén para puerta giratoria y plegable, Ajustable 3 Perfiles portantes, Taladrado 1 cojinete de presión para carril guía, Con arrastrador 3 tapas embellecedoras para perfil portante	943.29.014
		Sin carril guía	1 cojinete giratorio superior 1 vaivén para puerta giratoria y plegable, Ajustable 3 Perfiles portantes, Taladrado, longitud 208 mm 1 casquillo del cojinete de presión con arrastrador 3 tapas embellecedoras para perfil portante	943.29.015

Nota de pedido
Pedir por separado los carriles de deslizamiento, los carriles guía, las bisagras y accesorios.

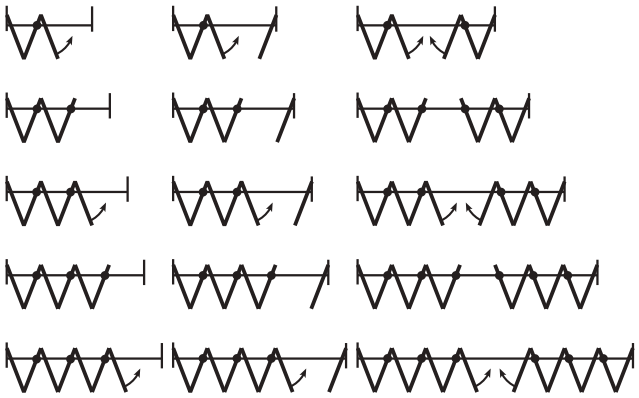
DGH-B-INT 2019, HDE-es, 12/18; Medidas sin compromiso. Nos reservamos el derecho a introducir cambios en la fabricación.

Modo de empleo

Instalaciones con o sin carril guía



Instalaciones con carril guía

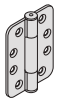


Estas son solo algunas de las posibilidades de instalación.

→ Carriles

		Longitud mm	Nº de ref.
Carril de deslizamiento taladrado, aluminio, colores plateados anodizados		6000	943.27.960
		Según medida	943.27.999
Carril-guía 24 x 24 mm, sin taladrar Aluminio color plata anodizado		6000	940.81.600
		Según medida	940.81.999

→ Piezas sueltas

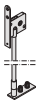
		Acero inox. Mate
Bisagra intermedia		926.21.003

Cantidad de bisagras necesarias por hoja de puerta

Altura de la hoja de puerta	Cantidad
hasta 2.500 mm	2 Piezas
2501 – 3500 mm	3 Piezas

Nota de pedido
Los números de artículo son válidos para 1 pieza. En el pedido de piezas sueltas indicar la cantidad deseada.

→ Accesorios

		Nº de ref.
Junta de goma de 5 m		950.07.423
Cerradura de pivote		943.04.080
Llave de tubo		943.04.090
Cerradura de varilla con nuez cuadrada /hexagonal entrada 42,5 mm		943.04.084
Tirador giratorio con espiga de sección cuadrada para espesor de puerta 35–40 mm		946.22.950
Tirador giratorio con espiga de sección cuadrada para espesor de puerta 41–57 mm		946.22.951
Roseta sobrepuesta		943.04.091
Casquillo de suelo		946.23.920
Roseta para casquillo de suelo		946.23.921
Contrachapa		946.23.910

Cerraduras para insertar ►AH 2.32
Tiradores en forma de concha ►AH 7.188

DGH-B-INT 2019, HDE-es, 12/18; Medidas sin compromiso. Nos reservamos el derecho a introducir cambios en la fabricación.

REFERENCIAS.

Hasta la fecha, un gran número de proyectos en segmentos tan diversos como la hostelería, sanidad, obras públicas, industria, oficinas y viviendas se han equipado con los herrajes para construcción y los herrajes para proyectos de Häfele.
Surgieron soluciones debido a los más diferentes requisitos y equipamientos.
Si desea conocer otras referencias cerca de su localidad puede pedírselas a Häfele en **project@hafele.com**



Four Seasons Guangzhou
Guangzhou, República Popular de China



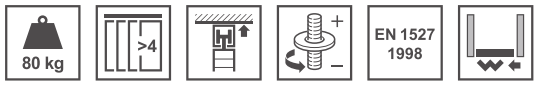
Pikaia Lodge Santa Cruz
Galápagos, Ecuador



JW Marriott Hotel Hanói
Hanói, Vietnam

DGH-B-INT 2019, HDE-es, 12/18

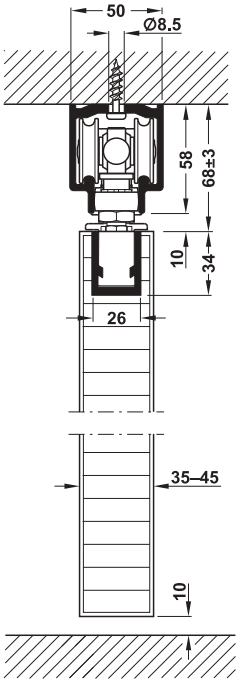
Herraje para pared de acordeón con puerta giratoria
Hawa Centerfold 80/H



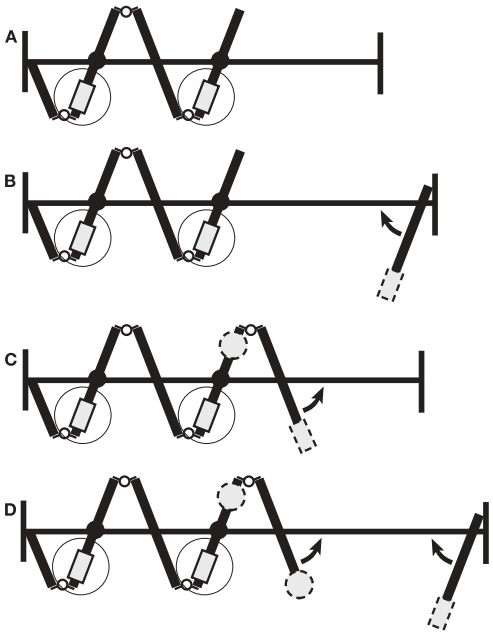


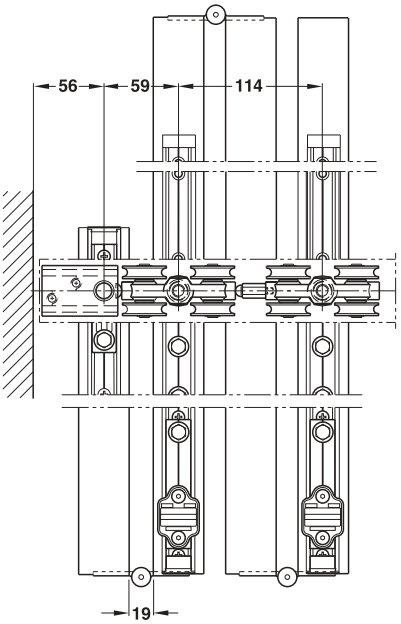
- > Modelo: Bisagra intermedia con cojinetes para carga pesada, sin carriles-guías de suelo
- > Ancho de la puerta: 500–900 mm
- > Grosor de puerta: 35–45 mm
- > Ancho del vano de paso: Instalación a un lado 6 m, instalación a dos lados 12 m
- > Posibilidad de ajuste: Ajustable en altura ±3 mm
- > A petición también para grosor de puerta de 46–57 mm
- > Poco desgaste
- > Poco ruido de deslizamiento
- > Norma: Certificado según EN 1527:1998
- > Clase:

–	6	3	0	–	0	–	3	3



Posición y tipos de cerraduras





Cerradura de pivote o cerradura con varilla

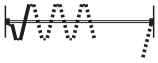
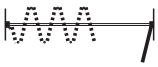
Pasador de la puerta a cargo del cliente

Cerradura para insertar a cargo del cliente

Puerta giratoria

DGH-B-INT 2019, HDE-es, 12/18; Medidas sin compromiso. Nos reservamos el derecho a introducir cambios en la fabricación.

→ Juego sin carril de deslizamiento

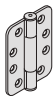
		Modelo	Volumen de suministro	Nº de ref.
Juego básico con cojinete giratorio		Sin guía	1 cojinete giratorio superior 1 vaivén para puerta plegable y giratoria, ajustable 1 mecanismo de traslación de 4 rodillos con carro de soporte y tornillo M10 3 perfiles portantes, taladrados (2 con longitud 208 mm y 1 con longitud 550 mm) 1 casquillo del cojinete de presión con arrastrador 3 tapas embellecedoras para perfil portante 1 llave para ajustar la altura 2 llave de fijación para carro de suspensión	943.27.100
Juego adicional		Sin guía	1 vaivén para puerta giratoria y plegable, ajustable 1 mecanismo de traslación de 4 rodillos, con carro de soporte, tornillo M10 y pieza distanciadora 1 perfil portante, taladrado, longitud 550 mm 1 tapa embellecedora para perfil portante	943.27.101
Juego para puerta giratoria para paquete plegable		Sin mecanismo de traslación, Sin cojinete giratorio, Sin carril guía	1 vaivén para puerta giratoria y plegable, ajustable 1 perfil portante taladrado, longitud 208 mm 1 tapa embellecedora para perfil portante	943.29.013
Juego para puerta giratoria, Para instalación		Sin carril guía	1 cojinete giratorio superior 1 vaivén para puerta giratoria y plegable, ajustable 3 perfiles portantes, taladrado, longitud 208 mm 1 casquillo del cojinete de presión con arrastrador 3 tapas embellecedoras para perfil portante	943.29.015

Nota de pedido
Pedir por separado los carriles de deslizamiento y las bisagras con rodamiento de bolas.

→ Carriles

		Longitud mm	Nº de ref.
Carril de deslizamiento taladrado, aluminio, colores plateados anodizados		6000	943.27.960
		Según medida	943.27.999

→ Piezas sueltas

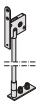
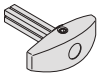
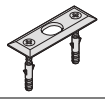
		Acero inox. Mate
Bisagra intermedia		926.21.003

Cantidad de bisagras necesarias por hoja de puerta

Altura de la hoja de puerta	Cantidad
hasta 2.500 mm	2 Piezas
2501 – 3500 mm	3 Piezas

Nota de pedido
Los números de artículo son válidos para 1 pieza. En el pedido de piezas sueltas indicar la cantidad deseada.

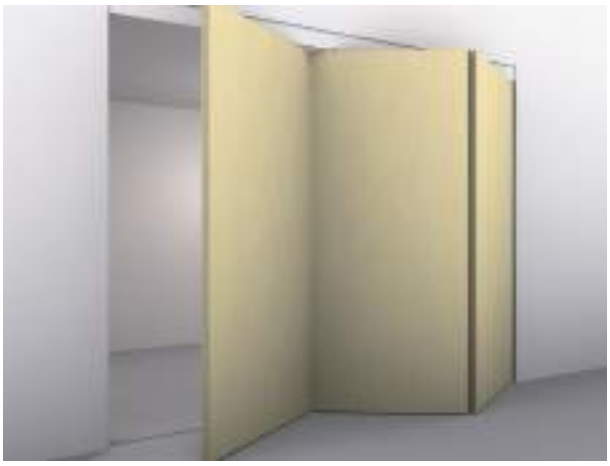
→ Accesorios

		Nº de ref.
Junta de goma de 5 m		950.07.423
Cerradura de pivote		943.04.080
Llave de tubo para cerradura de pivote		943.04.090
Cerradura de varilla con nuez cuadrada /hexagonal entrada 42,5 mm		943.04.084
Tirador giratorio con espiga de sección cuadrada para espesor de puerta 35–40 mm		946.22.950
Tirador giratorio con espiga de sección cuadrada para espesor de puerta 41–57 mm		946.22.951
Roseta sobrepuesta		943.04.091
Casquillo de suelo		946.23.920
Roseta para casquillo de suelo		946.23.921
Contrachapa		946.23.910

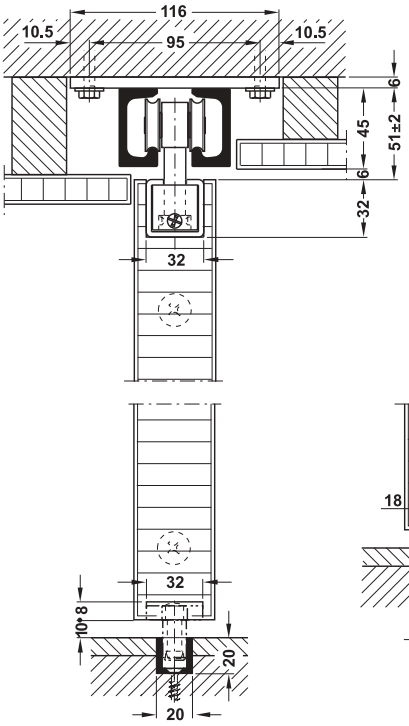
Cerraduras para insertar	►AH 2.32
Tiradores en forma de concha	►AH 7.188

DGH-B-INT 2019, HDE-es, 12/18; Medidas sin compromiso. Nos reservamos el derecho a introducir cambios en la fabricación.

Herraje para pared plegable
Hawa 20-c pared plegable 120

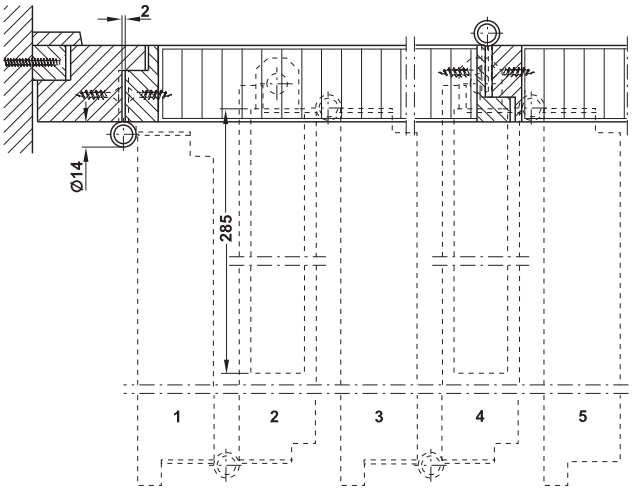


- Campo de aplicación: Para puertas correderas de 3 hasta 7 hojas
- Modelo: Estribo de guía con guía de plástico 14 mm, cerradura de pivote 13 mm
- Ancho de la puerta: ≤1000 mm
- Posibilidad de ajuste: Ajustable en altura ±2 mm
- La cantidad de hojas es casi ilimitada, no obstante a ser posible debe ser impar.
- Poco desgaste
- Poco ruido de deslizamiento



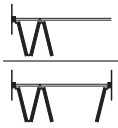
Con carril guía

Con cerradura de pivote



DGH-B-INT 2019, HDE-es, 12/18; Medidas sin compromiso. Nos reservamos el derecho a introducir cambios en la fabricación.

→ Juego sin carril de deslizamiento

	Volumen de suministro		Nº de ref.
	1 mecanismo de traslación 1 piezas angulares de suspensión con carro de soporte y un tornillo de suspensión M12 1 estribos guía 1 cerradura de pivote 1 roseta sobrepuesta 1 llave de tubo	Para 3 puertas	943.02.001
		Para 4 puertas	943.02.002
	2 mecanismos de traslación 2 piezas angulares de suspensión con carro de soporte y un tornillo de suspensión M12 2 estribos guía 2 cerraduras de pivote 2 rosetas sobrepuestas 1 llave de tubo	Para 5 puertas	943.02.003
		Para 6 puertas	943.02.004
	3 mecanismos de traslación 3 piezas angulares de suspensión con carro de soporte y un tornillo de suspensión M12 3 estribos guía 3 cerraduras de pivote 3 rosetas sobrepuestas 1 llave de tubo	Para 7 puertas	943.02.005

Nota de pedido
Pedir por separado los carriles de deslizamiento, los carriles-guía y las bisagras con cojinetes.

→ Carriles

		Longitud mm	Nº de ref.
Carril de deslizamiento doble Con lengüetas de montaje Acero inoxidable		6000	942.43.611
		Según medida	942.43.997
Carril-guía 20 x 20 x 3 mm, taladrado, aluminio, colores plateados anodizados		2500	941.00.925
		3500	941.00.935
		6000	941.00.960
Carril-guía 20 x 20 x 3 mm, taladrado, latón		Según medida	943.05.999
Carril-guía 20 x 28 x 3 mm, taladrado, latón, tratado con chorro de bolas de cristal		6000	942.50.600
		Según medida	942.50.999

→ Piezas sueltas

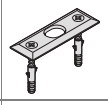
		Acero	
		Lijado niquelado mate	Lijado latonado mate
Bisagra intermedia con rodamiento de bolas		926.94.047	926.94.048

Cantidad de bisagras necesarias por hoja de puerta

Altura de la hoja de puerta	Cantidad
hasta 2.500 mm	3 piezas
2501 – 3.200 mm	4 piezas
3201 – 4.000 mm	5 piezas

Nota de pedido
Los números de artículo son válidos para 1 pieza. En el pedido de piezas sueltas indicar la cantidad deseada.

→ Accesorios

		Nº de ref.
Cerradura de varilla Hawa-Doorfix		946.21.100
Contrachapa		946.23.910
Casquillo de suelo		946.23.920
Roseta para casquillo de suelo		946.23.921

Cerraduras para insertar ►AH 2.32
Tiradores en forma de concha para puertas correderas ►AH 7.188

DGH-B-INT 2019, HDE-es, 12/18; Medidas sin compromiso. Nos reservamos el derecho a introducir cambios en la fabricación.

Accionamiento para puertas correderas
Häfele Slido Classic 80-B eDrive / 80-B eDrive Synchro




Puerta de madera

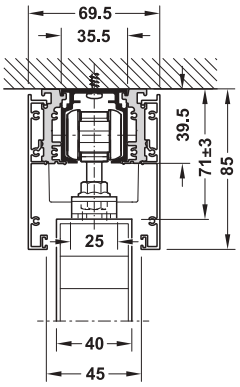

Puerta de cristal

> Campo de aplicación:	Para mover 1 ó 2 puertas correderas en el hogar y en comercios
> Modelo:	Motor de corriente continua silencioso libre de desgaste, detección de obstáculos, autoaprendizaje automático de los puntos finales, diferentes velocidades de apertura/cierre hasta 0,25 m/seg. ajustable de forma variable, para funcionamiento continuo
> Peso de la puerta:	80 kg 1 puerta, 80 kg (2 x 40 kg) 2 puertas
> Ancho de la puerta:	≥500 mm
> Grosor de puerta:	madera: 30-40 mm, cristal de seguridad simple (ESG): 8 ó 10 mm
> Manejo:	Apertura a través del pulsador incluido en el suministro y opcionalmente a través, de cierrapuertas libres de potencial o sensores de movimiento por radar a cargo del cliente, cierre a través del pulsador incluido en el suministro o tiempo ajustado y opcionalmente a través de, cierrapuertas libres de potencial a cargo del cliente, posible registro de transmisor de radio
> Montaje:	Montaje mural y de techo, puerta de madera atornillada, puerta de cristal sujetada con elemento de apriete
> Tensión alimentación:	230 V/ 50 Hz
> Tensión:	Motor 24 V CC
> Potencia:	Accionamiento 50 W
> Tipo de protección:	IP55

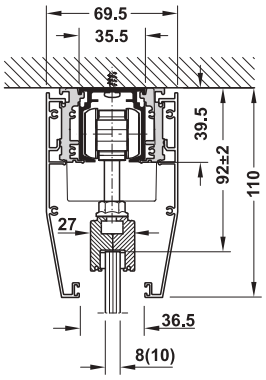
Nota
Puertas de madera: A petición se suministran para aplicación en exteriores.
Puertas de cristal: La aplicación en exteriores no es posible.

Montaje de techo

Para puerta de madera



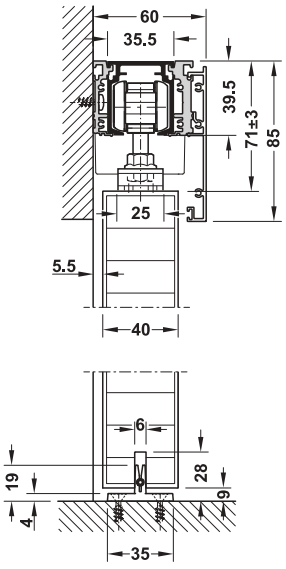
Para puerta de cristal



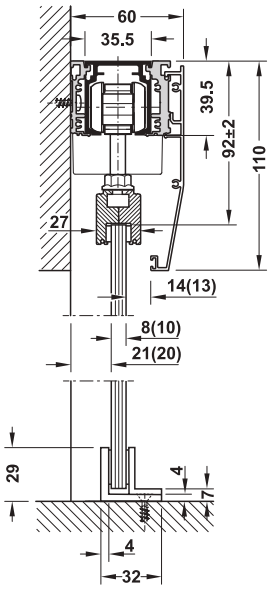
Para el montaje de techo no hay disponible ninguna tapa de terminación.

Montaje mural

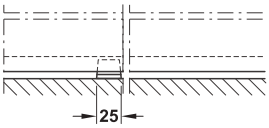
Para puerta de madera



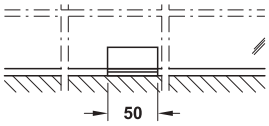
Para puerta de cristal



Corte guías para suelo



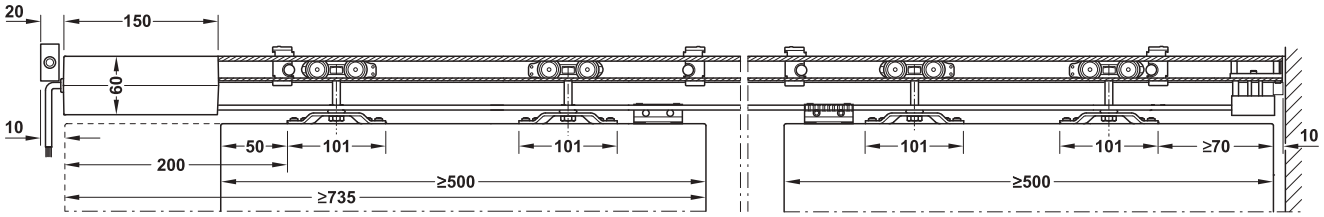
Para puerta de madera



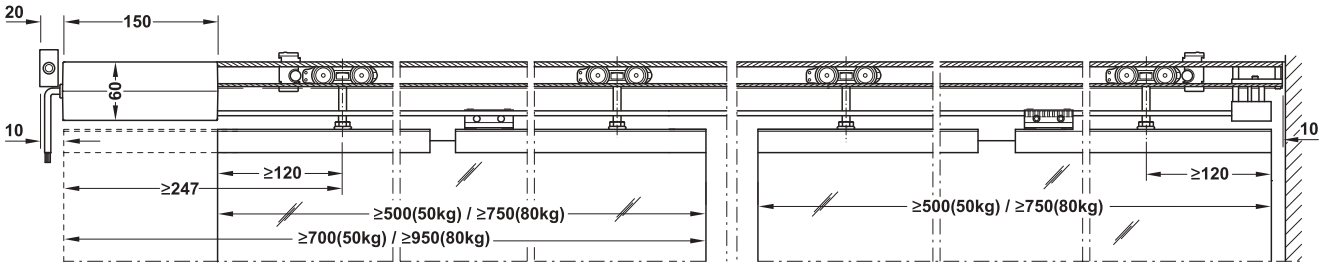
Para puerta de cristal

DGH-B-INT 2019, HDE-es, 12/18; Medidas sin compromiso. Nos reservamos el derecho a introducir cambios en la fabricación.

Corte carro de traslación y carril



Para puerta de madera



Para puerta de cristal

Nota para el montaje
La puerta se puede mover por debajo del motor.

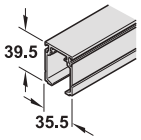
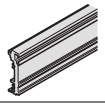
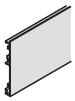
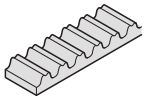
→ Juego sin carril de deslizamiento para 1 puerta

Campo de aplicación	Peso de puerta kg	Volumen de suministro	Nº de ref.
Para puertas de madera	≤80	1 unidad de motor y pulsador, con control y transformador UP 220 V 1 pieza adaptadora, para cubierta frontal en el lado de accionamiento 1 correa dentada con hilo de acero, ancho 10 mm, para ancho de la puerta ≤1450 mm 1 elemento de apriete para correa dentada 1 unidad de inversión 2 mecanismos de traslación, bridas portadoras y elemento de retención 1 guía para suelo	940.97.108
Para puertas de cristal	≤80	1 unidad de motor y pulsador, con control y transformador UP 220 V 1 pieza adaptadora, para cubierta frontal en el lado de accionamiento 1 correa dentada con hilo de acero, ancho 10 mm, para ancho de la puerta ≤1450 mm 1 elemento de apriete para correa dentada 1 unidad de inversión 2 mecanismos de traslación, soportes de apriete para cristal y elemento de retención 1 guía para suelo	940.97.109
	≤50		940.97.110

Nota de pedido
Por favor, pedir por separado los carriles de deslizamiento, perfil adaptador y pantalla para clipar.
Por favor pedir por separado la correa dentada para anchos de puerta >1450 mm.
En montaje mural por favor pedir por separado el perfil de soporte para pared.
Para 2 puertas correderas con apertura simétrica, pedir adicionalmente el juego Classic 80-B eDrive Synchro.

DGH-B-INT 2019, HDE-es, 12/18; Medidas sin compromiso. Nos reservamos el derecho a introducir cambios en la fabricación.

→ Carriles y accesorios

		Material	Acabado	Longitud mm	Nº de ref.
Carril de deslizamiento, Sin taladrar		Aluminio	Color plata anodizado	2000 3000 4000	940.97.722 940.97.732 940.97.742
Carril de fijación Distancia 7,5 mm		Aluminio	Color plata anodizado	2000 3000	940.97.520 940.97.530
Pieza adaptadora Para cubierta frontal en el lado de accionamiento		Aluminio	Color plata anodizado	15	940.97.068
Perfil adaptador (entre carril de deslizamiento y pantalla) Distancia 10 mm		Aluminio	Color plata anodizado	2000 3000	940.97.320 940.97.330
Pantalla para clipar Para puertas de madera Altura 82 mm		Aluminio	Color plata anodizado	2000 3000 4000	940.97.420 940.97.430 940.97.440
Tapas de terminación (1 par) Para montaje mural con perfil de soporte para pared distancia 7,5 mm Para pantalla para clipar altura 82 mm Ancho 60 mm		Aluminio	Color plata anodizado	–	940.97.094
Pantalla para clipar Para puertas de cristal Altura 105 mm		Aluminio	Color plata anodizado	2000 3000 4000	940.97.422 940.97.432 940.97.442
Tapas de terminación (1 par) Para montaje mural con perfil de soporte para pared distancia 7,5 mm Para pantalla para clipar altura 82 mm Ancho 60 mm		Aluminio	Color plata anodizado	–	940.97.067
Correa dentada con hilo de acero Ancho 10 mm Longitud = 2 x longitud del carril + 200 mm		–	–	Según medida	940.97.099

Nota de pedido
A petición:
> Otras longitud carril de deslizamiento
> Pantallas y tapas de terminación en color acero inox. anodizado
> Tapas de terminación para montaje mural con perfil de soporte para pared distancia 17,5 mm (para pantalla para clipar altura 82 y 105 mm)
> Tapas de terminación para solución de marco 74 mm

GAEB
CAD

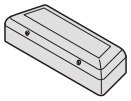
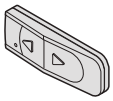
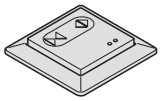
DGH-B-INT 2019, HDE-es, 12/18; Medidas sin compromiso. Nos reservamos el derecho a introducir cambios en la fabricación.

→ Juego adicional Synchro para la segunda puerta, sin carril de deslizamiento

Campo de aplicación	Peso de puerta kg	Volumen de suministro	Nº de ref.
Para puertas de madera	2 x ≤40	1 correa dentada longitud 6000 mm, ancho 10 mm para ancho de la puerta 2 x ≤1450 mm 1 arrastrador 2 mecanismos de traslación, bridas portadoras y elemento de retención 1 guía para suelo	940.97.120
Para puertas de cristal	2 x ≤40 2 x ≤25	1 correa dentada longitud 6000 mm, ancho 10 mm para ancho de la puerta 2 x ≤1450 mm 1 arrastrador 2 mecanismos de traslación, soportes de apriete para cristal y elemento de retención 1 guía para suelo	940.97.121 940.97.122

Nota de pedido
Para 2 puertas que abren simétricamente, el juego Classic 80-B eDrive (nº de ref. 940.97.108, 940.97.109 ó 940.97.110) es obligatoriamente necesario.
Por favor pedir por separado la correa dentada para anchos de puerta >1450 mm.

→ Accesorios

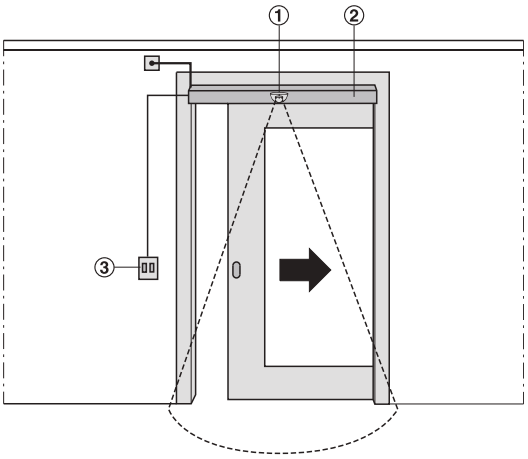
		Material	Acabado	Nº de ref.
Detector de movimiento por radar		Plástico	Blanco	940.97.089
			Color plata	940.97.095
Emisor manual de 1 canal, incl. baterías de litio CR 2032 Para 1 puerta corredera o 2 puertas correderas sincrónicas		Plástico	Blanco	940.97.097
Pulsador con receptor de radiofrecuencia Posible instalación a posteriori		Plástico	Blanco	940.97.098
Pulsador sin unidad de control, con marco, Solo aplicable como pulsador adicional		Plástico	Blanco	940.97.088

Nota de pedido
Si se aplica un emisor manual de 1 canal es imprescindible un pulsador con receptor de radiofrecuencia nº de ref. 940.97.098.
El juego Classic 80-B eDrive también se puede pedir de forma alternativa incluido pulsador con receptor de radiofrecuencia.

DGH-B-INT 2019, HDE-es, 12/18; Medidas sin compromiso. Nos reservamos el derecho a introducir cambios en la fabricación.

Accionamiento para puertas correderas

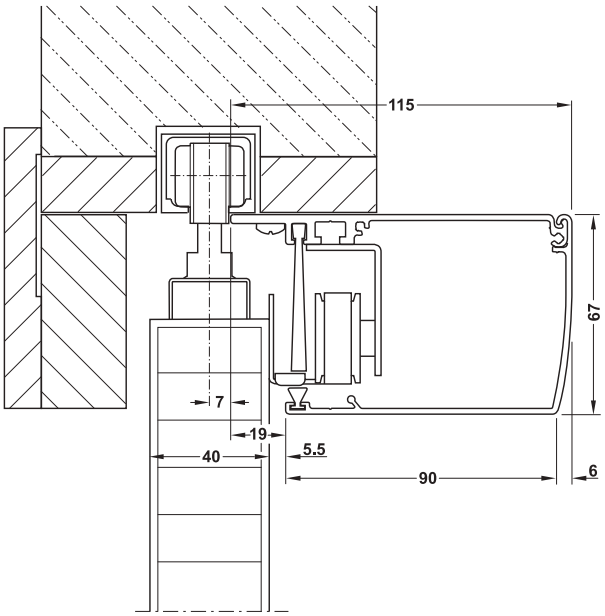




① Detector de movimiento opcional
② Accionamiento (acortable)
③ Teclado a cargo del cliente

> Campo de aplicación:	Para el hogar, para puertas correderas de 1 hoja
> Material:	Tapas de terminación: Plástico
> Color:	Cubierta: color plata anodizado, Tapas de terminación: color plata
> Peso de puerta:	≤40 kg
> Modelo:	Unidad de mando con microprocesador incorporado, detección de obstáculos (parada en estado abierto y revertir en estado cerrado), desconexión al final de carrera, velocidad de apertura 0,4 m/s, velocidad de cierre 0,2 m/s, fuerza motriz 30 N, 30 – 60 cíclos por día, 1,5 m de cable de conexión a la red
> Manejo:	Apertura mediante **pulsadores a cargo del cliente** o detector de movimiento opcional, Cierre a través de los **pulsadores a cargo del cliente** o tiempo ajustado, modo „Push and Go“ mediante movimiento de la puerta
> Opcional mando a distancia por radio	
> Tensión alimentación:	230 V/ 50 Hz
> Tensión:	Motor con odómetro 24 V DC
> No admite conexión de varios abridores.	

Montaje



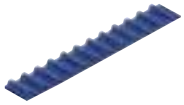
Nota
Para la aplicación de detectores de movimiento por un lado o ambos lados de la puerta. De forma opcional se pueden aplicar también pulsadores a cargo del cliente.

Volumen de suministro
1 motor-reductor con cubierta y tapas de terminación
1 correa dentada
1 estribo de fijación de la correa
1 instrucciones de montaje

	Nº de ref.
Accionamiento para puertas correderas 1000 mm, El accionamiento se puede acortar a una longitud de 530 mm, Para apertura interior hasta 910 mm	940.41.043
Accionamiento para puertas correderas 2000 mm, El accionamiento se puede acortar a una longitud de 1001 mm, para apertura interior de 910-1860 mm	940.41.044

Nota de pedido
Pedir por separado el herraje para puerta corredera (juego de herrajes y carril de deslizamiento), el set de radio y el detector de movimiento. Pulsadores a cargo del cliente.

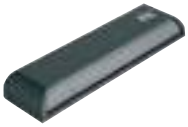
→ Accesorios


1.


2.


3.


4.


5.

		Nº de ref.
1.	Correa dentada de repuesto, longitud 3,3 m	940.41.095
2.	Set de radio incl. 1 emisor manual de 4 canales, baterías de litio CR 2032 y soporte de pared	940.41.045
3.	Emisor manual de 4 canales (alcance aprox. 50 m) incl. baterías de litio CR 2032	940.41.081
4.	Soporte de pared para emisor manual de 4 canales	940.41.082
5.	Sensor de movimiento activo por infrarrojos, pequeña área de detección p. ej. para cocinas en el área gastronómico	941.61.077

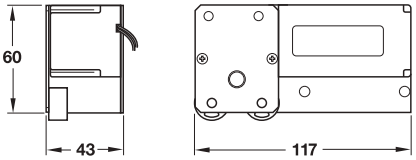
Herraje para puertas correderas Classic 40-P hasta 120-P►AH 7.32

DGH-B-INT 2019, HDE-es, 12/18; Medidas sin compromiso. Nos reservamos el derecho a introducir cambios en la fabricación.

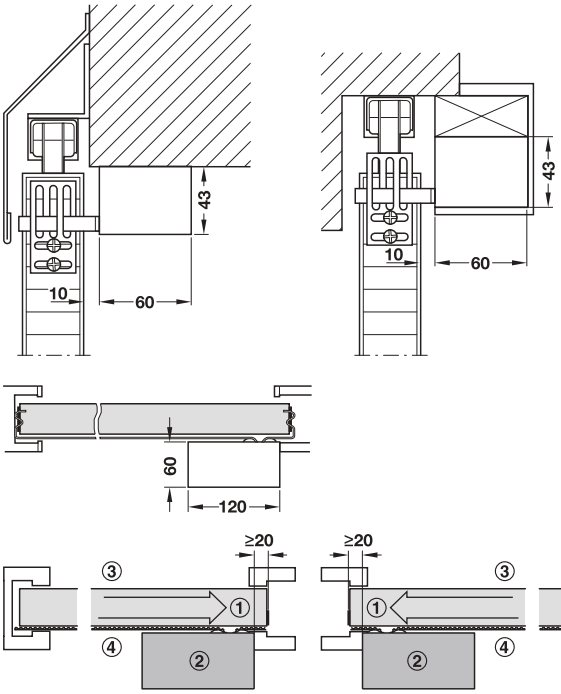
Accionamiento para puertas correderas



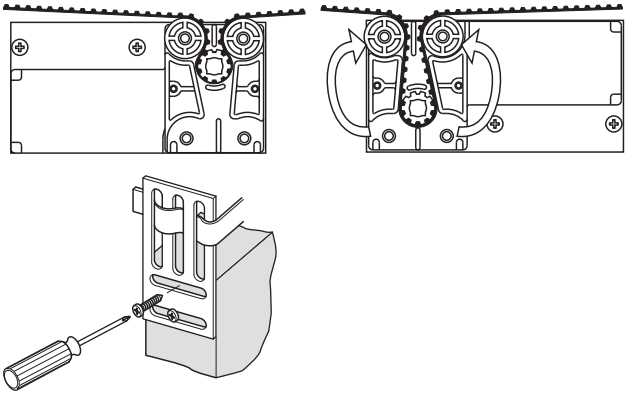




Montaje



① Sentido de apertura ③ Exterior
② Motor ④ Interior



> Campo de aplicación:	Para el hogar y para tiendas, para puertas correderas de 1 hoja, para paredes de correderas
> Peso de puerta:	≤80 kg
> Modelo:	Parada automática en caso de detección de obstáculo, velocidad 0,1 m/s, fuerza motriz 50 N, recorrido ≤3500 mm 10 – 20 cíclos por día
> Manejo:	Abrir y cerrar mediante **pulsadores a cargo del cliente**, no se puede combinar con el detector de movimiento no es posible, manejo manual en caso de fallo de corriente, control mediante **pulsadores a cargo del cliente** (p. ej. pulsador para persiana), varios abridores interconectados (la conexión en paralelo es posible)
> Tensión alimentación:	230 V/ 50 Hz
> Tensión:	Motor 24 V DC
> Temperatura de trabajo:	–20 hasta +55 °C
> Ranura:	Sin función de cierre temporizado
> Frecuencia del receptor de radiofrecuencia 433,93 MHz	

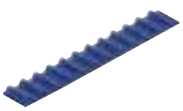
Nota
Se tienen que montar obligatoriamente 2 amortiguadores de carriles como tope final, en la posición de abierta y de cerrada.
No se puede combinarcon detectors de movimiento.

Volumen de suministro
1 motor-reductor incl. transformador, Listo para enchufar
Correa dentada 1,5 m
2 estribos de fijación de la correa
1 mando a distancia con receptor de radiofrecuencia integrado
1 instrucciones de montaje

	Nº de ref.
Accionamiento para puertas correderas	940.41.040

Nota de pedido
Pedir por separado el herraje para puertas correderas (juego y carril de deslizamiento), y el set de radio.

→ Accesorios







1. 2. 3.

		Nº de ref.
1.	Correa dentada de repuesto, longitud 3,3 m	940.41.095
2.	Emisor manual de 4 canales (alcance aprox. 50 m) incl. baterías de litio CR 2032	940.41.081
3.	Soporte de pared para emisor manual de 4 canales	940.41.082

Herraje para puertas correderas Classic 40-P hasta 120-P ►AH 7.32

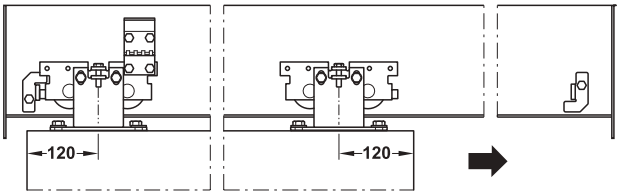
DGH-B-INT 2019, HDE-es, 12/18; Medidas sin compromiso. Nos reservamos el derecho a introducir cambios en la fabricación.

Accionamiento para puertas correderas

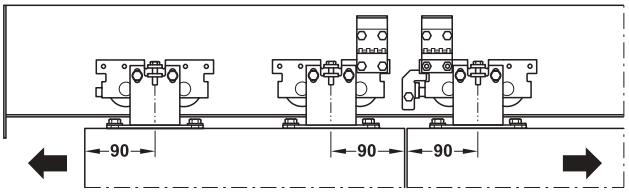




1 puerta

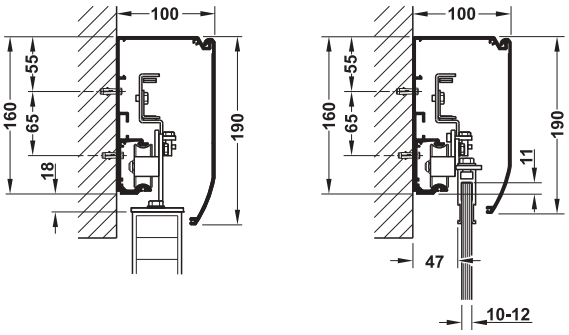


2 puertas



> Campo de aplicación:	Para el mover de 1 ó 2 puertas correderas en el hogar y en comercios
> Peso de puerta:	2 x 70 kg con accionamiento para 2 puertas correderas, 100 kg con accionamiento para 1 puerta corredera
> Modelo:	Motor de corriente continua silencioso libre de desgaste, con control con micro-procesador integrado, Detección de obstáculos (parada en estado abierto y revertir en estado cerrado), Desconexión al final de carrera, Velocidad de apertura 0,1 – 0,6 m/s ajustable de forma variable, Velocidad de cierre 0,1 – 0,6 m/s ajustable de forma variable, Fuerza de accionamiento 90 N ajustable, Para funcionamiento continuo
> Grosor de puerta:	Madera: 28-55 mm, Cristal de seguridad simple (ESG) 10 ó 12 mm, Cristal de seguridad laminado (VSG) 10–12,7 mm
> Manejo:	Apertura mediante **pulsadores a cargo del cliente** o detector de movimiento opcional, Cierre a través del **pulsadores a cargo del cliente** o tiempo ajustado
> Montaje:	Montaje mural
> Tensión alimentación:	230 V/ 50 Hz
> Tensión:	Motor 24 V CC
> Temperatura de trabajo:	-20 hasta +55 °C °C
> Mando a distancia por radio opcional	
> Admite conexión con varios abridores	

Montaje



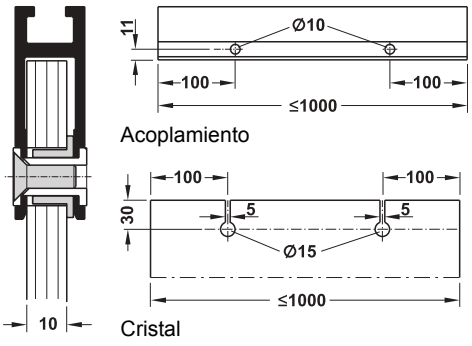
Para puerta de madera | Para puerta de cristal

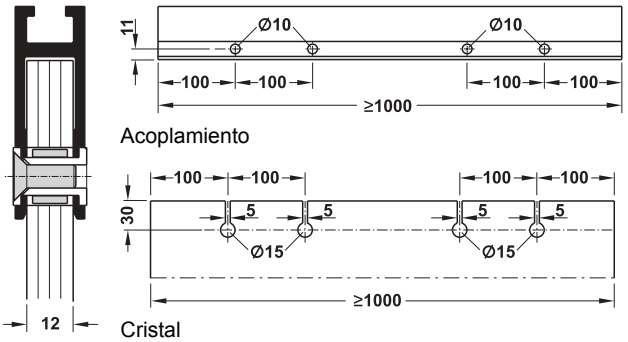
Nota

El cristal de 12 mm de grosor, además del taladro de 15 mm, necesita una ranura (ancho 5 mm) para evitar las tensiones que surgen y los daños que puedan provocar en el cristal.

Medida de recorte

Acoplamiento de la puerta en el cristal





DGH-B-INT 2019, HDE-es, 12/18; Medidas sin compromiso. Nos reservamos el derecho a introducir cambios en la fabricación.

→ Accionamiento para puertas correderas

Volumen de suministro
1 accionamiento para puertas correderas
1 cubierta de aluminio

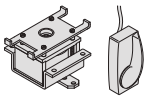
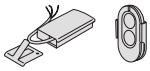
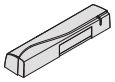
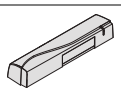
Campo de aplicación		Peso de puerta kg	Nº de ref.
Para 1 puerta	Para apertura interior de 700–1000 mm, longitud de la instalación 1600–2200 mm, puede ser cortado a medida	100	941.15.004
	Para apertura interior de 1000-1600 mm, longitud de la instalación 2200–3300 mm, puede ser cortado a medida	100	941.15.001
Para 2 puertas	Para apertura interior de 1000–1600 mm, longitud de la instalación 2200–3300 mm, puede ser cortado a medida	70	941.15.002
	Para apertura interior de 1400–2100 mm, longitud de la instalación 3000–4400 mm, puede ser cortado a medida	70	941.15.003

Nota de pedido
Por favor pedir por separado la guía para suelo (véase enlace)
Pedir también los acoplamientos de la puerta para puertas de cristal o puertas de madera

→ Acoplamiento de la puerta

	Para 1 puerta	Nº de ref.
Acoplamiento de la puerta para puertas de cristal (10–12,7 mm), para ancho de la puerta hasta máx. 2000 mm, puede ser cortado a medida	1 pieza	941.15.021
Acoplamiento de la puerta para puertas de madera, brida para atornillar ancha 40 mm	1 juego	941.15.032

→ Accesorios

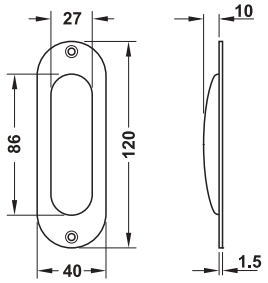
			Nº de ref.
Bloqueo incl. desbloqueo manual		–	941.15.044
Paquete de baterías		Para apertura de emergencia en caso de fallo de corriente	941.15.043
Detector de movimiento por infrarrojo activo		Pequeña área de detección p. ej. para cocinas en el área de hostelería	941.61.077
Detector de movimiento por radar		Gran área de detección, mediante la lente se puede adaptar mejor a las condiciones del lugar	941.61.078
Pulsador para codo		–	941.61.079
Juego de radio, incl. emisor manual de 4 canales, Incl. baterías de litio CR 2032		–	940.41.045
Emisor manual de 4 canales, alcance aprox. 50 m, Incl. baterías de litio CR 2032		–	940.41.081
Soporte de pared para emisor manual de 4 canales		–	940.41.082
Sensor de infrarrojos activo		Para asegurar la apertura de la puerta por un lado (para asegurar la apertura según DIN 18650 debe instalarse en ambos lados de la puerta. En este caso pedir 2 piezas).	941.15.040
Detector de movimiento por radar con sensor de presencia integrado		Emisor de impulsos de apertura (radar) con seguridad con seguro de apertura integrado (sensor por infrarrojos) (para asegurar la apertura según DIN 18650 debe instalarse en ambos lados de la puerta. En este caso pedir 2 piezas).	941.15.052
Interruptor para la programación montaje embutido		–	941.15.045
Caja para montaje sobrepuesto para el interruptor para la programación		–	941.15.046

Guía para suelo puertas de madera ►AH 7.36
Guía para suelo puertas de cristal ►AH 7.121

DGH-B-INT 2019, HDE-es, 12/18; Medidas sin compromiso. Nos reservamos el derecho a introducir cambios en la fabricación.

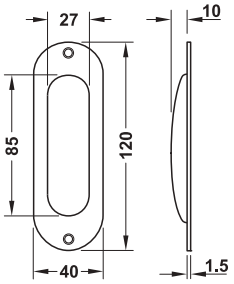
Tiradores en forma de concha





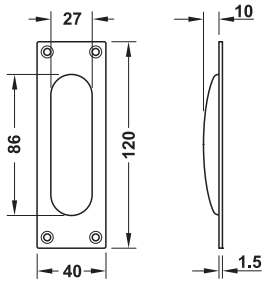
Modelo	Acero inox. Mate
Sin agujero	902.00.800
Para llave decorativa	902.00.810
Para bombillo	902.00.820





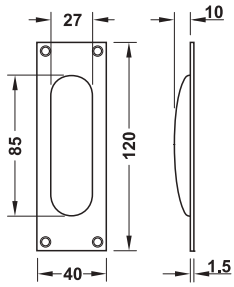
Modelo	Aluminio	
	Colores plateados anodizados	Colores de acero inox. anodizados
Sin agujero	904.02.401	904.02.409
Para llave decorativa	904.02.411	904.02.419
Para bombillo	904.02.421	904.02.429





Modelo	Acero inox. Mate
Sin agujero	902.00.802
Para llave decorativa	902.00.812
Para bombillo	902.00.822



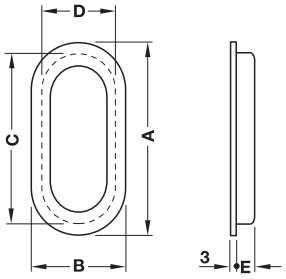


Modelo	Aluminio	
	Colores plateados anodizados	Colores de acero anodizados
Sin agujero	904.02.301	904.02.309
Para llave decorativa	904.02.311	904.02.319
Para bombillo	904.02.321	904.02.329

DGH-B-INT 2019, HDE-es, 12/18; Medidas sin compromiso. Nos reservamos el derecho a introducir cambios en la fabricación.

Tiradores en forma de concha

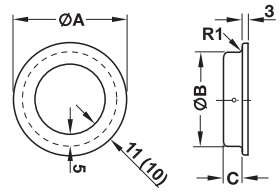




> Material: Acero inoxidable, calidad 1.4301/AISI 304

Medida A mm	Medida B mm	Medida C mm	Medida D mm	Medida E mm	Mate cepillado
102	50	90	39	10	155.01.506
175	60	154	39	20,5	155.01.507

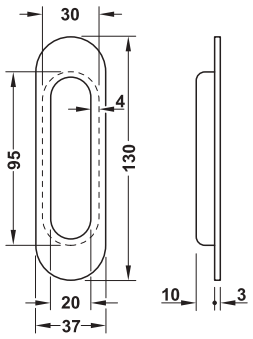




> Material: Acero inoxidable, calidad 1.4301/AISI 304

Acabado/color	Medida A mm	Medida B mm	Medida C mm	Nº de ref.
Mate cepillado	50	40	12	155.01.490
	60	50	12	155.01.491
	80	62	14	155.01.492
Latonado pulido, recubierto de PVD	50	40	15	151.38.100
	60	50	15	151.38.101
Negro grafito, recubierto de PVD	50	40	15	151.38.102
	60	50	15	151.38.103

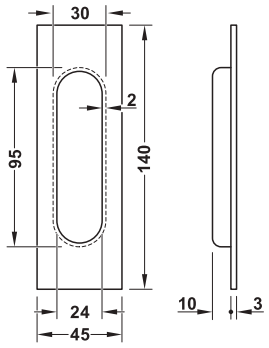




> Material: Acero inoxidable, calidad 1.4301/AISI 304

Acabado	Nº de ref.
Mate cepillado	155.01.505
Latonado pulido, recubierto de PVD	151.38.110
Negro grafito, recubierto de PVD	151.38.111





> Material: Acero inoxidable, calidad 1.4301/AISI 304

Acabado	Nº de ref.
Mate cepillado	155.01.495
Latonado pulido, recubierto de PVD	151.38.120
Negro grafito, recubierto de PVD	151.38.121

DGH-B-INT 2019, HDE-es, 12/18; Medidas sin compromiso. Nos reservamos el derecho a introducir cambios en la fabricación.

Tiradores en forma de concha FSB

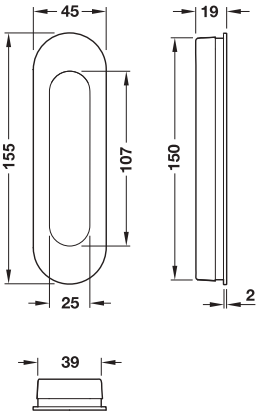
→ Modelo 42 4250



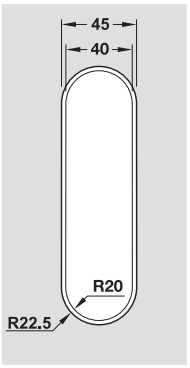
Cerrado

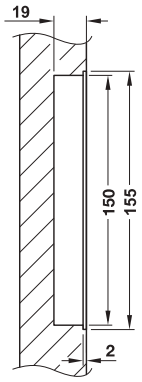


Abierto



Dibujo de fresado





Función	Material	Acabado	Nº de ref.
Cerrado	Acero inox.	Mate	902.00.382
Abierto	Acero inox.	Mate	902.00.720

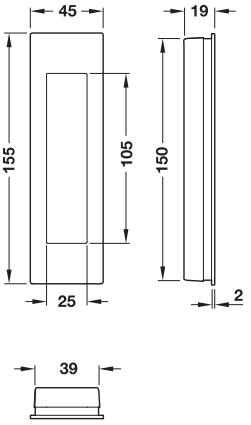
→ Modelo 42 4251



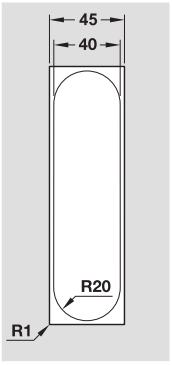
Cerrado

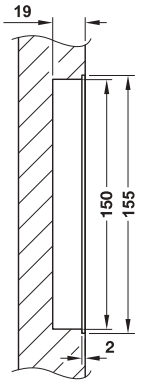


Abierto



Dibujo de fresado



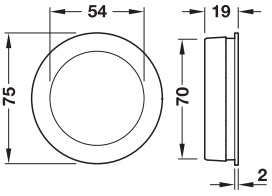


Función	Material	Acabado	Nº de ref.
Cerrado	Acero inox.	Mate	902.00.386
Abierto	Acero inox.	Mate	902.00.730

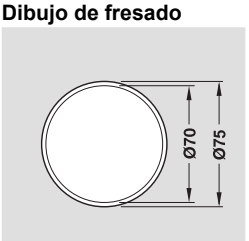
→ Modelo 42 4252

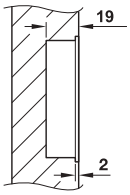


Cerrado



Dibujo de fresado





Función	Material	Acabado	Nº de ref.
Cerrado	Acero inox.	Mate	902.00.366

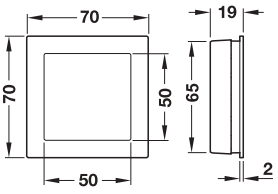
→ Modelo 42 4253



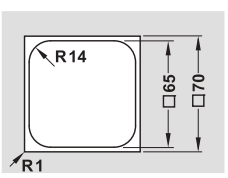
Cerrado

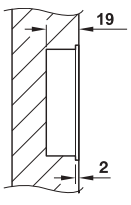


Abierto



Dibujo de fresado



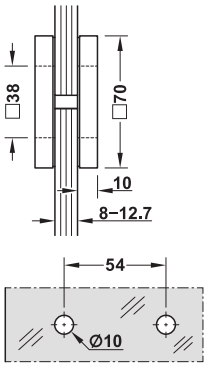


Función	Material	Acabado	Nº de ref.
Cerrado	Acero inox.	Mate	902.00.370
Abierto	Acero inox.	Mate	902.00.750

DGH-B-INT 2019, HDE-es, 12/18; Medidas sin compromiso. Nos reservamos el derecho a introducir cambios en la fabricación.

Tirador en forma de concha por ambos lados, cuadrado



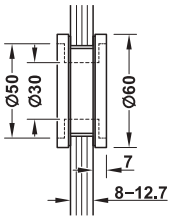


> Campo de aplicación: Para puertas de cristal
> Diámetro del taladro: 10 mm
> Modelo: Con logotipo de Häfele
> Montaje: Sujeción por apriete

Material	Acabado/color	Nº de ref.
Acero inoxidable	Mate	981.52.570
	Pulido	981.52.571
	Negro grafito, recubierto de PVD	981.52.573

Tirador en forma de concha por ambos lados, redondo, Para introducir la mano



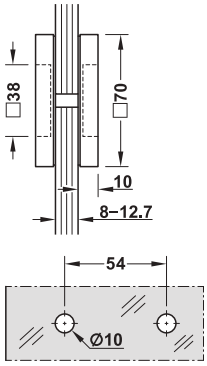


> Campo de aplicación: Para puertas de cristal
> Diámetro del taladro: 48 mm
> Modelo: Con logotipo de Häfele
> Montaje: Sujeción por apriete

Material	Acabado/color	Nº de ref.
Acero inoxidable	Mate	981.52.520
	Pulido	981.52.521
	Negro grafito, recubierto de PVD	981.52.523

Tirador en forma de concha por ambos lados, cuadrado



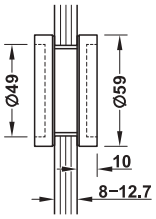


> Campo de aplicación: Para puertas de cristal
> Diámetro del taladro: 10 mm
> Modelo: Con logotipo de Häfele
> Montaje: Sujeción por apriete

Material	Acabado/color	Nº de ref.
Acero inoxidable	Mate	981.52.580
	Pulido	981.52.581
	Negro grafito, recubierto de PVD	981.52.583

Tirador en forma de concha por ambos lados, redondo





> Campo de aplicación: Para puertas de cristal
> Diámetro del taladro: 48 mm
> Modelo: Con logotipo de Häfele
> Montaje: Sujeción por apriete

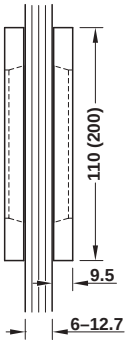
Material	Acabado/color	Nº de ref.
Acero inoxidable	Mate	981.52.530
	Pulido	981.52.531
	Negro grafito, recubierto de PVD	981.52.533

DGH-B-INT 2019, HDE-es, 12/18; Medidas sin compromiso. Nos reservamos el derecho a introducir cambios en la fabricación.

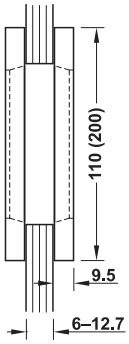
Tiradores en forma de concha para pegar

En aplicaciones con cristal satinado (p.ej. grabado con láser, ácido o chorro de arena) la combinación con acabados galvanizados puede provocar una reducción de la fuerza adherente. En estos casos recomendamos nuestra técnica para pegar sobre cristal.

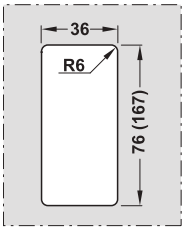




Cerrado, cristal continuo



Para introducir la mano, cristal con recorte



Medida de recorte (en caso necesario)

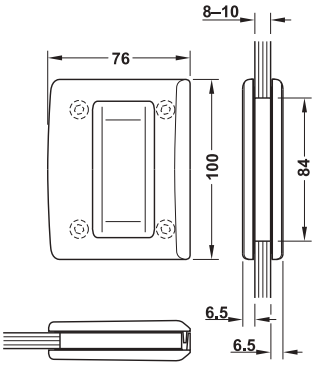
Nota
En aplicaciones con cristal satinado la combinación con acabados galvanizados puede provocar una reducción de la fuerza adherente. En estos casos recomendamos nuestra técnica para pegar sobre cristal.

> Campo de aplicación:	Para grosor de cristal 6–12,7 mm, con o sin recorte del cristal
> Material:	Aluminio
> Montaje:	Para pegar, con cinta adhesiva de doble cara premontada

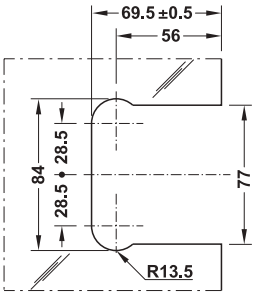
Para grosor de cristal mm	Ancho mm	Longitud mm	Color acero inoxidable	Color plata
6–12,7	60	110	904.00.452	904.00.451
		200	904.00.462	904.00.461

Tirador en forma de concha





Medidas de la sección

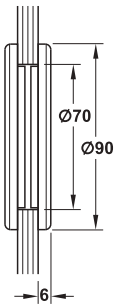


> Campo de aplicación:	Para grosor de cristal 8-10 mm
> Material:	Latón
> Montaje:	Atornillado por un lado visible

Para grosor de cristal mm	Cromado mate	Color acero inoxidable
8–10	901.01.224	901.01.226

Tirador en forma de concha
Para puertas de madera y cristal





> Campo de aplicación:	Para grosor de cristal 8-10 mm, Para grosor de madera ≥8 mm
> Material:	Acero inoxidable
> Diámetro del taladro:	70 mm
> Montaje:	Con adhesivo a cargo del cliente.

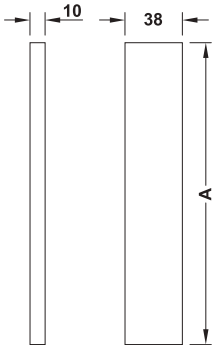
Acabado	Nº de ref.
Mate	902.04.330

DGH-B-INT 2019, HDE-es, 12/18; Medidas sin compromiso. Nos reservamos el derecho a introducir cambios en la fabricación.

En aplicaciones con cristal satinado (p.ej. grabado con láser, ácido o chorro de arena) la combinación con acabados galvanizados puede provocar una reducción de la fuerza adherente. En estos casos recomendamos nuestra técnica para pegar sobre cristal.

Tirador por ambos lados



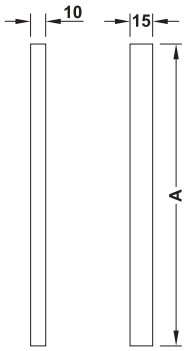


> Campo de aplicación: Para puertas de cristal
> Material: Aluminio
> Montaje: Para pegar, con cinta adhesiva de doble cara premontada

Medida A mm	Ancho mm	Grosor mm	Acabado	Nº de ref.
200	38	10	Colores plateados anodizados	905.01.141
			Color acero inox. Anodizado	905.01.140
400	38	10	Color plata anodizado	905.01.151
			Color acero inox. Anodizado	905.01.150

Tirador por ambos lados



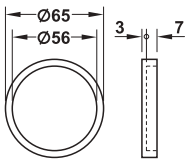


> Campo de aplicación: Para puertas de cristal (solo para cristal transparente, no aplicable para cristal satinado)
> Material: Aluminio
> Montaje: Para pegar, con cinta adhesiva de doble cara premontada

Medida A mm	Ancho mm	Grosor mm	Acabado	Nº de ref.
200	10	15	Color plata anodizado	905.01.161
			Color acero inox. anodizado	905.01.160
400	10	15	Color plata anodizado	905.01.171
			Color acero inox. anodizado	905.01.170

Tirador en forma de concha por ambos lados, redondo



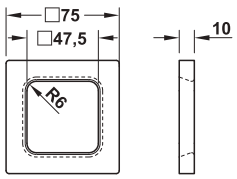


> Campo de aplicación: Para puertas de cristal
> Material: Aluminio
> Montaje: Para pegar, con cinta adhesiva de doble cara premontada

Grosor mm	Diámetro mm	Acabado	Nº de ref.
10	65	Color plata anodizado	904.00.011
		Color acero inox. Anodizado	904.00.010

Tirador en forma de concha por ambos lados, cuadrado





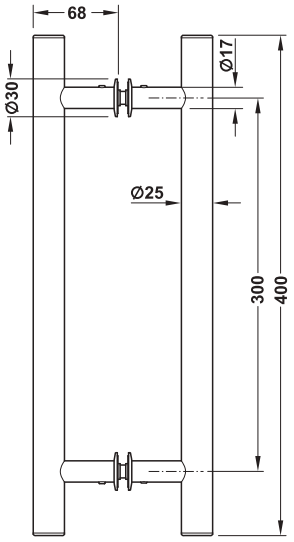
> Campo de aplicación: Para puertas de cristal
> Material: Aluminio
> Montaje: Para pegar, con cinta adhesiva de doble cara premontada

Ancho mm	Altura mm	Grosor mm	Acabado	Nº de ref.
75	75	10	Colores plateados anodizados	904.00.021
			Color acero inox. Anodizado	904.00.020

DGH-B-INT 2019, HDE-es, 12/18; Medidas sin compromiso. Nos reservamos el derecho a introducir cambios en la fabricación.

Tirador de empuje por ambos lados, redondo



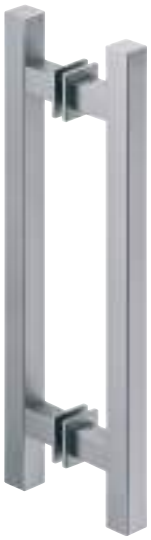


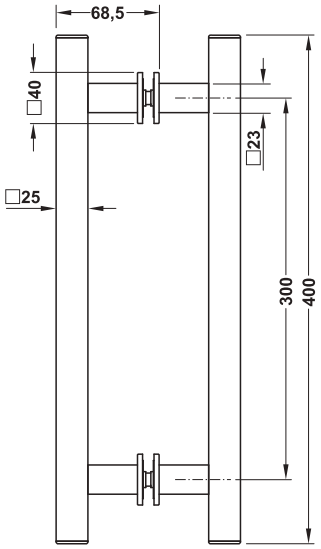
Taladro Ø 13 mm

> Campo de aplicación: Para grosor del cristal 8–12,7 mm, Para grosor de madera 28–42 mm
> Material: Aluminio
> Montaje: Para atornillar, accesorios de montaje incluidos

Longitud mm	Acabado	Nº de ref.
400	Color plata anodizado	905.01.101
	Color acero inox. anodizado	905.01.100

Tirador de empuje por ambos lados, cuadrado





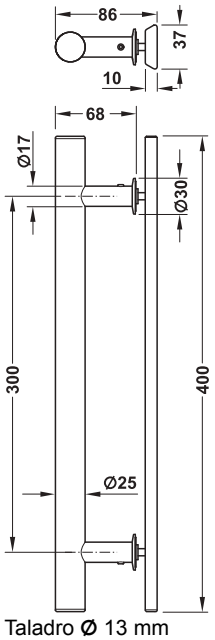
Taladro Ø 13 mm

> Campo de aplicación: Para grosor del cristal 8–12,7 mm, Para grosor de madera 28–42 mm
> Material: Aluminio
> Montaje: Para atornillar, accesorios de montaje incluidos

Longitud mm	Acabado	Nº de ref.
400	Color plata anodizado	905.01.121
	Color acero inox. anodizado	905.01.120

Tirador de empuje por un lado, redondo



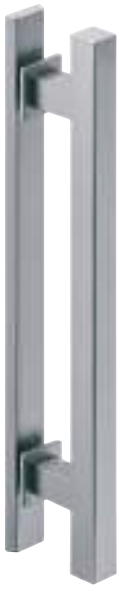


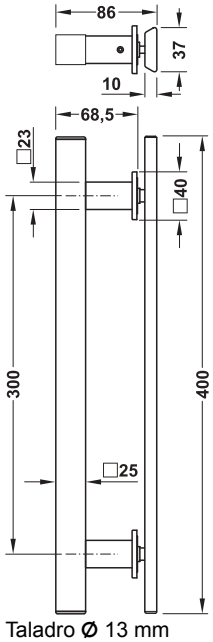
Taladro Ø 13 mm

> Campo de aplicación: Para grosor del cristal 8–12,7 mm, Para grosor de madera 28–42 mm
> Material: Aluminio
> Montaje: Para atornillar, accesorios de montaje incluidos

Longitud mm	Acabado	Nº de ref.
400	Color plata anodizado	905.01.111
	Color acero inox. anodizado	905.01.110

Tirador de empuje por un lado, cuadrado





Taladro Ø 13 mm

> Campo de aplicación: Para grosor del cristal 8–12,7 mm, Para grosor de madera 28–42 mm
> Material: Aluminio
> Montaje: Para atornillar, accesorios de montaje incluidos

Longitud mm	Acabado	Nº de ref.
400	Color plata anodizado	905.01.131
	Color acero inox. anodizado	905.01.130

DGH-B-INT 2019, HDE-es, 12/18; Medidas sin compromiso. Nos reservamos el derecho a introducir cambios en la fabricación.

8

HÄFELE

HERRAJES PARA PUERTAS DE CRISTAL



Índice

Información

Información sobre

> Herrajes para puertas de cristal para puertas giratorias en el hogar 8.4
> Herrajes para puertas de cristal para puertas giratorias en proyectos de construcción 8.24

Vista general de modelos para

> Herrajes para puertas de cristal para puertas giratorias en el hogar 8.3
> Herrajes para puertas de cristal para puertas giratorias en proyectos de construcción 8.23

Hogar




Startec

> Modelo GHR 102 8.6
> Modelo GHR 103 8.7
> Modelo GHR 302 8.12
> Modelo GHR 303 8.13
> Modelo GHR 402 8.16
> Modelo GHR 403 8.17

Genérico

> Para bisagras de 2/3 piezas 8.22

Proyectos de construcción




Startec

> Modelo GHP 103 8.25
> Modelo GHP 203 8.30
> Bisagras de 3 piezas 8.34

Accesorios para puertas giratorias





Accesorios para el hogar y proyectos de construcción

> Pieza del marco 8.35
> Cerraderos de chapa, bombillo con pomo WC 8.36
> Startec – Pares de manillas 8.37
> Piezas perforadas de las manillas de puerta 8.41
> Startec – Palanca de fijación 8.42

Puertas correderas





> Cerraduras para puertas correderas y cerraduras de pestillo 8.43

Puertas de vaivén





> Startec – Herrajes para puertas de cristal para puertas de vaivén 8.47
> Startec – Accesorios para puertas de vaivén 8.56
> Cristal Dorma – Herraje para puerta de vaivén Visur 8.58

8

DGH-B-INT 2019, HDE-es, 12/18; Medidas sin compromiso. Nos reservamos el derecho a introducir cambios en la fabricación.

Herrajes para puertas de cristal Startec

GHR 102



> AH 8.6

GHR 103



> AH 8.7

GHR 302



> AH 8.12

GHR 303



> AH 8.13

GHR 402

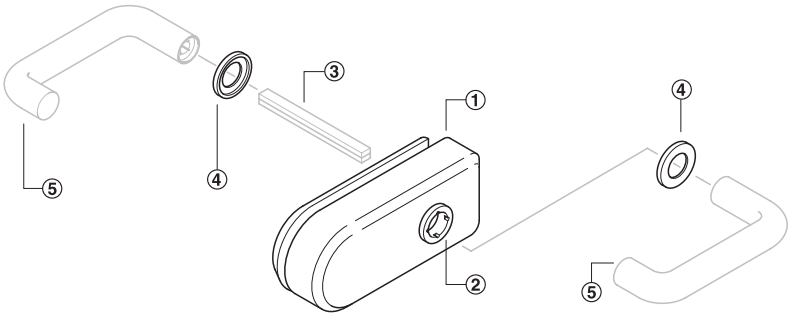


> AH 8.16

GHR 403



> AH 8.17



① Cerradura

② Anillo guía para manilla

③ Cuadradillo para manilla

④ Roseta de recubrimiento

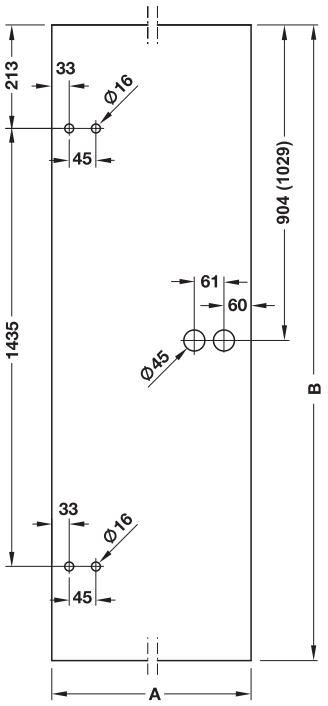
⑤ Pieza perforada

Nota de pedido
En el volumen de suministro de los juegos no están incluidos el cuadradillo para manilla, las piezas perforadas, las piezas del marco, el cerradero de chapa ni el bombillo, por favor pedir por separado.
Para todos los juegos se pueden pedir los sets de contrapiezas correspondientes.

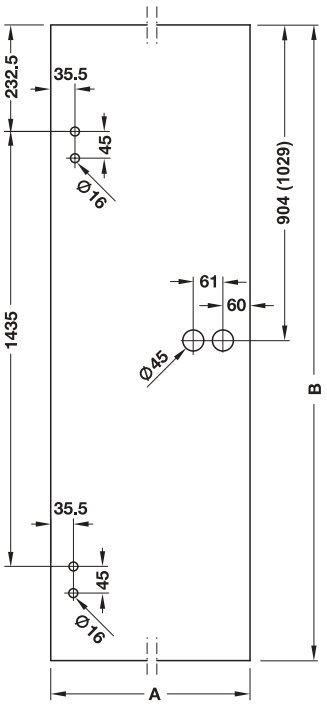
DGH-B-INT 2019, HDE-es, 12/18; Medidas sin compromiso. Nos reservamos el derecho a introducir cambios en la fabricación.

Mecanizado del cristal estándar - Startec

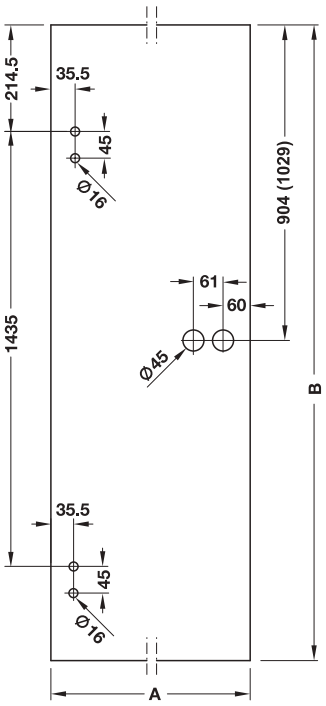
Bisagra de 2 piezas



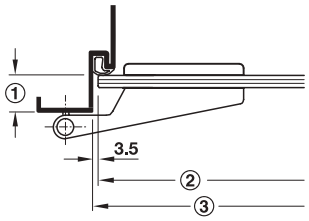
Bisagra de 3 piezas



Bisagra de 3 piezas



Para pieza del marco
> V 8000 WF ASR



① Profundidad del galce

② Medida del cristal

③ Medida del rebaje en el cerco

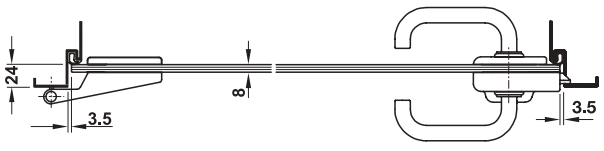
Nota
Por favor tener en cuenta la profundidad del galce y el peso del cristal:

Grosor del cristal mm	① Profundidad del galce mm	Peso de la puerta kg/m²
8	24	20
10	26	25
12	28	30

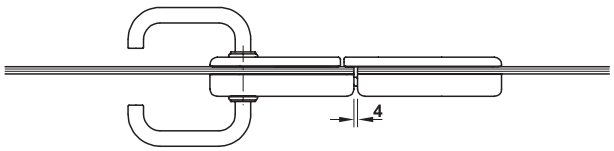
Medidas para puertas DIN 18101

	Medidas en mm					
Medida orientativa de construcción	750 x 2000	875 x 2000	1000 x 2000	750 x 2125	875 x 2125	1000 x 2125
③ Medida del rebaje en el cerco	716 x 1983	841 x 1983	966 x 1983	716 x 2108	841 x 2108	966 x 2108
Medida del cristal estándar A x B	709 x 1972	834 x 1972	959 x 1972	709 x 2097	834 x 2097	959 x 2097

Montaje



Situación de montaje DIN izquierda, 1 puerta

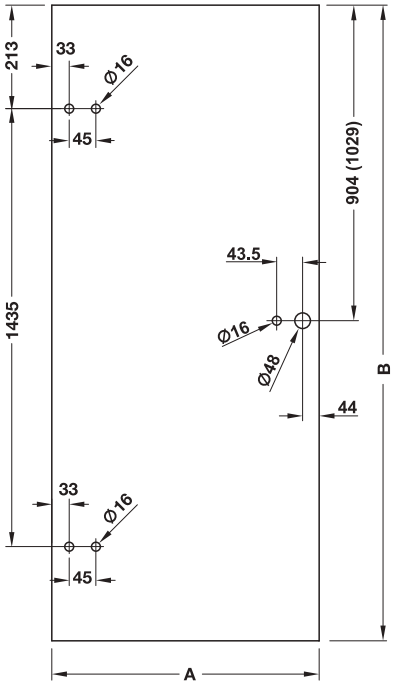


Situación de montaje DIN izquierda, 2 puertas

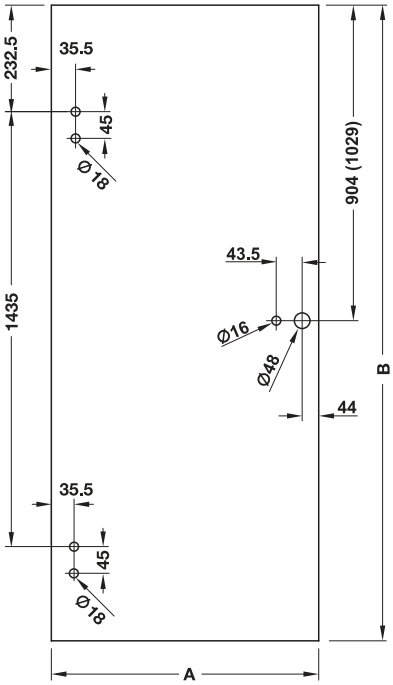
DGH-B-INT 2019, HDE-es, 12/18; Medidas sin compromiso. Nos reservamos el derecho a introducir cambios en la fabricación.

Mecanizado del cristal especial - Startec GHR 302/303

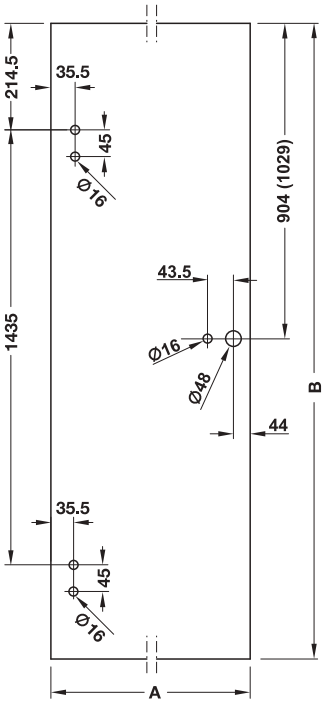
Startec GHR 302
Bisagra de 2 piezas



Startec GHR 303
Bisagra de 3 piezas



Startec GHR 303
Bisagra de 3 piezas



Para pieza del marco
> V 8000 WF ASR

DGH-B-INT 2019, HDE-es, 12/18; Medidas sin compromiso. Nos reservamos el derecho a introducir cambios en la fabricación.

Juegos con bisagras de 2 piezas
GHR 102

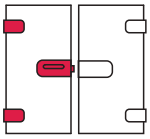


Ejemplo juego UV (con piezas perforadas Amsterdam E1400 de Hoppe, no incluidas en el volumen de suministro)

> Campo de aplicación: Para puertas de cristal de seguridad simple (ESG)
> Para grosor de cristal: 8 mm
> Material: Cubierta de la cerradura y la contrapieza: acero inoxidable o bien aluminio
> Peso de la puerta: ≤45 kg
> Fijación: Aplicable para DIN izquierda y DIN derecha

Nota
Informaciones más detalladas sobre las características técnicas, las encontrará en las piezas sueltas.

→ Juego GHR 102
Con bisagras de 2 piezas



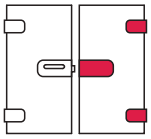
> Campo de aplicación: Para puertas de 1 hoja

Volumen de suministro
1 Cerradura con resbalón y cubiertas
2 Bisagras (2 piezas para la hoja, 2 casquillos decorativos)
1 Llave (para cerradura tipo BB)
Material de fijación
Instrucciones de montaje

Acabado	Juego BB	Juego PZ	Juego UV
Cubiertas de acero inox.			
Mate	981.49.207	981.49.211	981.49.201
Cubiertas de aluminio			
Color plata anodizado	981.49.208	981.49.212	981.49.202

Piezas perforadas	►AH 8.37
Piezas del marco	►AH 8.35
Bombillo	►AH 8.36
Mecanizados en el cristal	►AH 8.4

→ Juego de contrapieza GHR 102
Con bisagras de 2 piezas



> Campo de aplicación: Para puertas de 2 hojas

Volumen de suministro
1 Contrapieza con cubiertas
2 Bisagras (2 piezas para la hoja, 2 embellecedores)
Material de sujeción
Instrucciones de montaje

Acabado	Nº de ref.
Cubiertas de acero inox.	
Mate	981.49.600
Cubiertas de aluminio	
Color plata anodizado	981.49.601

Piezas del marco	►AH 8.37
Tope final de puerta de cristal	►AH 8.42
Mecanizados en el cristal	►AH 8.4

DGH-B-INT 2019, HDE-es, 12/18; Medidas sin compromiso. Nos reservamos el derecho a introducir cambios en la fabricación.

Juegos con bisagras de 3 piezas
GHR 103

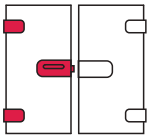


Ejemplo juego UV (con piezas perforadas Amsterdam E1400 de Hoppe, no incluidas en el volumen de suministro)

> Campo de aplicación:	Para puertas de cristal de seguridad simple (ESG)
> Para grosor de cristal:	8 mm
> Material:	Cubierta de la cerradura y la contrapieza: acero inoxidable o bien aluminio
> Peso de la puerta:	≤55 kg
> Fijación:	Aplicable para DIN izquierda y DIN derecha

Nota
Informaciones más detalladas sobre las características técnicas, las encontrará en las piezas sueltas.

→ Juego GHR 103
Con bisagras de 3 piezas



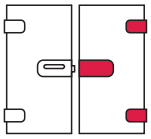
> Campo de aplicación: Para puertas de 1 hoja

Volumen de suministro
1 Cerradura con resbalón y cubiertas
2 Bisagras (2 piezas para la hoja, 2 casquillos decorativos)
1 Llave (para cerradura tipo BB)
Material de fijación
Instrucciones de montaje

Acabado	Juego BB	Juego PZ	Juego UV
Cubiertas de acero inox.			
Mate	981.49.209	981.49.213	981.49.204
Cubiertas de aluminio			
Color plata anodizado	981.49.210	981.49.214	981.49.206

Piezas perforadas	►AH 8.37
Piezas del marco	►AH 8.35
Bombillo	►AH 8.36
Mecanizados en el cristal	►AH 8.4

→ Juego de contrapieza GHR 103
Con bisagras de 3 piezas



> Campo de aplicación: Para puertas de 2 hojas

Volumen de suministro
1 Contrapieza con cubiertas
2 Bisagras (2 piezas para la hoja, 2 embellecedores)
Material de sujeción
Instrucciones de montaje

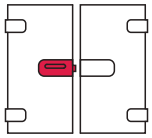
Acabado	Nº de ref.
Cubiertas de acero inox.	
Mate	981.49.602
Cubiertas de aluminio	
Color plata anodizado	981.49.603

Piezas del marco	►AH 8.35
Tope final de puerta de cristal	►AH 8.42
Mecanizados en el cristal	►AH 8.4

DGH-B-INT 2019, HDE-es, 12/18; Medidas sin compromiso. Nos reservamos el derecho a introducir cambios en la fabricación.

Piezas sueltas GHR 102 y 103
Cerradura

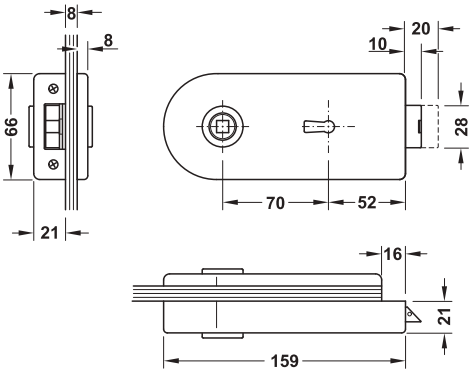




> Campo de aplicación: Para puertas de cristal de seguridad simple (ESG)
> Para grosor de cristal: 8 mm
> Material: Cubiertas para la cerradura: acero inox. o bien aluminio
> Modelo: El canto del cristal libre por todo el largo de la cerradura, cerradura con resbalón, de 2 piezas
> Cuadradillo: 8 mm
> Entrada: 52 mm
> Fijación: Aplicable para DIN izquierda y DIN derecha

Nota
Todas las cerraduras están preparadas para DIN izquierda.
El cambio a DIN derecha se realizará conforme con las instrucciones de montaje.

→ Cerradura BB



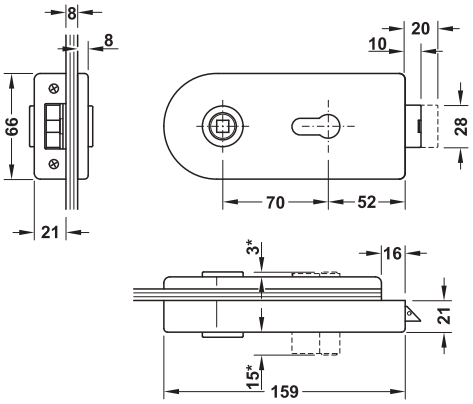
> Distancia: 70 mm

Volumen de suministro
1 Cerradura con resbalón y cubiertas
1 Llave
Material de fijación
Instrucciones de montaje

Acabado	Nº de ref.
Cubiertas de acero inox.	
Mate	981.49.502
Cubiertas de aluminio	
Color plata anodizado	981.49.503

Piezas perforadas ►AH 8.37
Mecanizados en el cristal ►AH 8.4

→ Cerradura PZ



> Modelo: La llave acciona el resbalón
> Distancia: 70 mm

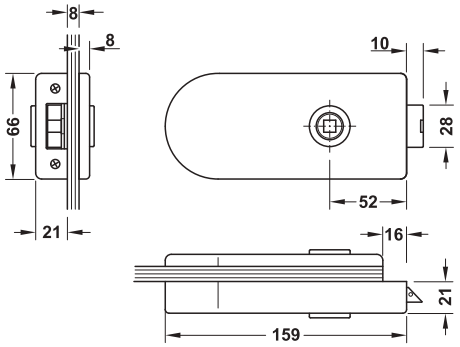
Volumen de suministro
1 Cerradura con resbalón y cubiertas
Material de sujeción
Instrucciones de montaje

Acabado	Nº de ref.
Cubiertas de acero inox.	
Mate	981.49.504
Cubiertas de aluminio	
Color plata anodizado	981.49.505

Piezas perforadas ►AH 8.37
Bombillo ►AH 8.36
Mecanizados en el cristal ►AH 8.4

DGH-B-INT 2019, HDE-es, 12/18; Medidas sin compromiso. Nos reservamos el derecho a introducir cambios en la fabricación.

→ Cerradura UV



> Modelo: Manilla delante

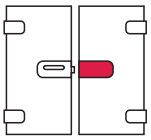
Volumen de suministro
1 Cerradura con resbalón y cubiertas
Material de sujeción
Instrucciones de montaje

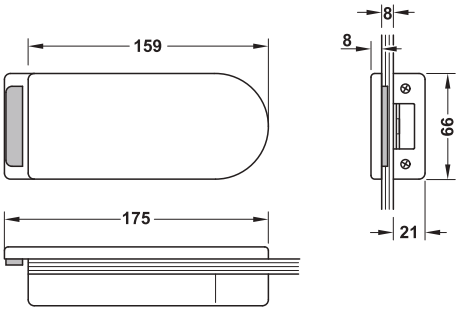
Acabado	Nº de ref.
Cubiertas de acero inox.	
Mate	981.49.500
Cubiertas de aluminio	
Color plata anodizado	981.49.501

Piezas perforadas ►AH 8.37
Mecanizados en el cristal ►AH 8.4

→ Contracaja







> Campo de aplicación: Para puertas de cristal de seguridad simple (ESG) con 2 hojas
> Para grosor de cristal: 8 mm
> Material: Cubiertas para contrapieza: acero inox. o bien aluminio
> Modelo: De 2 piezas, con tope, sobresale por delante del canto del cristal
> Fijación: Aplicable para DIN izquierda y DIN derecha

Volumen de suministro
1 Contrapieza con cubiertas
Material de sujeción
Instrucciones de montaje

Acabado	Nº de ref.
Cubiertas de acero inox.	
Mate	981.49.420
Cubiertas de aluminio	
Color plata anodizado	981.49.421

Mecanizados en el cristal ►AH 8.4

DGH-B-INT 2019, HDE-es, 12/18; Medidas sin compromiso. Nos reservamos el derecho a introducir cambios en la fabricación.

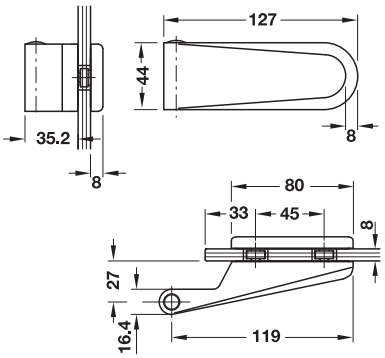
→ Bisagra de 2 piezas (pieza de hoja)

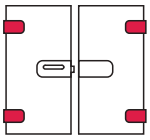


Cubierta de acero inoxidable



Cubierta de aluminio





> Campo de aplicación: Para cercos de madera ó de acero
> Para grosor de cristal: 8 mm
> Peso de la puerta: ≤45 kg
> Diámetro del nudillo: 16,4 mm

Volumen de suministro
2 Bisagras (pieza de la hoja)
2 Casquillos decorativos (para piezas del marco con diámetro de caja cilíndrica 15 mm)
Material de fijación
Instrucciones de montaje

Material	Acabado	Nº de ref.
Acero inox.	Mate	981.49.000
Aluminio	Color plata anodizado	981.49.001

Piezas del marco ►AH 8.35
Mecanizados en el cristal ►AH 8.4

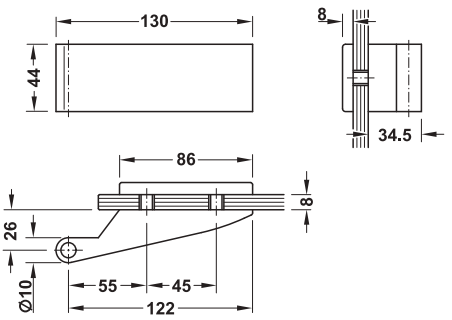
→ Bisagra de 2 piezas (pieza de hoja)

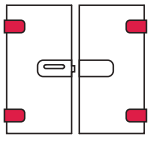


Cubierta de acero inoxidable



Cubierta de aluminio





> Campo de aplicación: Para cercos de madera ó de acero
> Para grosor de cristal: 8 mm
> Peso de la puerta: ≤45 kg
> Diámetro del nudillo: 16,4 mm

Volumen de suministro
2 Bisagras (pieza de la hoja)
2 Casquillos decorativos (para piezas del marco con diámetro de caja cilíndrica 15 mm)
Material de fijación
Instrucciones de montaje

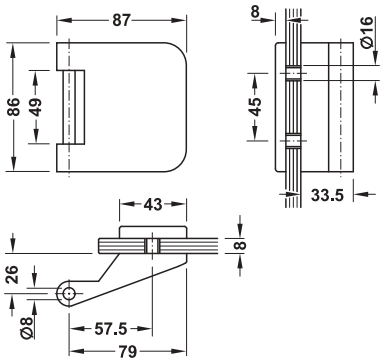
Material	Acabado	Nº de ref.
Acero inox.	Mate	981.49.020
Aluminio	Color plata anodizado	981.49.021

Piezas del marco ►AH 8.35
Mecanizados en el cristal ►AH 8.4

DGH-B-INT 2019, HDE-es, 12/18; Medidas sin compromiso. Nos reservamos el derecho a introducir cambios en la fabricación.

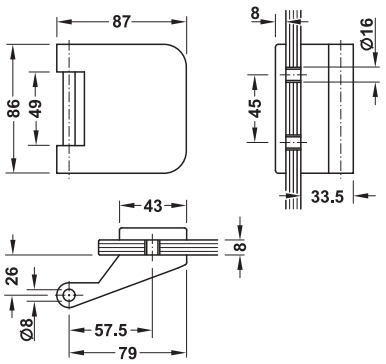
→ Bisagra de 3 piezas (pieza de hoja)



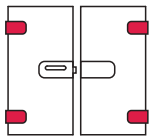


Cubierta de acero inoxidable





Cubierta de aluminio



> Campo de aplicación:	Para cercos de madera ó de acero
> Para grosor de cristal:	8 mm
> Peso de la puerta:	≤55 kg
> Diámetro del nudillo:	16,4 mm

Volumen de suministro
2 Bisagras (pieza de la hoja)
2 Casquillos decorativos (para piezas del marco con diámetro de caja cilíndrica 15 mm)
Material de fijación
Instrucciones de montaje

Material	Acabado	Nº de ref.
Acero inox.	Mate	981.49.007
Aluminio	Color plata anodizado	981.49.006

Piezas del marco ►AH 8.35
Mecanizados en el cristal ►AH 8.4

ONE ROOM.
ONE FACE.

SURTIDO HÄFELE PARA HOTELES.



La habitación del hotel compone una unidad decorativa. El surtido para hoteles de Häfele realza armoniosamente cualquier estilo con una perfecta sintonía de formas y acabados en todos los artículos. Desde la entrada hasta el cuarto de baño. Desde el sistema de cierre hasta los toalleros. Todo del mismo proveedor. En cualquier lugar del mundo.

Más información:
www.hafele.com

DGH-B-INT 2019, HDE-es, 12/18; Medidas sin compromiso. Nos reservamos el derecho a introducir cambios en la fabricación.

Juegos con bisagras de 2 piezas
GHR 302

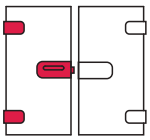


Ejemplo juego UV (con piezas perforadas Amsterdam E1400 de Hoppe, no incluidas en el volumen de suministro)

> Campo de aplicación: Para puertas de cristal de seguridad simple (ESG)
> Para grosor de cristal: 8 mm
> Material: Cubierta de la cerradura: acero inoxidable o bien aluminio, cubierta de la contrapieza: acero inoxidable
> Peso de la puerta: ≤45 kg
> Fijación: Aplicable para DIN izquierda y DIN derecha

Nota
Informaciones más detalladas sobre las características técnicas, las encontrará en las piezas sueltas.

→ Juego GHR 302
Con bisagras de 2 piezas



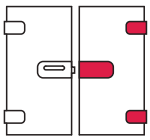
> Campo de aplicación: Para puertas de 1 hoja

Volumen de suministro
1 Cerradura con resbalón y cubiertas
2 Bisagras (2 piezas para la hoja, 2 casquillos decorativos)
Material de fijación
Instrucciones de montaje

Acabado	Juego UV
Cubiertas de acero inox.	
Mate	981.49.215
Cubiertas de aluminio	
Color plata anodizado	981.49.216

Piezas perforadas	►AH 8.37
Piezas del marco	►AH 8.35
Cerraderos de chapa	►AH 8.35
Mecanizados en el cristal	►AH 8.5

→ Juego de contrapieza GHR 302
Con bisagras de 2 piezas



> Campo de aplicación: Para puertas de 2 hojas

Volumen de suministro
1 Contrapieza con cubiertas
2 Bisagras (2 piezas para la hoja, 2 embellecedores)
Material de sujeción
Instrucciones de montaje

Acabado	Nº de ref.
Cubiertas de acero inox.	
Mate	981.49.608

Piezas del marco	►AH 8.37
Tope final de puerta de cristal	►AH 8.42
Mecanizados en el cristal	►AH 8.5

DGH-B-INT 2019, HDE-es, 12/18; Medidas sin compromiso. Nos reservamos el derecho a introducir cambios en la fabricación.

Juegos con bisagras de 3 piezas
GHR 303

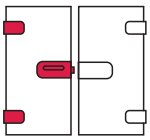


Ejemplo juego UV (con piezas perforadas Amsterdam E1400 de Hoppe, no incluidas en el volumen de suministro)

> Campo de aplicación:	Para puertas de cristal de seguridad simple (ESG)
> Para grosor de cristal:	8 mm
> Material:	Cubierta de la cerradura: acero inoxidable o bien aluminio, cubierta de la contrapieza: acero inoxidable
> Peso de la puerta:	≤55 kg
> Fijación:	Aplicable para DIN izquierda y DIN derecha

Nota
Informaciones más detalladas sobre las características técnicas, las encontrará en las piezas sueltas.

→ Juego GHR 303
Con bisagras de 3 piezas



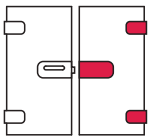
> Campo de aplicación: Para puertas de 1 hoja

Volumen de suministro
1 Cerradura con resbalón y cubiertas
2 Bisagras (2 piezas para la hoja, 2 embellecedores)
Material de sujeción
Instrucciones de montaje

Acabado	Juego UV
Cubiertas de acero inox.	
Mate	981.49.217
Cubiertas de aluminio	
Color plata anodizado	981.49.218

Piezas perforadas	►AH 8.37
Piezas del marco	►AH 8.35
Cerraderos de chapa	►AH 8.35
Mecanizados en el cristal	►AH 8.5

→ Juego de contrapieza GHR 303
Con bisagras de 3 piezas



> Campo de aplicación: Para puertas de 2 hojas

Volumen de suministro
1 Contrapieza con cubiertas
2 Bisagras (2 piezas para la hoja, 2 embellecedores)
Material de sujeción
Instrucciones de montaje

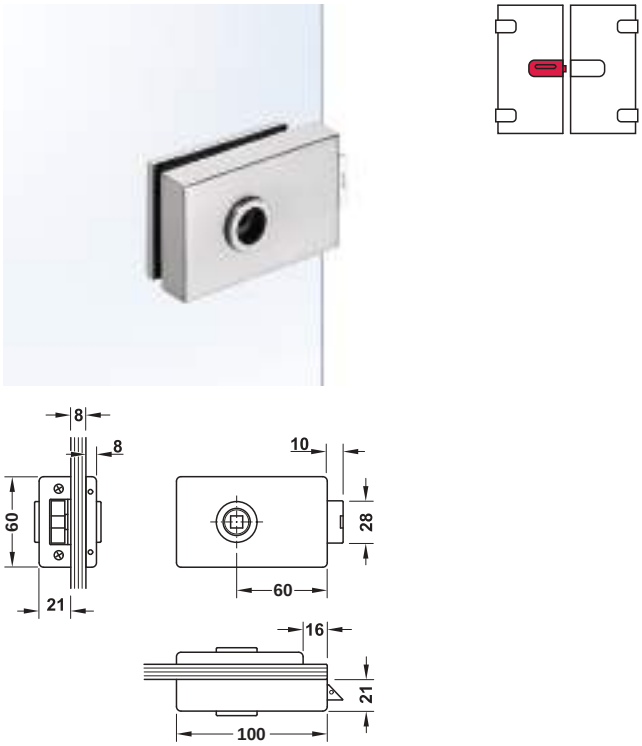
Acabado	Nº de ref.
Cubiertas de acero inox.	
Mate	981.49.609

Piezas del marco	►AH 8.35
Tope final de puerta de cristal	►AH 8.42
Mecanizados en el cristal	►AH 8.5

DGH-B-INT 2019, HDE-es, 12/18; Medidas sin compromiso. Nos reservamos el derecho a introducir cambios en la fabricación.

Piezas sueltas, GHR 302 y 303

→ Cerradura



Nota
Todas las cerraduras están preparadas para DIN izquierda.
El cambio a DIN derecha se realizará conforme con las instrucciones de montaje.

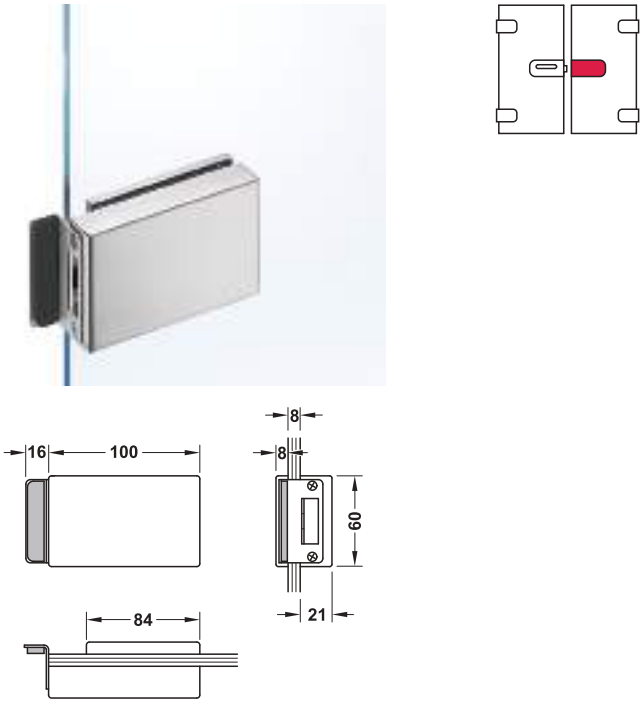
> Campo de aplicación:	Para puertas de cristal de seguridad simple (ESG)
> Para grosor de cristal:	8 mm
> Material:	Cubierta de la cerradura: acero inox. o bien aluminio
> Modelo:	El canto del cristal libre por todo el largo de la cerradura, cerradura con resbalón, de 2 piezas
> Cuadradillo:	8 mm
> Fijación:	Aplicable para DIN izquierda y DIN derecha

Volumen de suministro
1 Cerradura con resbalón y cubiertas
Material de fijación
Instrucciones de montaje

Acabado	Nº de ref.
Cubiertas de acero inox.	
Mate	981.49.520
Cubiertas de aluminio	
Color plata anodizado	981.49.521

Piezas perforadas ►AH 8.37
Mecanizados en el cristal ►AH 8.5

→ Contrapieza



> Campo de aplicación:	Para puertas de cristal de seguridad simple (ESG) con 2 hojas
> Para grosor de cristal:	8 mm
> Material:	Cubiertas para contrapieza: acero inox.
> Modelo:	De 2 piezas, con tope, sobresale por delante del canto del cristal
> Fijación:	Aplicable para DIN izquierda y DIN derecha

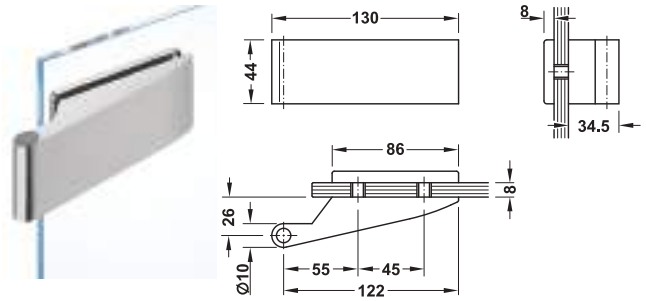
Volumen de suministro
1 Contrapieza con cubiertas
Material de sujeción
Instrucciones de montaje

Acabado	Nº de ref.
Cubiertas de acero inox.	
Mate	981.49.440

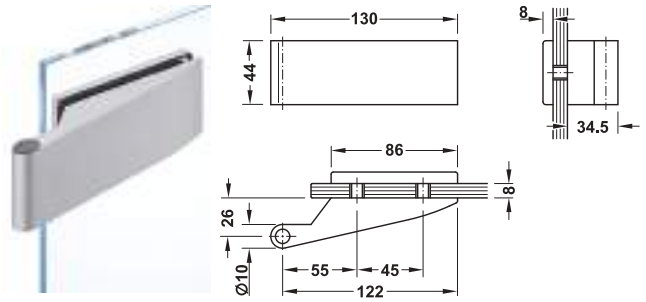
Mecanizados en el cristal ►AH 8.5

DGH-B-INT 2019, HDE-es, 12/18; Medidas sin compromiso. Nos reservamos el derecho a introducir cambios en la fabricación.

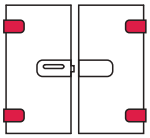
→ Bisagra de 2 piezas (pieza de hoja)



Cubierta de acero inoxidable



Cubierta de aluminio



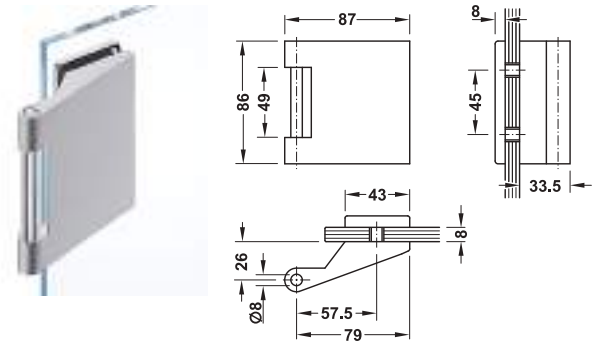
> Campo de aplicación: Para cercos de madera ó de acero
> Para grosor de cristal: 8 mm
> Peso de la puerta: ≤45 kg
> Diámetro del nudillo: 16,4 mm

Volumen de suministro
2 Bisagras (pieza de la hoja)
2 Casquillos decorativos (para piezas del marco con diámetro de caja cilíndrica 15 mm)
Material de fijación
Instrucciones de montaje

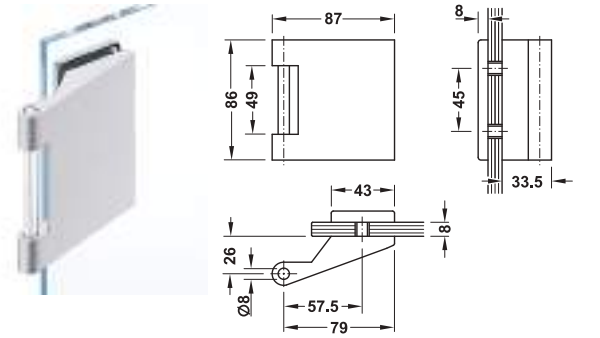
Material	Acabado	Nº de ref.
Acero inox.	Mate	981.49.020
Aluminio	Color plata anodizado	981.49.021

Piezas del marco ►AH 8.35
Mecanizados en el cristal ►AH 8.5

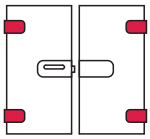
→ Bisagra de 3 piezas (pieza de hoja)



Cubierta de acero inoxidable



Cubierta de aluminio



> Campo de aplicación: Para cercos de madera ó de acero
> Para grosor de cristal: 8 mm
> Peso de la puerta: ≤55 kg
> Diámetro del nudillo: 16,4 mm

Volumen de suministro
2 Bisagras (pieza de la hoja)
2 Casquillos decorativos (para piezas del marco con diámetro de caja cilíndrica 15 mm)
Material de fijación
Instrucciones de montaje

Material	Acabado	Nº de ref.
Acero inox.	Mate	981.49.017
Aluminio	Color plata anodizado	981.49.016

Piezas del marco ►AH 8.35
Mecanizados en el cristal ►AH 8.5

DGH-B-INT 2019, HDE-es, 12/18; Medidas sin compromiso. Nos reservamos el derecho a introducir cambios en la fabricación.

Juegos con bisagras de 2 piezas
GHR 402

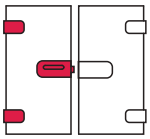


Ejemplo juego UV (con piezas perforadas Amsterdam E1400 de Hoppe, no incluidas en el volumen de suministro)

> Campo de aplicación: Para puertas de cristal de seguridad simple (ESG)
> Para grosor de cristal: 8 mm
> Material: Cubiertas para la cerradura y la contrapieza: aluminio ó acero inox
> Peso de la puerta: ≤45 kg
> Fijación: Aplicable para DIN izquierda y DIN derecha

Nota
Informaciones más detalladas sobre las características técnicas, las encontrará en las piezas sueltas.

→ Juego GHR 402
Con bisagras de 2 piezas



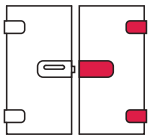
> Campo de aplicación: Para puertas de 1 hoja

Volumen de suministro
1 Cerradura con resbalón y cubiertas
2 Bisagras (2 piezas para la hoja, 2 embellecedores)
2 Llaves (para tipo de cerradura BB)
Material de sujeción
Instrucciones de montaje

Acabado	Juego BB	Juego PZ	Juego UV
Cubiertas de acero inox.			
Mate	981.49.223	981.49.228	981.49.219
Cubiertas de aluminio			
Color plata anodizado	981.49.224	981.49.229	981.49.220

Piezas perforadas	►AH 8.37
Piezas del marco	►AH 8.35
Cerraderos de chapa	►AH 8.35
Mecanizados en el cristal	►AH 8.4

→ Juego de contrapieza GHR 402
Con bisagras de 2 piezas



> Campo de aplicación: Para puertas de 2 hojas

Volumen de suministro
1 Contrapieza con cubiertas
2 Bisagras (2 piezas para la hoja, 2 embellecedores)
Material de sujeción
Instrucciones de montaje

Acabado	Nº de ref.
Cubiertas de acero inox.	
Mate	981.49.610
Cubiertas de aluminio	
Color plata anodizado	981.49.611

Piezas del marco	►AH 8.35
Fijador de puerta de cristal	►AH 8.42
Mecanizados en el cristal	►AH 8.4

DGH-B-INT 2019, HDE-es, 12/18; Medidas sin compromiso. Nos reservamos el derecho a introducir cambios en la fabricación.

Juegos con bisagras de 3 piezas
GHR 403

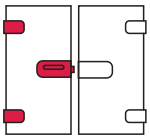


Ejemplo juego UV (con piezas perforadas Amsterdam E1400 de Hoppe, no incluidas en el volumen de suministro)

> Campo de aplicación:	Para puertas de cristal de seguridad simple (ESG)
> Para grosor de cristal:	8 mm
> Material:	Cubiertas para la cerradura y la contrapieza: aluminio ó acero inox
> Peso de la puerta:	≤55 kg
> Fijación:	Aplicable para DIN izquierda y DIN derecha

Nota
Informaciones más detalladas sobre las características técnicas, las encontrará en las piezas sueltas.

→ Juego GHR 403
Con bisagras de 3 piezas



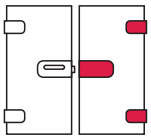
> Campo de aplicación: Para puertas de 1 hoja

Volumen de suministro
1 Cerradura con resbalón y cubiertas
2 Bisagras (2 piezas para la hoja, 2 casquillos decorativos)
1 Llave (para cerradura tipo BB)
Material de fijación
Instrucciones de montaje

Acabado	Juego BB	Juego PZ	Juego UV
Cubiertas de acero inox.			
Mate	981.49.226	981.49.230	981.49.221
Cubiertas de aluminio			
Color plata anodizado	981.49.227	981.49.231	981.49.222

Piezas perforadas	►AH 8.37
Piezas del marco	►AH 8.35
Cerraderos de chapa	►AH 8.35
Mecanizados en el cristal	►AH 8.4

→ Juego de contrapieza GHR 403
Con bisagras de 3 piezas



> Campo de aplicación: Para puertas de 2 hojas

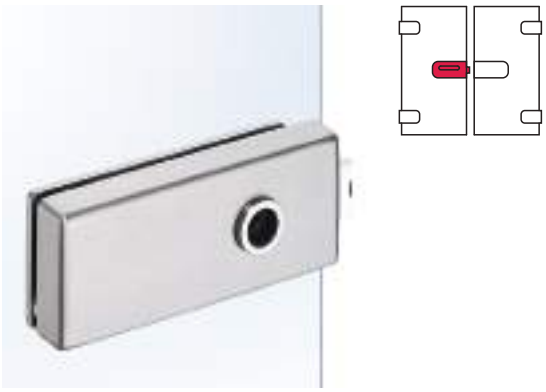
Volumen de suministro
1 Contrapieza con cubiertas
2 Bisagras (2 piezas para la hoja, 2 embellecedores)
Material de sujeción
Instrucciones de montaje

Acabado	Nº de ref.
Cubiertas de acero inox.	
Mate	981.49.612
Cubiertas de aluminio	
Color plata anodizado	981.49.613

Piezas del marco	►AH 8.35
Fijador de puerta de cristal	►AH 8.42
Mecanizados en el cristal	►AH 8.4

DGH-B-INT 2019, HDE-es, 12/18; Medidas sin compromiso. Nos reservamos el derecho a introducir cambios en la fabricación.

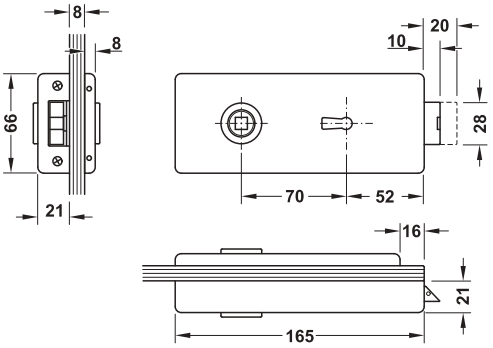
Piezas sueltas GHR 402 y 403
Cerradura



> Campo de aplicación: Para puertas de cristal de seguridad simple (ESG)
> Para grosor de cristal: 8 mm
> Material: Cubierta de la cerradura: acero inox. o bien aluminio
> Modelo: El canto del cristal libre por todo el largo de la cerradura, cerradura con resbalón silencioso, de 2 piezas
> Cuadradillo: 8 mm
> Entrada: 52 mm
> Fijación: Aplicable para DIN izquierda y DIN derecha

Nota
Todas las cerraduras están preparadas para DIN izquierda.
El cambio a DIN derecha se realizará conforme con las instrucciones de montaje.

→ Cerradura BB



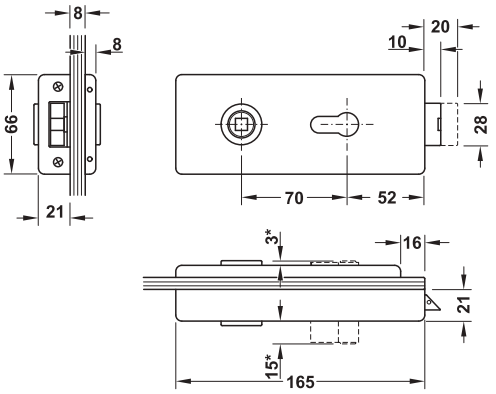
> Distancia: 70 mm

Volumen de suministro
1 Cerradura con resbalón y cubiertas
1 Llave
Material de fijación
Instrucciones de montaje

Acabado	Nº de ref.
Cubiertas de acero inox.	
Mate	981.49.532
Cubiertas de aluminio	
Color plata anodizado	981.49.533

Piezas perforadas	►AH 8.37
Cerraderos de chapa	►AH 8.35
Mecanizados en el cristal	►AH 8.4

→ Cerradura PZ



> Modelo: La llave acciona el resbalón
> Distancia: 70 mm

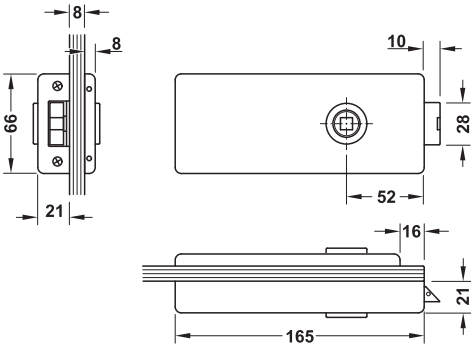
Volumen de suministro
1 Cerradura con resbalón y cubiertas
Material de sujeción
Instrucciones de montaje

Acabado	Nº de ref.
Cubiertas de acero inox.	
Mate	981.49.534
Cubiertas de aluminio	
Color plata anodizado	981.49.535

Piezas perforadas	►AH 8.37
Cerraderos de chapa	►AH 8.35
Mecanizados en el cristal	►AH 8.4

DGH-B-INT 2019, HDE-es, 12/18; Medidas sin compromiso. Nos reservamos el derecho a introducir cambios en la fabricación.

→ Cerradura UV



> Modelo: Manilla delante

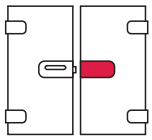
Volumen de suministro
1 Cerradura con resbalón y cubiertas
Material de sujeción
Instrucciones de montaje

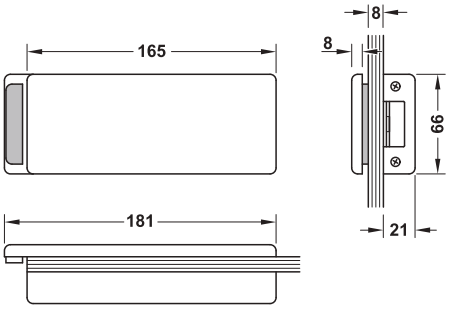
Acabado	Nº de ref.
Cubiertas de acero inox.	
Mate	981.49.530
Cubiertas de aluminio	
Color plata anodizado	981.49.531

Piezas perforadas	►AH 8.37
Cerraderos de chapa	►AH 8.35
Mecanizados en el cristal	►AH 8.4

→ Contrapieza







> Campo de aplicación: Para puertas de cristal de seguridad simple (ESG) con 2 hojas
> Para grosor de cristal: 8 mm
> Material: Cubierta de la contrapieza: acero inox. o bien aluminio
> Modelo: De 2 piezas, con tope, sobresale por delante del canto del cristal
> Fijación: Aplicable para DIN izquierda y DIN derecha

Volumen de suministro
1 Contrapieza con cubiertas
Material de sujeción
Instrucciones de montaje

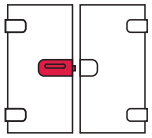
Acabado	Nº de ref.
Cubiertas de acero inox.	
Mate	981.49.450
Cubiertas de aluminio	
Color plata anodizado	981.49.451

Palanca de fijación para puerta de cristal	►AH 8.42
Mecanizados en el cristal	►AH 8.4

DGH-B-INT 2019, HDE-es, 12/18; Medidas sin compromiso. Nos reservamos el derecho a introducir cambios en la fabricación.

Piezas sueltas GHR 412 y 413
Cerradura



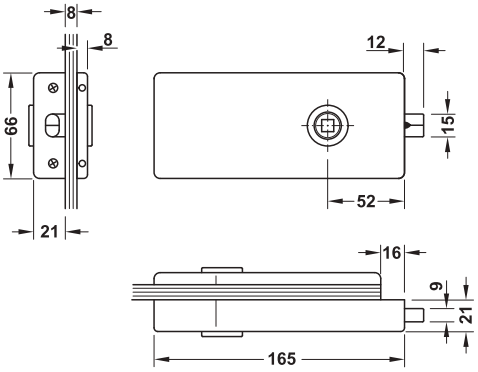


Con resbalón magnético

> Campo de aplicación: Para puertas de cristal de seguridad simple (ESG)
> Para grosor de cristal: 8 mm
> Material: Cubierta de la cerradura: acero inoxidable
> Modelo: Para montaje pasante en el canto libre del cristal en la zona de la cerradura, cerradura con resbalón silencioso, de 2 piezas
> Cuadradillo: 8 mm
> Entrada: 52 mm
> Fijación: Aplicable para DIN izquierda y DIN derecha

Nota
Todas las cerraduras están preparadas para DIN izquierda.
El cambio a DIN derecha se realizará conforme con las instrucciones de montaje.

→ Cerradura UV



> Modelo: Manilla delante

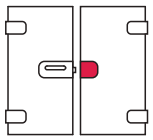
Volumen de suministro
1 Cerradura con resbalón y cubiertas
1 Imán para la placa de cierre
Material de fijación
Instrucciones de montaje

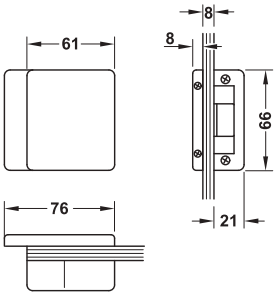
Acabado	Nº de ref.
Mate	981.49.550

Piezas perforadas	►AH 8.37
Cerraderos de chapa	►AH 8.35
Mecanizados en el cristal	►AH 8.4

→ Contrapieza







> Campo de aplicación: Para puertas de cristal de seguridad simple (ESG) con 2 hojas
> Para grosor de cristal: 8 mm
> Material: Cubiertas de la contrapieza: acero inoxidable
> Modelo: De 2 piezas, con tope, sobresale del canto del cristal
> Fijación: Aplicable para DIN izquierda y DIN derecha

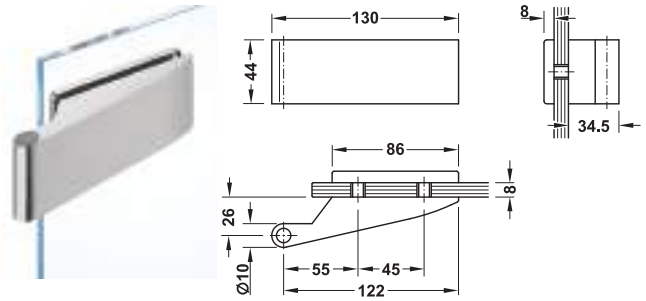
Volumen de suministro
1 Contrapieza con cubiertas
1 Imán
Material de fijación
Instrucciones de montaje

Acabado	Nº de ref.
Mate	981.49.452

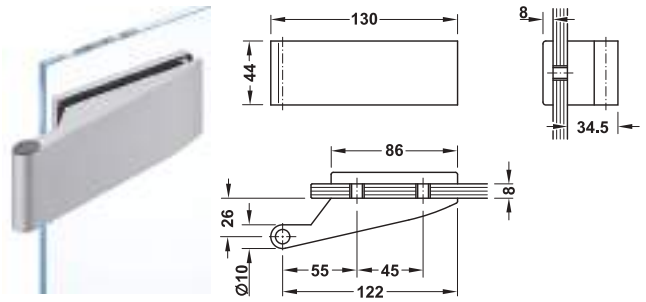
Palanca de fijación para puerta de cristal	►AH 8.42
Mecanizados en el cristal	►AH 8.4

DGH-B-INT 2019, HDE-es, 12/18; Medidas sin compromiso. Nos reservamos el derecho a introducir cambios en la fabricación.

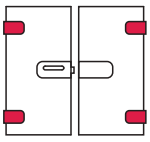
→ Bisagra de 2 piezas (pieza de hoja)



Cubierta de acero inoxidable



Cubierta de aluminio



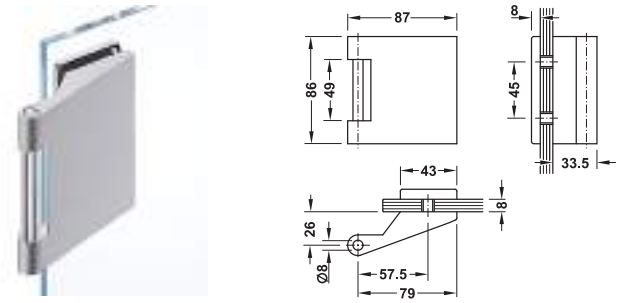
> Campo de aplicación: Para cercos de madera ó de acero
> Para grosor de cristal: 8 mm
> Peso de la puerta: ≤45 kg
> Diámetro del nudillo: 16,4 mm

Volumen de suministro
2 Bisagras (pieza de la hoja)
2 Casquillos decorativos (para piezas del marco con diámetro de caja cilíndrica 15 mm)
Material de fijación
Instrucciones de montaje

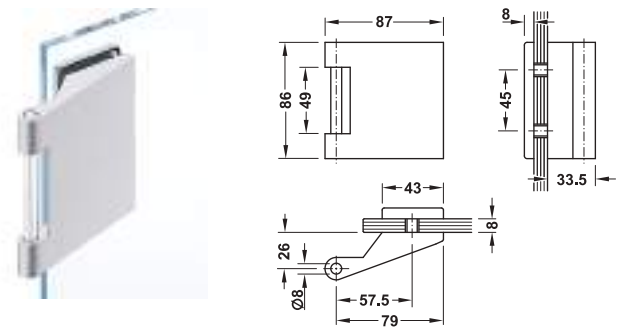
Material	Acabado	Nº de ref.
Acero inox.	Mate	981.49.020
Aluminio	Color plata anodizado	981.49.021

Piezas del marco ►AH 8.35
Mecanizados en el cristal ►AH 8.4

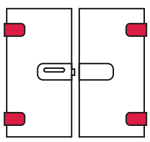
→ Bisagra de 3 piezas (pieza de hoja)



Cubierta de acero inoxidable



Cubierta de aluminio



> Campo de aplicación: Para cercos de madera ó de acero
> Para grosor de cristal: 8 mm
> Peso de la puerta: ≤55 kg
> Diámetro del nudillo: 16,4 mm

Volumen de suministro
2 Bisagras (pieza de la hoja)
2 Casquillos decorativos (para piezas del marco con diámetro de caja cilíndrica 15 mm)
Material de fijación
Instrucciones de montaje

Material	Acabado	Nº de ref.
Acero inox.	Mate	981.49.017
Aluminio	Color plata anodizado	981.49.016

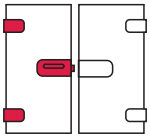
Piezas del marco ►AH 8.35
Mecanizados en el cristal ►AH 8.4

DGH-B-INT 2019, HDE-es, 12/18; Medidas sin compromiso. Nos reservamos el derecho a introducir cambios en la fabricación.

Juego
Con bisagras de 2 piezas



Ejemplo juego UV



Con resbalón silencioso

> Campo de aplicación:	Para puertas de cristal de seguridad simple (ESG) con 1 hojas
> Para grosor de cristal:	8 mm
> Material:	Cubierta para cerradura: acero inoxidable, bisagra: aluminio, color acero inoxidable
> Peso de la puerta:	≤45 kg
> Fijación:	Aplicable para DIN izquierda y DIN derecha

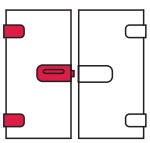
Volumen de suministro
1 Cerradura con resbalón y cubiertas
2 Bisagras (2 piezas para la hoja, 2 casquillos decorativos)
1 Juego de manilla
Material de fijación
Instrucciones de montaje

Acabado	Juego UV
Mate	981.49.203

Juego
Con bisagras de 3 piezas



Ejemplo juego UV



Con resbalón silencioso

> Campo de aplicación:	Para puertas de cristal de seguridad simple (ESG) con 1 hojas
> Para grosor de cristal:	8 mm
> Material:	Cubierta para cerradura: acero inoxidable, bisagra: aluminio, color acero inoxidable
> Peso de la puerta:	≤55 kg
> Fijación:	Aplicable para DIN izquierda y DIN derecha

Volumen de suministro
1 Cerradura con resbalón y cubiertas
2 Bisagras (2 piezas para la hoja, 2 casquillos decorativos)
1 Juego de manillas de puerta
Material de fijación
Instrucciones de montaje

Acabado	Juego PZ	Juego UV
Mate	981.49.291	981.49.290

DGH-B-INT 2019, HDE-es, 12/18; Medidas sin compromiso. Nos reservamos el derecho a introducir cambios en la fabricación.

Herrajes para puertas de cristal Startec

GHP 103



> AH 8.25

GHP 203



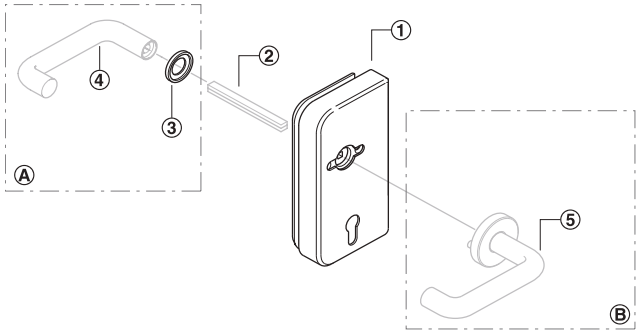
> AH 8.30

Herrajes para puertas de cristal Startec – Bisagras de 3 piezas

Bisagra de 3 piezas
Autocierre



> AH 8.34



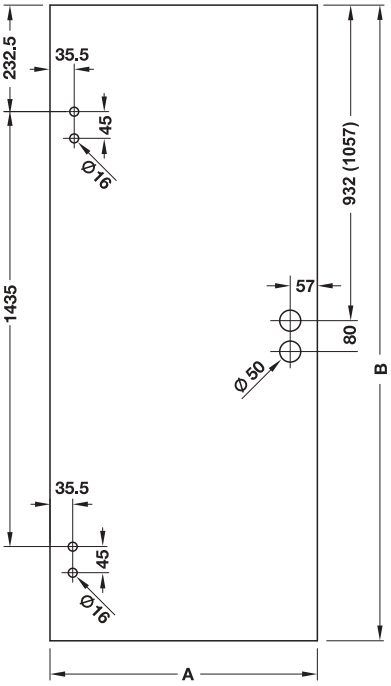
① Cerradura
② Cuadradillo para manilla
③ Roseta de recubrimiento
④ Pieza perforada
⑤ Manillas de puerta con roseta
Ⓐ Montaje con cerradura para manilla sin roseta
Ⓑ Montaje con cerradura para manilla con roseta

Nota de pedido
En el volumen de suministro de los juegos no están incluidos el cuadradillo para manilla, las piezas no están incluidos, las piezas del marco, el cerradero de chapa ni el bombillo, por favor pedir por separado.
Para todos los juegos se pueden pedir los sets de contrapiezas correspondientes.

DGH-B-INT 2019, HDE-es, 12/18; Medidas sin compromiso. Nos reservamos el derecho a introducir cambios en la fabricación.

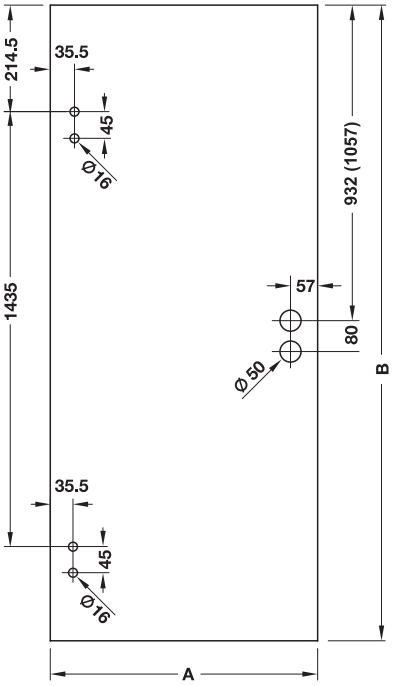
Mecanizado del cristal estándar - Startec

Bisagra de 3 piezas

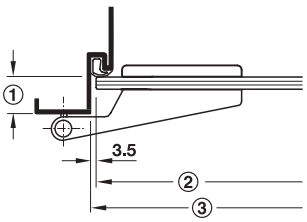


Para piezas del marco
> V 4400 GL
> V 4400 WF
> V 8000 S-GL
> V 8000 WF

Bisagra de 3 piezas



Para piezas del marco
> VX
> VN



① Profundidad del galce
② Medida del cristal
③ Medida del rebaje en el cerco

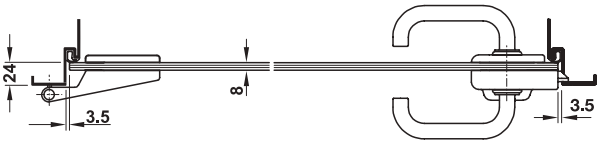
Nota
Por favor tener en cuenta la profundidad del galce y el peso del cristal:

Grosor del cristal mm	① Profundidad del galce mm	Peso de la puerta kg/m²
8	24	20
10	26	25
12	28	30

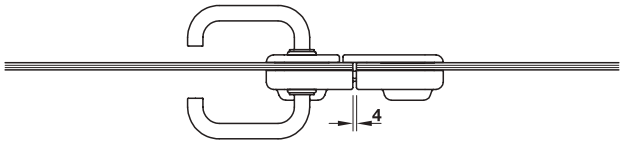
Medidas para puertas DIN 18101

	Medidas en mm					
Medida orientativa de construcción	750 x 2000	875 x 2000	1000 x 2000	750 x 2125	875 x 2125	1000 x 2125
③ Medida del rebaje en el cerco	716 x 1983	841 x 1983	966 x 1983	716 x 2108	841 x 2108	966 x 2108
Medida del cristal estándar A x B	709 x 1972	834 x 1972	959 x 1972	709 x 2097	834 x 2097	959 x 2097

Montaje



Situación de montaje DIN izquierda, 1 puerta



Situación de montaje DIN izquierda, 2 puertas

DGH-B-INT 2019, HDE-es, 12/18; Medidas sin compromiso. Nos reservamos el derecho a introducir cambios en la fabricación.

Juegos con bisagras de 3 piezas
GHP 103

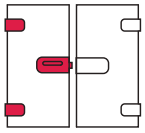


Ejemplo juego PZ (con piezas perforadas Verona E1800Z de Hoppe, no incluidas en el volumen de suministro)

> Campo de aplicación: Para puertas de cristal de seguridad simple (ESG)
> Para grosor de cristal: 8 mm
> Material: Cubierta de la cerradura y la contrapieza: acero inoxidable o bien aluminio
> Peso de la puerta: ≤55 kg
> Fijación: DIN izquierda ó DIN derecha

Nota
Informaciones más detalladas sobre las características técnicas, las encontrará en las piezas sueltas.

→ Juego GHP 103
Con bisagras de 3 piezas

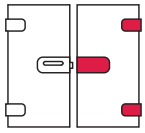


> Campo de aplicación: Para puertas de 1 hoja

Volumen de suministro
1 Cerradura con cubiertas
2 Bisagras (2 piezas para la hoja, 2 casquillos decorativos)
1 Llave (para cerradura tipo BB)
Material de fijación
Instrucciones de montaje

Tipo de cierre	Material	Acabado	DIN izquierda	DIN derecha
Para manillas de puerta sin rosetas				
BB	Acero inoxidable	Mate	981.49.241	981.49.243
	Aluminio	Color plata anodizado	981.49.242	981.49.244
PZ	Acero inoxidable	Mate	981.49.249	981.49.251
	Aluminio	Color plata anodizado	981.49.250	981.49.252
Baño/WC	Acero inoxidable	Mate	981.49.258	981.49.259
UV	Acero inoxidable	Mate	981.49.232	981.49.234
	Aluminio	Color plata anodizado	981.49.233	981.49.236
Para manillas de puerta con rosetas				
BB	Acero inoxidable	Mate	981.49.245	981.49.247
	Aluminio	Color plata anodizado	981.49.246	981.49.248
PZ	Acero inoxidable	Mate	981.49.253	981.49.256
	Aluminio	Color plata anodizado	981.49.254	981.49.257
Baño/WC	Acero inoxidable	Mate	981.49.260	981.49.261
UV	Acero inoxidable	Mate	981.49.237	981.49.239
	Aluminio	Color plata anodizado	981.49.238	981.49.240

→ Juego de contrapieza GHP 103
Con bisagras de 3 piezas



> Campo de aplicación: Para puertas de 2 hojas

Volumen de suministro
1 Contrapieza con cubiertas
2 Bisagras (2 piezas para la hoja, 2 embellecedores)
Material de sujeción
Instrucciones de montaje

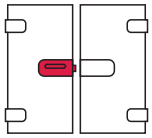
Acabado	DIN izquierda	DIN derecha
Cubiertas de acero inox.		
Mate	981.49.614	981.49.616
Cubiertas de aluminio		
Color plata anodizado	981.49.615	981.49.617

Pares de manillas	►AH 8.37
Piezas del marco	►AH 8.35
Cerraderos de chapa	►AH 8.35
Mecanizados en el cristal	►AH 8.24

DGH-B-INT 2019, HDE-es, 12/18; Medidas sin compromiso. Nos reservamos el derecho a introducir cambios en la fabricación.

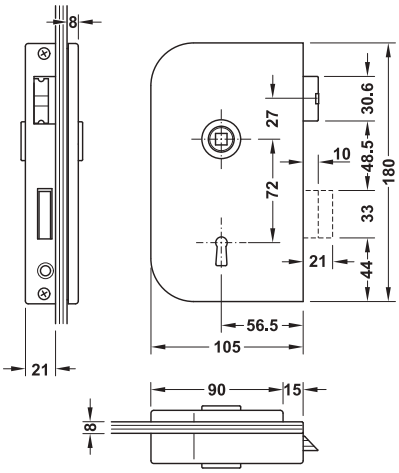
Piezas sueltas GHP 103
Cerradura



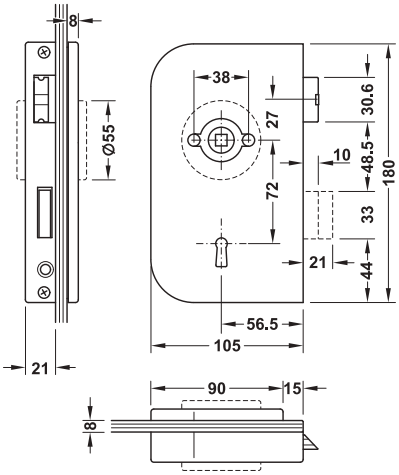


> Campo de aplicación: Para puertas de cristal de seguridad simple (ESG)
> Para grosor de cristal: 8 mm
> Material: Cubierta de la cerradura: acero inox. o bien aluminio
> Modelo: El canto del cristal libre por todo el largo de la cerradura, de 2 piezas, según DIN 18251, categoría 3, cuadradillo: cuadradillo de apriete, a elección para manillas de puerta sin rosetas ó con preparación para manillas de puerta con rosetas
> Cuadradillo: 8 mm
> Entrada: 56,5 mm
> Fijación: DIN izquierda ó DIN derecha

→ Cerradura BB



Cerradura para llave decorativa (BB) preparada para manillas de puerta sin rosetas



Cerradura para llave decorativa (BB) preparada para manillas de puerta con rosetas

> Palanca: 2 vueltas
> Distancia: 72 mm

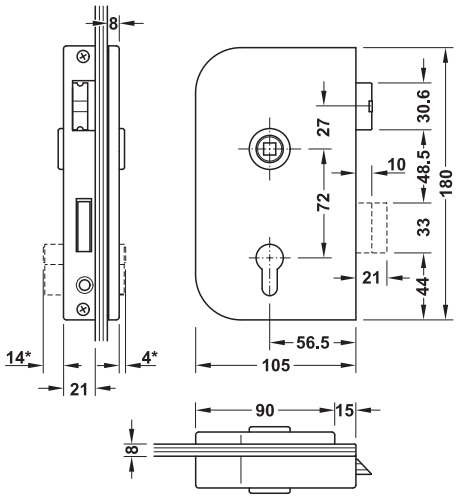
Volumen de suministro
1 Cerradura con cubiertas
1 Llave
Material de fijación
Instrucciones de montaje

Material	Acabado	DIN izquierda	DIN derecha
Para manillas de puerta sin rosetas			
Acero inox.	Mate	981.49.142	981.49.152
Aluminio	Color plata anodizado	981.49.143	981.49.153
Para manillas de puerta con rosetas			
Acero inox.	Mate	981.49.162	981.49.172
Aluminio	Color plata anodizado	981.49.163	981.49.173

Pares de manillas	►AH 8.37
Cerraderos de chapa	►AH 8.35
Mecanizados en el cristal	►AH 8.24

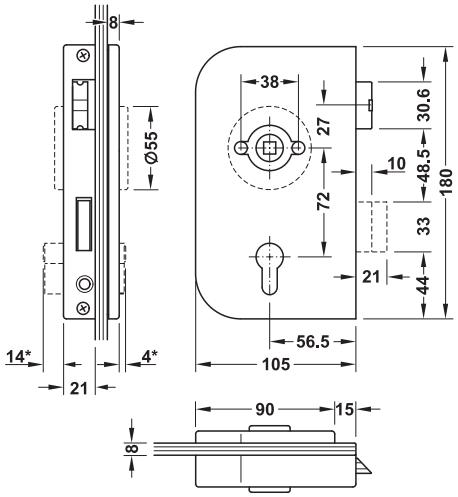
DGH-B-INT 2019, HDE-es, 12/18; Medidas sin compromiso. Nos reservamos el derecho a introducir cambios en la fabricación.

→ Cerradura PZ



* con tornillos europeos PZ 27,5/27,5 mm

Para bombillo (PZ) y para manilla de puerta sin rosetas



* con tornillos europeos PZ 27,5/27,5 mm

Para bombillo (PZ) y manilla de puerta con rosetas

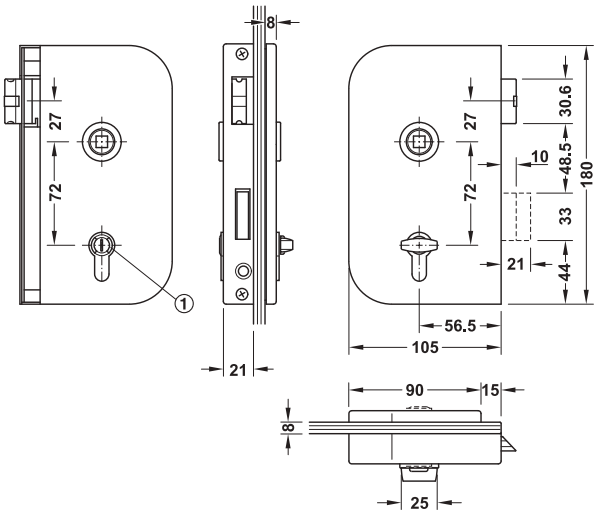
> Modelo: La llave acciona el resbalón
> Palanca: 2 vueltas
> Distancia: 72 mm

Volumen de suministro
1 Cerradura con cubiertas
Material de sujeción
Instrucciones de montaje

Material	Acabado	DIN izquierda	DIN derecha
Para manillas de puerta sin rosetas			
Acero inox.	Mate	981.49.140	981.49.150
Aluminio	Color plata anodizado	981.49.141	981.49.151
Para manillas de puerta con rosetas			
Acero inox.	Mate	981.49.160	981.49.170
Aluminio	Color plata anodizado	981.49.161	981.49.171

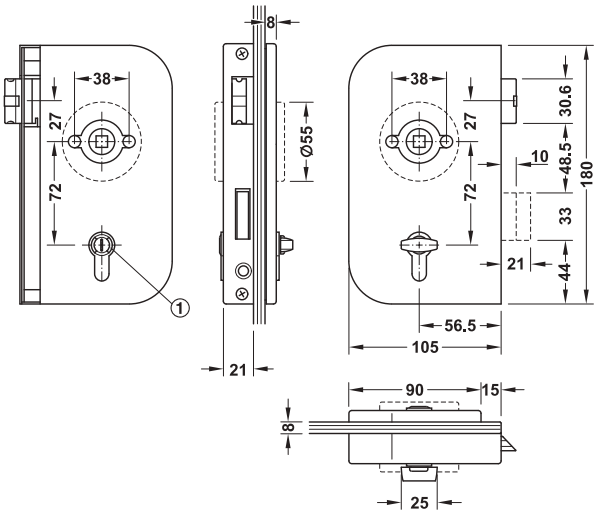
Cerraderos de chapa	►AH 8.35
Pares de manillas	►AH 8.37
Mecanizados en el cristal	►AH 8.24

→ Cerradura para el baño/WC



① Con indicación libre/ocupado y desbloqueo de emergencia

Cerradura para baño/WC preparada para manillas de puerta sin rosetas



① Con indicación libre/ocupado y desbloqueo de emergencia

Cerradura para baño/WC preparada para manillas de puerta con rosetas

> Modelo: Indicación de cierre libre/ocupado, con la posibilidad de abertura de emergencia, para puertas con apertura hacia el interior
> Palanca: 1 vuelta
> Distancia: 72 mm

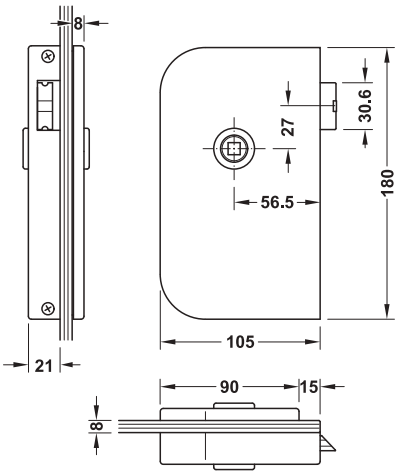
Volumen de suministro
1 Cerradura con cubiertas
Material de sujeción
Instrucciones de montaje

Material	Acabado	DIN izquierda	DIN derecha
Para manillas de puerta sin rosetas			
Acero inox.	Mate	981.49.146	981.49.156
Para manillas de puerta con rosetas			
Acero inox.	Mate	981.49.166	981.49.176

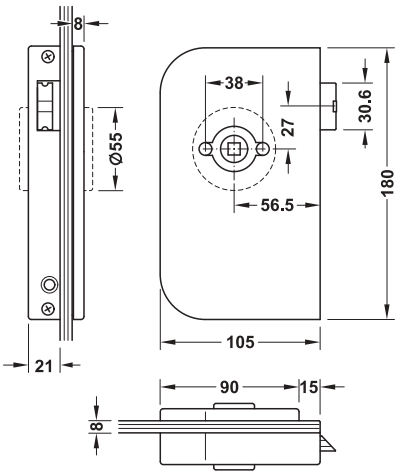
Cerraderos de chapa	►AH 8.35
Pares de manillas	►AH 8.37
Mecanizados en el cristal	►AH 8.24

DGH-B-INT 2019, HDE-es, 12/18; Medidas sin compromiso. Nos reservamos el derecho a introducir cambios en la fabricación.

→ Cerradura UV



No cerrada (UV) preparada para manilla de puerta sin rosetas



No cerrada (UV) preparada para manilla de puerta con rosetas

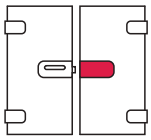
Volumen de suministro
1 Cerradura con cubiertas
Material de sujeción
Instrucciones de montaje

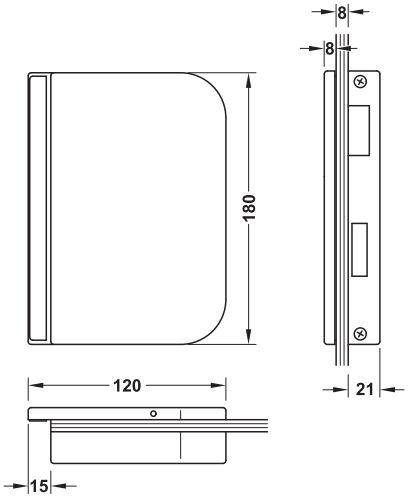
Material	Acabado	DIN izquierda	DIN derecha
Para manillas de puerta sin rosetas			
Acero inox.	Mate	981.49.144	981.49.154
Aluminio	Color plata anodizado	981.49.145	981.49.155
Para manillas de puerta con rosetas			
Acero inox.	Mate	981.49.164	981.49.174
Aluminio	Color plata anodizado	981.49.165	981.49.175

Pares de manillas	►AH 8.37
Cerraderos de chapa	►AH 8.35
Mecanizados en el cristal	►AH 8.24

→ Contrapieza







> Campo de aplicación: Para puertas de cristal de seguridad simple (ESG) con 2 hojas
> Para grosor de cristal: 8 mm
> Material: Cubierta de la contrapieza: Acero inox. o bien Aluminio
> Modelo: De 2 piezas, con tope, sobresale por delante del canto del cristal
> Fijación: DIN izquierda ó DIN derecha

Volumen de suministro
1 Contrapieza con cubiertas
Material de sujeción
Instrucciones de montaje

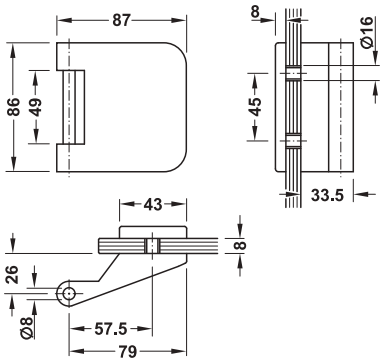
Acabado	DIN izquierda	DIN derecha
Cubiertas de acero inox.		
Mate	981.49.460	981.49.470
Cubiertas de aluminio		
Color plata anodizado	981.49.461	981.49.471

Mecanizados en el cristal	►AH 8.24

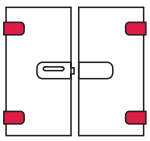
DGH-B-INT 2019, HDE-es, 12/18; Medidas sin compromiso. Nos reservamos el derecho a introducir cambios en la fabricación.

→ Bisagra de 3 piezas (pieza de hoja)





Cubierta de acero inoxidable



> Campo de aplicación: Para cercos de madera ó de acero
> Para grosor de cristal: 8 mm
> Peso de la puerta: ≤55 kg
> Diámetro del nudillo: 16,4 mm

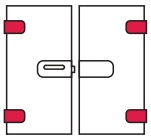
Volumen de suministro
2 Bisagras (pieza de la hoja)
2 Casquillos decorativos (para piezas del marco con diámetro de caja cilíndrica 15 mm)
Material de fijación
Instrucciones de montaje

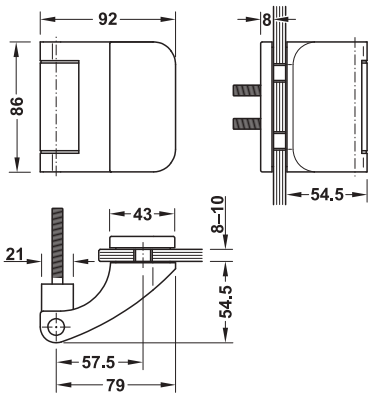
Material	Acabado	Nº de ref.
Acero inox.	Mate	981.49.007

Piezas del marco ▶AH 8.35
Mecanizados en el cristal ▶AH 8.24

→ Bisagra de 3 piezas







> Autocierre en un rango de apertura de 0–65°

> Campo de aplicación: Para cercos de madera
> Para grosor de cristal: 8–10 mm
> Peso de la puerta: ≤55 kg
> Fijación: Aplicable para DIN izquierda y DIN derecha
> Ancho de la puerta: ≤ 900 mm

Volumen de suministro
2 Bisagras con piezas del marco

Material	Acabado	Fijación	Nº de ref.
Acero inoxidable	Mate	DIN izquierda	981.49.031
		DIN derecha	981.49.032

Empaque: 1 Par

DGH-B-INT 2019, HDE-es, 12/18; Medidas sin compromiso. Nos reservamos el derecho a introducir cambios en la fabricación.

Juegos con bisagras de 3 piezas
GHP 203

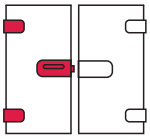


Ejemplo juego PZ (con piezas perforadas Amsterdam E1400 de Hoppe, no incluidas en el volumen de suministro)

> Campo de aplicación: Para puertas de cristal de seguridad simple (ESG)
> Para grosor de cristal: 8 mm
> Material: Cubierta de la cerradura y la contrapieza: Acero inoxidable
> Peso de la puerta: ≤55 kg
> Fijación: DIN izquierda ó DIN derecha

Nota
Informaciones más detalladas sobre las características técnicas, las encontrará en las piezas sueltas.

→ Juego GHP 203
Con bisagras de 3 piezas

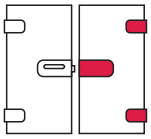


> Campo de aplicación: Para puertas de 1 hoja

Volumen de suministro
1 Cerradura con cubiertas
2 Bisagras (2 piezas para la hoja, 2 casquillos decorativos)
1 Llave (para cerradura tipo BB)
Material de fijación
Instrucciones de montaje

Tipo de cierre	Material	Acabado	DIN izquierda	DIN derecha
Para manillas de puerta sin rosetas				
BB	Acero inoxidable	Mate	981.49.266	981.49.267
PZ	Acero inoxidable	Mate	981.49.270	981.49.271
Baño/WC	Acero inoxidable	Mate	981.49.274	981.49.275
UV	Acero inoxidable	Mate	981.49.262	981.49.263
Para manillas de puerta con rosetas				
BB	Acero inoxidable	Mate	981.49.268	981.49.269
PZ	Acero inoxidable	Mate	981.49.272	981.49.273
Baño/WC	Acero inoxidable	Mate	981.49.276	981.49.277
UV	Acero inoxidable	Mate	981.49.264	981.49.265

→ Juego de contrapieza GHP 203
Con bisagras de 3 piezas



> Campo de aplicación: Para puertas de 2 hojas

Volumen de suministro
1 Contrapieza con cubiertas
2 Bisagras (2 piezas para la hoja, 2 embellecedores)
Material de sujeción
Instrucciones de montaje

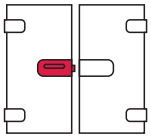
Acabado	DIN izquierda	DIN derecha
Cubiertas de acero inox.		
Mate	981.49.618	981.49.619

Pares de manillas	►AH 8.37
Piezas del marco	►AH 8.35
Bombillo	►AH 8.36
Mecanizados en el cristal	►AH 8.24

DGH-B-INT 2019, HDE-es, 12/18; Medidas sin compromiso. Nos reservamos el derecho a introducir cambios en la fabricación.

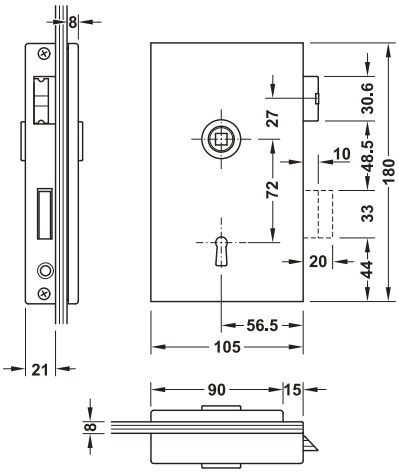
Piezas sueltas GHP 203
Cerradura



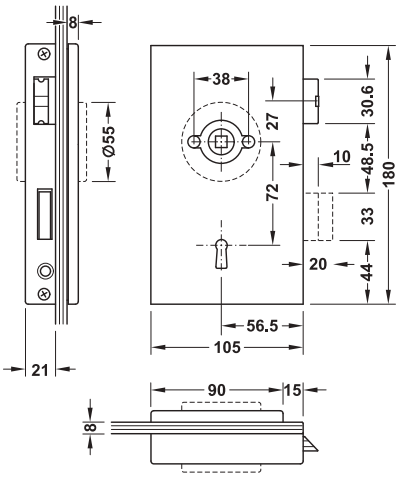


> Campo de aplicación: Para puertas de cristal de seguridad simple (ESG)
> Para grosor de cristal: 8 mm
> Material: Cubiertas: Acero inox.
> Modelo: El canto del cristal libre por todo el largo de la cerradura, de 2 piezas, según DIN 18251, categoría 3, cuadradillo: Cuadradillo de apriete, a elección para manillas de puerta sin rosetas ó con preparación para manillas de puerta con rosetas
> Cuadradillo: 8 mm
> Entrada: 56,5 mm
> Fijación: DIN izquierda ó DIN derecha

→ Cerradura BB



Cerradura para llave decorativa (BB) preparada para manillas de puerta sin rosetas



Cerradura para llave decorativa (BB) preparada para manillas de puerta con rosetas

> Modelo: La llave acciona el resbalón
> Palanca: 2 vueltas
> Distancia: 72 mm

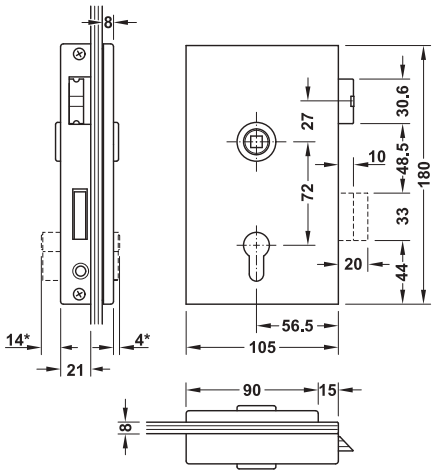
Volumen de suministro
1 Cerradura con cubiertas
1 Llave
Material de fijación
Instrucciones de montaje

Material	Acabado	DIN izquierda	DIN derecha
Para manillas de puerta sin rosetas			
Acero inox.	Mate	981.49.102	981.49.112
Para manillas de puerta con rosetas			
Acero inox.	Mate	981.49.122	981.49.132

Pares de manillas	►AH 8.37
Cerraderos de chapa	►AH 8.35
Mecanizados en el cristal	►AH 8.24

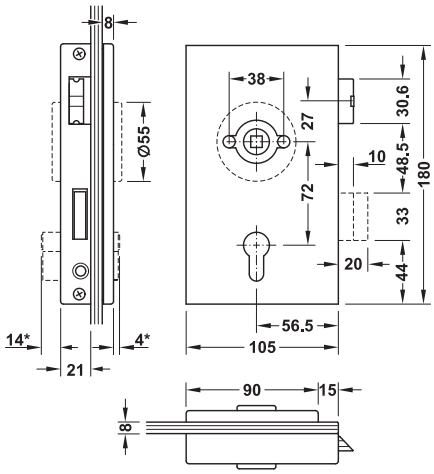
DGH-B-INT 2019, HDE-es, 12/18; Medidas sin compromiso. Nos reservamos el derecho a introducir cambios en la fabricación.

→ Cerradura PZ



* con tornillos europeos PZ 21,7 mm/ 26,7 mm

Para bombillo (PZ) y manilla de puerta sin rosetas



* con tornillos europeos PZ 21,7 mm/ 26,7 mm

Para bombillo (PZ) y manilla de puerta con rosetas

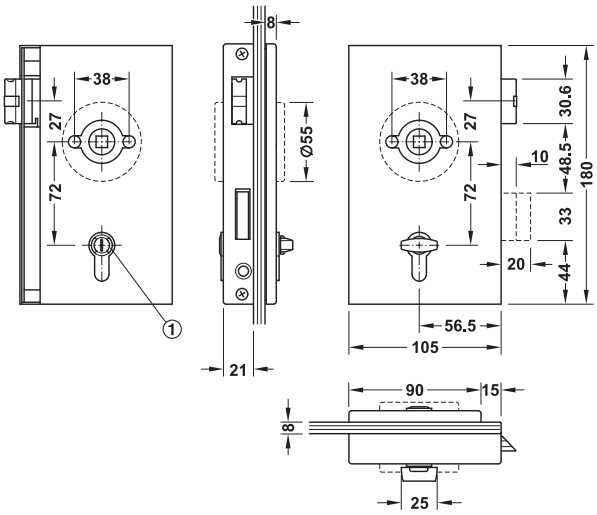
> Modelo:	La llave acciona el resbalón
> Palanca:	2 vueltas
> Distancia:	72 mm

Volumen de suministro
1 Cerradura con cubiertas
Material de sujeción
Instrucciones de montaje

Material	Acabado	DIN izquierda	DIN derecha
Para manillas de puerta sin rosetas			
Acero inox.	Mate	981.49.100	981.49.110
Para manillas de puerta con rosetas			
Acero inox.	Mate	981.49.120	981.49.130

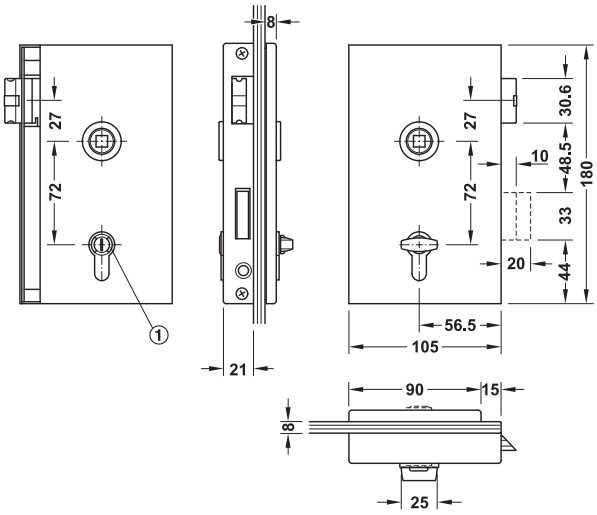
Pares de manillas	►AH 8.37
Bombillo	►AH 8.36
Mecanizados en el cristal	►AH 8.24

→ Cerradura para el baño/WC



① Con indicación libre/ocupado y desbloqueo de emergencia

Cerradura para baño/WC para manillas de puerta con rosetas



① Con indicación libre/ocupado y desbloqueo de emergencia

Cerradura para baño/WC para manillas de puerta sin rosetas

> Modelo:	Indicación de cierre libre/ocupado, con posibilidad de abertura de emergencia, para puertas con apertura hacia el interior
> Palanca:	1 vuelta
> Distancia:	72 mm

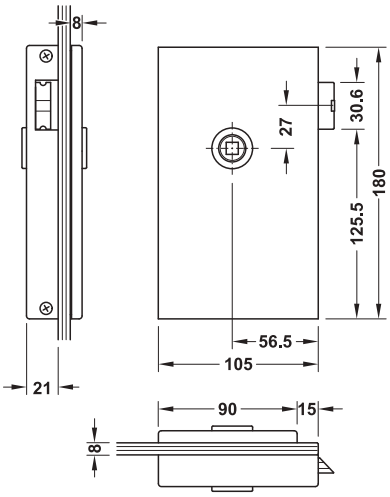
Volumen de suministro
1 Cerradura con cubiertas
Material de sujeción
Instrucciones de montaje

Material	Acabado	DIN izquierda	DIN derecha
Para manillas de puerta sin rosetas			
Acero inox.	Mate	981.49.106	981.49.116
Para manillas de puerta con rosetas			
Acero inox.	Mate	981.49.126	981.49.136

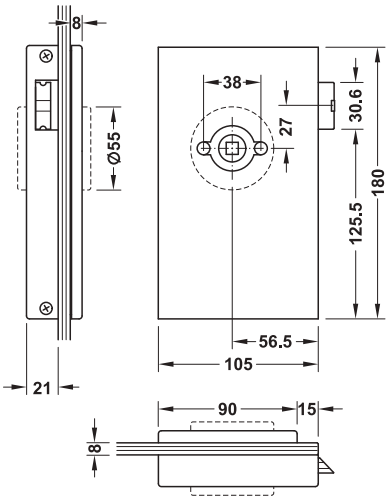
Pares de manillas	►AH 8.37
Cerraderos de chapa	►AH 8.36
Mecanizados en el cristal	►AH 8.24

DGH-B-INT 2019, HDE-es, 12/18; Medidas sin compromiso. Nos reservamos el derecho a introducir cambios en la fabricación.

→ Cerradura UV



Cerradura de paso libre (UV) para manilla de puerta sin rosetas



Cerradura de paso libre (UV) para manilla de puerta con rosetas

> Modelo: Manilla arriba
> Distancia: 72 mm

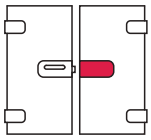
Volumen de suministro
1 Cerradura con cubiertas
Material de sujeción
Instrucciones de montaje

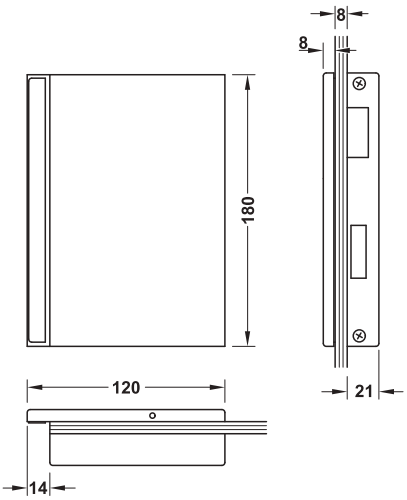
Material	Acabado	DIN izquierda	DIN derecha
Para manillas de puerta sin rosetas			
Acero inox.	Mate	981.49.104	981.49.114
Para manillas de puerta con rosetas			
Acero inox.	Mate	981.49.124	981.49.134

Pares de manillas ►AH 8.37
Cerraderos de chapa ►AH 8.36
Mecanizados en el cristal ►AH 8.24

→ Contrapieza







> Campo de aplicación: Para puertas de cristal de seguridad simple (ESG) con 2 hojas
> Para grosor de cristal: 8 mm
> Material: Cubierta de la contrapieza: Acero inox.
> Modelo: De 2 piezas, con tope, sobresale por delante del canto del cristal
> Fijación: DIN izquierda ó DIN derecha

Volumen de suministro
1 Contrapieza con cubiertas
Material de sujeción
Instrucciones de montaje

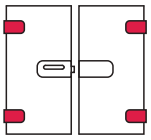
Material	Acabado	DIN izquierda	DIN derecha
Acero inox.	Mate	981.49.480	981.49.490

Mecanizados en el cristal ►AH 8.24

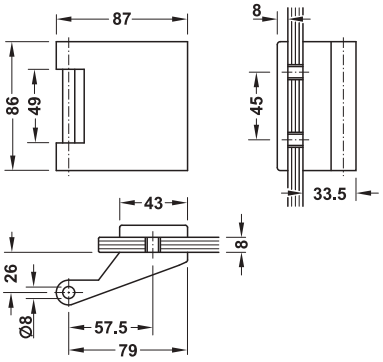
DGH-B-INT 2019, HDE-es, 12/18; Medidas sin compromiso. Nos reservamos el derecho a introducir cambios en la fabricación.

→ Bisagra de 3 piezas (pieza de hoja)





Cubierta de acero inoxidable



> Campo de aplicación: Para cercos de madera ó de acero
> Para grosor de cristal: 8 mm
> Peso de la puerta: ≤55 kg
> Diámetro del nudillo: 16,4 mm

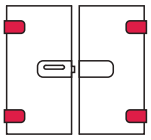
Volumen de suministro
2 Bisagras (pieza de la hoja)
2 Casquillos decorativos (para piezas del marco con diámetro de caja cilíndrica 15 mm)
Material de fijación
Instrucciones de montaje

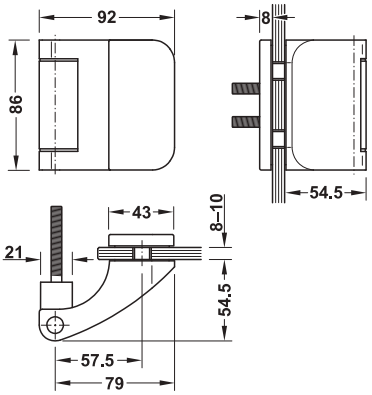
Material	Acabado	Nº de ref.
Acero inox.	Mate	981.49.017

Piezas del marco	►AH 8.35
Mecanizados en el cristal	►AH 8.24

→ Bisagra de 3 piezas







> Autocierre en un rango de apertura de 0–65°

> Campo de aplicación: Para cercos de madera
> Para grosor de cristal: 8–10 mm
> Peso de la puerta: ≤55 kg
> Fijación: Aplicable para DIN izquierda y DIN derecha
> Ancho de la puerta: ≤900 mm

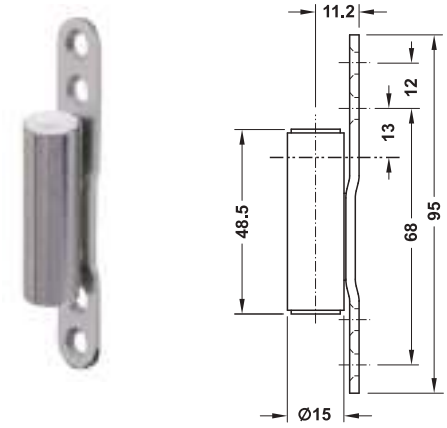
Volumen de suministro
2 Bisagras con piezas del marco

Material	Acabado	Fijación	Nº de ref.
Acero inoxidable	Mate	DIN izquierda	981.49.031
		DIN derecha	981.49.032

Empaque: 1 Par

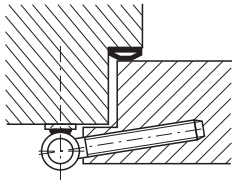
DGH-B-INT 2019, HDE-es, 12/18; Medidas sin compromiso. Nos reservamos el derecho a introducir cambios en la fabricación.

Pieza del marco V 8000 WF ASR

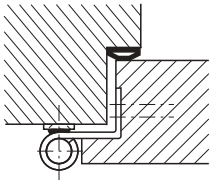


> Campo de aplicación: Para cercos de madera, Para instalación a posteriori para puertas de interior con galce y sin galce
> Rodamiento: Técnica de cojinetes de fricción libres de mantenimiento
> Peso de la puerta: Con pieza de la puerta V 0026 WF <70 kg, Con pieza de la puerta V 0037 WF <80 kg, Con pieza de la puerta V 0087 WF <70 kg
> Diámetro del cilindro: 15 mm
> Fijación: Aplicable para DIN izquierda y DIN derecha

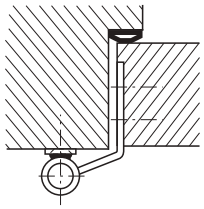
Montaje



Con pieza de la puerta V 0026 WF en puertas con galce



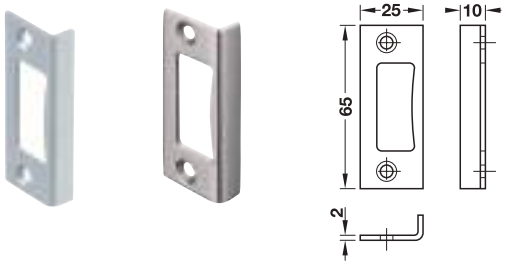
Con pieza de la puerta V 0037 WF en puertas con galce



Con pieza de la puerta V 0087 WF en puertas sin galce

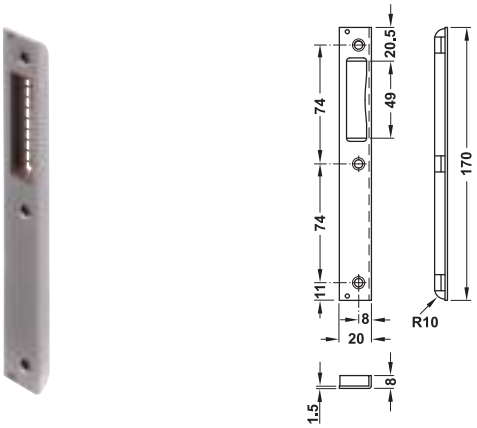
Material	Acabado	Nº de ref.
Acero	Niquelado	922.05.670

Cerradero angular de chapa



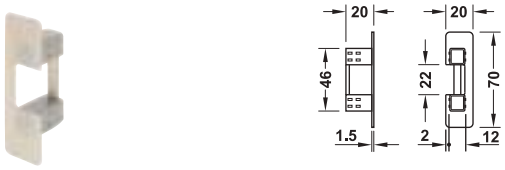
Material	Acabado	Nº de ref.
Aluminio	Color plata anodizado	981.27.636
	Color acero inoxidable	981.27.637

Cerradero para embutir



Material	Acabado	DIN izquierda	DIN derecha
Acero	Niquelado mate	911.39.285	911.39.286

Módulo magnético

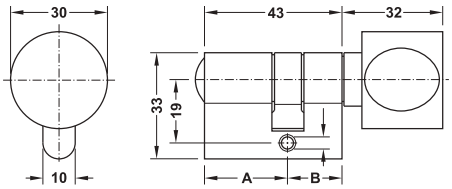


Utilizable para	Nº de ref.
GHR 112/113 y GHR 412/413	981.49.901

DGH-B-INT 2019, HDE-es, 12/18; Medidas sin compromiso. Nos reservamos el derecho a introducir cambios en la fabricación.

Bombillo con pomo WC



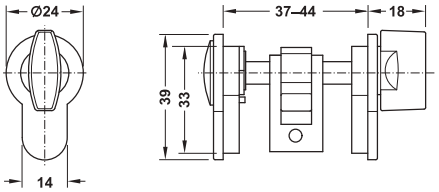


> Campo de aplicación: Para cerradura de puerta de cristal PZ
> Material: Latón
> Acabado: Niquelado mate
> Modelo: Lado exterior con función de apertura en emergencia ranura

Modelo	Medida A mm	Medida B mm	Nº de ref.
Pomo en el lado de cerradura	26	17	981.49.300
Pomo sobre el lado opuesto de la cerradura	17	26	981.49.301

Bombillo con pomo WC





> Campo de aplicación: Para cerraduras para puerta de cristal Startec PZ
> Material: Fundición de zinc
> Acabado: Color acero inoxidable
> Para grosor de cristal: 8 mm

Volumen de suministro
1 bombillo con pomo WC
1 tornillo para el frente

Modelo	Utilizable para	Nº de ref.
Con tornillo para el frente M5 x 35 mm	Hogar	981.65.000
Con tornillo para el frente M5 x 80 mm	Proyectos de construcción	981.65.001

DGH-B-INT 2019, HDE-es, 12/18; Medidas sin compromiso. Nos reservamos el derecho a introducir cambios en la fabricación.

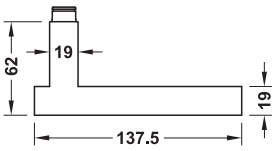
Pares de manillas

> Campo de aplicación: Para herrajes para puertas de cristal Startec y Cristal Dorma en el hogar
> Para grosor de puerta: 38–42 mm
> Volumen de suministro: 1 Par de manillas para puerta

Nota de pedido
Para utilizar con los herrajes para puertas de cristal Cristal Dorma se necesita un anillo guía para la manilla. Por favor, pídase por separado.

→ LDH 2167

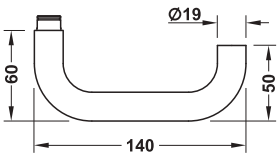




Material	Acabado	Nº de ref.
Acero inoxidable	Mate	902.22.900
	Pulido	902.22.901

→ LDH 2170

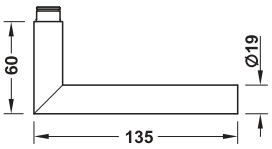




Material	Acabado	Nº de ref.
Acero inoxidable	Mate	902.22.760
	Pulido	902.22.761
	Color latón pulido recubierto de PVD	902.22.764

→ LDH 2171

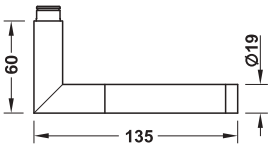




Material	Acabado	Nº de ref.
Acero inoxidable	Mate	902.22.930
	Pulido	902.22.931
	Color latón pulido recubierto de PVD	902.22.934

→ LDH 2171 bicolor

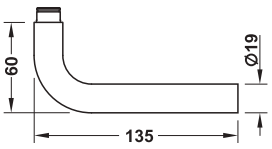




Material	Acabado	Nº de ref.
Acero inoxidable	Mate/pulido	902.22.933
	Color latón mate/pulido recubierto de PVD	902.22.939

→ LDH 2172

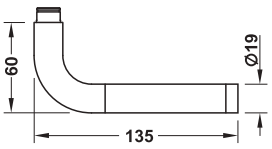




Material	Acabado	Nº de ref.
Acero inoxidable	Mate	902.22.770
	Pulido	902.22.771
	Color latón pulido recubierto de PVD	902.22.774

→ LDH 2172 bicolor



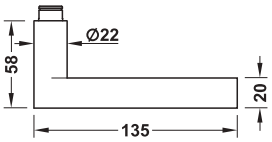


Material	Acabado	Nº de ref.
Acero inoxidable	Mate/pulido	902.22.773
	Color latón mate/pulido recubierto de PVD	902.22.779

DGH-B-INT 2019, HDE-es, 12/18; Medidas sin compromiso. Nos reservamos el derecho a introducir cambios en la fabricación.

→ LDH 2174

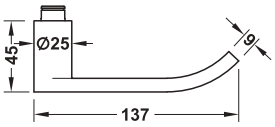




Material	Acabado	Nº de ref.
Acero inoxidable	Mate	902.22.910
	Pulido	902.22.911

→ LDH 2175

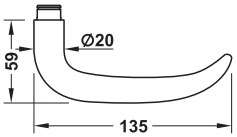




Material	Acabado	Nº de ref.
Acero inoxidable	Mate	902.22.830
	Pulido	902.22.831

→ LDH 2176

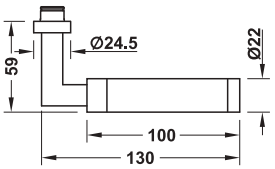




Material	Acabado	Nº de ref.
Acero inoxidable	Mate	902.22.800
	Pulido	902.22.801

→ LDH 2180 bicolor

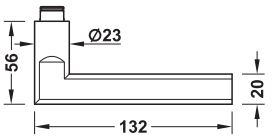




Material	Acabado	Nº de ref.
Acero inoxidable	Mate	902.22.920
	Mate/pulido	902.22.923

→ LDH 2181

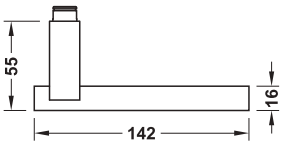




Material	Acabado	Nº de ref.
Acero inoxidable	Pulido	902.22.891

→ LDH 2186

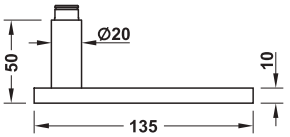




Material	Acabado	Nº de ref.
Acero inoxidable	Mate	902.22.780
	Pulido	902.22.781

→ LDH 2187

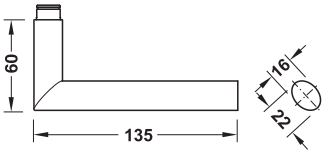




Material	Acabado	Nº de ref.
Acero inoxidable	Mate	902.22.790
	Pulido	902.22.791

→ LDH 2188



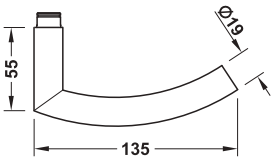


Material	Acabado	Nº de ref.
Acero inoxidable	Mate	902.22.810
	Pulido	902.22.811

DGH-B-INT 2019, HDE-es, 12/18; Medidas sin compromiso. Nos reservamos el derecho a introducir cambios en la fabricación.

→ LDH 2189

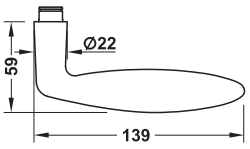




Material	Acabado	Nº de ref.
Acero inoxidable	Mate	902.22.820
	Pulido	902.22.821

→ LDH 2190

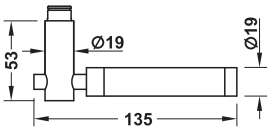




Material	Acabado	Nº de ref.
Acero inoxidable	Mate	902.22.840
	Pulido	902.22.841
	Color latón pulido recubierto de PVD	902.22.844

→ LDH 2191 bicolor

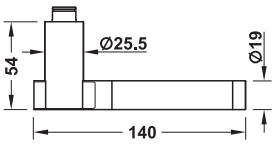




Material	Acabado	Nº de ref.
Acero inoxidable	Mate/pulido	902.22.853

→ LDH 2194 bicolor

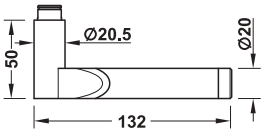




Material	Acabado	Nº de ref.
Acero inoxidable	Mate/pulido	902.22.863

→ LDH 2195 bicolor

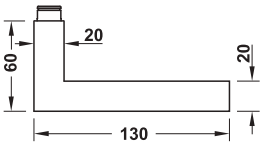




Material	Acabado	Nº de ref.
Acero inoxidable	Mate/pulido	902.22.873

→ LDH 2196





Material	Acabado	Nº de ref.
Acero inoxidable	Mate	902.22.880

Nota de pedido
Para utilizar con los herrajes para puertas de cristal Cristal Dorma se necesita un anillo guía para la manilla. Por favor, pídase por separado.

DGH-B-INT 2019, HDE-es, 12/18; Medidas sin compromiso. Nos reservamos el derecho a introducir cambios en la fabricación.

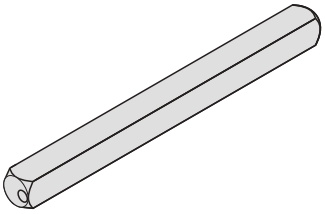
→ Anillo guía para manilla Cristal Dorma Para pares de manillas Startec



Material	Diámetro interior mm	Nº de ref.
Plástico	16	981.27.905

Empaque: 1 Juego

Pasador cuadrado de la manilla 8 mm



> Campo de aplicación: Hogar, proyectos de construcción
> Material: Acero
> Acabado: Zincado
> Medidas (Ancho x Alt.): 8 x 8 mm

Longitud mm	Nº de ref.
100	909.46.028
105	909.46.030
110	909.46.031

Nota
Longitud necesaria del cuadradillo para manilla:

	Modelo	Grosor del cristal		
		8 mm	10 mm	12 mm
Hogar	102	105	105	110
	103	105	105	110
	202	105	105	110
	203	105	105	110
	303	100	100	105
Proyectos de construcción	403	100	100	105
	503	100	100	105

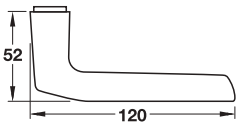
DGH-B-INT 2019, HDE-es, 12/18; Medidas sin compromiso. Nos reservamos el derecho a introducir cambios en la fabricación.

Piezas perforadas de las manillas de puerta

> Campo de aplicación:	Para herrajes para puertas de cristal Startec y cristal Dorma en la vivienda y proyectos de construcción

→ Modelo A91.12 TW

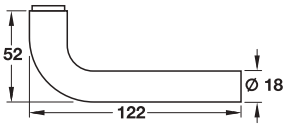




Material	Acabado	Nº de ref.
Aluminio	Color plata anodizado	904.30.521

→ Modelo A91.31 TW

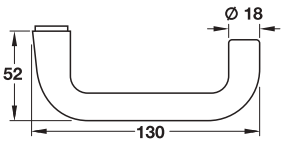




Material	Acabado	Nº de ref.
Aluminio	Color plata anodizado	904.30.531

→ Modelo A91.34 TW

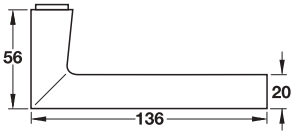




Material	Acabado	Nº de ref.
Aluminio	Color plata anodizado	904.30.511

→ Modelo A91.38 TW



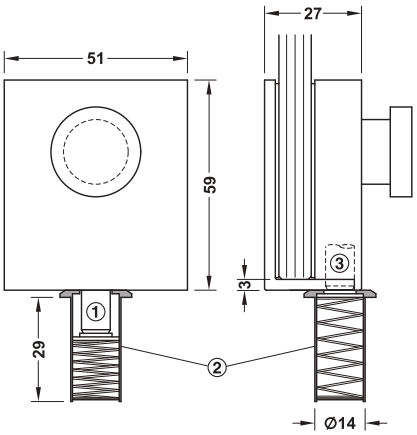


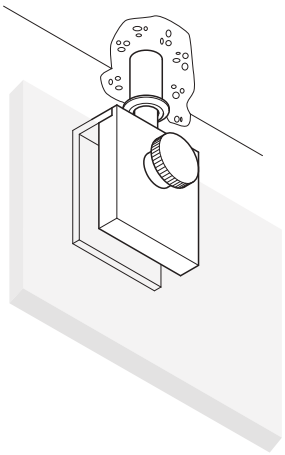
Material	Acabado	Nº de ref.
Aluminio	Color plata anodizado	904.30.541

DGH-B-INT 2019, HDE-es, 12/18; Medidas sin compromiso. Nos reservamos el derecho a introducir cambios en la fabricación.

Palanca de fijación por empuje mecánico por arriba







① Enclavado
② Casquillo de suelo
③ No cerrado

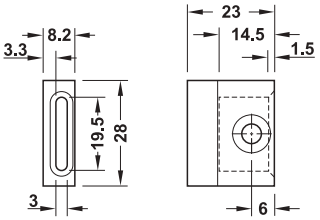
> Campo de aplicación: Para puertas de cristal de seguridad simple (ESG) con 2 hojas, para la flijación de la batiente inactiva
> Para grosor de cristal: 6 – 10 mm
> Montaje: No es necesario un arreglo de adaptación del cristal, soltar los tornillos, meter la palanca de fijación en el cristal, apretar los tornillos, embutir el casquillo en el suelo ó en el techo

Volumen de suministro
1 Palanca de fijación con piezas intermedias ó intercaladas
1 Casquillo de suelo

Material	Acabado	Nº de ref.
Acero inox.	Mate	981.49.910
	Color plata	981.49.911

Resbalón de sustitución para cristal de 10 mm





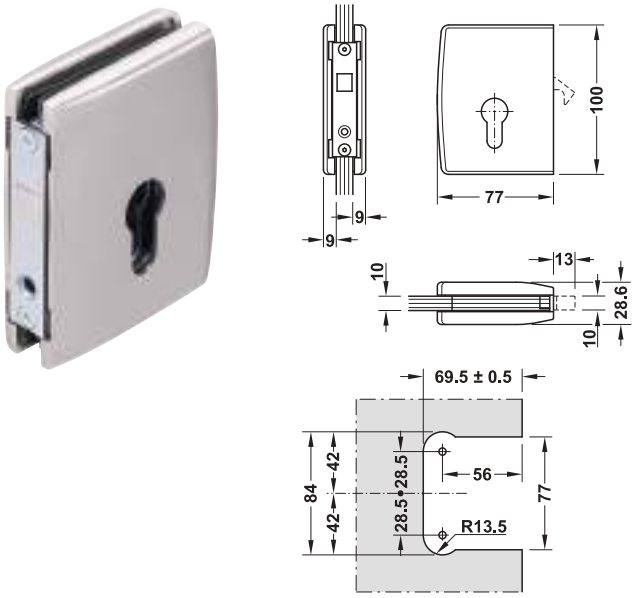
> Campo de aplicación: Para cerraduras para puerta de cristal Startec en el hogar
> Para grosor de cristal: 10 mm
> Montaje: Base estándar de la cerradura para puerta de cristal (lado de cerradura), sustituir por la base de goma incluida en el suministro

Volumen de suministro
1 resbalón especial
1 base de goma

Material	Acabado	Nº de ref.
Acero	Cromado pulido	981.49.590

DGH-B-INT 2019, HDE-es, 12/18; Medidas sin compromiso. Nos reservamos el derecho a introducir cambios en la fabricación.

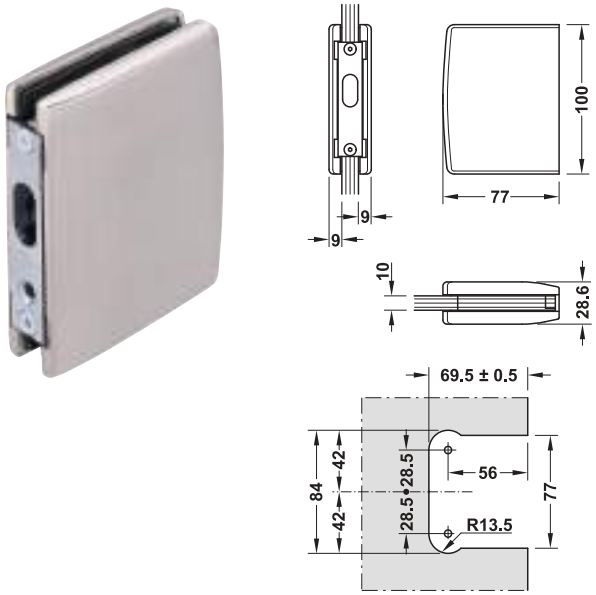
Cerradura para puerta corredera



> Campo de aplicación: Para puertas correderas de cristal de seguridad simple (ESG) o cristal de seguridad de varias hojas (VSG)
> Para grosor de cristal: 8–10 mm
> Modelo: Con palanca circular
> Material: latón

Acabado	Nº de ref.
Cromado mate	940.78.104
Niquelado mate	940.78.106

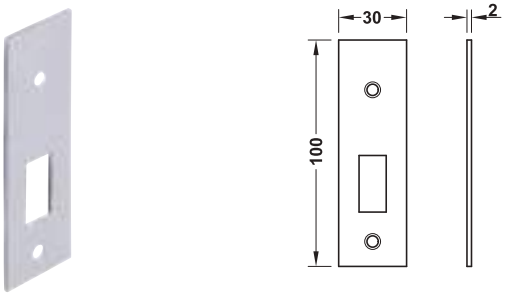
Contrapieza



> Campo de aplicación: Para puertas correderas de cristal de seguridad simple (ESG) o cristal de seguridad de varias hojas (VSG), Para cerradura para puerta corredera con palanca circular
> Material: latón

Acabado	Nº de ref.
Cromado mate	940.78.114
Niquelado mate	940.78.116

Cerradero plano



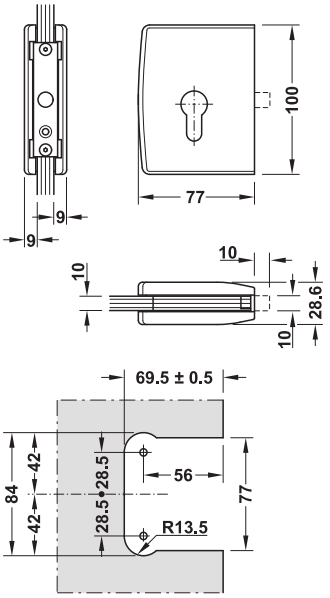
> Campo de aplicación: Para cerradura para puerta corredera con palanca circular
> Material: Latón

Acabado	Nº de ref.
Cromado mate	940.78.124
Niquelado mate	940.78.126

DGH-B-INT 2019, HDE-es, 12/18; Medidas sin compromiso. Nos reservamos el derecho a introducir cambios en la fabricación.

Cerradura de pestillo



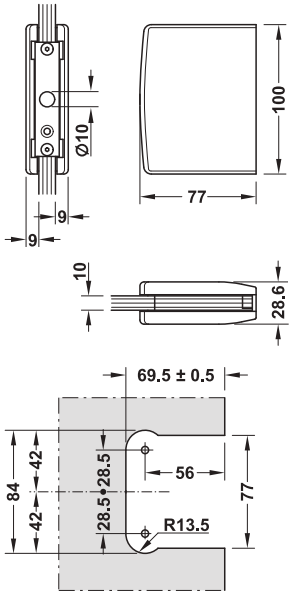


> Campo de aplicación: Para puertas correderas de cristal de seguridad simple (ESG) o cristal de seguridad de varias hojas (VSG)
> Para grosor de cristal: 8–10 mm
> Modelo: Con palanca redonda
> Material: Latón

Acabado	Nº de ref.
Cromado mate	981.14.074
Niquelado mate	981.14.076

Contrapieza de cerradura de palanca



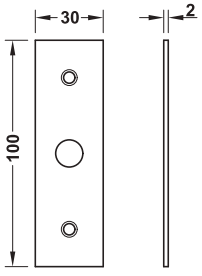


> Campo de aplicación: Para puertas correderas de cristal de seguridad simple (ESG) o cristal de seguridad de varias hojas (VSG), para cerradura para puerta corredera con palanca redonda
> Material: Latón

Acabado	Nº de ref.
Cromado mate	981.14.084
Niquelado mate	981.14.086

Cerradero plano





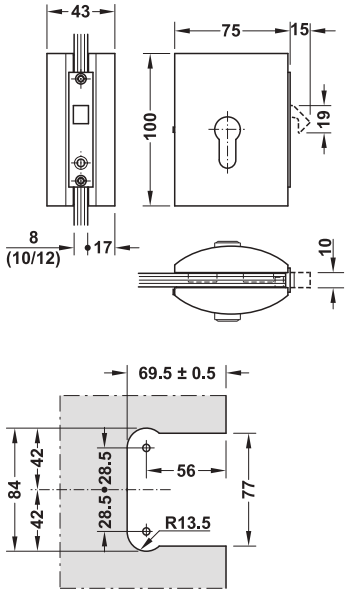
> Campo de aplicación: Para cerradura para puerta corredera con palanca redonda
> Material: Aluminio

Acabado	Nº de ref.
Cromado mate	981.14.134
Niquelado mate	981.14.136

DGH-B-INT 2019, HDE-es, 12/18; Medidas sin compromiso. Nos reservamos el derecho a introducir cambios en la fabricación.

Cerradura para puerta corredera



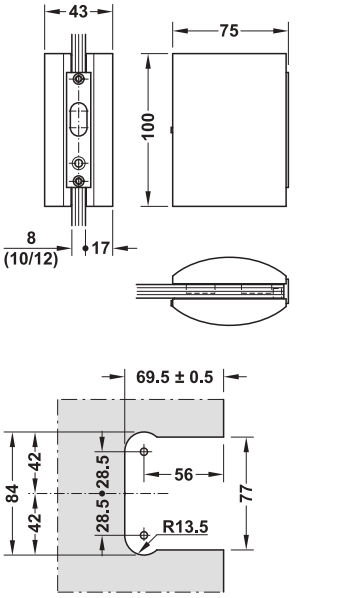


> Campo de aplicación: Para puertas correderas de cristal de seguridad simple (ESG) o cristal de seguridad de varias hojas (VSG)
> Modelo: Con palanca circular
> Material: Latón

Acabado	Nº de ref.
Cromado mate	981.14.734
Niquelado mate	981.14.736

Contrapieza





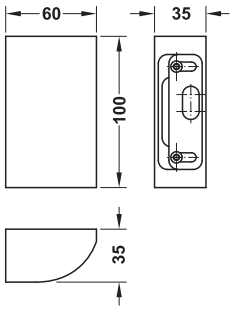
> Campo de aplicación: Para puertas correderas de cristal de 2 puertas, para puertas correderas de cristal de seguridad simple (ESG) o cristal de seguridad de varias hojas (VSG)
> Material: Latón

Acabado	Nº de ref.
Cromado mate	981.14.744
Niquelado mate	981.14.746

DGH-B-INT 2019, HDE-es, 12/18; Medidas sin compromiso. Nos reservamos el derecho a introducir cambios en la fabricación.

Contrapieza



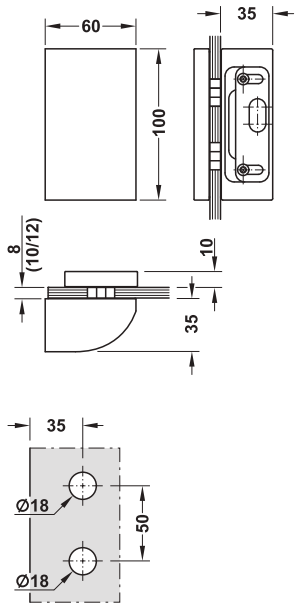


> Campo de aplicación: Para 1 puerta corredera de cristal con terminación con la pared
> Material: Latón

Acabado	Nº de ref.
Cromado mate	981.14.754
Niquelado mate	981.14.756

Contrapieza



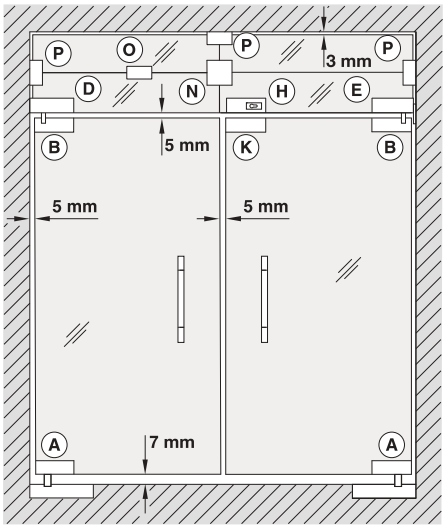


> Campo de aplicación: Para 1 puerta corredera de cristal con terminación con la pared - cristal, Para cristal de seguridad simple (ESG) o cristal de seguridad de varias hojas (VSG)
> Material: Latón

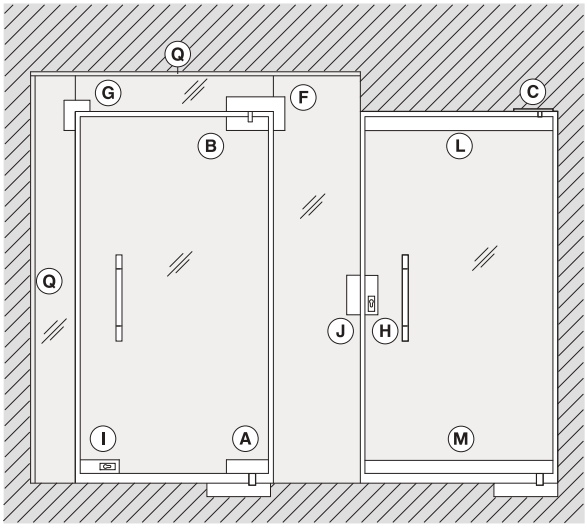
Acabado	Nº de ref.
Cromado mate	981.14.764
Niquelado mate	981.14.766

DGH-B-INT 2019, HDE-es, 12/18; Medidas sin compromiso. Nos reservamos el derecho a introducir cambios en la fabricación.

Vista general del sistema



Montaje de 2 hojas



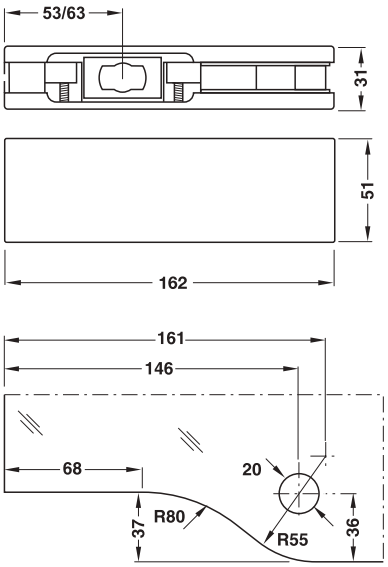
Montaje de 1 hoja

- **A** Herraje para puerta de vaivén inferior
- **B** Herraje para puerta de vaivén superior
- **C** Cojinete de bulón superior
- **D** Herraje para tragaluz superior, Con pernos roscados para la fijación en la pared
- **E** Herraje para tragaluz superior, Con placa para atornillar para la fijación en la pared
- **F** Herraje para tragaluz montaje angular
- **G** Elemento de unión angular
- **H** Cerradura, Con perforación PZ
- **I** Cerradura de esquina, Con perforación PZ
- **J** Contrapieza para cerradura
- **K** Contrapieza para cerradura de esquina
- **L** Palanca de puerta superior
- **M** Palanca de puerta inferior
- **N** Elemento de unión central
- **O** Elemento de unión lateral, Sin rosca
- **P** Elemento de unión lateral, Con rosca M8
- **Q** Perfil de unión para pared y techo

Herraje inferior para puerta pendular Ⓐ







Arreglos en el cristal

> Para grosor de cristal:	10 – 12 mm
> Material:	Cubiertas: acero inox.
> Modelo:	Con la aplicación para eje plano y cónico del cierre de suelo
> Capacidad de carga:	≤80 kg
> Ancho de la puerta:	≤1100 mm
> Montaje:	Sujeción por apriete no visible con tornillos de cabeza cilíndrica Allen
> Fijación:	Aplicable para DIN izquierda y DIN derecha

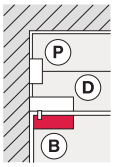
Volumen de suministro
1 Herraje inferior para puerta pendular
1 placa de compensación para grosor del cristal 10 mm
1 llave Allen interior

Acabado	Nº de ref.
Acero inox mate	981.00.000

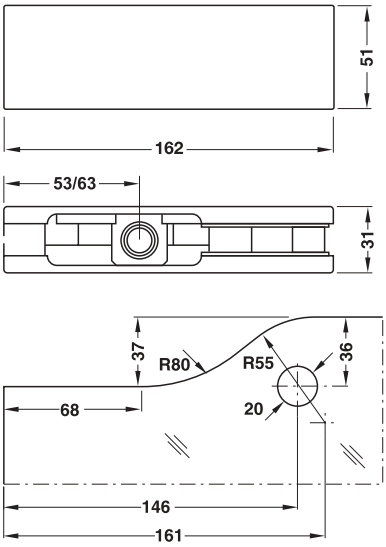
Nota de pedido
Para montar la puerta de cristal, se tiene que pedir adicionalmente un cierre para el suelo ó un cojinete para el giro.

DGH-B-INT 2019, HDE-es, 12/18; Medidas sin compromiso. Nos reservamos el derecho a introducir cambios en la fabricación.

Herraje para puerta de vaivén superior Ⓑ







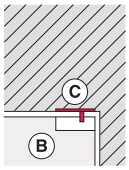
Mecanizado en el cristal

> Para grosor de cristal:	10 – 12 mm
> Material:	Cubiertas: acero inox.
> Modelo:	Con casquillo de plástico para diámetro de bulón 15 mm
> Capacidad de carga:	≤80 kg
> Ancho de la puerta:	≤1100 mm
> Montaje:	Sujeción por apriete no visible con tornillos de cabeza cilíndrica Allen
> Fijación:	Aplicable para DIN izquierda y DIN derecha

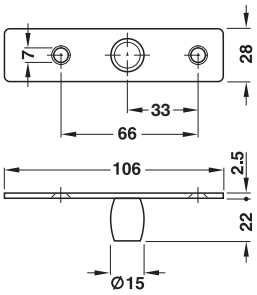
Volumen de suministro
1 Herraje para puerta pendular superior
1 Placa de compensación para grosor del cristal 10 mm
1 llave Allen interior

Acabado	Nº de ref.
Mate	981.00.010

Cojinete de perno superior Ⓒ







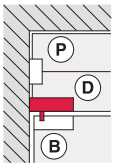
> Campo de aplicación:	Contracojinete para herraje de puerta pendular superior ó carril de puerta superior
> Material:	Acero inox.
> Montaje:	Para atornillar
> Fijación:	Aplicable para DIN izquierda y DIN derecha

Acabado	Nº de ref.
Mate	981.00.080

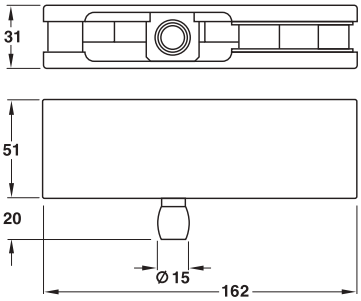
DGH-B-INT 2019, HDE-es, 12/18; Medidas sin compromiso. Nos reservamos el derecho a introducir cambios en la fabricación.

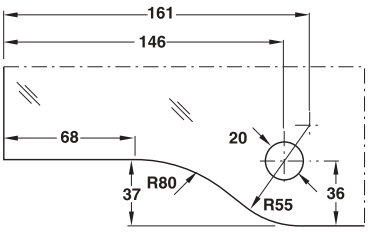
Herraje para tragaluz superior Ⓓ

Con bulones roscados para la fijación en la pared









Mecanizado en el cristal

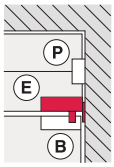
> Campo de aplicación:	Contracojinete para herraje de puerta pendular superior ó carril de puerta superior
> Para grosor de cristal:	10–12 mm
> Material:	Cubiertas: acero inox.
> Modelo:	Agujero con rosca M8 al dorso para la fijación a la pared
> Montaje:	Sujeción por apriete no visible con tornillos de cabeza cilíndrica Allen
> Posibilidad de ajuste:	Bulón lateralmente ajustable ±3 mm
> Fijación:	Aplicable para DIN izquierda y DIN derecha

Volumen de suministro
1 Herraje para tragaluz superior
1 Placa de compensación para espesor de cristal 10 mm
1 Taco de latón abierto con bulón de rosca M8
1 llave Allen interior

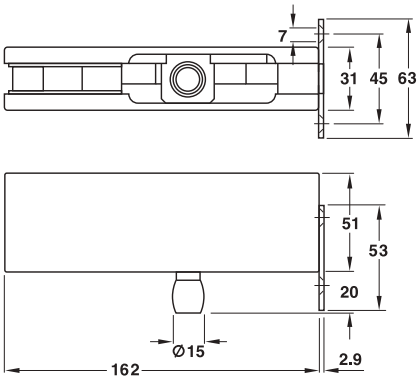
Acabado	Nº de ref.
Mate	981.00.020

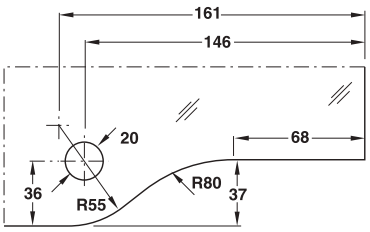
Herraje para tragaluz superior Ⓔ

Con placa de atornillar para la fijación en la pared









Mecanizado en el cristal

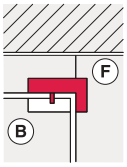
> Campo de aplicación:	Contracojinete para herraje de puerta pendular superior ó carril de puerta superior
> Para grosor de cristal:	10–12 mm
> Material:	Cubiertas: acero inox.
> Modelo:	Con placa de atornillar al dorso para la fijación en la pared
> Montaje:	Sujeción por apriete no visible con tornillos de cabeza cilíndrica Allen
> Posibilidad de ajuste:	Bulón lateralmente ajustable ±3 mm
> Fijación:	Aplicable para DIN izquierda y DIN derecha

Volumen de suministro
1 Herraje para tragaluz superior
1 Placa de compensación para espesor de cristal 10 mm
1 Placa para atornillar
Material de fijación
1 llave Allen interior

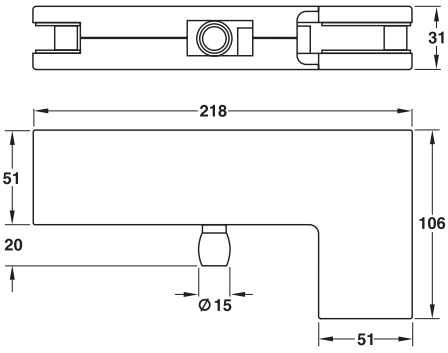
Acabado	Nº de ref.
Mate	981.00.110

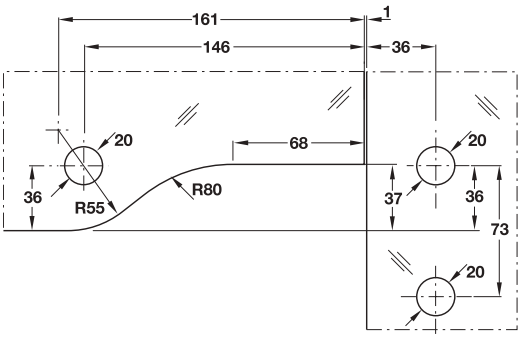
DGH-B-INT 2019, HDE-es, 12/18; Medidas sin compromiso. Nos reservamos el derecho a introducir cambios en la fabricación.

Herraje para tragaluz montaje angular Ⓕ









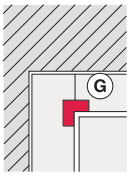
Mecanizado en el cristal

> Campo de aplicación:	Contracojinete para herraje de puerta pendular superior ó carril de puerta superior
> Para grosor de cristal:	10–12 mm
> Material:	Cubiertas: acero inox.
> Montaje:	Sujeción por apriete no visible con tornillos de cabeza cilíndrica Allen
> Posibilidad de ajuste:	Bulón lateralmente ajustable ±3 mm
> Fijación:	Aplicable para DIN izquierda y DIN derecha

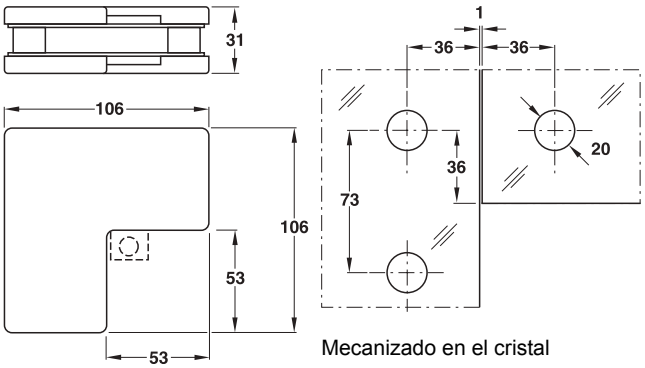
Volumen de suministro
1 Herraje para tragaluz montaje angular
1 Placa de compensación para espesor de cristal 10 mm
1 llave Allen interior

Acabado	Nº de ref.
Mate	981.00.030

Elemento de unión angular Ⓖ







Mecanizado en el cristal

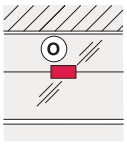
> Campo de aplicación:	Para puertas de 1 hoja
> Para grosor de cristal:	10–12 mm
> Material:	Cubiertas: acero inox.
> Montaje:	Sujeción por apriete no visible con tornillos de cabeza cilíndrica Allen
> Fijación:	Aplicable para DIN izquierda y DIN derecha

Volumen de suministro
1 Elemento de unión angular
1 Suplemento de montaje
2 Suplementos ciegos para puertas de vaivén
1 Placa de compensación para espesor de cristal 10 mm
1 llave Allen interior

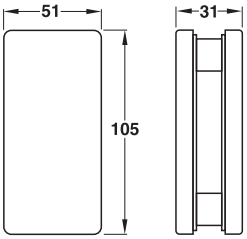
Acabado	Nº de ref.
Mate	981.00.060

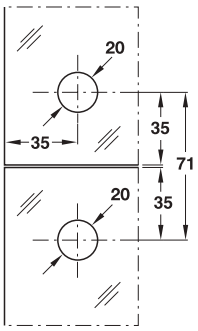
DGH-B-INT 2019, HDE-es, 12/18; Medidas sin compromiso. Nos reservamos el derecho a introducir cambios en la fabricación.

Elemento de unión lateral Ⓞ
→ Sin rosca









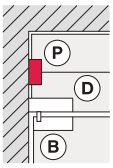
Mecanizados en el cristal

> Campo de aplicación:	Para unir 2 cristales
> Para grosor de cristal:	10–12 mm
> Material:	Cubiertas: Acero inoxidable
> Montaje:	Sujeción por apriete no visible con tornillos de cabeza cilíndrica Allen

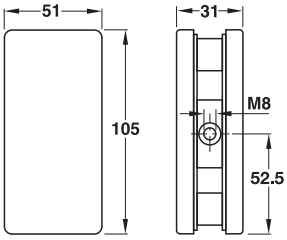
Volumen de suministro
1 Elemento de unión lateral
1 Placa de compensación para espesor de cristal 10 mm
1 llave Allen interior

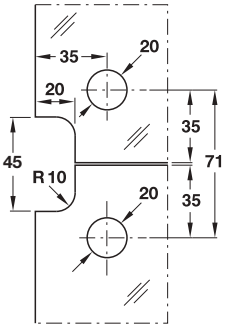
Acabado	Nº de ref.
Mate	981.00.130

→ Con rosca M8









Mecanizados en el cristal

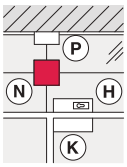
> Campo de aplicación:	Para unir 2 cristales con conexión a la pared
> Para grosor de cristal:	10–12 mm
> Material:	Cubiertas: Acero inoxidable
> Montaje:	Sujeción por apriete no visible con tornillos de cabeza cilíndrica Allen

Volumen de suministro
1 Unión lateral
1 Placa de compensación para espesor de cristal 10 mm
1 Taco de latón expansible con perno roscado M8
1 llave Allen interior

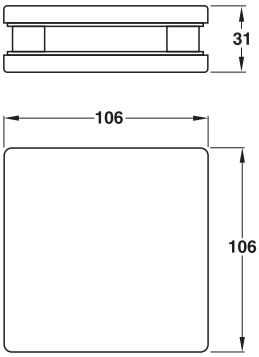
Acabado	Nº de ref.
Mate	981.00.140

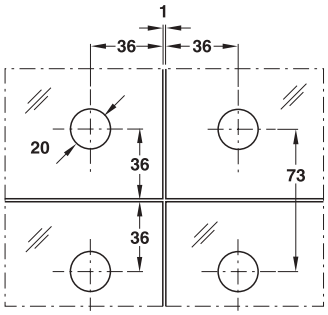
DGH-B-INT 2019, HDE-es, 12/18; Medidas sin compromiso. Nos reservamos el derecho a introducir cambios en la fabricación.

Elemento de unión central Ⓟ









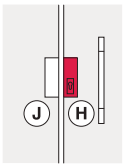
Mecanizado del cristal, el ejemplo muestra la unión de 4 cristales

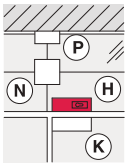
> Campo de aplicación: Para unir de 2 – 4 cristales
> Para grosor de cristal: 10–12 mm
> Material: Cubiertas: acero inox.
> Montaje: Sujeción por apriete no visible con tornillos de cabeza cilíndrica Allen

Volumen de suministro
1 Elemento de unión central
1 Placa de compensación para espesor de cristal 10 mm
1 llave Allen interior

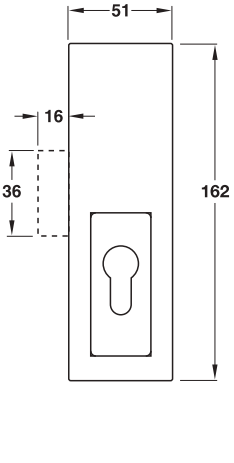
Acabado	Nº de ref.
Mate	981.00.120

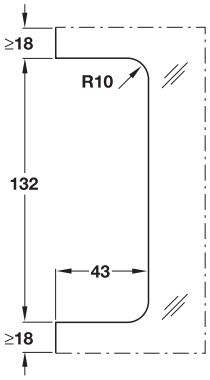
Cerradura Ⓗ
Para bombillo











Mecanicado en el cristal

> Campo de aplicación: Para bombillo (31,5/31,5 mm)
> Para grosor de cristal: 10–12 mm
> Material: Cubiertas: acero inox.
> Palanca: 1 vuelta
> Montaje: Sujeción por apriete no visible con tornillos de cabeza cilíndrica Allen
> Fijación: Aplicable para DIN izquierda y DIN derecha

Volumen de suministro
1 Cerradura con perforación PZ
1 Placa de compensación para espesor de cristal 10 mm
1 Tornillo de sujeción para bombillo
1 llave Allen interior

Acabado	Nº de ref.
Mate	981.00.410

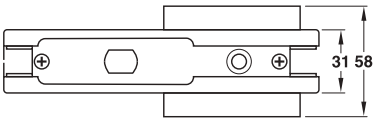
DGH-B-INT 2019, HDE-es, 12/18; Medidas sin compromiso. Nos reservamos el derecho a introducir cambios en la fabricación.

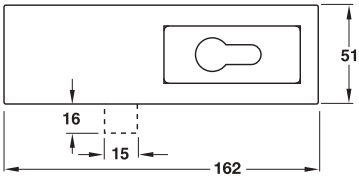
Cerradura de esquina Ⓘ

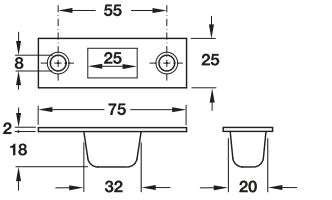
Para bombillo

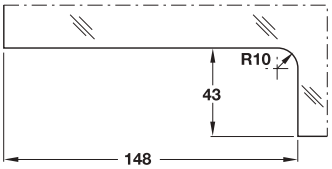












Mecanicados en el cristal

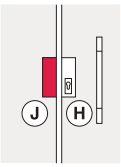
> Campo de aplicación:	Para bombillo (31,5/31,5 mm)
> Para grosor de cristal:	10–12 mm
> Material:	Cubiertas: acero inox.
> Palanca:	1 vuelta
> Montaje:	Sujeción por apriete no visible con tornillos de cabeza cilíndrica Allen
> Fijación:	Aplicable para DIN izquierda y DIN derecha

Volumen de suministro

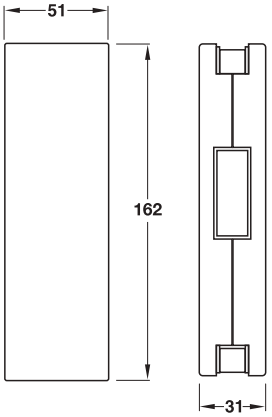
1 Cerradura de esquina con perforación PZ
1 Placa de compensación para espesor de cristal 10 mm
1 Contrachapa con material de fijación
1 Tornillo de fijación para bombillo
1 llave Allen interior

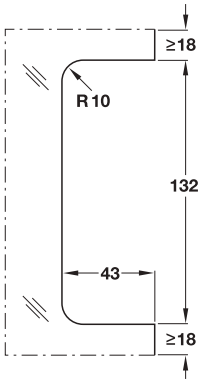
Acabado	Nº de ref.
Mate	981.00.400

Contrapieza para cerradura Ⓙ









Mecanizados en el cristal

> Para grosor de cristal:	10–12 mm
> Material:	Cubiertas: acero inox.
> Montaje:	Sujeción por apriete no visible con tornillos de cabeza cilíndrica Allen
> Fijación:	Aplicable para DIN izquierda y DIN derecha

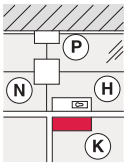
Volumen de suministro

1 Contrapieza para cerradura
1 Placa de compensación para grosor del cristal 10 mm
1 llave Allen interior

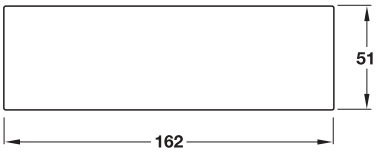
Acabado	Nº de ref.
Mate	981.00.420

DGH-B-INT 2019, HDE-es, 12/18; Medidas sin compromiso. Nos reservamos el derecho a introducir cambios en la fabricación.

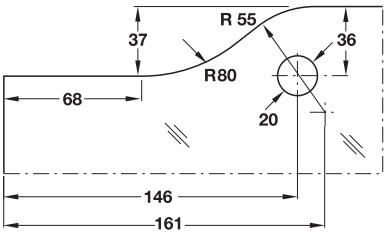
Contrapieza para cerradura de esquina Ⓚ











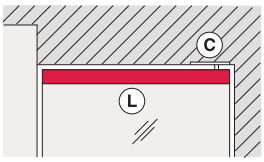
Mecanizados en el cristal

> Para grosor de cristal:	10–12 mm
> Material:	Cubiertas: acero inox.
> Modelo:	Agujero con rosca M8 al dorso para la fijación a la pared
> Montaje:	Sujeción por apriete no visible con tornillos de cabeza cilíndrica Allen
> Fijación:	Aplicable para DIN izquierda y DIN derecha

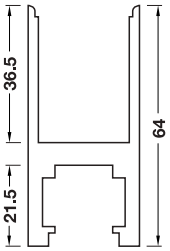
Volumen de suministro
1 Contrapieza para cerradura de esquina
1 Placa de compensación para espesor de cristal 10 mm
1 Taco de latón abierto con bulón de rosca M8
1 llave Allen interior

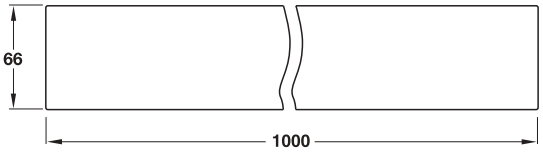
Acabado	Nº de ref.
Mate	981.00.470

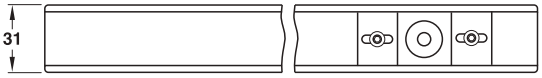
Palanca de puerta superior Ⓛ

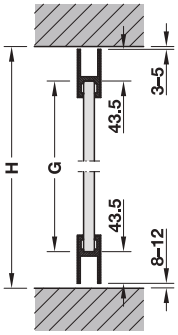












H = altura de montaje interior
G = altura de cristal

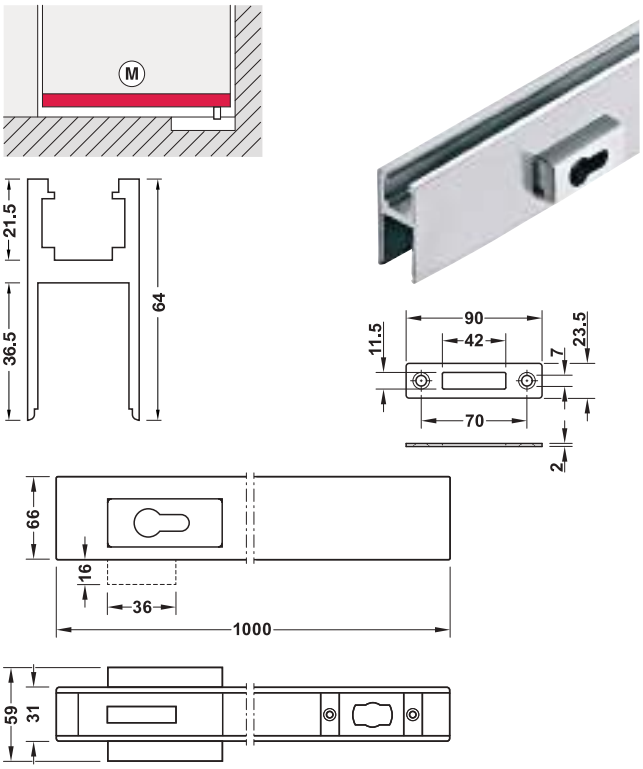
> Para grosor de cristal:	10–12 mm
> Material:	Cubiertas: acero inox.
> Modelo:	Con casquillo de plástico para diámetro de bulón 15 mm
> Capacidad de carga:	≤80 kg
> Ancho de la puerta:	≤1000 mm
> Montaje:	Con perfiles de sujeción por apriete y juntas de silicona
> Posibilidad de ajuste:	Casquillo ajustable lateralmente ±5 mm
> Fijación:	Aplicable para DIN izquierda y DIN derecha
> Carril de puerta acortable	

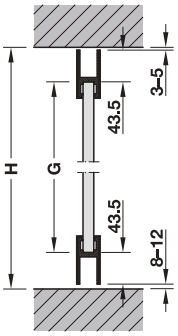
Volumen de suministro
1 Carril superior para la puerta
1 Set de perfiles de sujeción por apriete para espesores de cristal 10 y 12 mm
2 Tapas de terminación

Acabado	Nº de ref.
Mate	981.00.252

DGH-B-INT 2019, HDE-es, 12/18; Medidas sin compromiso. Nos reservamos el derecho a introducir cambios en la fabricación.

Palanca de puerta inferior Ⓜ
Para bombillo





H = altura de montaje interior
G = altura de cristal

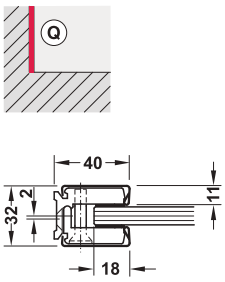
> Campo de aplicación:	Para bombillo (31,5/31,5 mm)
> Para grosor de cristal:	10–12 mm
> Material:	Cubiertas: acero inox.
> Modelo:	Con la aplicación para eje plano y cónico del cierre de suelo
> Capacidad de carga:	≤80 kg
> Ancho de la puerta:	≤1000 mm
> Palanca:	1 vuelta
> Montaje:	Con perfiles de sujeción por apriete y juntas de silicona
> Fijación:	Aplicable para DIN izquierda y DIN derecha
> Carril de puerta acortable	

Volumen de suministro
1 Carril de puerta inferior
1 Set de perfiles de sujeción por apriete para espesores de cristal 10 y 12 mm
2 Tapas de terminación
1 Cerradero de chapa con material de sujeción
1 Tornillo de sujeción para bombillo

Acabado	Nº de ref.
Mate	981.00.200

Nota de pedido
Para montar la puerta de cristal, se tiene que pedir adicionalmente un cierre para el suelo ó un cojinete para el giro.

Perfil de unión para pared y techo Ⓠ





> Campo de aplicación:	Acristalamientos fijos con fijación para pared/techo
> Para grosor de cristal:	10–12 mm
> Material:	Cubiertas: Acero inoxidable
> Acabado:	Acero inox mate
> Longitud:	3000 mm
> Montaje:	Sujeción por apriete no visible con tornillos de cabeza cilíndrica Allen, puntos de sujeción por apriete cada 300 mm

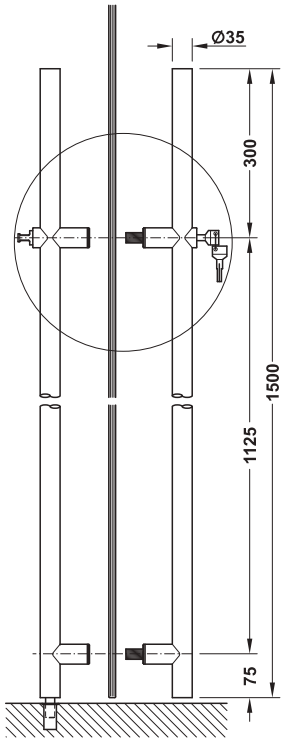
Volumen de suministro
1 Perfil de fijación
2 Cubiertas de acero inoxidable

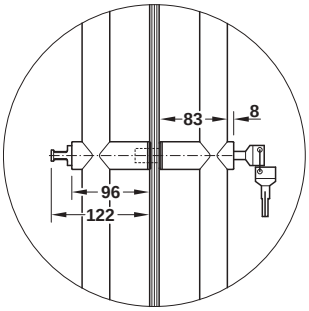
Modelo	Nº de ref.
Sin mecanizado del cristal	981.35.212

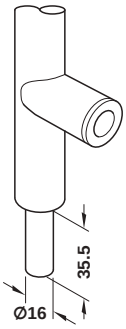
DGH-B-INT 2019, HDE-es, 12/18; Medidas sin compromiso. Nos reservamos el derecho a introducir cambios en la fabricación.

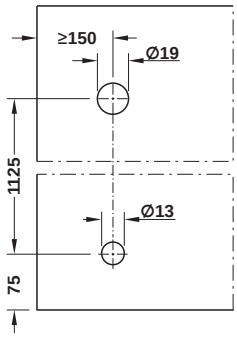
Tirador de puerta PH 2139
Cerrable











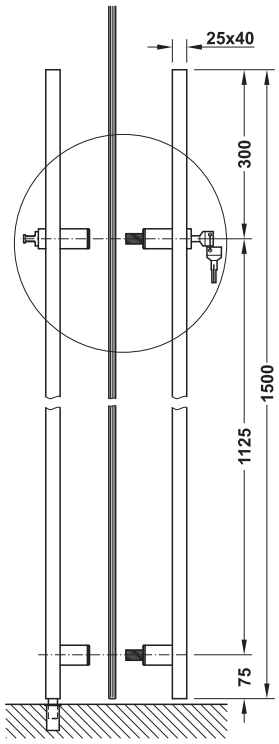
> Material: Acero inoxidable
> Acabado: Mate
> Modelo: Interior con pomo giratorio
> Diámetro del tubo: 35 mm
> Para grosor de cristal: 8–12 mm

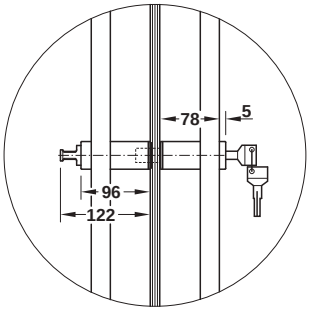
Volumen de suministro
1 Par de tiradores de puerta con instalación por pares
5 llave reversible
1 Casquillo de suelo con cierre por resorte

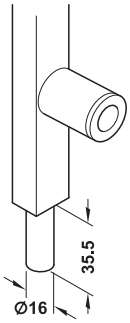
Modelo	Nº de ref.
Con posibilidad de cierre desde el interior	903.03.674

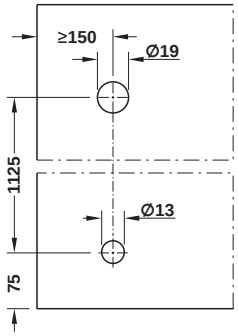
Tirador de puerta PH 2140
Cerrable











> Material: Acero inoxidable
> Acabado: Mate
> Modelo: Interior con pomo giratorio
> Sección transversal: Tubo 25 x 40
> Para grosor de cristal: 8–12 mm

Volumen de suministro
1 Par de tiradores de puerta con instalación por pares
5 llave reversible
1 Casquillo de suelo con cierre por resorte

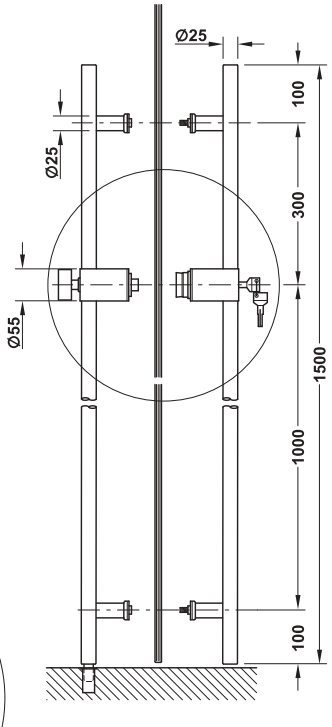
Modelo	Nº de ref.
Con posibilidad de cierre desde el interior	903.03.684

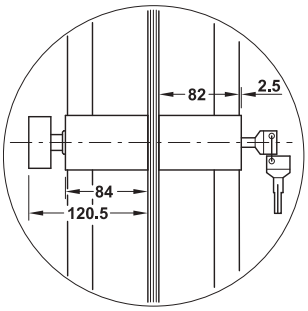
DGH-B-INT 2019, HDE-es, 12/18; Medidas sin compromiso. Nos reservamos el derecho a introducir cambios en la fabricación.

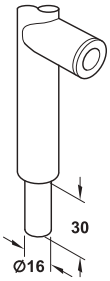
Tirador de puerta PH 2141
Cerrable

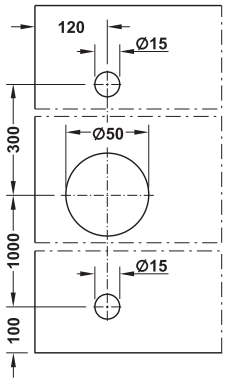
Incl. semibombillo europeo con nariz de cierre con ajuste óctuple.











mecanizado del cristal

> Material:	Acero inoxidable
> Acabado:	Mate
> Modelo:	Interior con pomo giratorio
> Diámetro del tubo:	25 mm
> Para grosor de cristal:	8–12 mm

Volumen de suministro
1 Par de tiradores de puerta con instalación por pares
1 Semibombillo europeo incl. 3 llaves
1 Casquillo de suelo con cierre por resorte

Modelo	Nº de ref.
Con posibilidad de cierre desde el interior	903.03.675

DIALOCK.

GESTIÓN DE ACCESOS
PENSANDO EN MAÑANA.



DISEÑADO CON LA LÓGICA
DEL USUARIO.

Con Dialock es mucho más sencillo organizar los procesos de su negocio.

El sistema electrónico de identificación y control de accesos se adapta individualmente a sus requisitos.

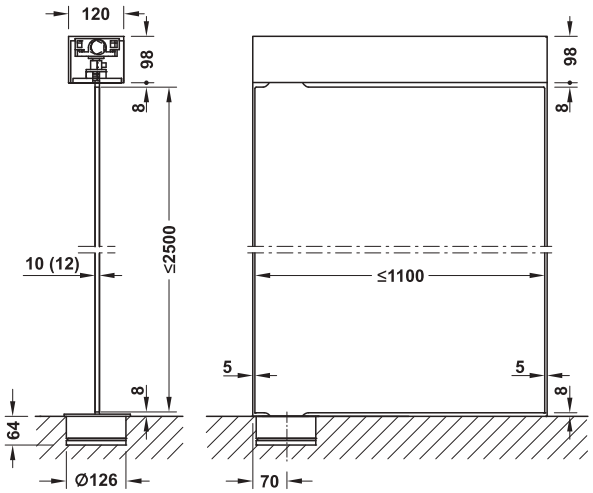
Su sencilla ampliación de los puntos de acceso, el número ilimitado de ususarios, la configuración de los planes de cierre a la medida de sus necesidades y las garantías del servicio de mantenimiento local, se combinan para ofrecerle su propia solución personalizada y fiable para gestión de accesos. Con ingeniería Häfele.

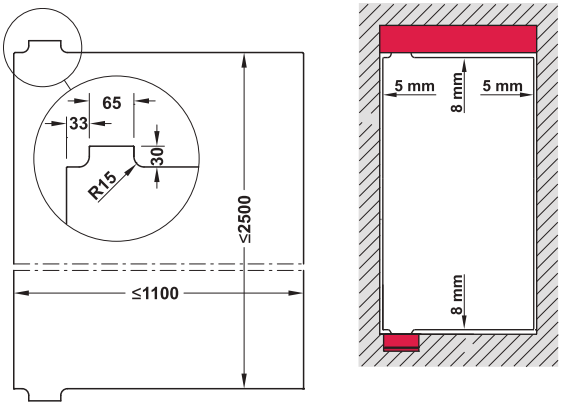
DGH-B-INT 2019, HDE-es, 12/18; Medidas sin compromiso. Nos reservamos el derecho a introducir cambios en la fabricación.

Herraje para puerta de vaivén Visur

Para puertas completas de cristal



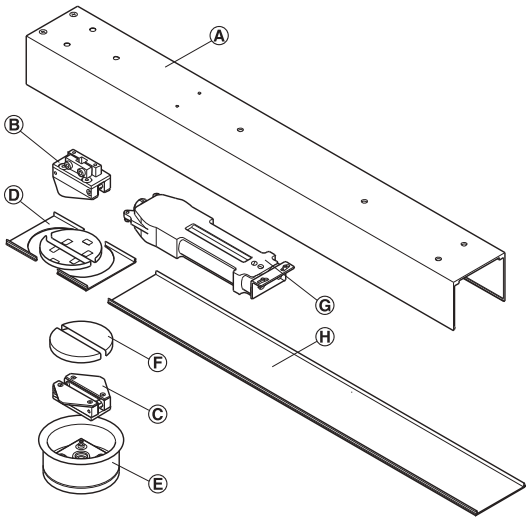




Ejecución de las lengüetas de cristal arriba y abajo idénticas

> Campo de aplicación:	para puertas de cristal de seguridad simple (ESG)
> Para grosor de cristal:	10 – 12 mm
> Material:	Aluminio
> Acabado:	Color plata anodizado
> Modelo:	No hay componentes de herrajes visibles en el área de la puerta
> Montaje:	Caja cerradero para montar en el dintel o en el techo, Encajar en el suelo la caja del cojinete con receptor de cojinete giratorio, sujeción por apriete no visible con tornillos de cabeza cilíndrica Allen
> Fijación:	Aplicable para DIN izquierda y DIN derecha
> Peso de la puerta:	≤85 kg
> Ancho de la puerta:	≤1100 mm
> Altura de puerta:	≤2500 mm

Estructura del sistema



Ⓐ Caja cerradero para montar en el dintel o en el techo
De 1 pieza para ancho de puerta máx. 1100 mm
De 2 piezas para ancho de puerta máx. 2 x 1100 mm

Ⓑ Pieza de apriete de cristal superior

Ⓒ Pieza de apriete de cristal inferior

Ⓓ Secciones de cubierta de perfil

Ⓔ Caja del cojinete inferior con anillo embellecedor

Ⓕ Tapas embellecedoras

Ⓖ Cierrapuertas de marco RTS 85

Ⓗ Tapa para caja cerradero

Volumen de suministro
1 Caja cerradero
1 Pieza de retención superior e inferior
2 Secciones de perfil de cubierta
1 Caja del cojinete con anillo embellecedor
4 Tapas embellecedoras
1 RTS 85 cierrapuertas de marco

Campo de aplicación	Nº de ref.
1 puerta	981.29.401
2 puerta	981.29.402

Nota de pedido
Indicar el ancho interior en mm (medidas de la caja cerradero). Tener en cuenta las lengüetas de cristal para el cálculo de las medidas de cristal.

DGH-B-INT 2019, HDE-es, 12/18; Medidas sin compromiso. Nos reservamos el derecho a introducir cambios en la fabricación.

9

HÄFELE

HERRAJES PARA SANITARIOS







Equipamiento para el baño

Organizadores para cajones 9.3
Accesorios para baño para atornillar, cuadrados 9.6
Accesorios para baño para atornillar, redondos 9.15
Serie Classic 9.25
Dispensador para pañuelos de papel 9.27
Secador de pelo 9.28
Espejo para cuarto de baño 9.29
Herrajes para proyectos 9.48



Herrajes para cabinas de ducha

Herrajes para puerta de ducha 9.30, 9.32
Soportes para cristal 9.31, 9.33
Barras estabilizadoras 9.35
Juntas 9.36



Cestos para ropa y papeleras

Cestos para ropa 9.38
Papeleras 9.40



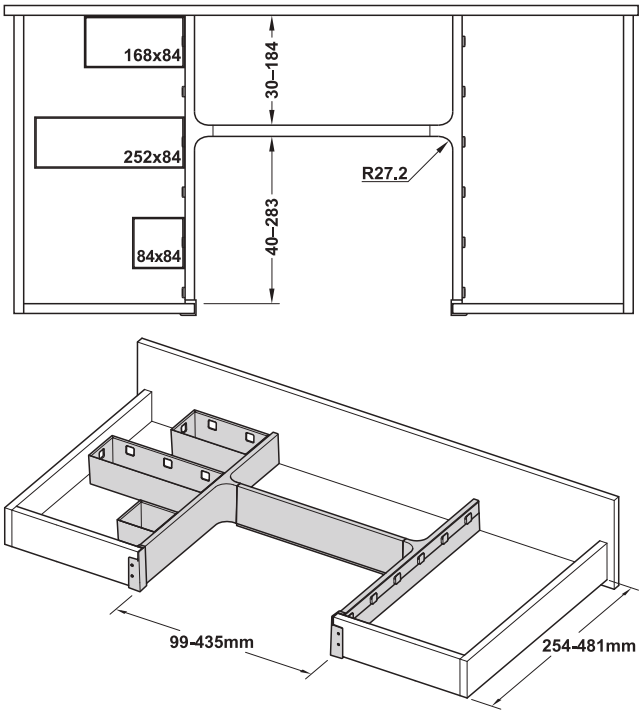
Sistemas de mamparas

Sistema de mamparas para sanitarios, aluminio 9.41
Sistema de mamparas para sanitarios, acero inoxidable 9.44

DGH-B-INT 2019, HDE-es, 12/18; Medidas sin compromiso. Nos reservamos el derecho a introducir cambios en la fabricación.

Sistema de organización para baño





Marco organizador para mueble de lavabo



> Utilizable para:	Universal, para cajones
> Modelo:	Longitudes y anchos ajustables cortando a medida las piezas lateral y central
> Material:	Plástico

Volumen de suministro
2 x elementos laterales
1 x pieza central
2 x listones de posicionamiento
2 x herraje de unión para trasera

Color	Nº de ref.
Blanco	556.23.704

Empaque: 1 Juego

Bandejas



> Utilizable para:	Con marco organizador o aplicación independiente
> Modelo:	Resistente y fácil de limpiar
> Material:	Plástico
> Acabado/color:	Blanco translúcido
> Medidas:	Bandeja pequeña: 65 x 84 x 84 mm, Bandeja mediana: 65 x 168 x 84 mm, Bandeja grande: 65 x 251 x 84 mm

Volumen de suministro	Nº de ref.
1 x pequeña, 1 x mediana, 1 x grande	556.23.728
2 x pequeña, 2 x mediana, 2 x grande	556.23.729

Empaque: 1 Juego

DGH-B-INT 2019, HDE-es, 12/18; Medidas sin compromiso. Nos reservamos el derecho a introducir cambios en la fabricación.

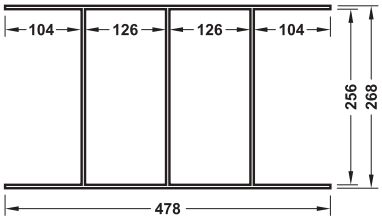
Organizador para cosméticos
Para cajones



> Utilizable para: En cajones
> Material: Duramen de fresno
> Acabado/color: Teñido, negro

→ Marco





> Modelo: Profundidad acortable a medida

Medidas (anch. x prof. x alt.) mm	Nº de ref.
268 x 478 x 43	550.35.300

→ Bandeja para marco



Medidas (anch. x prof. x alt.) mm	Nº de ref.
255 x 125 x 55	550.35.310

Tapa



> Campo de aplicación: Para bandeja para marco 43/6, Para caja para marco 110/8

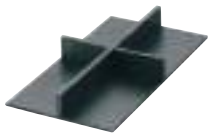
Medidas (anch. x prof. x alt.) mm	Nº de ref.
254,5 x 124,5 x 8	550.35.320

→ Organizador de pintalabios, para marco



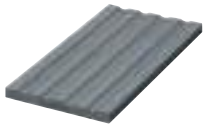
Medidas (anch. x prof. x alt.) mm	Nº de ref.
255 x 125 x 29	550.35.330

→ Organizador en cruz, para marco



Medidas (anch. x prof. x alt.) mm	Nº de ref.
255 x 125 x 29	550.35.340

→ Organizador de lápices, para marco



Medidas (anch. x prof. x alt.) mm	Nº de ref.
255 x 125 x 12	550.35.350

DGH-B-INT 2019, HDE-es, 12/18; Medidas sin compromiso. Nos reservamos el derecho a introducir cambios en la fabricación.

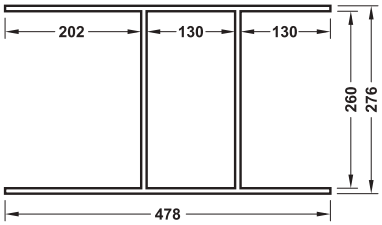
Organizador para cosméticos
Para elemento extraíble



> Utilizable para: Para elementos extraíbles
> Material: Duramen de fresno
> Acabado/color: Teñido, negro

→ Marco





> Modelo: Profundidad acortable a medida

Medidas (anch. x prof. x alt.) mm	Nº de ref.
276 x 478 x 110	550.35.301

→ Caja para marco



Medidas (anch. x prof. x alt.) mm	Nº de ref.
259 x 129 x 156	550.35.360

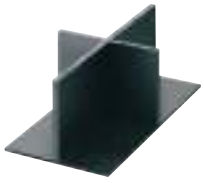
Tapa



> Campo de aplicación: Para bandeja para marco 43/6, Para caja para marco 110/8

Medidas (anch. x prof. x alt.) mm	Nº de ref.
254,5 x 124,5 x 8	550.35.320

→ Organizador en cruz para marco



Medidas (anch. x prof. x alt.) mm	Nº de ref.
259 x 129 x 100	550.35.370

DGH-B-INT 2019, HDE-es, 12/18; Medidas sin compromiso. Nos reservamos el derecho a introducir cambios en la fabricación.

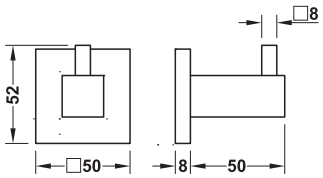
Cuadrados

> Material	Latón
> Acabado	Cromado pulido o negro grafito
> Montaje	Para atornillar

→ Toallero







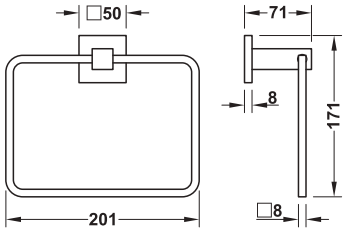
Volumen de suministro
1 toallero
Material de fijación

Acabado/color	Nº de ref.
Cromado pulido	980.60.642
Negro grafito	980.60.643

→ Toallero







Volumen de suministro
1 toallero
Material de fijación

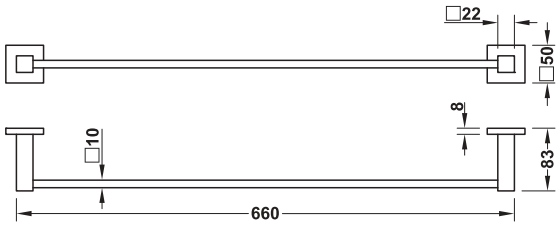
Acabado/color	Nº de ref.
Cromado pulido	980.60.672
Negro grafito	980.60.673

DGH-B-INT 2019, HDE-es, 12/18; Medidas sin compromiso. Nos reservamos el derecho a introducir cambios en la fabricación.

→ Toallero







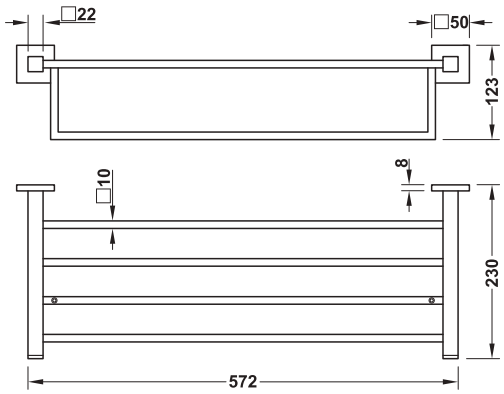
Volumen de suministro
1 toallero
Material de fijación

Acabado/color	Nº de ref.
Cromado pulido	980.60.712
Negro grafito	980.60.713

→ Estante para toallas con toallero







Volumen de suministro
1 estante para toallas con toallero
Material de fijación

Acabado/color	Nº de ref.
Cromado pulido	980.60.752
Negro grafito	980.60.753

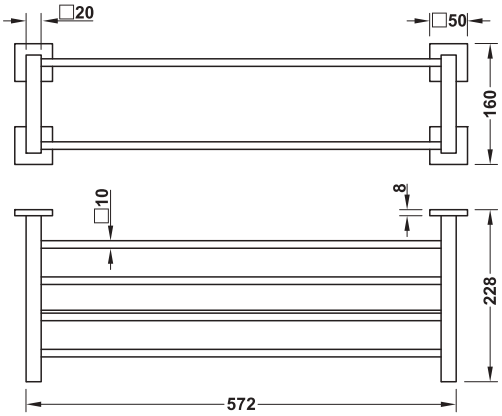
DGH-B-INT 2019, HDE-es, 12/18; Medidas sin compromiso. Nos reservamos el derecho a introducir cambios en la fabricación.



→ Estante para toallas con toallero







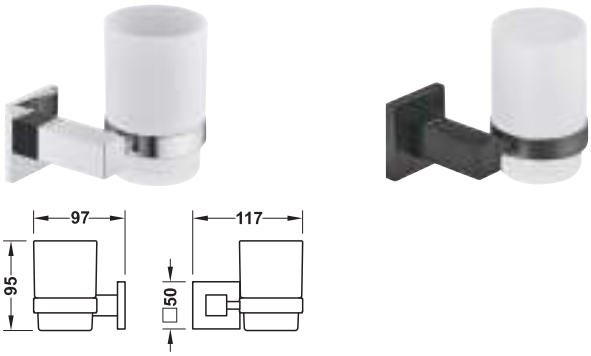
Volumen de suministro
1 estante para toallas con toallero
Material de fijación

Acabado/color	Nº de ref.
Cromado pulido	980.60.722
Negro grafito	980.60.723

DGH-B-INT 2019, HDE-es, 12/18; Medidas sin compromiso. Nos reservamos el derecho a introducir cambios en la fabricación.



→ Soporte para vaso, con vaso de cristal satinado



> Capacidad: 200 ml

Volumen de suministro
1 soporte para vaso con vaso de cristal satinado
Material de fijación

Acabado/color	Nº de ref.
Cromado pulido	980.60.652
Negro grafito	980.60.653

Nota de pedido
Vaso de repuesto disponible a petición.

→ Dispensador de jabón, cristal satinado



> Capacidad: 300 ml

Volumen de suministro
1 dispensador de jabón de cristal satinado
Material de fijación

Acabado/color	Nº de ref.
Cromado pulido	980.60.662
Negro grafito	980.60.663

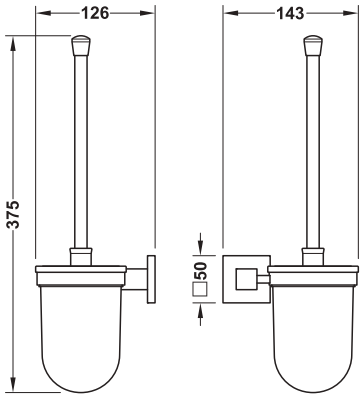
Nota de pedido
Repuestos de frasco de cristal y bomba disponibles a petición.

DGH-B-INT 2019, HDE-es, 12/18; Medidas sin compromiso. Nos reservamos el derecho a introducir cambios en la fabricación.



→ Juego de escobillero WC, cristal satinado





> Modelo: Escobilla con cabezal color negro sustituible

Volumen de suministro
1 juego de escobillero WC de cristal satinado con escobilla
Material de fijación

Acabado/color	Nº de ref.
Cromado pulido	980.60.682
Negro grafito	980.60.683

Cabezal de escobilla para juego de escobillero WC



> Material: Plástico
> Montaje: Con rosca

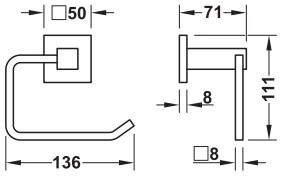
Acabado/color	Nº de ref.
Negro	980.60.943

DGH-B-INT 2019, HDE-es, 12/18; Medidas sin compromiso. Nos reservamos el derecho a introducir cambios en la fabricación.

→ Portarrollos para papel WC







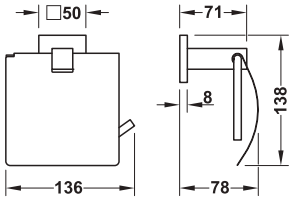
Volumen de suministro
1 portarrollos para papel WC
Material de fijación

Acabado/color	Nº de ref.
Cromado pulido	980.60.692
Negro grafito	980.60.693

→ Portarrollos para papel WC, con cubierta







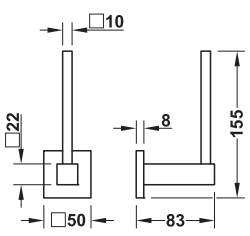
Volumen de suministro
1 portarrollos para papel WC con cubierta
Material de fijación

Acabado/color	Nº de ref.
Cromado pulido	980.60.702
Negro grafito	980.60.703

→ Portarrollos para papel higiénico de reserva







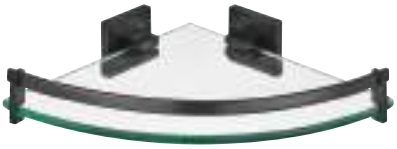
Volumen de suministro
1 portarrollos para papel higiénico de reserva
Material de fijación

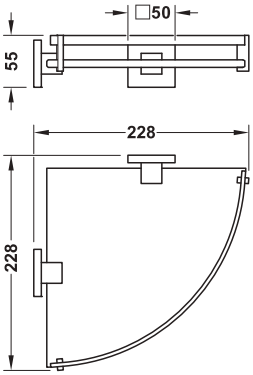
Acabado/color	Nº de ref.
Cromado pulido	980.60.762
Negro grafito	980.60.763

DGH-B-INT 2019, HDE-es, 12/18; Medidas sin compromiso. Nos reservamos el derecho a introducir cambios en la fabricación.

→ Estante cuarto de círculo, con cristal transparente







> Material:	Latón, cristal transparente
> Grosor del cristal:	8 mm

Volumen de suministro
1 estante de cuarto de círculo con cristal transparente
Material de fijación

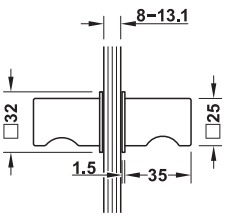
Acabado/color	Nº de ref.
Cromado pulido	980.60.732
Negro grafito	980.60.733



→ Pomo para puerta de ducha







> Material:	Acero inoxidable
> Para grosor de cristal:	8–13,1 mm
> Broca-Diámetro:	9 mm
> Montaje:	Para atornillar, requiere taladro en el vidrio

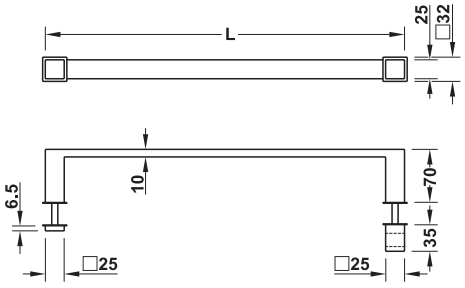
Acabado/color	Nº de ref.
Cromado pulido	981.77.006
Negro grafito	981.77.014

DGH-B-INT 2019, HDE-es, 12/18; Medidas sin compromiso. Nos reservamos el derecho a introducir cambios en la fabricación.

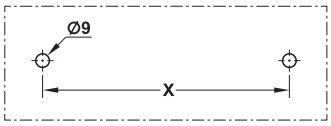
→ Tirador para puerta de ducha







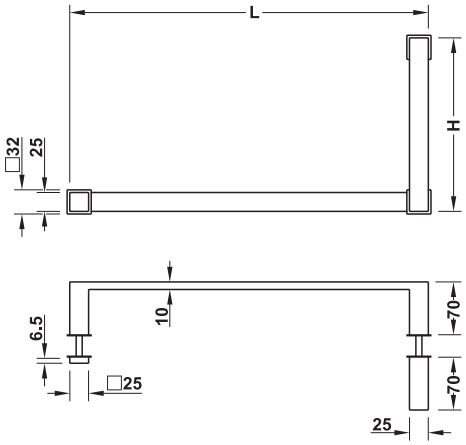
Longitud L mm	Medida X mm	Pulido	Negro grafito
475	450	981.77.000	981.77.008
525	500	981.77.001	981.77.009
575	550	981.77.002	981.77.010



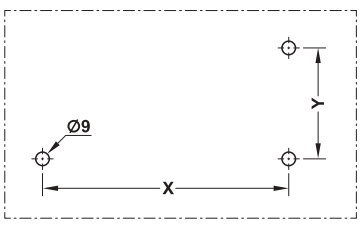
→ Tirador para puerta de ducha y toallero







Longitud L mm	Altura H mm	Medida X mm	Medida Y mm	Pulido	Negro grafito
475	225	450	200	981.77.003	981.77.011
525	325	500	300	981.77.004	981.77.012
575	475	550	450	981.77.005	981.77.013



DGH-B-INT 2019, HDE-es, 12/18; Medidas sin compromiso. Nos reservamos el derecho a introducir cambios en la fabricación.

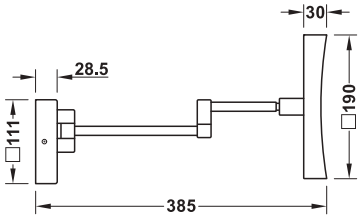


Espejo para maquillaje, iluminado

Con 5 aumentos







Datos técnicos	
Tensión nominal	100–240 V, 50–60 Hz
Conexión de corriente	Cableado directo
Color de la luz	Blanco cálido 2700 K o blanco luz diurna 4000 K, seleccionable mediante interruptor táctil
Potencia	5 W
Flujo luminoso	60 lúmenes
Clase de protección	IP44
Medidas soporte mural	111 x 111 x 28,5 mm
Medidas del espejo	190 x 190 x 30 mm
Medidas de la superficie del espejo	144 x 144 mm
Longitud de extracción máx.	385 mm

> Material: Latón
> Modelo: Espejo giratorio y basculante con 5 aumentos, con brazo orientable doble y rótula en la trasera del espejo

Volumen de suministro
1 espejo para maquillaje
Material de fijación

Acabado/color	Nº de ref.
Cromado pulido	983.27.002
Negro grafito	983.27.003

DGH-B-INT 2019, HDE-es, 12/18; Medidas sin compromiso. Nos reservamos el derecho a introducir cambios en la fabricación.

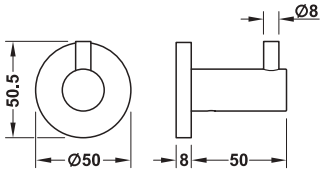
Redondos

> Material	Latón
> Acabado	Cromado pulido o negro grafito
> Montaje	Para atornillar

→ Toallero







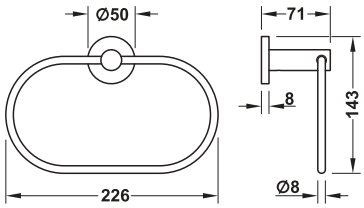
Volumen de suministro
1 toallero
Material de fijación

Acabado/color	Nº de ref.
Cromado pulido	980.60.772
Negro grafito	980.60.773

→ Toallero







Volumen de suministro
1 toallero
Material de fijación

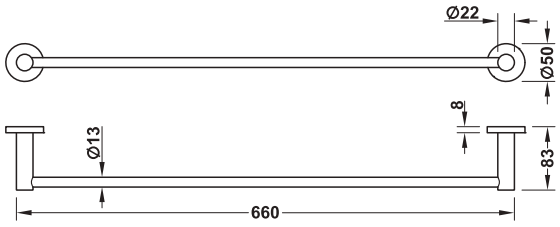
Acabado/color	Nº de ref.
Cromado pulido	980.60.802
Negro grafito	980.60.803

DGH-B-INT 2019, HDE-es, 12/18; Medidas sin compromiso. Nos reservamos el derecho a introducir cambios en la fabricación.

→ Toallero







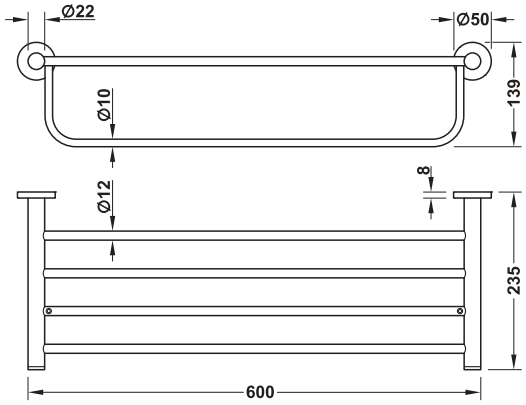
Volumen de suministro
1 toallero
Material de fijación

Acabado/color	Nº de ref.
Cromado pulido	980.60.842
Negro grafito	980.60.843

→ Estante para toallas con toallero







Volumen de suministro
1 estante para toallas con toallero
Material de fijación

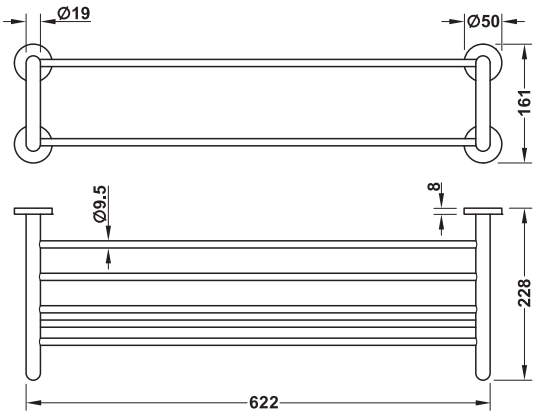
Acabado/color	Nº de ref.
Cromado pulido	980.60.872
Negro grafito	980.60.873

DGH-B-INT 2019, HDE-es, 12/18; Medidas sin compromiso. Nos reservamos el derecho a introducir cambios en la fabricación.

→ Estante para toallas con toallero







Volumen de suministro
1 estante para toallas con toallero
Material de fijación

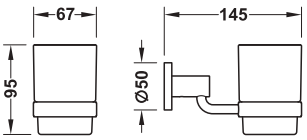
Acabado/color	Nº de ref.
Cromado pulido	980.60.852
Negro grafito	980.60.853

DGH-B-INT 2019, HDE-es, 12/18; Medidas sin compromiso. Nos reservamos el derecho a introducir cambios en la fabricación.

→ Soporte para vaso, con vaso de cristal satinado







> Capacidad: 200 ml

Volumen de suministro
1 soporte para vaso con vaso satinado
Material de fijación

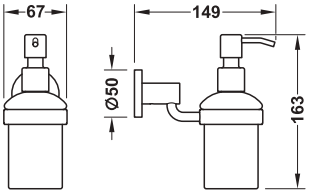
Acabado/color	Nº de ref.
Cromado pulido	980.60.782
Negro grafito	980.60.783

Nota de pedido
Vaso de repuesto disponible a petición.

→ Dispensador de jabón, cristal satinado







> Capacidad: 300 ml

Volumen de suministro
1 dispensador de jabón de cristal satinado
Material de fijación

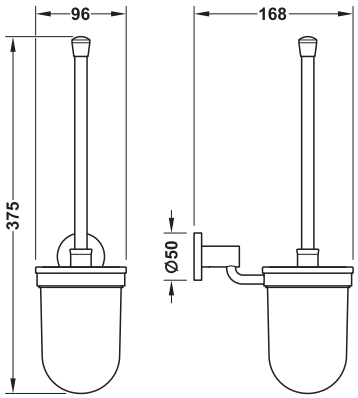
Acabado/color	Nº de ref.
Cromado pulido	980.60.792
Negro grafito	980.60.793

Nota de pedido
Repuestos de frasco de cristal y bomba disponibles a petición.

DGH-B-INT 2019, HDE-es, 12/18; Medidas sin compromiso. Nos reservamos el derecho a introducir cambios en la fabricación.

→ Juego de escobillero WC, cristal satinado





> Modelo:	Escobilla con cabezal color negro sustituible

Volumen de suministro
1 juego de escobillero WC de cristal satinado con escobilla
Material de fijación

Acabado/color	Nº de ref.
Cromado pulido	980.60.812
Negro grafito	980.60.813

Cabezal de escobilla para juego de escobillero WC



> Material:	Plástico
> Montaje:	Con rosca

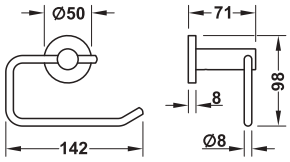
Acabado/color	Nº de ref.
Negro	980.60.943

DGH-B-INT 2019, HDE-es, 12/18; Medidas sin compromiso. Nos reservamos el derecho a introducir cambios en la fabricación.

→ Portarrollos para papel WC







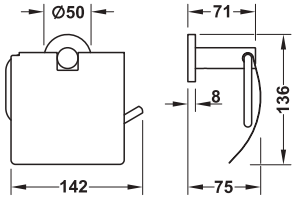
Volumen de suministro
1 portarrollos para papel WC
Material de fijación

Acabado/color	Nº de ref.
Cromado pulido	980.60.822
Negro grafito	980.60.823

→ Portarrollos para papel WC, con cubierta







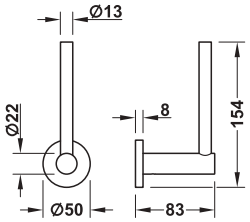
Volumen de suministro
1 portarrollos para papel WC con cubierta
Material de fijación

Acabado/color	Nº de ref.
Cromado pulido	980.60.832
Negro grafito	980.60.833

→ Portarrollos para papel higiénico de reserva







Volumen de suministro
1 portarrollos para papel higiénico de reserva
Material de fijación

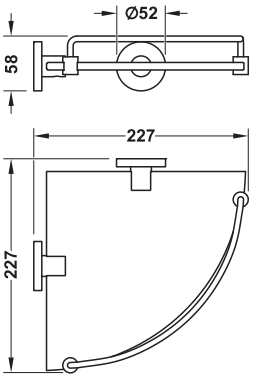
Acabado/color	Nº de ref.
Cromado pulido	980.60.882
Negro grafito	980.60.883

DGH-B-INT 2019, HDE-es, 12/18; Medidas sin compromiso. Nos reservamos el derecho a introducir cambios en la fabricación.

→ Estante cuarto de círculo, con cristal transparente







> Material: Latón, cristal, transparente
> Grosor del cristal: 8 mm

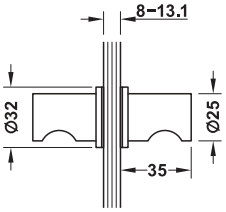
Volumen de suministro
1 estante de cuarto de círculo con cristal transparente
Material de fijación

Acabado/color	Nº de ref.
Cromado pulido	980.60.862
Negro grafito	980.60.863

→ Pomo para puerta de ducha







> Material: Acero inoxidable
> Para grosor de cristal: 8–13,1 mm
> Diámetro del taladro: 9 mm
> Montaje: Para atornillar, requiere taladro en el vidrio

Volumen de suministro
1 pomo para puerta de ducha con contrapieza
Material de fijación

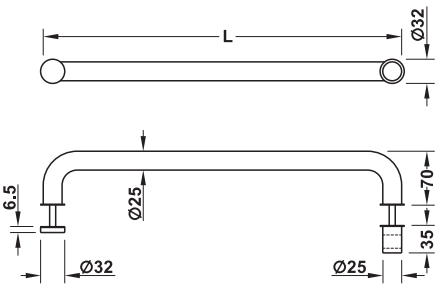
Acabado/color	Nº de ref.
Pulido	981.52.109
Negro grafito	981.52.110

DGH-B-INT 2019, HDE-es, 12/18; Medidas sin compromiso. Nos reservamos el derecho a introducir cambios en la fabricación.

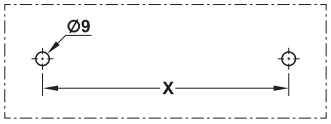
→ Tirador para puerta de ducha







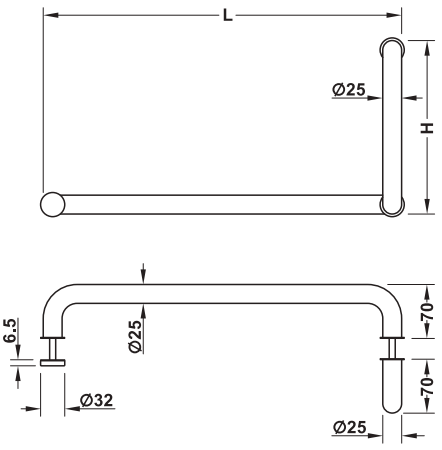
Longitud L mm	Medida X mm	Pulido	Negro grafito
475	450	981.52.103	981.52.113
525	500	981.52.104	981.52.114
575	550	981.52.105	981.52.115



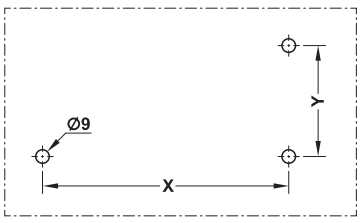
→ Tirador para puerta de ducha y toallero







Longitud L mm	Altura H mm	Medida X mm	Medida Y mm	Pulido	Negro grafito
475	225	450	200	981.52.106	981.52.116
525	325	500	300	981.52.107	981.52.117
575	475	550	450	981.52.108	981.52.118

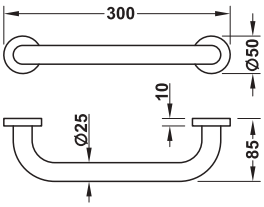


DGH-B-INT 2019, HDE-es, 12/18; Medidas sin compromiso. Nos reservamos el derecho a introducir cambios en la fabricación.

Soporte, para la zona de la bañera







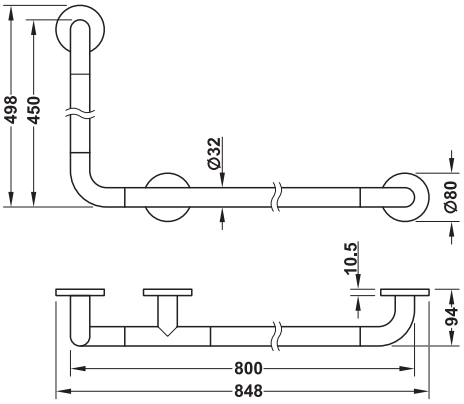
> Material: Latón
> Capacidad de carga: 150 kg
> Montaje: Para atornillar

Acabado/color	Nº de ref.
Cromado pulido	980.60.902
Negro grafito	980.60.903

Soporte







> Material: Latón
> Capacidad de carga: 150 kg
> Montaje: Para atornillar

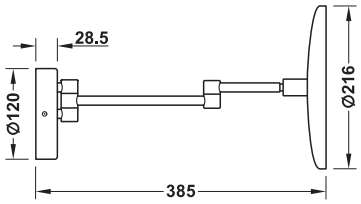
Acabado/color	Nº de ref.
Cromado pulido	980.60.912
Negro grafito	980.60.913

DGH-B-INT 2019, HDE-es, 12/18; Medidas sin compromiso. Nos reservamos el derecho a introducir cambios en la fabricación.

Espejo para maquillaje, iluminado
Con 5 aumentos







Datos técnicos	
Tensión nominal	100-220 V, 50–60 Hz
Conexión de corriente	Cableado directo
Color de la luz	Blanco cálido 2700 K o blanco luz diurna 4000 K, seleccionable mediante interruptor táctil
Potencia	5 W
Flujo luminoso	60 lúmenes
Clase de eficiencia energética	A
Medidas soporte mural	120 x 28,5 mm
Diámetro de la superficie de espejo	178 mm
Longitud de extracción máx.	386 mm

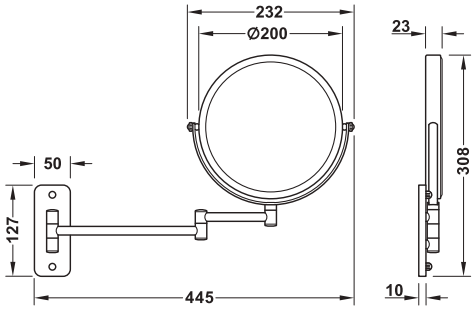
> Material: Latón
> Modelo: Espejo giratorio y basculante con 5 aumentos, con brazo orientable doble y rótula en la trasera del espejo

Acabado/color	Nº de ref.
Cromado pulido	983.27.012
Negro grafito	983.27.013

Espejo para maquillaje
Con 3 aumentos







> Material: Acero inoxidable/latón
> Modelo: Giratorio y basculante, 2 espejos:
Con triple aumento y espejo plano,
Con brazo orientable doble

Acabado/color	Nº de ref.
Cromado pulido	980.60.922
Negro grafito	980.60.923

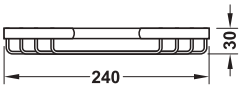
DGH-B-INT 2019, HDE-es, 12/18; Medidas sin compromiso. Nos reservamos el derecho a introducir cambios en la fabricación.

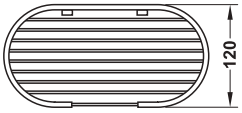
Jabonera





> Campo de aplicación: Zona de ducha, bañera y lavabo
> Material: Latón
> Acabado: Cromado pulido
> Modelo: Con frente abierto
> Montaje: Para atornillar





Volumen de suministro
1 jabonera
Material de fijación

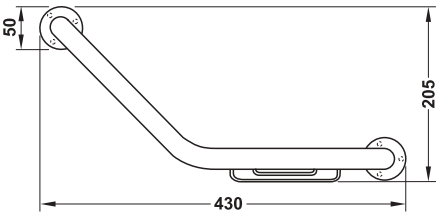
	Nº de ref.
Jabonera	980.64.202

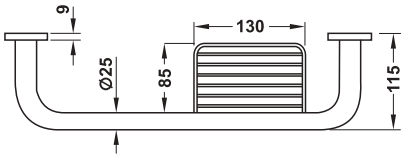
Soporte
Con jabonera





> Campo de aplicación: Zona de ducha y bañera
> Material: Latón
> Acabado: Cromado pulido
> Montaje: Para atornillar





Volumen de suministro
1 tirador
Material de fijación

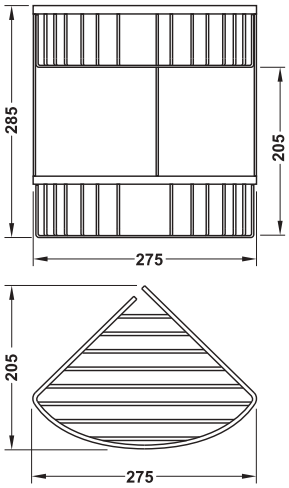
	Nº de ref.
Soporte	980.64.422

DGH-B-INT 2019, HDE-es, 12/18; Medidas sin compromiso. Nos reservamos el derecho a introducir cambios en la fabricación.

Cesta para ducha cuarto de círculo

De dos pisos



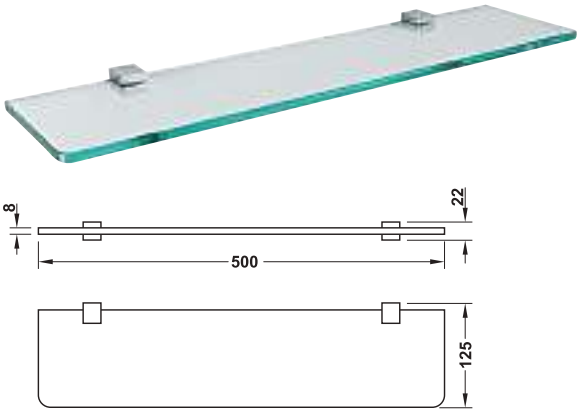


> Material: Latón
> Acabado: Cromado pulido
> Montaje: Para atornillar

Volumen de suministro
1 cesta para ducha cuarto de círculo
Material de fijación

	Nº de ref.
Cesta para ducha cuarto de círculo	980.64.252

Estante de cristal



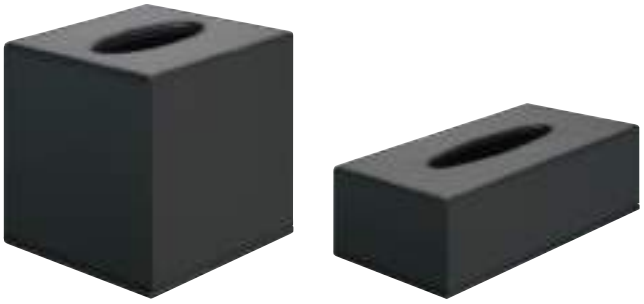
> Material: Cristal flotado/latón
> Acabado: Cromado pulido

Volumen de suministro
1 estante de cristal
Material de fijación

	Nº de ref.
Estante de cristal	980.60.212

DGH-B-INT 2019, HDE-es, 12/18; Medidas sin compromiso. Nos reservamos el derecho a introducir cambios en la fabricación.

Dispensador para pañuelos de papel, no requiere montaje

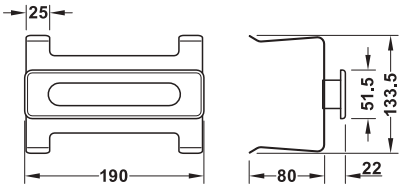


> Material: MDF con recubrimiento de piel sintética
> Acabado/color: Negro

Medidas (Anch. x Prof. x Alt.) mm	Nº de ref.
140 x 140 x 140	983.25.003
253 x 140 x 60	983.25.013

Dispensador para pañuelos de papel, montaje embutido en el mueble del lavabo





> Material: Acero, marco del dispensador de plástico ABS
> Para grosor de tablero: 17 mm
> Montaje: Para atornillar

Acabado/color	Nº de ref.
Marco del dispensador cromado	983.24.002
Marco del dispensador negro grafito	983.24.003

Dispensador de bolsas higiénicas



> Material: Acero inoxidable
> Montaje: Para atornillar

Medidas (Anch. x Prof. x Alt.) mm	Acabado/color	Nº de ref.
139 x 26 x 99	Pulido	980.60.931
	Negro grafito	980.60.933

DGH-B-INT 2019, HDE-es, 12/18; Medidas sin compromiso. Nos reservamos el derecho a introducir cambios en la fabricación.

Secador de pelo



Datos técnicos	
Tensión nominal	220–240 V, 50–60 Hz
Potencia nominal	1500 W
Conexión de corriente	Con clavija schuko o cableado fijamente con la red eléctrica
longitud de cable	45 cm hasta 2,5 m
Medidas	193 x 183 x 93 mm
Peso	579 g

> Modelo: Con 2 niveles de potencia y protección contra sobrecalentamiento, Temperatura regulable, Cable espiral con clavija Schuko, Incl. soporte mural
> Material: Caja de plástico
> Montaje: Soporte mural para atornillar

Acabado/color	Nº de ref.
negro	983.25.023

Nota de pedido
A petición suministrable cable de alimentación con diferente forma de clavija.



Datos técnicos	
Tensión nominal	220–240 V, 50–60 Hz
Potencia nominal	1875 W
Conexión de corriente	Con enchufe con toma a tierra Schuko
longitud de cable	75 cm hasta 3,5 m
Medidas	262 x 229 x 91 mm
Peso	553 g

> Modelo: Con 2 niveles de potencia y protección contra sobrecalentamiento, Temperatura regulable, Con función de aire frío, Cable espiral con clavija Schuko, Interruptor de red y seguridad en el mango
> Material: Caja de plástico

Acabado/color	Nº de ref.
negro	983.25.033

Nota de pedido
A petición suministrable cable de alimentación con diferente forma de clavija.

DGH-B-INT 2019, HDE-es, 12/18; Medidas sin compromiso. Nos reservamos el derecho a introducir cambios en la fabricación.

Espejo de baño



Iluminación frontal color blanco cálido

> Iluminación para maquillaje, luz ambiente, calefacción antivaho y sistema de sonido en un producto
> Montaje sencillo de la unidad de espejo preconfigurada
> Flexibilidad mediante montaje vertical u horizontal
> Fácil de limpiar gracias a un interruptor táctil integrado en la superficie del espejo



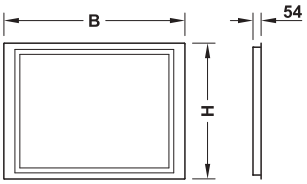
Conectar/Cambiar de color la iluminación frontal



Activar el sonido



Conectar la calefacción antivaho



Nota
El espejo contiene lámparas LED integradas que no se pueden sustituir.

> Modelo:	Variante EU
> Material:	Trasera: madera, perfil LED: aluminio
> Montaje:	Para atornillar

Datos técnicos	
Iluminación frontal (luz general y luz para maquillaje)	Temperatura de color: blanco cálido 2700 / blanco frío 4000 K índice de reproducción de color: >90 función de memoria del color del espejo seleccionado anteriormente
Iluminación de fondo (luz ambiente)	Temperatura de color: blanco cálido 2700 K índice de reproducción de color: >90
Tensión nominal	12 V DC
Tensión de entrada	100–240 V; 50–60 Hz
Conexión de corriente	Cableado fijo
Interruptores de diseño integrados tipo Touch	Standby: azul funcionamiento: blanco cálido
Calefacción antivaho	Standby después de 45 min.
Sistema de sonido	Bluetooth® altavoz de vibración, contraseña: 0000
Clase de protección	IP44
Clase de eficiencia energética de las lámparas LED	A

Volumen de suministro
1 espejo multifunción para cuarto de baño
1 plantilla para taladrar
Cable de conexión con clema de conexión
Tacos de montaje

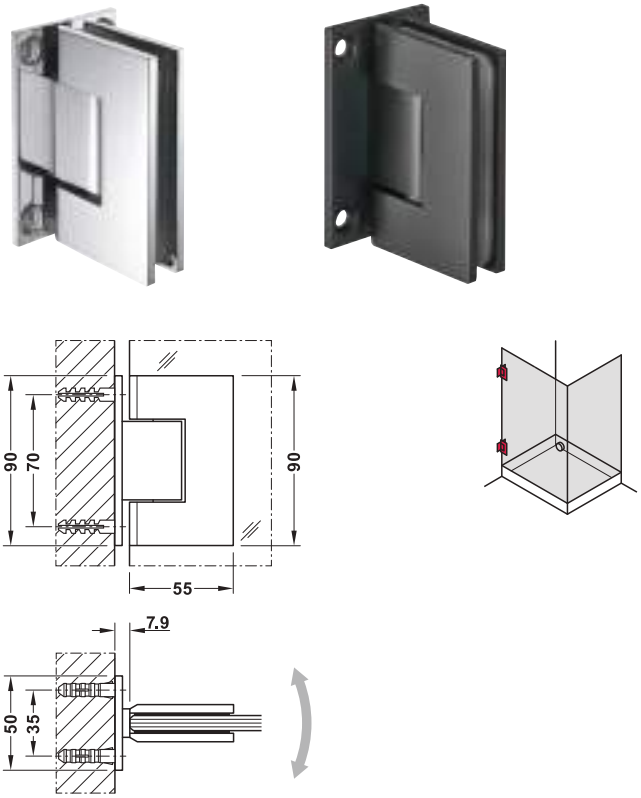
12 V

IP44 A

Medidas (Ancho x Alt.) mm	Flujo luminoso lm	Potencia W	Nº de ref.
900 x 600	1080	95,0	983.19.010
900 x 900	1300	102,0	983.19.020
1200 x 900	1560	111,0	983.19.030

DGH-B-INT 2019, HDE-es, 12/18; Medidas sin compromiso. Nos reservamos el derecho a introducir cambios en la fabricación.

Bisagra recta para puerta de ducha



> Campo de aplicación:	Para uniones de pared-cristal
> Para grosor de cristal:	8–12 mm
> Material:	Latón
> Modelo:	Función de retención por ambos lados en estado abierto
> Fijación:	Adecuado para DIN izquierda y DIN derecha
> Capacidad de carga:	Máx. 45 kg (utilizando 2 bisagras para puerta de ducha)
> Altura de puerta:	≤2400 mm
> Ancho de la puerta:	≤800 mm
> Ángulo de apertura:	90°, por ambos lados
> Función de cierre:	Desde un ángulo de apertura de aprox. 85°
> Montaje:	Para atornillar, requiere recorte del cristal

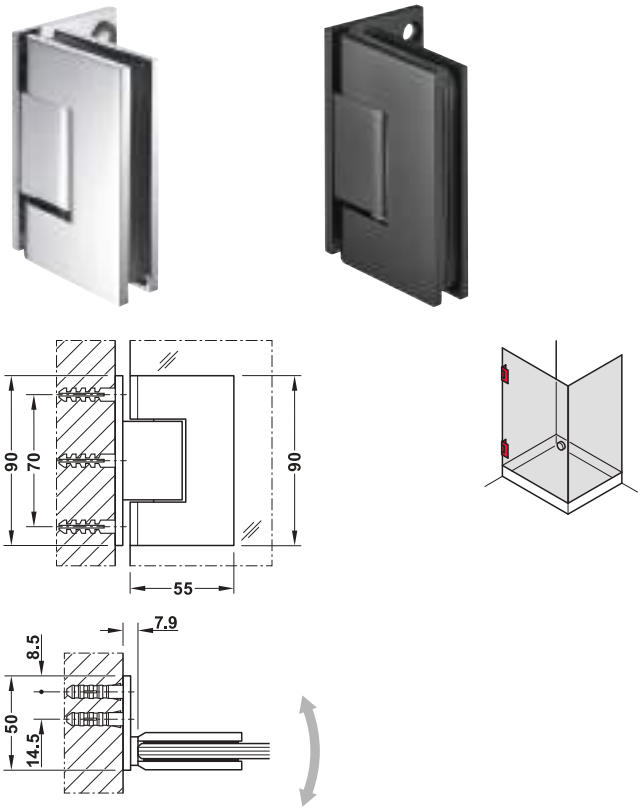
Nota
Medidas para el mecanizado del cristal en la tienda online de Häfele: www.hafele.com

Acabado/color	Nº de ref.
Cromado pulido	981.51.004
Negro grafito	981.51.003

Nota de pedido
Junta para puerta de cristal no incluida en el volumen de suministro. Por favor pedir por separado.

Junta para puerta de cristal	►AH 9.36
Barra estabilizadora 90°, para mamparas de ducha	►AH 9.35

Bisagra recta para puerta de ducha



> Campo de aplicación:	Para uniones de pared-cristal
> Para grosor de cristal:	8–12 mm
> Material:	Latón
> Modelo:	Función de retención por ambos lados en estado abierto
> Fijación:	Adecuado para DIN izquierda y DIN derecha
> Capacidad de carga:	Máx. 45 kg (utilizando 2 bisagras para puerta de ducha)
> Altura de puerta:	≤2400 mm
> Ancho de la puerta:	≤800 mm
> Ángulo de apertura:	90°, por ambos lados
> Función de cierre:	Desde un ángulo de apertura de aprox. 85°
> Montaje:	Para atornillar, requiere recorte del cristal

Nota
Medidas para el mecanizado del cristal en la tienda online de Häfele: www.hafele.com

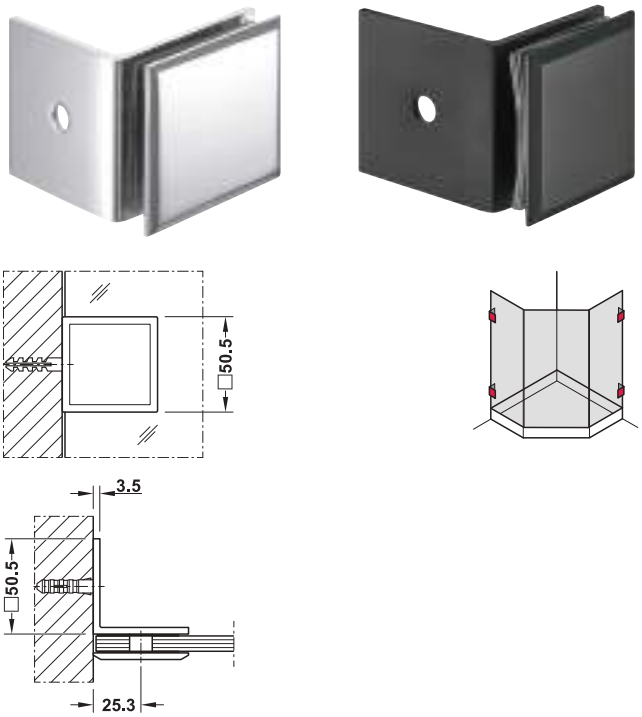
Acabado/color	Nº de ref.
Cromado pulido	981.02.081
Negro grafito	981.02.083

Nota de pedido
Junta para puerta de cristal no incluida en el volumen de suministro. Por favor pedir por separado.

Junta para puerta de cristal	►AH 9.36
Barra estabilizadora 90°, para mamparas de ducha	►AH 9.35

DGH-B-INT 2019, HDE-es, 12/18; Medidas sin compromiso. Nos reservamos el derecho a introducir cambios en la fabricación.

Soporte para cristal con escuadra



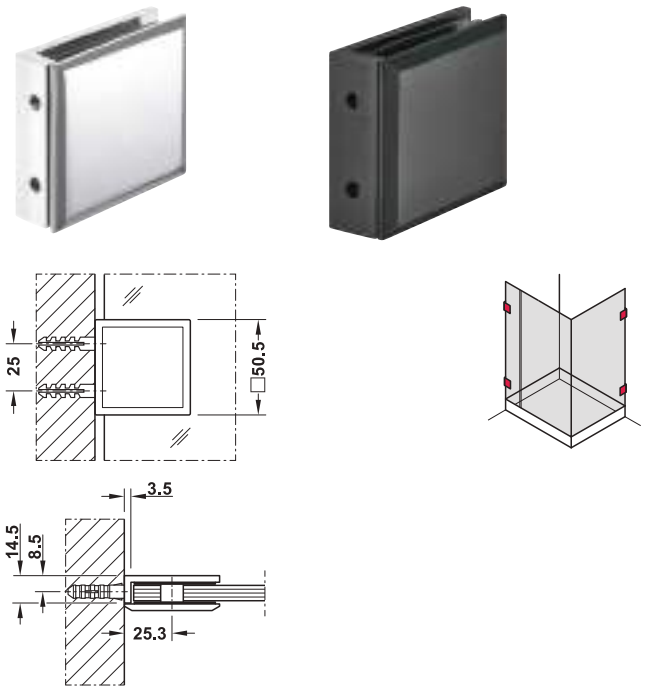
> Campo de aplicación: Para uniones de pared-cristal
> Para grosor de cristal: 8–12 mm
> Material: Latón
> Ángulo: 90°
> Fijación: Adecuado para izquierda y derecha
> Montaje: Para atornillar, requiere recorte del cristal

Nota
Medidas para el mecanizado del cristal en la tienda online de Häfele: www.hafele.com

Acabado/color	Nº de ref.
Cromado pulido	981.02.254
Negro grafito	981.02.253

Barra estabilizadora 45°, para mamparas de ducha ►AH 9.35

Soporte recto para cristal



> Campo de aplicación: Para uniones de pared-cristal, fijación oculta en la pared
> Para grosor de cristal: 8–12 mm
> Material: Latón
> Ángulo: 90°
> Fijación: Adecuado para izquierda y derecha
> Montaje: Para atornillar, requiere recorte del cristal

Nota
Medidas para el mecanizado del cristal en la tienda online de Häfele: www.hafele.com

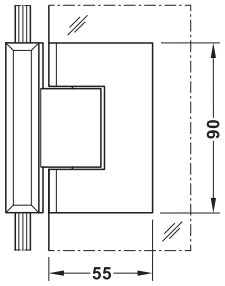
Acabado/color	Nº de ref.
Cromado pulido	981.02.244
Negro grafito	981.02.243

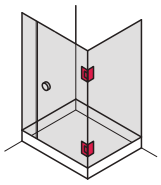
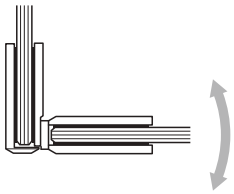
Barra estabilizadora 90°, para mamparas de ducha ►AH 9.35

DGH-B-INT 2019, HDE-es, 12/18; Medidas sin compromiso. Nos reservamos el derecho a introducir cambios en la fabricación.

Bisagra para puerta de la ducha en 90º





> Campo de aplicación:	Para uniones de cristal-cristal, para frontal de cristal en 90°
> Para grosor de cristal:	8–12 mm
> Material:	Latón
> Modelo:	Función de retención por ambos lados en estado abierto
> Fijación:	Adecuado para DIN izquierda y DIN derecha
> Capacidad de carga:	Máx. 45 kg (utilizando 2 bisagras para puerta de ducha)
> Altura de puerta:	≤2400 mm
> Ancho de la puerta:	≤800 mm
> Ángulo de apertura:	90°, por ambos lados
> Función de cierre:	Desde un ángulo de apertura de aprox. 85°
> Montaje:	Para atornillar, requiere recorte del cristal

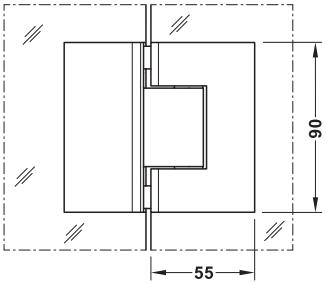
Nota
Medidas para el mecanizado del cristal en la tienda online de Häfele: www.hafele.com

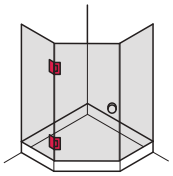
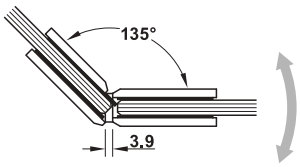
Acabado/color	Nº de ref.
Cromado pulido	981.51.014
Negro grafito	981.51.013

Junta para puerta de cristal ►AH 9.36
Barra estabilizadora 90°, para mamparas de ducha ►AH 9.35

Bisagra para puerta de la ducha en 135º





> Campo de aplicación:	Para uniones de cristal-cristal, para frontal de cristal en 135°
> Para grosor de cristal:	8–12 mm
> Material:	Latón
> Modelo:	Función de retención por ambos lados en estado abierto
> Fijación:	Adecuado para DIN izquierda y DIN derecha
> Capacidad de carga:	Máx. 45 kg (utilizando 2 bisagras para puerta de ducha)
> Altura de puerta:	≤2400 mm
> Ancho de la puerta:	≤800 mm
> Ángulo de apertura:	90°, por ambos lados
> Función de cierre:	Desde un ángulo de apertura de aprox. 85°
> Montaje:	Para atornillar, requiere recorte del cristal

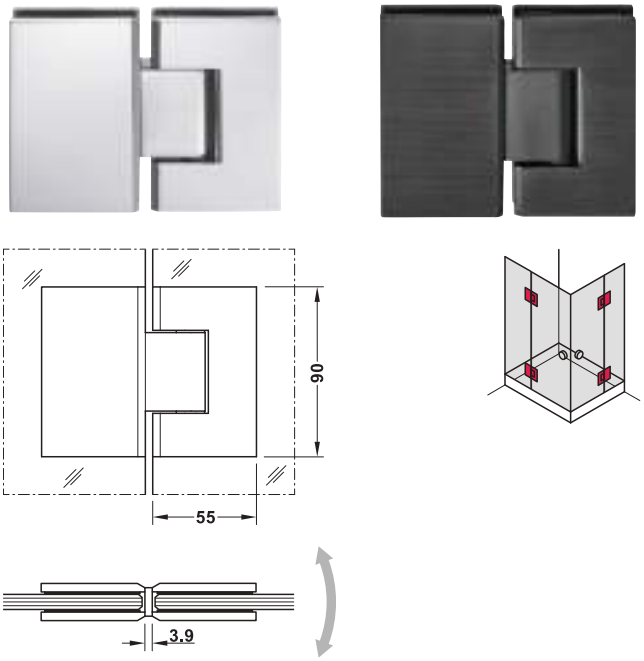
Nota
Medidas para el mecanizado del cristal en la tienda online de Häfele: www.hafele.com

Acabado/color	Nº de ref.
Cromado pulido	981.51.021
Negro grafito	981.51.023

Junta para puerta de cristal ►AH 9.36
Barra estabilizadora 45°, para mamparas de ducha ►AH 9.35

DGH-B-INT 2019, HDE-es, 12/18; Medidas sin compromiso. Nos reservamos el derecho a introducir cambios en la fabricación.

Bisagra para puerta de la ducha en 180º



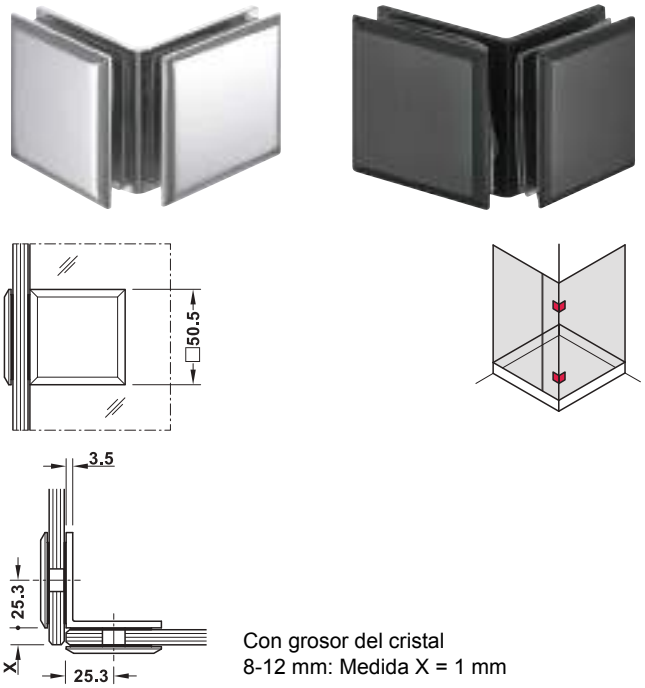
> Campo de aplicación:	Para uniones de cristal-cristal, para frontal de cristal en 180°
> Para grosor de cristal:	8–12 mm
> Material:	Latón
> Modelo:	Función de retención por ambos lados en estado abierto
> Fijación:	Adecuado para DIN izquierda y DIN derecha
> Capacidad de carga:	Máx. 45 kg (utilizando 2 bisagras para puerta de ducha)
> Altura de puerta:	≤2400 mm
> Ancho de la puerta:	≤800 mm
> Ángulo de apertura:	90°, por ambos lados
> Función de cierre:	Desde un ángulo de apertura de aprox. 85°
> Montaje:	Para atornillar, requiere recorte del cristal

Nota
Medidas para el mecanizado del cristal en la tienda online de Häfele: www.hafele.com

Acabado/color	Nº de ref.
Cromado pulido	981.51.031
Negro grafito	981.51.033

Junta para puerta de cristal ►AH 9.36
Barra estabilizadora 45°, para mamparas de ducha ►AH 9.35

Soporte para cristal en 90º



Con grosor del cristal
8-12 mm: Medida X = 1 mm

> Campo de aplicación:	Para uniones de cristal-cristal, para frontal de cristal en 90°
> Para grosor de cristal:	8–12 mm
> Material:	Latón
> Ángulo:	90°
> Fijación:	Adecuado para izquierda y derecha
> Montaje:	Para atornillar, requiere recorte del cristal

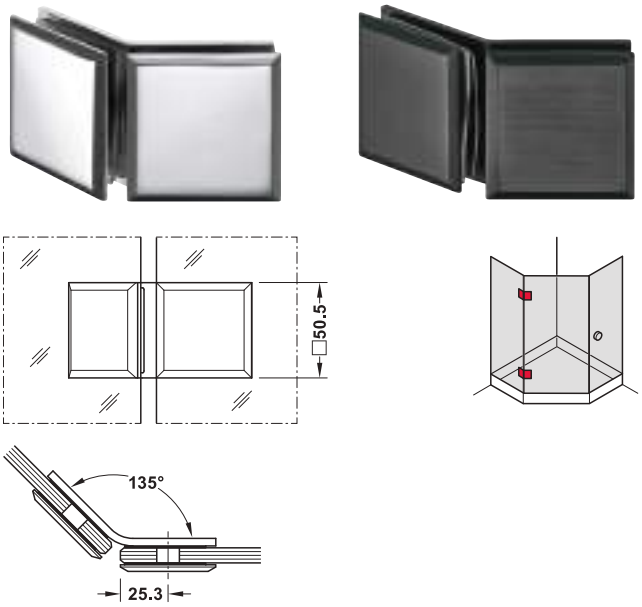
Nota
Medidas para el mecanizado del cristal en la tienda online de Häfele: www.hafele.com

Acabado/color	Nº de ref.
Cromado pulido	981.02.264
Negro grafito	981.02.263

Barra estabilizadora 90°, para mamparas de ducha ►AH 9.35

DGH-B-INT 2019, HDE-es, 12/18; Medidas sin compromiso. Nos reservamos el derecho a introducir cambios en la fabricación.

Soporte para cristal en 135°



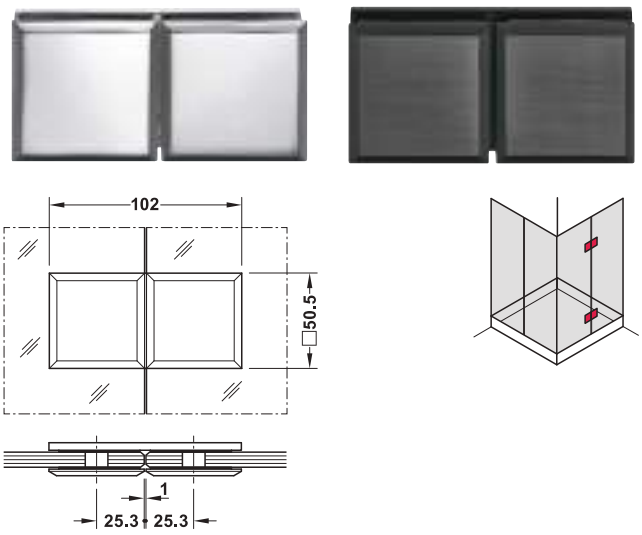
- > Campo de aplicación: Para uniones de cristal-cristal, para frontal de cristal en 135°
- > Para grosor de cristal: 8–12 mm
- > Material: Latón
- > Ángulo: 135°
- > Fijación: Adecuado para izquierda y derecha
- > Montaje: Para atornillar, requiere recorte del cristal

Nota
Medidas para el mecanizado del cristal en la tienda online de Häfele: www.hafele.com

Acabado/color	Nº de ref.
Cromado pulido	981.02.091
Recubierto de PVD, negro grafito	981.02.093

Barra estabilizadora 45°, para mamparas de ducha ►AH 9.35

Soporte para cristal en 180º



- > Campo de aplicación: Para uniones de cristal-cristal, para frontal de cristal en 180°
- > Para grosor de cristal: 8–12 mm
- > Material: Latón
- > Ángulo: 180°
- > Fijación: Adecuado para izquierda y derecha
- > Montaje: Para atornillar, requiere recorte del cristal

Nota
Medidas para el mecanizado del cristal en la tienda online de Häfele: www.hafele.com

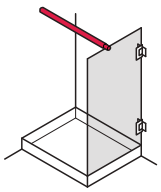
Acabado/color	Nº de ref.
Cromado pulido	981.02.274
Recubierto de PVD, negro grafito	981.02.273

Barra estabilizadora 90°, para mamparas de ducha ►AH 9.35

DGH-B-INT 2019, HDE-es, 12/18; Medidas sin compromiso. Nos reservamos el derecho a introducir cambios en la fabricación.

Barra estabilizadora 90°, para mamparas de ducha



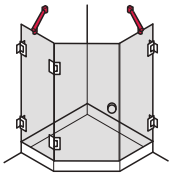


- > Para grosor de cristal: 8–12 mm
- > Material: Latón
- > Longitud: 1050 mm
- > Diámetro: Barra: 20 mm, tapa de terminación: 28 mm
- > Montaje: Para atornillar en la pared, pinza de sujeción encajada sobre el cristal

Acabado/color	Nº de ref.
Cromado pulido	981.02.061
Recubierto de PVD, negro grafito	981.02.063

Barra estabilizadora 45°, para mamparas de ducha



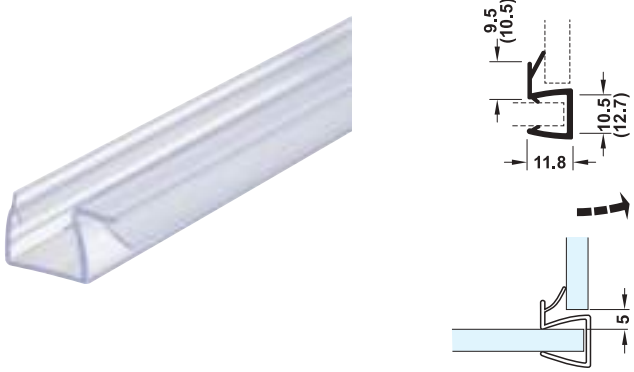


- > Para grosor de cristal: 8–12 mm
- > Material: Latón
- > Longitud: 400 mm
- > Diámetro: Barra: 20 mm, tapa de terminación: 28 mm
- > Montaje: Para atornillar en la pared, pinza de sujeción encajada sobre el cristal

Acabado/color	Nº de ref.
Cromado pulido	981.02.071
Recubierto de PVD, negro grafito	981.02.073

DGH-B-INT 2019, HDE-es, 12/18; Medidas sin compromiso. Nos reservamos el derecho a introducir cambios en la fabricación.

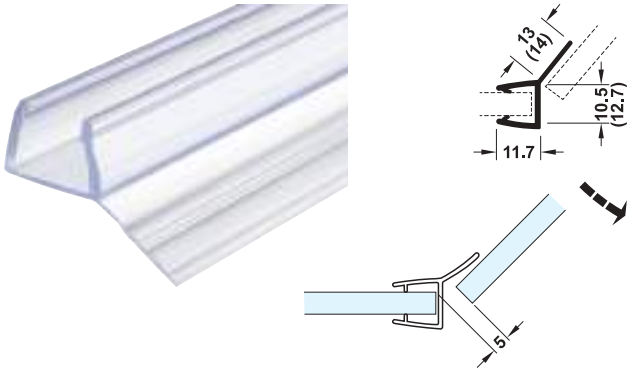
Junta para puerta de cristal en 90°



> Campo de aplicación: Para estanqueidad de puertas de ducha con elementos de cristal adyacentes, para frontales de cristal en 90°
> Material: PVC
> Acabado/color: Transparente
> Longitud: 2,5 m, acortable individualmente
> Montaje: Para deslizar sobre el borde del cristal

Para grosor de cristal mm	Nº de ref.
8–10	950.50.002
10–12	950.50.003

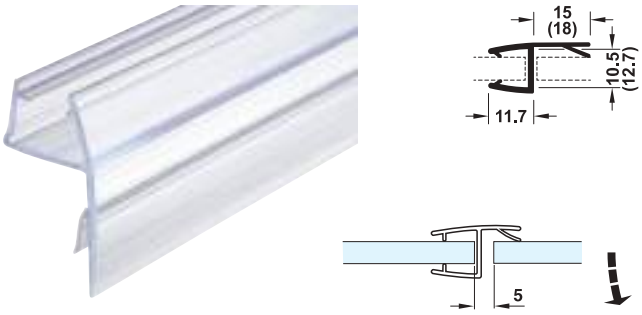
Junta para puerta de cristal en 135°



> Campo de aplicación: Para estanqueidad de puertas de ducha con elementos de cristal adyacentes, aplicable también para la estanqueidad con el suelo, para frontales de cristal en 135°
> Material: PVC
> Acabado/color: Transparente
> Longitud: 2,5 m, acortable individualmente
> Montaje: Para deslizar sobre el borde del cristal

Para grosor de cristal mm	Nº de ref.
8–10	950.50.006
10–12	950.50.007

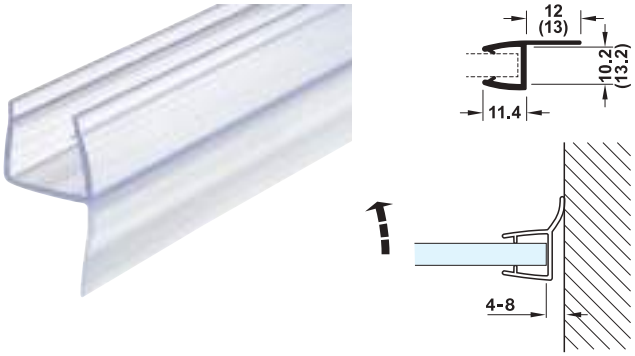
Junta para puerta de cristal en 180°



> Campo de aplicación: Para estanqueidad de puertas de ducha con elementos de cristal adyacentes, para frontales de cristal en 180°
> Material: PVC
> Acabado/color: Transparente
> Longitud: 2,5 m, acortable individualmente
> Montaje: Para deslizar sobre el borde del cristal

Para grosor de cristal mm	Nº de ref.
8–10	950.50.000
10–12	950.50.001

Junta para puerta de cristal

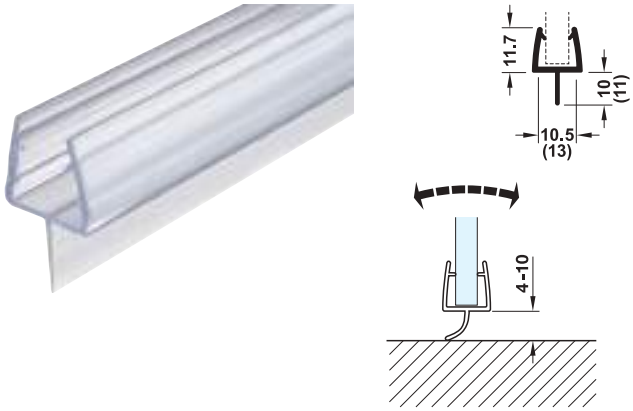


> Campo de aplicación: Para estanqueidad de puertas de ducha con zonas de pared adyacentes
> Material: PVC
> Acabado/color: Transparente
> Longitud: 2,5 m, acortable individualmente
> Montaje: Para deslizar sobre el borde del cristal

Para grosor de cristal mm	Nº de ref.
8–10	950.50.008
10–12	950.50.009

DGH-B-INT 2019, HDE-es, 12/18; Medidas sin compromiso. Nos reservamos el derecho a introducir cambios en la fabricación.

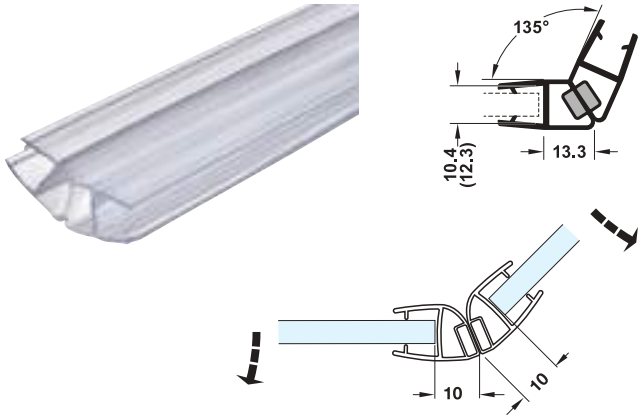
Junta para puerta de cristal



> Campo de aplicación: Para estanqueidad de puertas de ducha con zonas de suelo adyacentes
> Material: PVC
> Acabado/color: Transparente
> Longitud: 2,5 m, acortable individualmente
> Montaje: Para deslizar sobre el borde del cristal

Para grosor de cristal mm	Nº de ref.
8–10	950.50.012
10–12	950.50.013

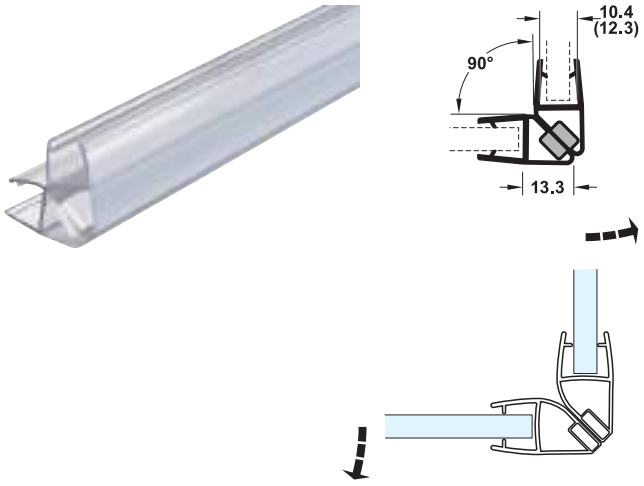
Junta para puerta de cristal con imán 135°



> Campo de aplicación: Para estanqueidad de 2 puertas de ducha, para frontal de cristal en 135°, se mantiene cerrada por medio de un imán
> Material: PVC
> Acabado/color: Transparente
> Longitud: 2,5 m, acortable individualmente
> Montaje: Para deslizar sobre el borde del cristal

Para grosor de cristal mm	Empaque Par	Nº de ref.
8–10	1	950.50.036
10–12	1	950.50.037

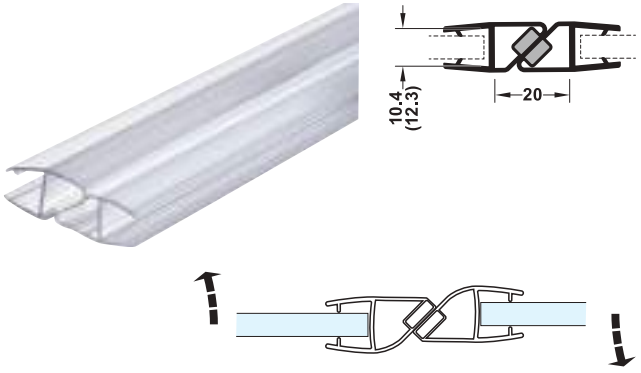
Junta para puerta de cristal con imán 90°



> Campo de aplicación: Para estanqueidad de 2 puertas de ducha, para frontal de cristal en 90°, se mantiene cerrada por medio de un imán
> Material: PVC
> Acabado/color: Transparente
> Longitud: 2,5 m, acortable individualmente
> Montaje: Para deslizar sobre el borde del cristal

Para grosor de cristal mm	Empaque Par	Nº de ref.
8–10	1	950.50.034
10–12	1	950.50.035

Junta para puerta de cristal con imán 180°



> Campo de aplicación: Para estanqueidad de 2 puertas de ducha, Para frontal de cristal en180°, se mantiene cerrada por medio de un imán
> Material: PVC
> Acabado/color: Transparente
> Longitud: 2,5 m, acortable individualmente
> Montaje: Para deslizar sobre el borde del cristal

Para grosor de cristal mm	Empaque Par	Nº de ref.
8–10	1	950.50.038
10–12	1	950.50.039

DGH-B-INT 2019, HDE-es, 12/18; Medidas sin compromiso. Nos reservamos el derecho a introducir cambios en la fabricación.

Cesto para ropa

→ Móvil, con ruedas dobles





> Material: Cesto de alambre: acero, Ruedas dobles: plástico
> Acabado: Cesto de alambre: cromado
> Color: Ruedas dobles: negro

Capacidad l	Medidas (anch. x prof. x alt.) mm	Nº de ref.
73	400 x 455 x 535	540.01.204

→ Plegable



> Material: Acero
> Acabado/color: Lacado, blanco
> Modelo: Con patas, con 2 hembrillas para enganchar

Volumen de suministro
1 cesta para ropa con material de fijación

Medidas (anch. x prof. x alt.) mm	Nº de ref.
330 x 255 x 640	540.08.722

→ Apilable



> Material: Acero
> Acabado/color: Lacado, blanco, RAL 9010
> Montaje: Para colgar sobre regleta de montaje

Altura mm	Medidas (Anch. x Prof.) mm	Medidas mm	Nº de ref.
430	230 x 270	195 x 225	540.06.772
320	270 x 300	230 x 260	540.06.718
400	340 x 250	300 x 200	540.06.727
450	340 x 250	300 x 200	540.06.736
420	395 x 480	365 x 460	540.06.745
520	395 x 480	365 x 460	540.06.754
450	400 x 500	365 x 465	540.06.763
430	430 x 270	385 x 225	540.06.781

Regleta de montaje



> Campo de aplicación: Para el montaje de cestos para ropa en la pared o en el cuerpo del mueble
> Material: Acero
> Montaje: Para atornillar

Medidas (anch. x prof. x alt.) mm	Acabado/color	Nº de ref.
225 x 16 x 26	Lacado, blanco, RAL 9010	540.06.996

DGH-B-INT 2019, HDE-es, 12/18; Medidas sin compromiso. Nos reservamos el derecho a introducir cambios en la fabricación.

→ Apilable, con borde inclinado y asa basculante



> Material: Acero
> Acabado/color: Lacado, blanco
> Montaje: Para colgar sobre regleta de montaje

Medidas (anch. x prof. x alt.) mm	Altura mm	Nº de ref.
290 x 270	Delante: 370, atrás: 430	540.07.713

→ Apilable, con asa basculante y hembrillas para atornillar



> Material: Acero
> Color: Blanco
> Montaje: Para atornillar

Medidas (anch. x prof. x alt.) mm	Nº de ref.
320 x 220 x 350	540.07.715

→ Apilable, con borde inclinado



> Material: Acero
> Acabado/color: Lacado, blanco

Medidas (Anch. x Prof.) mm	Altura mm	Nº de ref.
240 x 240	Delante: 400 atrás: 460	540.07.701
240 x 290	Delante: 400 atrás: 460	540.07.702
290 x 270	Delante: 370 atrás: 430	540.07.703
290 x 240	Delante: 400 atrás: 460	540.07.704

→ Apilable, con hembrillas para atornillar

> Material: Acero
> Montaje: Para atornillar

Medidas (anch. x prof. x alt.) mm	Blanco	Aluminio blanco, RAL 9006
320 x 220 x 350	540.07.722	540.07.222
390 x 240 x 650	540.07.723	540.07.223

DGH-B-INT 2019, HDE-es, 12/18; Medidas sin compromiso. Nos reservamos el derecho a introducir cambios en la fabricación.



> Modelo: Con pedal para la apertura de la tapa
> Medidas (anch. x prof. x alt.): 155 x 155 x 260 mm
> Capacidad: 3 l

Material	Acabado/color	Nº de ref.
Papelera: acero inoxidable, cubo: plástico	Papelera: pulido, cubo: negro	983.26.001



> Modelo: Con pedal para la apertura de la tapa
> Altura: 235 mm
> Diámetro: 165 mm
> Capacidad: 3 l

Material	Acabado/color	Nº de ref.
Papelera: acero inoxidable, cubo: plástico	Papelera: pulido, cubo: negro	983.26.011

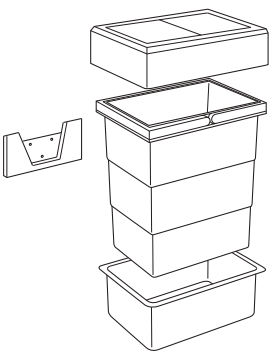
Hailo papelera para baño y cosmética 8 litros



> Tapa basculante que se cierra automáticamente después de cada uso
> Formato estrecho y alto, adecuado para tirar botes de aerosoles/envases de champú

> Modelo: La papelera para cosmética se puede montar en armarios inferiores con puertas giratorias, en armarios inferiores con elemento extraíble o directamente en la pared
> Material: Plástico
> Para ancho de cuerpo: Mín. 300 mm
> Altura de montaje: 340 mm
> Color: Blanco
> Montaje: El soporte mural se puede atornillar universalmente en el frente del cuerpo o directamente en la pared alicatada

Capacidad l	Medidas (anch. x prof. x alt.) mm	Modelo	Nº de ref.
8	228 x 166 x 337	3215-29	502.63.759



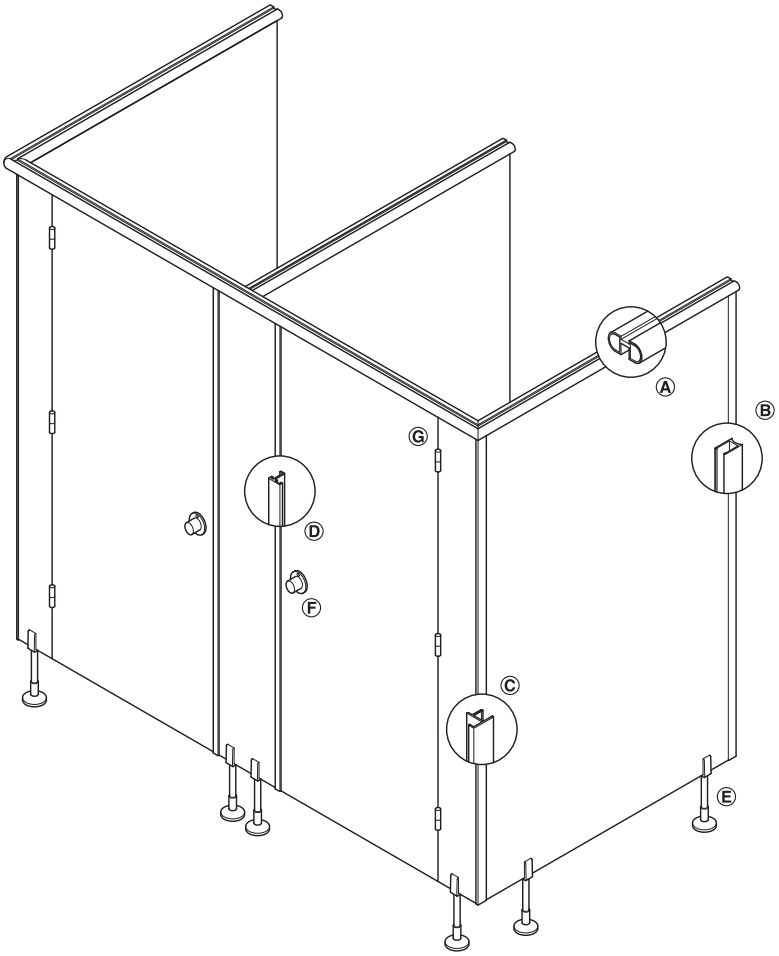
GAEB

9

DGH-B-INT 2019, HDE-es, 12/18; Medidas sin compromiso. Nos reservamos el derecho a introducir cambios en la fabricación.

Sistema de mamparas para sanitarios

Para sistema de tableros de 13 mm



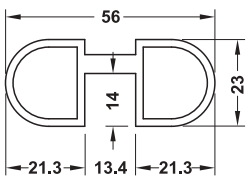
Vista general del sistema
Ⓐ Perfil superior
Ⓑ Perfil de unión para pared
Ⓒ Perfil de unión para esquina
Ⓓ Perfil de tope de puerta/Perfil de amortiguación
Ⓔ Pata de sujeción
Ⓕ Pomo giratorio con pestillo
Ⓖ Bisagra de metal ligero para atornillar

Nota
Solo aplicable para grosor de tablero 13 mm.

Nota de pedido
Por favor agrupar por separado todos los componentes individuales.

→ Perfil superior Ⓐ

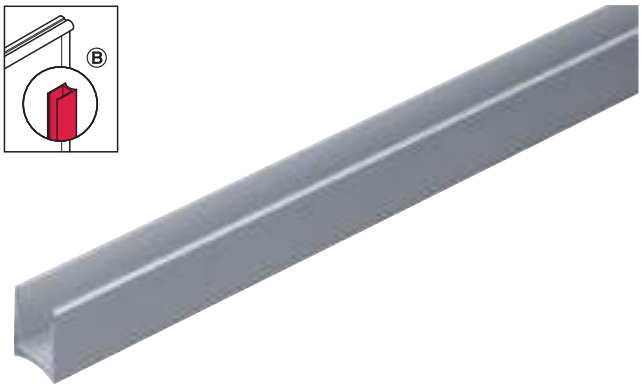


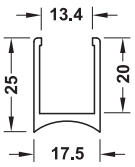


> Material: Aluminio EV1
> Para grosor de tablero: 13 mm
> Longitud: 6000 mm

Acabado	Nº de ref.
Color plata anodizado	980.79.756

→ Perfil de unión para pared Ⓑ





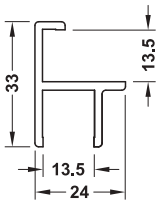
> Material: Aluminio EV1
> Para grosor de tablero: 13 mm
> Longitud: 6000 mm

Acabado	Nº de ref.
Color plata anodizado	980.79.796

DGH-B-INT 2019, HDE-es, 12/18; Medidas sin compromiso. Nos reservamos el derecho a introducir cambios en la fabricación.

→ Perfil de unión para esquina Ⓒ



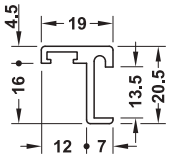


> Material: Aluminio EV1
> Para grosor de tablero: 13 mm
> Longitud: 6000 mm

Acabado	Nº de ref.
Color plata anodizado	980.79.736

→ Perfil de tope de puerta Ⓓ



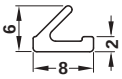


> Material: Aluminio EV1
> Para grosor de tablero: 13 mm
> Longitud: 6000 mm

Acabado	Nº de ref.
Color plata anodizado	980.79.716

→ Perfil de amortiguación Ⓓ

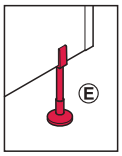




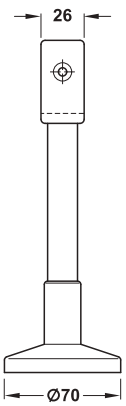
> Campo de aplicación: Adecuado para el perfil de tope de puerta
> Longitud: 10 m

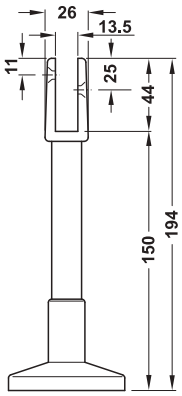
Color	Nº de ref.
Gris	980.79.901

→ Pata de sujeción Ⓔ









> Campo de aplicación: Como soporte para tableros de mampara
> Modelo: Ajustable, con base de apoyo y platillo de clip
> Material: Aluminio
> Para grosor de tablero: 13 mm
> Montaje: Fijación al suelo con tornillos

Acabado	Nº de ref.
Color aluminio	980.79.401

Nota de pedido
Material de fijación incluido en el volumen de suministro.

GAEB
CAD

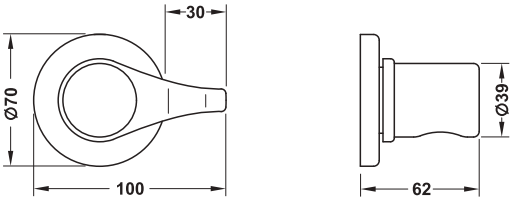
9

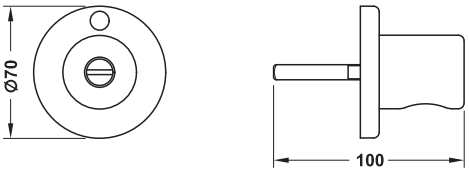
DGH-B-INT 2019, HDE-es, 12/18; Medidas sin compromiso. Nos reservamos el derecho a introducir cambios en la fabricación.

→ Pomo giratorio con pestillo Ⓕ



Pomo giratorio | Pomo con indicador

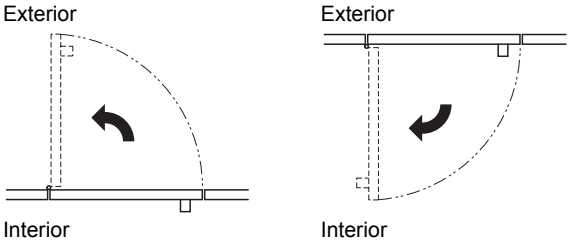




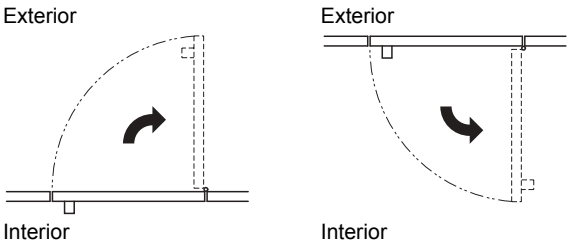
> Campo de aplicación: Para cerrar la puerta de la mampara
> Modelo: Pomo con indicador rojo/verde y función de apertura de emergencia con ranura
> Material: Aluminio EV1
> Acabado: Color plata anodizado
> Para grosor de tablero: 13 mm

Definición del sentido de funcionamiento
El sentido de funcionamiento del pomo giratorio no coincide obligatoriamente con el sentido DIN de la puerta.
Por norma: Lado de observación = lado de funcionamiento (lado del pomo giratorio o del interior de la cabina)

Montaje a la izquierda (las bisagras están a la izquierda)



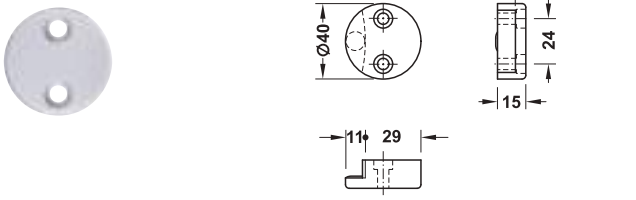
Montaje a la derecha (las bisagras están a la derecha)



Fijación	Nº de ref.
Izquierda	980.79.481
Derecha	980.79.491

Nota de pedido
Material de fijación incluido en el volumen de suministro.

→ Contracaja para pomo giratorio con pestillo

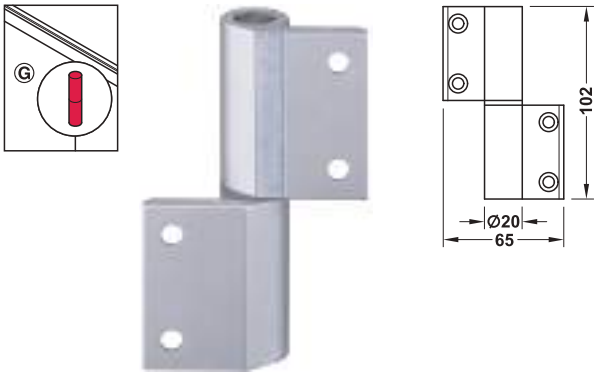


> Campo de aplicación: Para instalación enrasada
> Material: Aluminio EV1
> Para grosor de tablero: 13 mm
> Fijación: Aplicable para DIN izquierda y DIN derecha

Acabado	Nº de ref.
Color plata anodizado	980.79.801

Nota de pedido
Material de fijación incluido en el volumen de suministro.

→ Bisagra de metal ligero para atornillar Ⓖ



> Campo de aplicación: Para puertas sin galce
> Material: Aluminio EV1
> Acabado: Color plata anodizado
> Para grosor de tablero: 13 mm
> Montaje: Para la fijación directa en la puerta sin fresado

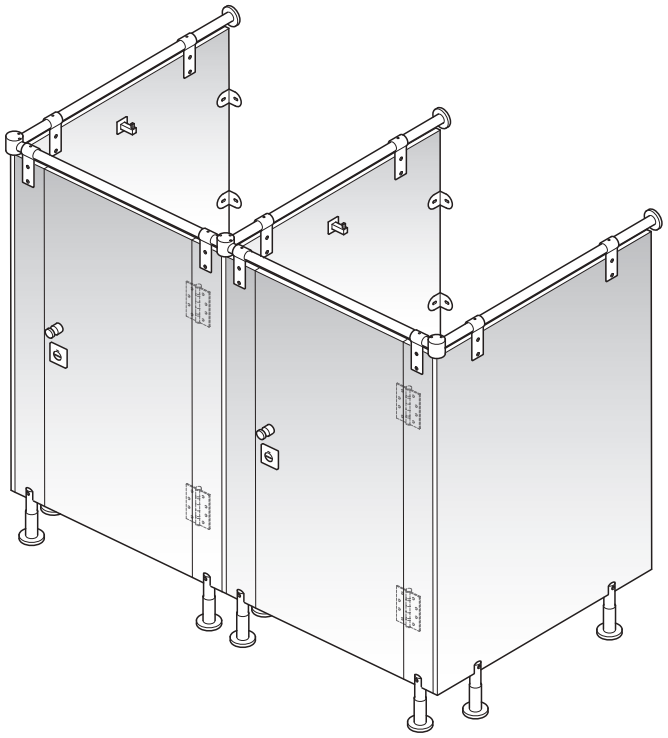
Modelo	Fijación	Nº de ref.
De 2 piezas	DIN izquierda	980.79.121
	DIN derecha	980.79.131
De 2 piezas, con autocierre	DIN izquierda	980.79.161
	DIN derecha	980.79.171

Nota de pedido
Material de fijación incluido en el volumen de suministro.

DGH-B-INT 2019, HDE-es, 12/18; Medidas sin compromiso. Nos reservamos el derecho a introducir cambios en la fabricación.

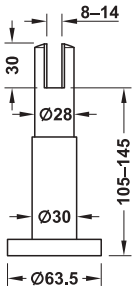
Sistema de mamparas para sanitarios

Para tablero laminado prensado



Pata de sujeción





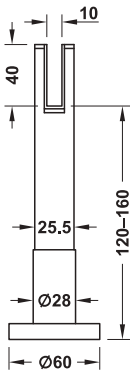
> Campo de aplicación: Como soporte para tableros de mampara
> Para grosor de pared: 8–14 mm
> Ajuste de altura: 135–175 mm
> Montaje: Montaje en el suelo

Volumen de suministro
1 pata de sujeción
Material de fijación

Material	Acabado	Nº de ref.
Acero inoxidable 304	Mate	988.98.110

Pata de sujeción





> Campo de aplicación: Como soporte para tableros de mampara
> Para grosor de pared: 10 mm
> Ajuste de altura: 162–202 mm
> Montaje: Montaje en el suelo

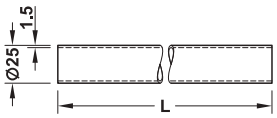
Volumen de suministro
1 pata de sujeción
Material de fijación

Material	Acabado	Nº de ref.
Acero inoxidable 304	Mate	988.98.120

DGH-B-INT 2019, HDE-es, 12/18; Medidas sin compromiso. Nos reservamos el derecho a introducir cambios en la fabricación.

Tubo de soporte



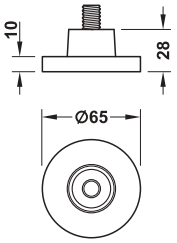


> Longitud: 3000 mm

Material	Acabado	Nº de ref.
Acero inoxidable 304	Mate	988.98.150

Herraje de unión para pared





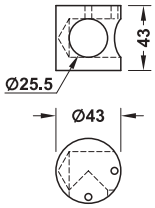
> Campo de aplicación: Para fijar el tubo de soporte en la pared

Volumen de suministro
1 herraje de unión para pared
Material de fijación

Material	Acabado	Nº de ref.
Acero inoxidable 304	Mate	988.98.000

Herraje de unión angular 90°



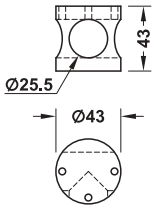


> Campo de aplicación: Para la unión de dos tubos de soporte en un ángulo de 90°

Material	Acabado	Nº de ref.
Acero inoxidable 304	Mate	988.98.060

Pieza de unión en T



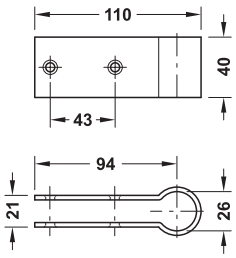


> Campo de aplicación: Para la unión de tres tubos de soporte

Material	Acabado	Nº de ref.
Acero inoxidable 304	Mate	988.98.070

Herraje de unión para tablero





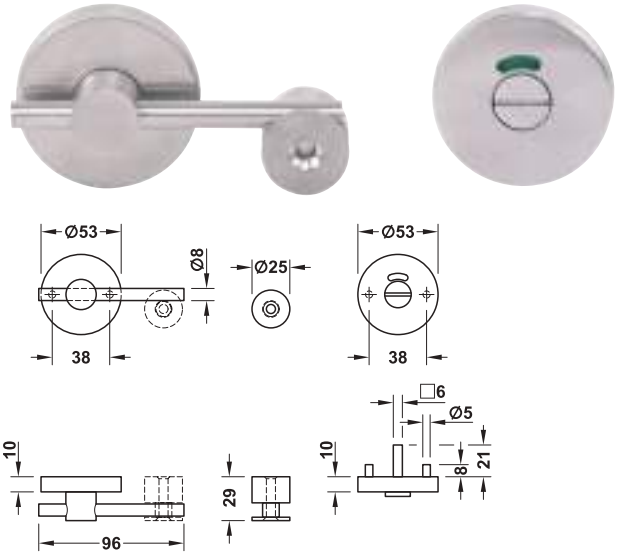
> Campo de aplicación: Para la fijación del tablero en el tubo de soporte
> Para grosor de pared: 8–14 mm

Volumen de suministro
1 herraje de unión para tablero
Material de fijación

Material	Acabado	Nº de ref.
Acero inoxidable 304	Mate	988.98.050

DGH-B-INT 2019, HDE-es, 12/18; Medidas sin compromiso. Nos reservamos el derecho a introducir cambios en la fabricación.

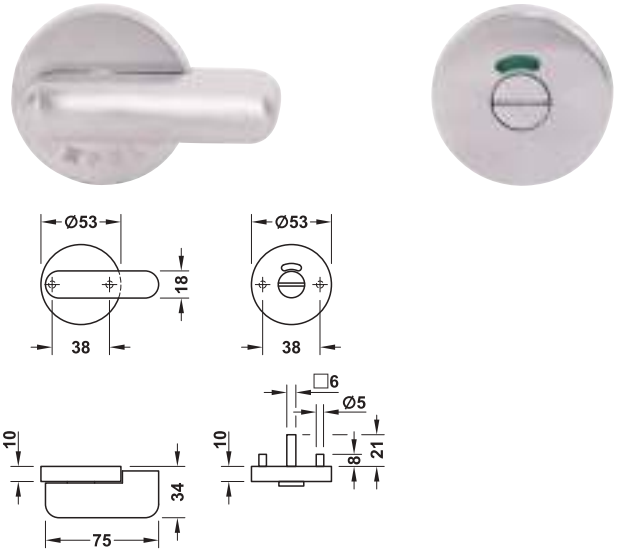
Pestillo para WC



> Modelo: Con visor

Material	Acabado	Nº de ref.
Acero inoxidable 304	Mate	988.98.140

Pestillo para WC



> Modelo: Con visor

Material	Acabado	Nº de ref.
Acero inoxidable 304	Mate	988.98.170

Par de pomos para puerta



Material	Acabado	Nº de ref.
Acero inoxidable 304	Mate	988.98.080

Tope de puerta para pared con gancho



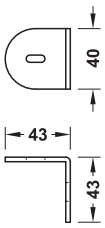
Volumen de suministro
1 tope
Material de fijación

Material	Acabado	Nº de ref.
Acero inoxidable 304	Mate	988.98.160

DGH-B-INT 2019, HDE-es, 12/18; Medidas sin compromiso. Nos reservamos el derecho a introducir cambios en la fabricación.

Escuadra para montaje mural





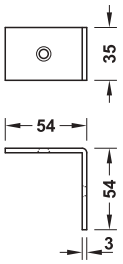
> Campo de aplicación: Para la fijación de dos tableros o fijación de un tablero en la pared

Volumen de suministro
1 escuadra para montaje mural
Material de fijación

Material	Acabado	Nº de ref.
Acero inoxidable 304	Mate	988.98.010

Escuadra en L





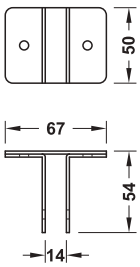
> Campo de aplicación: Para la fijación de dos tableros o fijación de un tablero en la pared

Volumen de suministro
1 escuadra en L
Material de fijación

Material	Acabado	Nº de ref.
Acero inoxidable 304	Mate	988.98.020

Escuadra en T





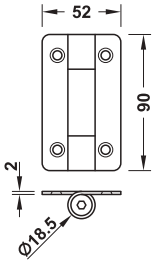
> Campo de aplicación: Para la fijación de dos tableros o fijación de un tablero en la pared
> Para grosor de pared: 8-14 mm

Volumen de suministro
1 escuadra en T
Material de fijación

Material	Acabado	Nº de ref.
Acero inoxidable 304	Mate	988.98.030

Bisagra





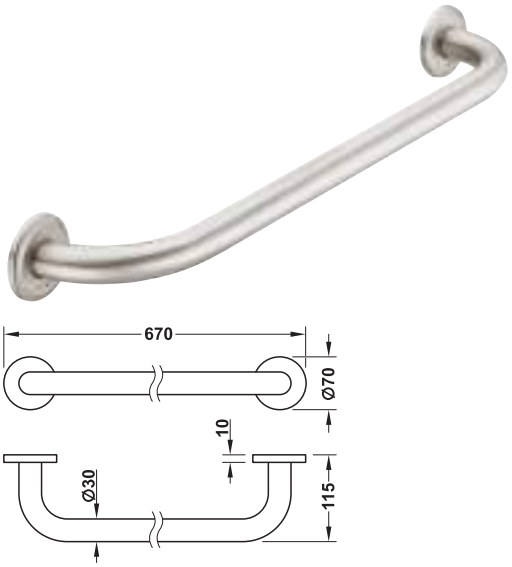
> Material: Acero inoxidable 304
> Acabado: Mate

Volumen de suministro
1 bisagra
Material de fijación

	Nº de ref.
Bisagra con retención – ajustable, con autocierre	988.98.090
Bisagra sin retención	988.98.091

DGH-B-INT 2019, HDE-es, 12/18; Medidas sin compromiso. Nos reservamos el derecho a introducir cambios en la fabricación.

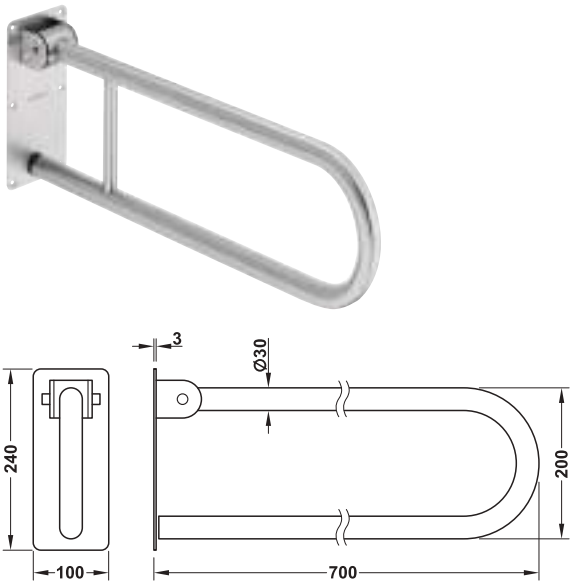
Soporte



> Campo de aplicación: Para la zona de la ducha y bañera
> Capacidad de carga: 150 kg
> Montaje: Para atornillar
> Material de fijación para la pared fija incluido en el volumen de suministro

Material	Acabado/color	Nº de ref.
Acero inoxidable	Mate	983.14.000

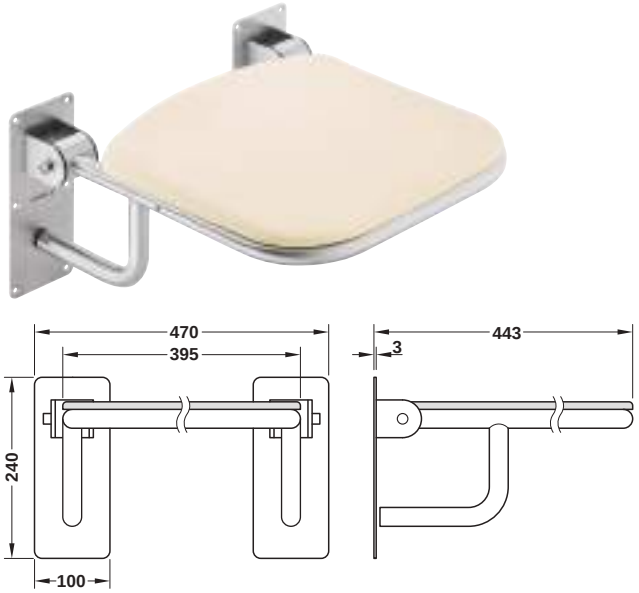
Barra de apoyo abatible



> Campo de aplicación: Para WC
> Capacidad de carga: 150 kg
> Montaje: Para atornillar
> Material de fijación para la pared fija incluido en el volumen de suministro

Material	Acabado/color	Nº de ref.
Acero inoxidable	Mate	983.14.030

Asiento abatible para ducha



> Campo de aplicación: Para la zona de ducha
> Capacidad de carga: 150 kg
> Montaje: Para atornillar
> Material de fijación para la pared fija incluido en el volumen de suministro

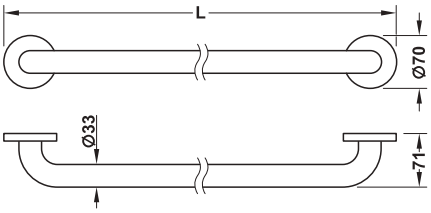
Material	Acabado/color	Nº de ref.
Acero inoxidable	Mate	983.14.040

DGH-B-INT 2019, HDE-es, 12/18; Medidas sin compromiso. Nos reservamos el derecho a introducir cambios en la fabricación.

Soporte



Sin soporte central



> Campo de aplicación: Para la zona de la ducha y bañera
> Capacidad de carga: 150 kg
> Montaje: Para atornillar
> Material de fijación para la pared fija incluido en el volumen de suministro

Material	Modelo	Longitud mm	Nº de ref.
Poliamida	Sin soporte central	610	988.61.2**
		762	988.61.3**
		914	988.61.4**
		1067	988.61.5**
	Con soporte central	1219	988.62.3**

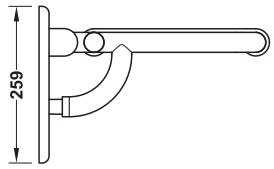
Nota de pedido
Por favor, en el pedido reemplace las ** por el número de color de su elección.

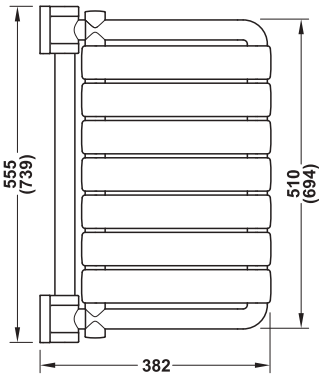
99 Blanco puro

92 Gris antracita

Asiento abatible para ducha







> Campo de aplicación: Para la zona de la ducha
> Capacidad de carga: 204 kg
> Montaje: Para atornillar
> Material de fijación para la pared fija incluido en el volumen de suministro

Material	Ancho mm	Nº de ref.
Poliamida	610	980.20.0**
	762	980.20.1**

Nota de pedido
Por favor, en el pedido reemplace las ** por el número de color de su elección.

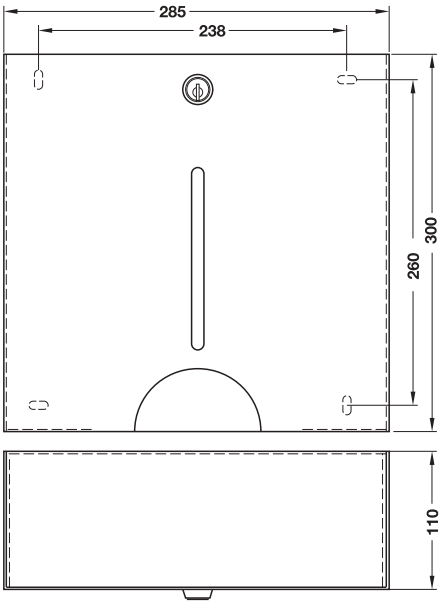
99 Blanco puro

92 Gris antracita

DGH-B-INT 2019, HDE-es, 12/18; Medidas sin compromiso. Nos reservamos el derecho a introducir cambios en la fabricación.

Dispensador de toallas de papel





> Modelo: Con cerradura de bombillo y visor del nivel de contenido
> Montaje: Atornilladura oculta

Material	Acabado	Nº de ref.
Acero inox. (calidad 1.4301)	Mate, cepillado	980.58.000

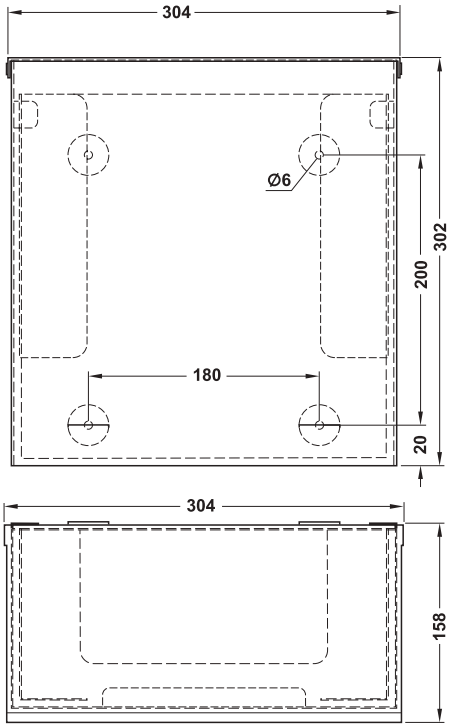
→ Papel toallas

> Modelo: Con pliegue ZZ, 2-capas
> Medidas: 250 x 230 mm
> Color: Blanco natural

Contenido	Nº de ref.
15 paquetes de 250 hojas	007.59.111

Papelera





> Montaje: Oculto, con tornillos

Material	Acabado	Nº de ref.
Acero inox. (calidad 1.4301)	Mate, cepillado	980.58.010

GAEB
CAD

9

DGH-B-INT 2019, HDE-es, 12/18; Medidas sin compromiso. Nos reservamos el derecho a introducir cambios en la fabricación.

10

HÄFELE

EQUIPAMIENTO PARA PUERTAS Y PROYECTOS



Información

Matriz de aplicación
> Accesorios para puertas 10.3
> Buscador rápido de rejillas de ventilación 10.12



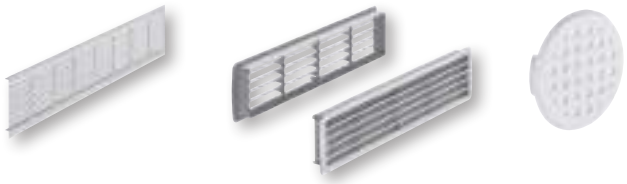
Accesorios para puertas

Placas para timbre 10.5



Mirillas, números para viviendas

Mirillas 10.6
Mirillas digitales 10.10
Números para viviendas 10.11



Rejillas de ventilación

Rejillas decorativas 10.14
Anillos de ventilación 10.15
Rejillas de ventilación, redondas 10.15
Rejillas de ventilación, ovaladas 10.16
Rejillas de ventilación, rectangulares 10.16



Chapas/ Placas de empuje símbolos

Chapas de empuje 10.21
Placas de empuje 10.22
Símbolos 10.22



Topes de puerta para suelo y pared

Topes de puerta para suelo 10.23
Topes de puerta para pared 10.28



Sujetapuertas

Sujetapuertas 10.31
Sujetapuertas magnéticos 10.32
Sujetapuertas para atornillar 10.34
Sujetapuertas para montaje oculto 10.34

DGH-B-INT 2019, HDE-es, 12/18; Medidas sin compromiso. Nos reservamos el derecho a introducir cambios en la fabricación.

Matriz de aplicación

Productos		Material Acero inoxidable	Acabado Mate	Página
	Placas para timbre	✓	✓	10.5
	Números para viviendas	✓	✓	10.11

Productos	Material/Acabado Latón					Para grosor de puerta mm	Con tapa	Resistencia al fuego comprobada	Campo visual	Digital	Página
	Cromado	Pulido	Bruñido	Niquelado	Negro mate						
Mirillas											
	✓	✓	✓			34-52			160°		10.6
	✓	✓	✓	✓		31-57	✓		170°		
	✓	✓	✓			26-62	✓		200°		
	✓	✓	✓			37-82	✓		200°		10.7
	✓	✓	✓	✓		35-55	✓		200°		
	✓	✓	✓			36-55			200°		
	✓	✓	✓			35-78			200°		10.8
	✓	✓	✓	✓		50-80	✓		200°		
	✓	✓	✓		✓	35-60		✓	200°		10.9
	✓	✓	✓			50-80		✓	200°		
						38-110			105°	✓	10.10
						38-70			110°	✓	

DGH-B-INT 2019, HDE-es, 12/18; Medidas sin compromiso. Nos reservamos el derecho a introducir cambios en la fabricación.

Matriz de aplicación

Productos	Material			Montaje			Página
	Acero inoxidable	Plástico	Madera	Encajado	Atornillar	Embutir	
Rejillas de ventilación							
			✓	✓			10.14
		✓		✓			10.15–10.18
		✓		✓	✓		10.17
	✓					✓	10.19
	✓				✓		10.20

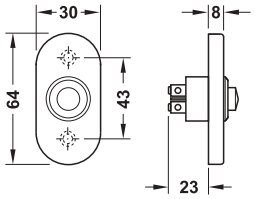
Productos	Material					Montaje		Página
	Acero inoxidable	Fundición de zinc	Latón	Plástico	Goma	Atornillar	Pegar	
Topes de puerta para suelo								
	✓						✓	10.23
		✓					✓	10.23
	✓					✓		10.24, 10.25
		✓				✓		10.26
			✓			✓		10.26
				✓		✓		10.27
					✓	✓		10.27
Topes de puerta para pared								
	✓					✓		10.28, 10.29
			✓			✓		10.28, 10.29
		✓				✓		10.29
					✓	✓		10.30
				✓			✓	10.30

DGH-B-INT 2019, HDE-es, 12/18; Medidas sin compromiso. Nos reservamos el derecho a introducir cambios en la fabricación.

Placa para timbre Startec

→ Ovalada



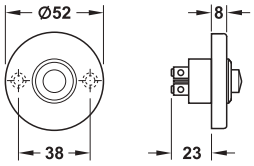


> Modelo: Fijación oculta
> Material de fijación incluido en el volumen de suministro

Material	Acabado	Nº de ref.
Color acero inoxidable	Mate	986.10.090

→ Redonda





> Modelo: Fijación oculta
> Material de fijación incluido en el volumen de suministro

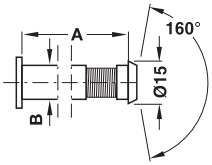
Material	Acabado	Nº de ref.
Color acero inoxidable	Mate	986.10.080

DGH-B-INT 2019, HDE-es, 12/18; Medidas sin compromiso. Nos reservamos el derecho a introducir cambios en la fabricación.

Mirillas Startec

→ Ø 12 mm, hasta grosor de puerta 52 mm



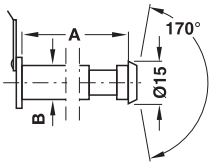


> Modelo: Sin tapa
> Medida A: 34–52 mm
> Medida B: Ø 12 mm
> Campo visual 160º

Material	Acabado	Nº de ref.
Latón	Cromado	959.01.020
	Pulido	959.01.021
	Bruñido	959.01.022

→ Ø 12 mm, hasta grosor de puerta 57 mm



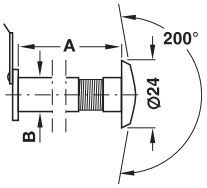


> Modelo: Con tapa
> Medida A: 31–57 mm
> Medida B: Ø 12 mm
> Campo visual 170º

Material	Acabado	Nº de ref.
Latón	Cromado	959.00.001
	Pulido	959.00.002
	Bruñido	959.00.007
	Niquelado mate	959.00.000

→ Ø 12 mm, hasta grosor de puerta 62 mm





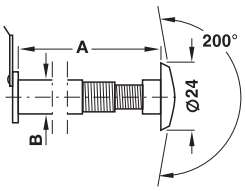
> Modelo: Con tapa
> Medida A: 26–62 mm
> Medida B: Ø 12 mm
> Campo visual 200º

Material	Acabado	Nº de ref.
Latón	Cromado	959.01.030
	Pulido	959.01.031
	Bruñido	959.01.032

DGH-B-INT 2019, HDE-es, 12/18; Medidas sin compromiso. Nos reservamos el derecho a introducir cambios en la fabricación.

→ Ø 12 mm, hasta grosor de puerta 82 mm



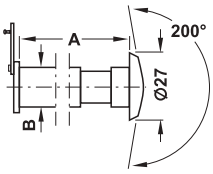


> Modelo: Modelo telescópico, con tapa
> Medida A: 37–82 mm
> Medida B: Ø 12 mm
> Campo visual 200°

Material	Acabado	Nº de ref.
Latón	Cromado	959.01.040
	Pulido	959.01.041
	Bruñido	959.01.042

→ Ø 12 mm, hasta grosor de puerta 55 mm



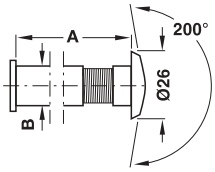


> Modelo: Con tapa
> Medida A: 35–55 mm
> Medida B: Ø 14 mm
> Campo visual 200°

Material	Acabado	Nº de ref.
Latón	Cromado	959.00.003
	Pulido	959.00.004
	Bruñido	959.00.008
	Niquelado mate	959.00.017

→ Ø 12 mm, hasta grosor de puerta 55 mm





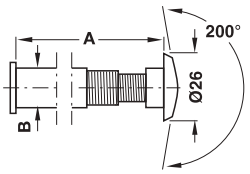
> Modelo: Sin tapa
> Medida A: 36–55 mm
> Medida B: Ø 14 mm
> Campo visual 200°

Material	Acabado	Nº de ref.
Latón	Cromado	959.01.000
	Pulido	959.01.001
	Bruñido	959.01.002

DGH-B-INT 2019, HDE-es, 12/18; Medidas sin compromiso. Nos reservamos el derecho a introducir cambios en la fabricación.

→ Ø 14 mm, hasta grosor de puerta de 78 mm



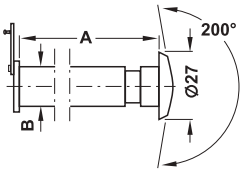


> Modelo: Modelo telescópico, sin tapa
> Medida A: 35–78 mm
> Medida B: Ø 14 mm
> Campo visual 200°

Material	Acabado	Nº de ref.
Latón	Cromado	959.01.010
	Pulido	959.01.011
	Bruñido	959.01.012

→ Ø 14 mm, Hasta grosor de puerta de 80 mm



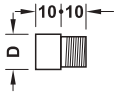


> Modelo: Con tapa
> Medida A: 50–80 mm
> Medida B: Ø 14 mm
> Campo visual 200°

Material	Acabado	Nº de ref.
Latón	Cromado	959.00.095
	Pulido	959.00.096
	Bruñido	959.00.099
	Niquelado mate	959.00.098

Prolongación para mirilla





> Prolongación: 5–10 mm

Material	Diámetro D mm	Nº de ref.
Latón	12	959.09.900
	14	959.09.901

Ejemplo de aplicación
Mirilla hasta grosor de puerta 55 mm:
Longitud de mirilla con 1 prolongación: 60-65 mm

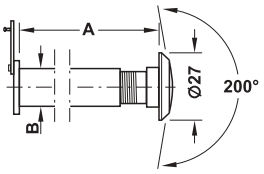
DGH-B-INT 2019, HDE-es, 12/18; Medidas sin compromiso. Nos reservamos el derecho a introducir cambios en la fabricación.

GAEB
CAD

Mirillas

→ Hasta grosor de puerta 60 mm





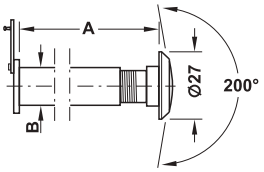
> Modelo: Resistencia al fuego comprobada 30 min.
> Medida A: 35–60 mm
> Medida B: ∅ 14 mm
> Campo visual 200°

F

Material	Acabado	Nº de ref.
Latón	Cromado	959.00.032
	Pulido	959.00.038
	Bruñido	959.00.031

→ Hasta grosor de puerta 60 mm





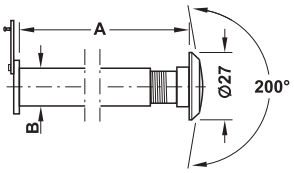
> Modelo: Resistencia al fuego comprobada 30 min.
> Medida A: 35–60 mm
> Medida B: ∅ 14 mm
> Campo visual 200°

F

Material	Acabado	Nº de ref.
Latón	Cromado	959.00.042
	Pulido	959.00.048
	Bruñido	959.00.041
	Negro mate	959.00.121

→ Hasta grosor de puerta 80 mm





> Modelo: Resistencia al fuego comprobada 30 min.
> Medida A: 50–80 mm
> Medida B: ∅ 14 mm
> Campo visual 200°

F

Material	Acabado	Nº de ref.
Latón	Cromado	959.00.052
	Pulido	959.00.058
	Bruñido	959.00.051

DGH-B-INT 2019, HDE-es, 12/18; Medidas sin compromiso. Nos reservamos el derecho a introducir cambios en la fabricación.

Mirilla digital TFT 3,2"



> Campo de aplicación:	Puertas de entrada en viviendas y edificios, oficinas, residencias de ancianos, guarderías, centros penitenciarios y habitaciones de hotel
> Características:	Reproducción de imágenes con pulsador
> Para grosor de puerta:	38–110 mm
> Modelo:	Cámara: 0,3 megapixel CMOS, pantalla: TFT 3,2", baterías: 2 pilas AAA (aprox. 600 conexiones)
> Diámetro:	14–22 mm
> Medidas (anch. x prof. x alt.):	125 x 15 x 68 mm
> Campo visual 105°	

Volumen de suministro
1 Pantalla
1 Cámara (CMOS)
2 Pilas AAA
1 Llave de montaje
Material de fijación

	Nº de ref.
Mirilla digital	959.23.040

Mirilla digital TFT 3,5", con cámara de infrarrojos y tarjeta micro SD



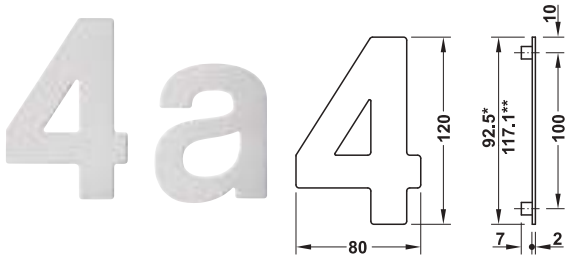
> Campo de aplicación:	Puertas de entrada en viviendas y edificios, oficinas, residencias de ancianos, guarderías, centros penitenciarios y habitaciones de hotel
> Características:	Función de timbre con captura automática de imagen (en color), cámara con función de infrarrojos (en blanco y negro), función de almacenamiento de imágenes en la tarjeta micro-SD, reproducción de imágenes con pulsador, función de vídeo
> Para grosor de puerta:	38–70 mm
> Modelo:	Cámara: 0,3 megapixel / función de infrarrojos, longitud de onda de infrarrojos: 940 nm, pantalla: TFT 3,5", baterías: 4 AA (aprox. 2000 conexiones) tarjeta de memoria micro-SD (TF) máx. 8 GB
> Diámetro:	14–26 mm
> Medidas (anch. x prof. x alt.):	135 x 25 x 86 mm
> Campo visual 110°	

Volumen de suministro
1 Pantalla
1 Cámara
1 Tarjeta de memoria micro-SD de 512 MB
4 Pilas AA
1 Llave de montaje
Material de fijación

	Nº de ref.
Mirilla digital con cámara de infrarrojos	959.23.050

DGH-B-INT 2019, HDE-es, 12/18; Medidas sin compromiso. Nos reservamos el derecho a introducir cambios en la fabricación.

Números para viviendas



* Medida para a + c
** Medida para b + d

> Material: Color acero inoxidable
> Acabado: Mate
> Material de fijación incluido en el volumen de suministro

Letra	Nº de ref.
0	987.21.100
1	987.21.110
2	987.21.120
3	987.21.130
4	987.21.140
5	987.21.150
6/9	987.21.160
7	987.21.170
8	987.21.180
a	987.21.200
b	987.21.210
c	987.21.220
d	987.21.230

Empaque: 1 pieza

DIALOCK.

GESTIÓN DE ACCESOS
PENSANDO EN MAÑANA.



DISEÑADO CON LA LÓGICA
DEL USUARIO.

Con Dialock es mucho más sencillo organizar los procesos de su negocio.

El sistema electrónico de identificación y control de accesos se adapta individualmente a sus requisitos.

Su sencilla ampliación de los puntos de acceso, el número ilimitado de ususarios, la configuración de los planes de cierre a la medida de sus necesidades y las garantías del servicio de mantenimiento local, se combinan para ofrecerle su propia solución personalizada y fiable para gestión de accesos. Con ingeniería Häfele.

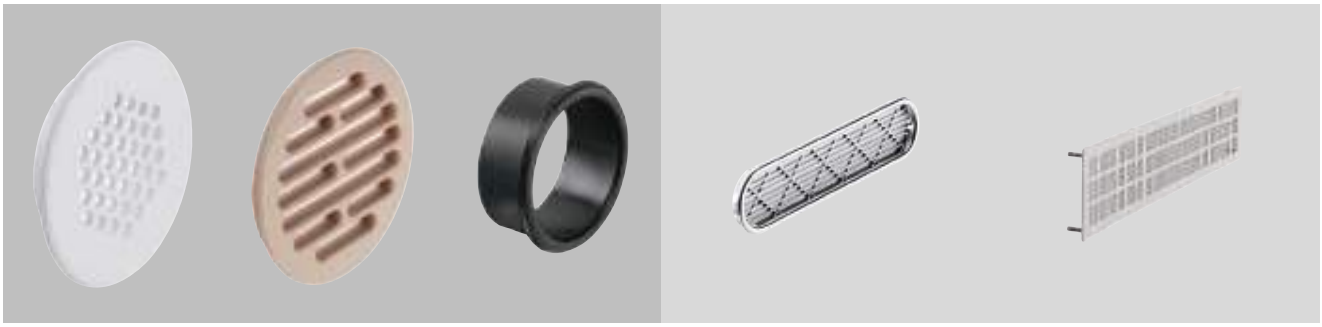
DGH-B-INT 2019, HDE-es, 12/18; Medidas sin compromiso. Nos reservamos el derecho a introducir cambios en la fabricación.

¿Qué rejilla de ventilación se ajusta mejor a sus necesidades?

En espacios como la cocina, el salón, el dormitorio o el baño, y en sectores como la restauración y la construcción de tiendas o laboratorios, las rejillas de ventilación se pueden aplicar como herraje técnico o como elemento de diseño. Aquí encontrará soluciones adecuadas para los requisitos específicos de cada situación con gran diversidad de formas y tamaños.

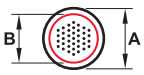


Aquí encontrará la rejilla de ventilación adecuada.



Soluciones redondas

Perforadas

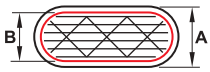


31 ○ 37 ▶AH 10.15

34 ○ 39 ▶AH 10.15

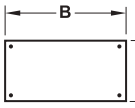
Soluciones adicionales

Ovaladas



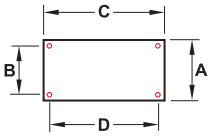
175
34 ⬭ 40 ▶AH 10.16
168

Para medidas individuales



≤1950
▭ ≤880 Topco ▶AH 10.21

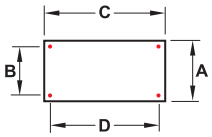
Para atornillar



500
85 ▭ 100 ▶AH 10.20
465

1000
85 ▭ 100 ▶AH 10.20
965

Con espigas de bloqueo



500
58 ▭ 80 ▶AH 10.20
475

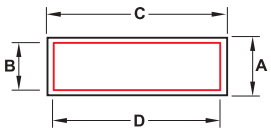
500
85 ▭ 100 ▶AH 10.20
485

500
77 ▭ 100 ▶AH 10.19
475

1000
85 ▭ 100 ▶AH 10.19
985

Rejillas decorativas
▶AH 10.14

DGH-B-INT 2019, HDE-es, 12/18; Medidas sin compromiso. Nos reservamos el derecho a introducir cambios en la fabricación.



Soluciones rectangulares

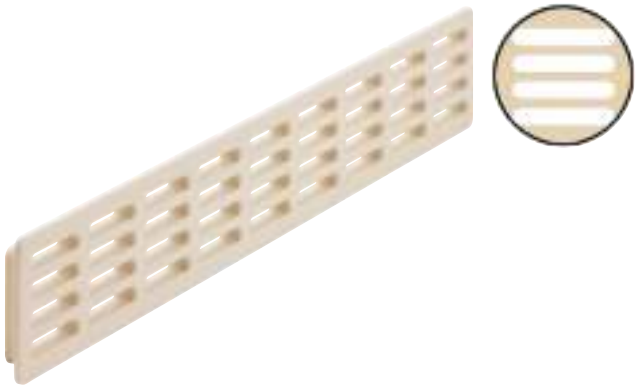
57 50 □ 57 ▶AH 10.16 50	220 51 □ 57 ▶AH 10.16 215	299 96 □ 120 ▶AH 10.17 275	550 64 □ 80 ▶AH 10.14 541
149 35 □ 40 ▶AH 10.17 144	225 55 □ 64 ▶AH 10.16 213	337 108 □ 132 ▶AH 10.17 313	550 84 □ 100 ▶AH 10.14 541
154 131 □ 154 ▶AH 10.17 131	225 116 □ 120 ▶AH 10.17 220	400 72 □ 83 ▶AH 10.18 389	550 104 □ 120 ▶AH 10.14 541
170 35 □ 42 ▶AH 10.16 164	227 60 □ 68 ▶AH 10.17 220	457 77 □ 92 ▶AH 10.18 433	
175 35 □ 41 ▶AH 10.17 170	230 61 □ 68 ▶AH 10.16 220	458 55 □ 65 ▶AH 10.18 448	
	253 84 □ 108 ▶AH 10.17 230	515 40 □ 60 ▶AH 10.17 493	

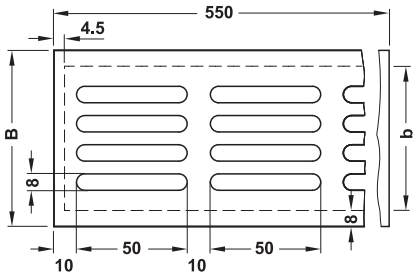


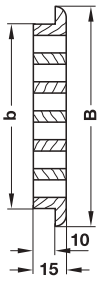
DGH-B-INT 2019, HDE-es, 12/18; Medidas sin compromiso. Nos reservamos el derecho a introducir cambios en la fabricación.

Rejillas de ventilación

→ Madera maciza
Ranurada







> Acabado: Natural, lijado fino
> Modelo: Resistente a temperaturas y al agua, fabricada de una pieza, bordes longitudinales con galce y redondeados
> Montaje: Para encajar
> Perforaciones: 50 x 8 mm

Datos técnicos			
Ancho B mm	80	100	120
Medida b	64	84	104
Paso de aire cm²	135	202	236

Material	Ancho B 80 mm	Ancho B 100 mm	Ancho B 120 mm
Arce	574.04.124	–	574.04.144
Haya	574.04.324	574.04.334	574.04.344
Roble	574.04.424	574.04.434	574.04.444
Pino	574.04.824	574.04.834	–

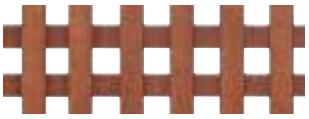
Rejillas decorativas de madera

→ Estándar

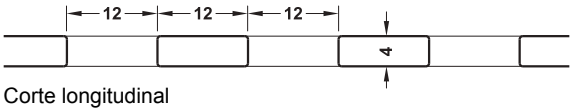




Orientación de los listones 45°



Orientación de los listones 90°



Corte longitudinal

> Campo de aplicación: Para paneles de puerta y biombos, para cubrir radiadores o aberturas de ventilación
> Acabado: Listones: natural, lijado fino, perfil fresado, rejilla: se puede barnizar
> Medidas: 1200 x 600 x 4 mm
> Modelo: Con listones redondeados por ambos lados

Material	Nº de ref.
Orientación de los listones 45°	
Pino	574.91.802
Haya	574.91.302
Roble	574.91.402
Arce	574.91.102
Orientación de los listones 90°	
Pino	574.91.812
Haya	574.91.312
Roble	574.91.412
Arce	574.91.112

→ Rejillas decorativas de madera – Topco

topCo INDIVIDUAL PARA EL CLIENTE
YA A PARTIR DE UNA PIEZA

Se pueden elegir las siguientes características:
> Tipo de madera (arce, haya vaporizada, haya sin tratar, roble o cerezo)
> Longitud (≤2400 mm)
> Ancho (≤900 mm)
> Orientación de los listones (45° ó 90°)

> Grosor: 4 mm

	Nº de ref.
Rejillas decorativas de madera	574.91.999

GAEB
CAD

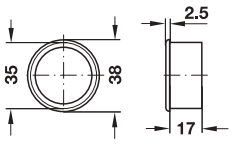
10

DGH-B-INT 2019, HDE-es, 12/18; Medidas sin compromiso. Nos reservamos el derecho a introducir cambios en la fabricación.

Anillo de ventilación

→ De plástico



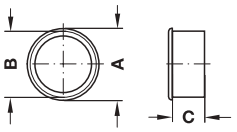


> Modelo: Con reborde
> Montaje: Para encajar

Material	Color	Nº de ref.
Plástico	Blanco	571.25.701

→ De plástico



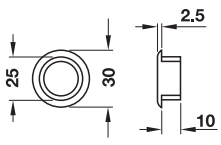


> Modelo: Con reborde
> Montaje: Para encajar

Color	Medida A mm	Medida B mm	Medida C mm	Nº de ref.
Blanco	29	25	20	571.27.705
	38	34	15	571.27.714
	49	45	15	571.27.723
Negro	29	25	20	571.27.303
	38	34	15	571.27.312
	49	45	15	571.27.321

Casquillo para anillo de ventilación





> Modelo: Con nervadura
> Montaje: Para encajar

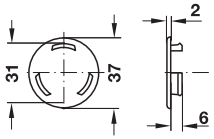
Material	Color	Nº de ref.
Plástico	Blanco	571.26.708

Roseta de ventilación

→ De plástico, con lengüetas de fijación







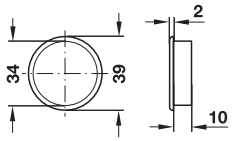
> Modelo: Con reborde
> Montaje: Para encajar
> Perforaciones: 2,1 x 2,1 mm

Material	Color	Nº de ref.
Plástico	Blanco	571.06.706

→ De plástico







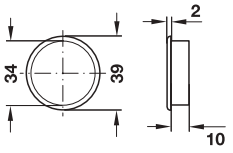
> Modelo: Con reborde
> Montaje: Para encajar
> Perforaciones: Ø 2 mm

Material	Color	Nº de ref.
Plástico	Blanco	571.28.702
	Marrón	571.28.104

Nota de pedido
Por favor pedir por separado la contrapieza.

Contrapieza





> Modelo: Con reborde
> Montaje: Para encajar

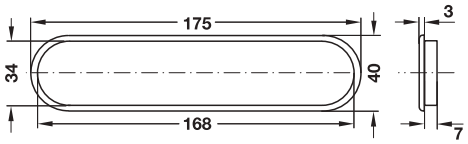
Material	Color	Nº de ref.
Plástico	Blanco	571.29.709
	Marrón	571.29.101

DGH-B-INT 2019, HDE-es, 12/18; Medidas sin compromiso. Nos reservamos el derecho a introducir cambios en la fabricación.

Rejillas de ventilación

→ De plástico

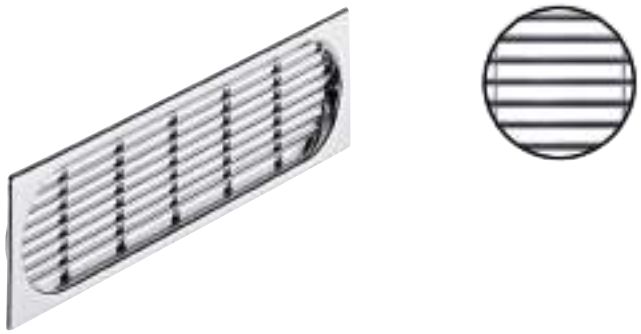


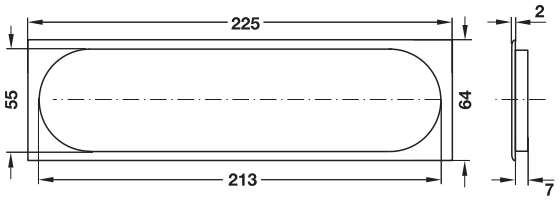


> Modelo: Con reborde
> Montaje: Para encajar, para pegar

Acabado	Paso de aire cm²	Nº de ref.
Cromado	12	571.51.201

→ De plástico

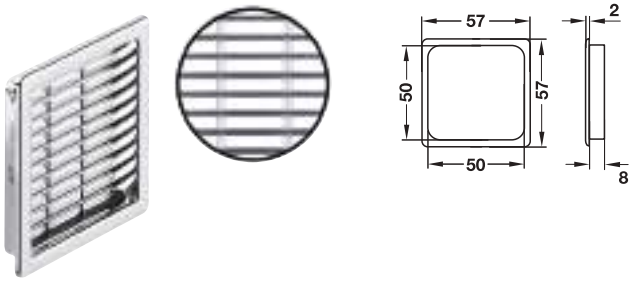




> Modelo: Con reborde, con pieza para encajar ovalada
> Montaje: Para encajar, para pegar

Acabado	Paso de aire cm²	Nº de ref.
Cromado	45	571.52.208

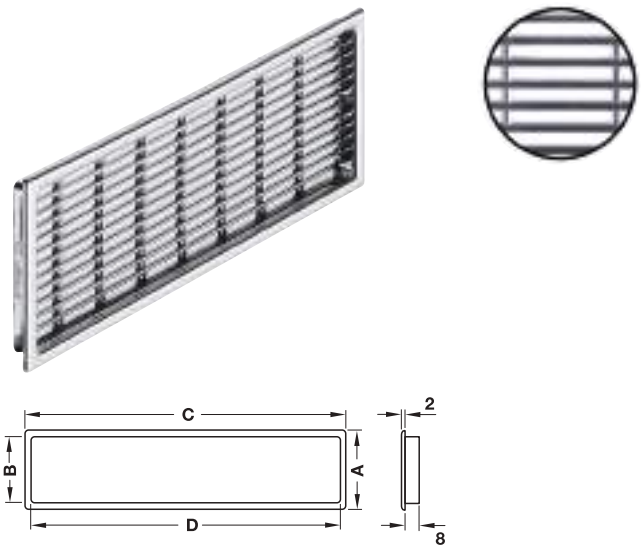
→ De plástico



> Modelo: Con reborde
> Montaje: Para encajar
> Perforaciones: 2,3 x 13,8 mm

Acabado	Paso de aire cm²	Nº de ref.
Cromado	10,2	571.54.211

→ De plástico



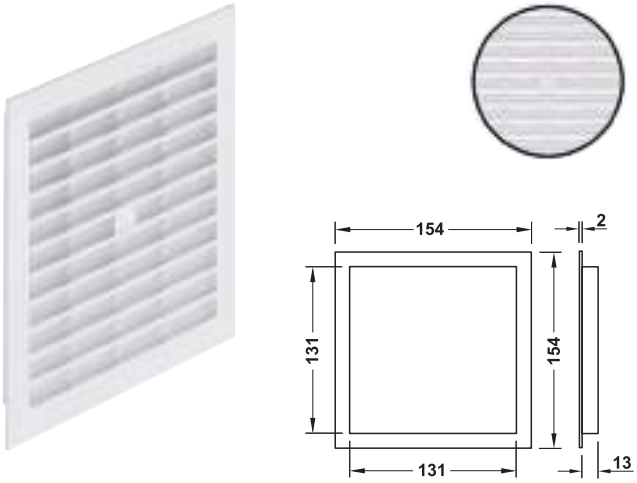
> Modelo: Con reborde
> Montaje: Para encajar, fijación con clavos
> Acabado: Cromado

Medida A mm	Medida B mm	Medida C mm	Medida D mm	Paso de aire cm²	Perfo-racion-es mm	Nº de ref.
42	35	170	164	23,4	20 x 4	571.54.220
57	51	220	215	34,5	27 x 4,5	571.54.239
68	61	230	220	42,2	27 x 4,5	571.54.248

DGH-B-INT 2019, HDE-es, 12/18; Medidas sin compromiso. Nos reservamos el derecho a introducir cambios en la fabricación.

Rejillas de ventilación rectangulares

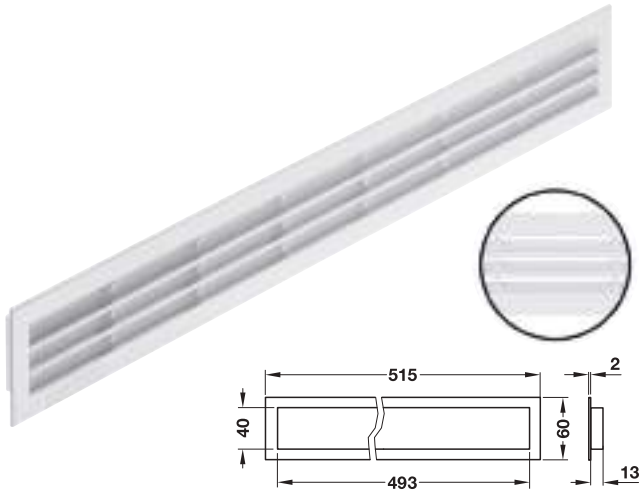
→ De plástico



> Modelo: Con reborde
> Montaje: Para encajar, se puede fijar con tornillos

Color	Paso de aire cm²	Nº de ref.
Blanco	85	571.64.717

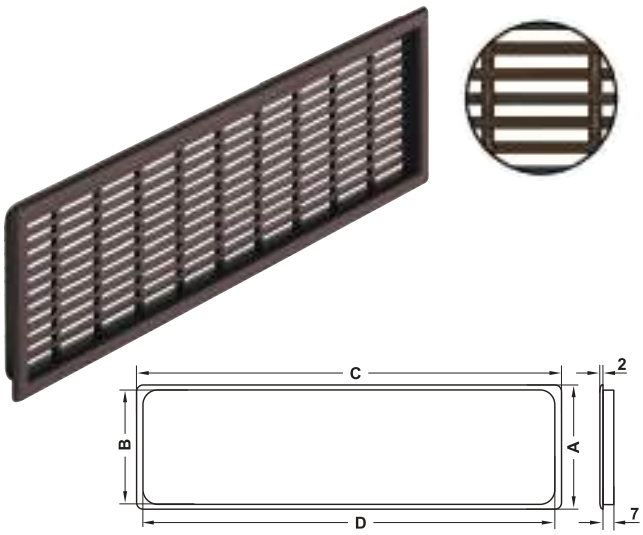
→ De plástico



> Modelo: Con reborde
> Montaje: Para encajar, se puede fijar con tornillos

Color	Paso de aire cm²	Nº de ref.
Blanco	81	571.70.706

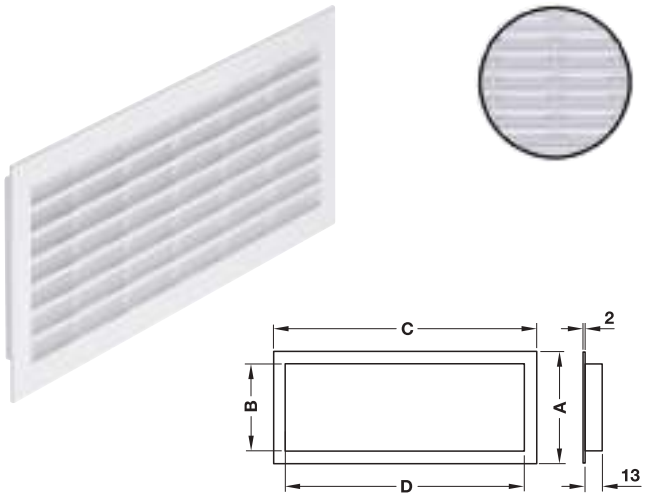
→ De plástico



> Modelo: Con reborde
> Montaje: Para encajar
> Perforaciones: 15,2 x 2,1 mm

Color	Medida A mm	Medida B mm	Medida C mm	Medida D mm	Paso de aire cm²	Nº de ref.
Blanco	40	35	149	144	20,5	571.55.316
	68	60	227	220	60	571.55.343
	120	116	225	220	110	571.55.352
Marrón	41	35	175	170	23	571.55.530
	68	60	227	220	60	571.55.549
	120	116	225	220	110	571.55.558

→ De plástico



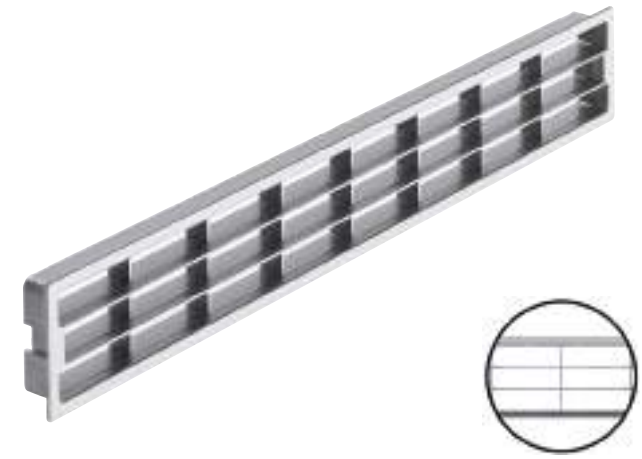
> Modelo: Con reborde
> Montaje: Para encajar, se puede fijar con tornillos
> Color: Blanco

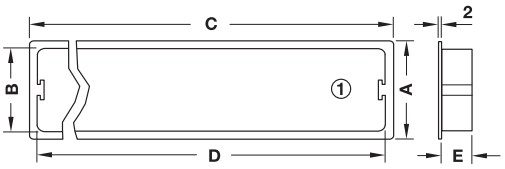
Medida A mm	Medida B mm	Medida C mm	Medida D mm	Paso de aire cm²	Nº de ref.
108	84	254	230	92	571.64.726
120	96	299	275	133	571.64.735
131	108	337	313	178	571.64.744

DGH-B-INT 2019, HDE-es, 12/18; Medidas sin compromiso. Nos reservamos el derecho a introducir cambios en la fabricación.

Rejillas de ventilación rectangulares

→ De plástico, con clips de fijación



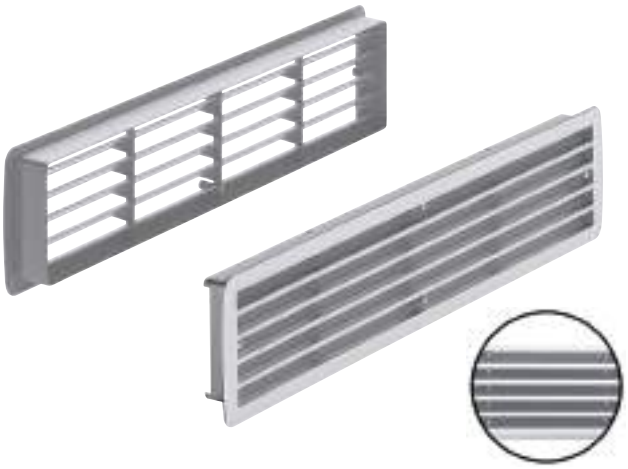


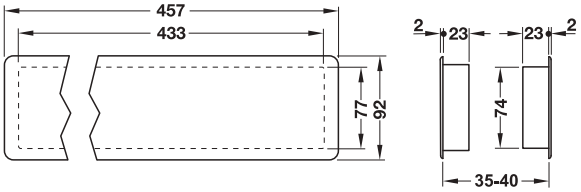
① Clips de fijación

> Paso de aire: Más de 190 cm²
> Modelo: Con reborde
> Montaje: Para encajar, fijación con clips de retención por detrás de la rejilla (clips ajustables al grosor de la madera)
> Para grosor de madera: 10–20 mm

Medida A mm	Medida B mm	Medida C mm	Medida D mm	Medida E mm	Acabado/ color	Nº de ref.
65	55	458	448	20	Blanco	571.77.705
					Marrón	571.77.107
					Negro	571.77.300
					Gris claro	571.77.500
					Plateado mate	571.77.900
					Cromado pulido	571.77.200
83	72	400	389	18	Blanco	571.78.702
					Marrón	571.78.104

→ Startec, de plástico, dos piezas





> Campo de aplicación: Como equipamiento posterior para cualquier tipo de puerta
> Paso de aire: 200 cm²
> Modelo: De 2 piezas, oculta
> Montaje: para encajar
> Para grosor de puerta: 35–40 mm

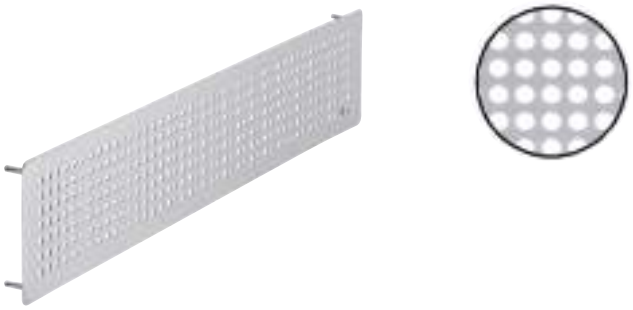
Acabado/color	Nº de ref.
Color arce	959.10.009
Color haya	959.10.007
Color pino	959.10.002
Color caoba	959.10.003
Color nogal	959.10.004
Gris luminoso, RAL 7035	959.10.005
Negro	959.10.006
Blanco	959.10.001
Aluminio blanco, RAL 9006	959.10.008
Color acero inoxidable, RAL 9007	959.10.000

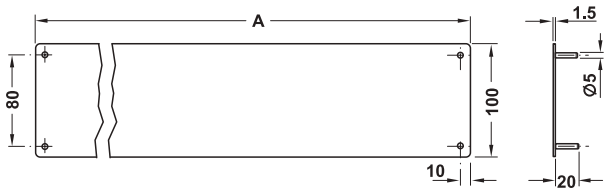
GAEB
CAD

10

DGH-B-INT 2019, HDE-es, 12/18; Medidas sin compromiso. Nos reservamos el derecho a introducir cambios en la fabricación.

→ Startec, de acero inoxidable, con espigas de fijación





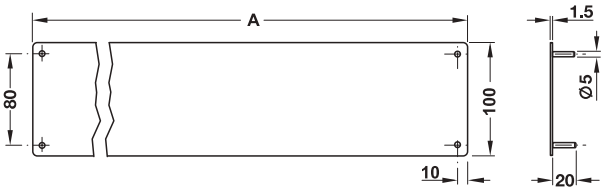
> Montaje: Para insertar
> Perforaciones: Ø 6 mm

Datos técnicos		
Longitud A x anchura mm	500 x 100	1000 x 100
Medida de recorte mm	485 x 85	985 x 85
Paso de aire cm²	90	183,1

Material	Acabado/ color	Medidas (Long. x Anch.) mm	Nº de ref.
Acero inoxidable	Cepillado mate	500 x 100	575.42.034
		1000 x 100	575.42.035

→ De acero inoxidable, con espigas de fijación





> Modelo: Con espigas roscadas para fijación, esquinas redondeadas
> Montaje: Para insertar
> Perforaciones: 5 x 5 mm

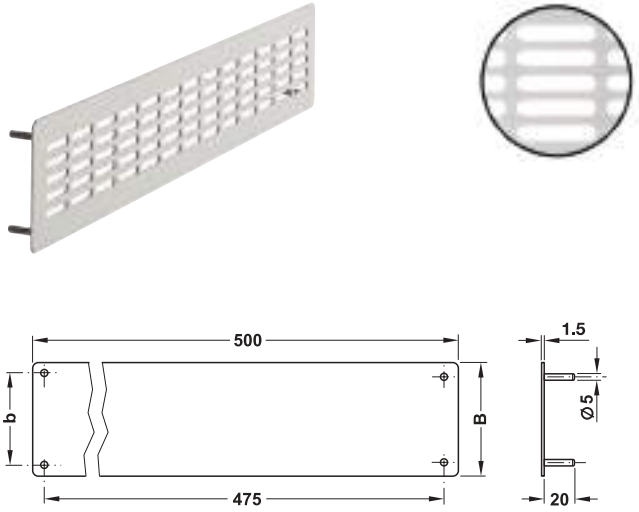
Datos técnicos		
Longitud A x anchura mm	500 x 100	1000 x 100
Medida de recorte mm	485 x 85	985 x 85
Paso de aire cm²	120,5	255,5

Material	Acabado/ color	Medidas (Long. x Anch.) mm	Nº de ref.
Acero inoxidable	Cepillado mate	500 x 100	575.43.034
		1000 x 100	575.43.035

DGH-B-INT 2019, HDE-es, 12/18; Medidas sin compromiso. Nos reservamos el derecho a introducir cambios en la fabricación.

Rejillas de ventilación rectangulares

→ De acero inoxidable, con espigas de fijación

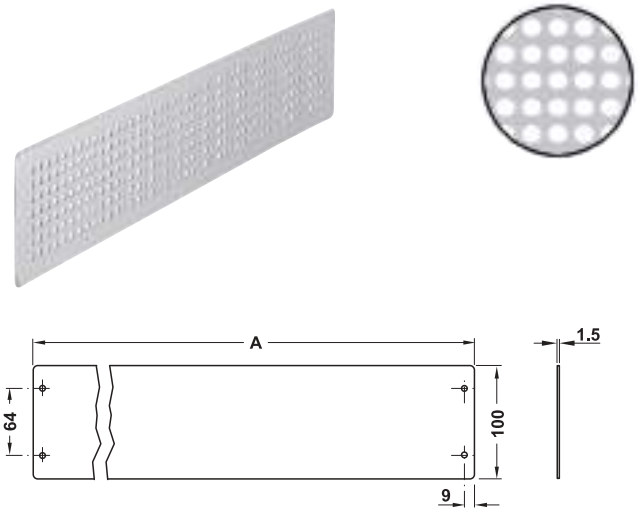


> Modelo: Con espigas roscadas para fijación, esquinas redondeadas
> Montaje: Para embutir
> Perforaciones: Agujero oblongo 30 x 5 mm

Datos técnicos		
Longitud x ancho B mm	500 x 80	500 x 100
Medida del taladro b mm	60	80
Paso de aire cm²	93,9	131,5

Material	Acabado/ color	Medidas (Long. x Anch.) mm	Nº de ref.
Acero inoxidable, calidad 1.4301	Cepillado mate	500 x 80	575.40.024
		500 x 100	575.40.034

→ De acero inoxidable Startec

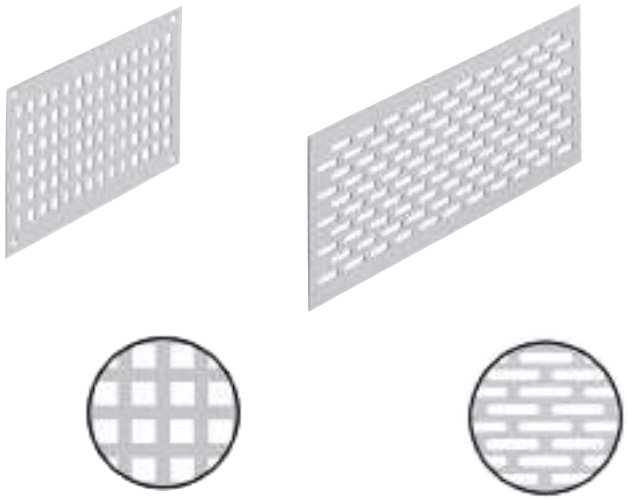


> Montaje: Para atornillar (con agujeros avellanados para tornillos gota de sebo de 3 x 16 mm)
> Perforaciones: Ø 6 mm

Datos técnicos		
Longitud A x ancho mm	500 x 100	1000 x 100
Medida de recorte mm	465 x 85	965 x 85
Paso de aire cm²	90	183,1

Material	Acabado/ color	Medidas (Long. x Anch.) mm	Nº de ref.
Acero inoxidable	Cepillado mate	500 x 100	575.41.034
		1000 x 100	575.41.035

→ De aluminio, acero inoxidable, latón o cobre – Topco



topCo INDIVIDUAL PARA EL CLIENTE
YA A PARTIR DE UNA PIEZA

Se pueden elegir las siguientes características:
> Material/acabado (aluminio anodizado color plata F1, acero inoxidable cepillado, latón pulido, cobre pulido)
> Longitud (<1950 mm)
> Ancho (<880 mm)
> Grosor (aluminio 1,0 ó 1,5 mm, acero inoxidable 1,0 ó 1,5 mm, latón 1,0 mm, cobre 1,0 mm)
> Perforaciones (ovaladas o cuadradas)
> Ejecución del borde sin perforación o con perforación (con agujero oblongo o agujero cuadrado)
> Con o sin agujeros para fijación con tornillos

Perforaciones	Nº de ref.
Perforaciones cuadradas 7 x 7 mm	575.02.000
Perforaciones ovaladas 20 x 4 mm	575.03.000

GAEB CAD

10

DGH-B-INT 2019, HDE-es, 12/18; Medidas sin compromiso. Nos reservamos el derecho a introducir cambios en la fabricación.

Chapa de empuje, a medida

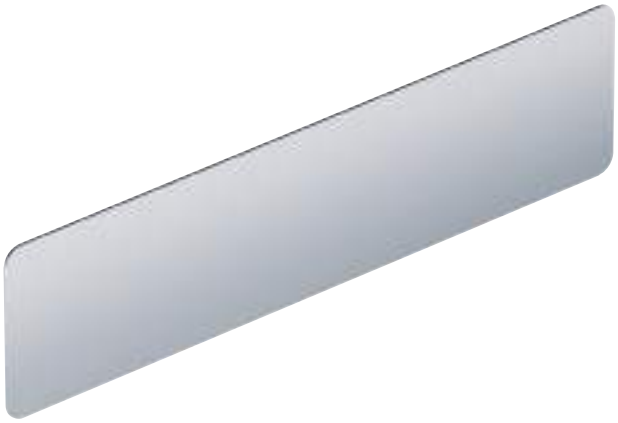


> Modelo: Esquinas redondeadas
> Material: Color acero inoxidable
> Montaje: Para pegar con cinta adhesiva o con agujeros para fijación con tornillos (el número depende de las medidas de la chapa)

Grosor mm	Para atornillar	Para pegar
Mate		
1,5	987.28.030	–
0,9	–	987.28.040
Color latón PVD		
1,2	987.28.038	987.28.048

Nota de pedido
Por favor, indique las medidas (ancho x altura) en el pedido.

Chapa de empuje



> Modelo: Esquinas redondeadas
> Material: Color acero inoxidable
> Montaje: Para pegar con cinta adhesiva o con agujeros para fijación con tornillos (el número depende de las medidas de la chapa)

Grosor mm	Altura mm	Ancho mm	Para atornillar	Para pegar
Mate				
1,5	300	75	987.28.200	–
	400	100	987.28.220	–
0,9	300	75	–	987.28.210
	400	100	–	987.28.230
Color latón PVD				
1,2	300	75	987.28.208	987.28.218
	400	100	987.28.228	987.28.238

DGH-B-INT 2019, HDE-es, 12/18; Medidas sin compromiso. Nos reservamos el derecho a introducir cambios en la fabricación.

Placas de empuje Startec



> Ancho: 100 mm
> Altura: 300 mm
> Grosor: 1,5 mm
> Montaje: Para atornillar
> Diámetro: Tirador de empuje: 19 mm
> Material de fijación (tornillos) incluido en el volumen de suministro

		Acero inoxidable mate
	Símbolo "PUSH"	987.11.340
	Símbolo "PULL" con tirador de empuje	987.11.240

Símbolo Startec



> Material: Acero inoxidable
> Acabado: Mate
> Diámetro: 75 mm
> Grosor: 1 mm
> Montaje: Autoadhesivo

		Nº de ref.
	Símbolo "Señoras/Caballeros"	987.53.320
	Símbolo "Caballeros"	987.53.310
	Símbolo "Señoras"	987.53.300
	Símbolo "Sin barreras"	987.53.330
	Símbolo "Prohibido fumar"	987.53.350
	Símbolo "Push"	987.53.390
	Símbolo "Pull"	987.53.380

DGH-B-INT 2019, HDE-es, 12/18; Medidas sin compromiso. Nos reservamos el derecho a introducir cambios en la fabricación.

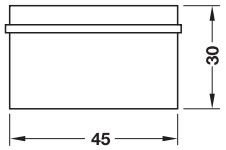
Topes de puerta para suelo

¡No más taladros!
Gracias a un innovador sistema de fijación, todos los artículos "No más taladros" se instalan rápidamente y con total seguridad sobre superficies sólidas, tanto lisas como rugosas. Por ejemplo:

> piedra natural
> baldosas
> cristal
> hormigón
> metal
> madera
> y muchos plásticos

Para una fijación altamente resistente y duradera que en la mayoría de los casos se puede eliminar sin dejar residuos.

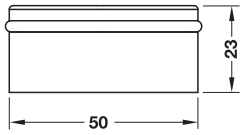




> Material de fijación (set de adhesivo) incluido en el volumen de suministro

Material	Acabado	Nº de ref.
Fundición de zinc	Imitación acero inoxidable	937.52.600





> Material de fijación (set de adhesivo) incluido en el volumen de suministro

Material	Acabado	Nº de ref.
Acero inoxidable	Cepillado	937.52.610

Montaje

Fijación segura.



Retirar la lámina de protección, apretar firmemente el adaptador.



Pinchar el envase, introducir adhesivo por una de las aberturas hasta que salga por el otro lado.



Dejar endurecer 12 horas.



¡Montar el accesorio, listo!

Desmontaje

Sin dejar residuos.



Desenroscar el adaptador con una mordaza.

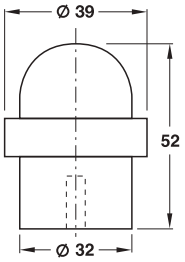


Retirar los residuos del adhesivo con una rasqueta para cristal o con limpiador de silicona.

DGH-B-INT 2019, HDE-es, 12/18; Medidas sin compromiso. Nos reservamos el derecho a introducir cambios en la fabricación.

Topes de puerta para suelo, acero inoxidable

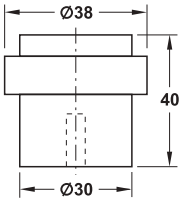




> Material de fijación incluido en el volumen de suministro

Material	Acabado	Nº de ref.
Acero inoxidable	Mate	937.52.000

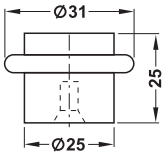




> Material de fijación incluido en el volumen de suministro

Material	Acabado	Nº de ref.
Acero inoxidable	Mate	937.52.080

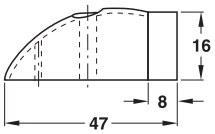




> Material de fijación incluido en el volumen de suministro

Material	Acabado	Nº de ref.
Acero inoxidable	Mate	937.52.060

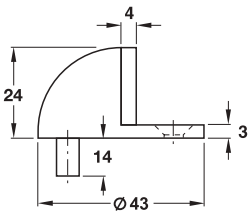




> Material de fijación incluido en el volumen de suministro

Material	Acabado	Nº de ref.
Acero inoxidable	Mate	937.52.050





> Material de fijación incluido en el volumen de suministro

Material	Acabado	Nº de ref.
Acero inoxidable	Mate	937.52.070

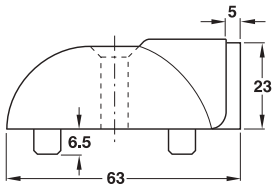
GAEB
CAD

10

DGH-B-INT 2019, HDE-es, 12/18; Medidas sin compromiso. Nos reservamos el derecho a introducir cambios en la fabricación.

Topes de puerta para suelo, acero inoxidable



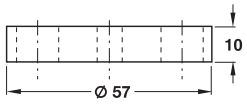


Tope de puerta para suelo con placa base

> Material de fijación incluido en el volumen de suministro

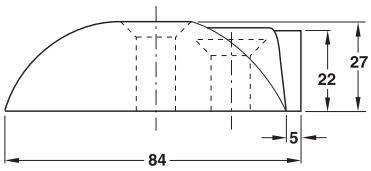
Material	Acabado	Nº de ref.
Tope de puerta para suelo		
Acero inoxidable	Mate	937.52.030
Placa base		
Goma dura	Negro	937.52.041





Placa base



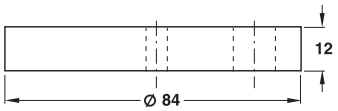


Tope de puerta para suelo con placa base

> Material de fijación incluido en el volumen de suministro

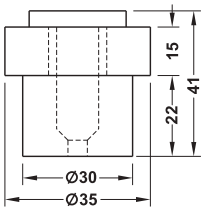
Material	Acabado	Nº de ref.
Tope de puerta para suelo		
Acero inoxidable	Mate	937.52.020
Placa base		
Goma dura	Negro	937.52.040





Placa base





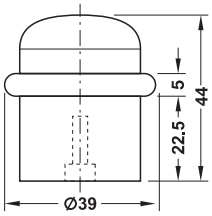
> Material de fijación incluido en el volumen de suministro

Material	Acabado	Nº de ref.
Acero inoxidable	Latonado bruñido	937.53.211
	Cromado pulido	937.53.212
	Latonado pulido PVD	937.53.218

DGH-B-INT 2019, HDE-es, 12/18; Medidas sin compromiso. Nos reservamos el derecho a introducir cambios en la fabricación.

Topes de puerta para suelo, fundición de zinc/latón

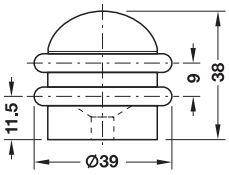




> Material de fijación incluido en el volumen de suministro

Material	Acabado	Nº de ref.
Fundición de zinc	Niquelado mate	937.55.806
	Cromado pulido	937.55.802
	Color latón pulido	937.55.808

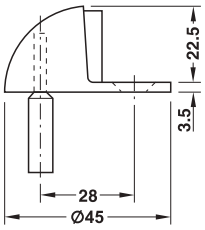




> Material de fijación incluido en el volumen de suministro

Material	Acabado	Nº de ref.
Fundición de zinc	Niquelado mate	937.55.816
	Cromado pulido	937.55.812
	Color latón pulido	937.55.818





> Modelo: Con amortiguador de goma y espiga para taladro
> Material de fijación incluido en el volumen de suministro

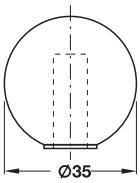
Material	Acabado	Nº de ref.
Latón	Cromado mate	937.55.124
	Cromado pulido	937.55.122
	Pulido	937.01.118
	Color bronce mate	937.01.111

DGH-B-INT 2019, HDE-es, 12/18; Medidas sin compromiso. Nos reservamos el derecho a introducir cambios en la fabricación.

CAD

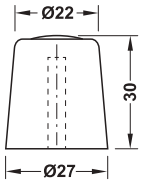
Topes de puerta para suelo





> Material de fijación incluido en el volumen de suministro

Material	Acabado	Nº de ref.
Goma	Blanco	937.90.200
	Marrón	937.90.246
	Beige	937.90.240
	Negro	937.90.207

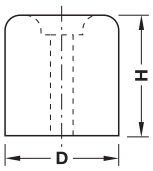


HOSPA ϕ 6.0

> Material de fijación no incluido en el volumen de suministro

Material	Acabado	Nº de ref.
Plástico	Blanco	937.90.800
	Gris	937.90.803
	Marrón	937.90.846





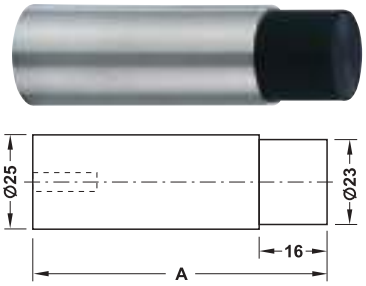
HOSPA ϕ 6.0

> Material de fijación no incluido en el volumen de suministro

Material	Acabado	Diámetro D mm	Altura H mm	Nº de ref.
Goma	Blanco	30	26	937.90.700
			34	937.90.600
		40	25	937.90.500
			35	937.90.400
			50	937.90.300
	Gris	30	26	937.90.703
			34	937.90.603
		40	25	937.90.503
			35	937.90.403
			50	937.90.303

DGH-B-INT 2019, HDE-es, 12/18; Medidas sin compromiso. Nos reservamos el derecho a introducir cambios en la fabricación.

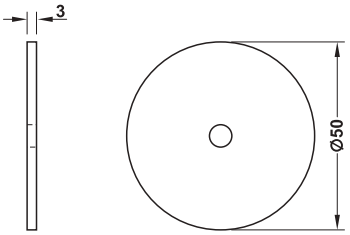
Topes de puerta para pared, acero inoxidable/latón



> Material de fijación incluido en el volumen de suministro

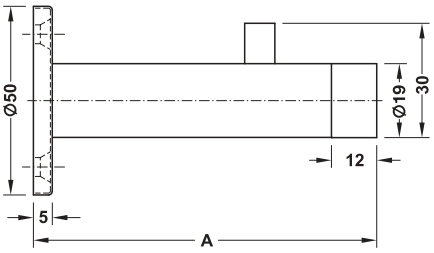
Material	Acabado	Medida A mm	Nº de ref.
Acero inoxidable	Mate	48	937.12.120
		60	937.12.110
		78	937.12.100

→ Roseta Startec



Material	Acabado	Grosor mm	Nº de ref.
Acero inoxidable	Mate	3	937.12.190

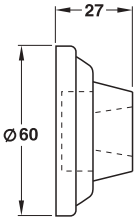




> Material de fijación incluido en el volumen de suministro

Material	Acabado	Nº de ref.
Acero inoxidable	Mate	937.12.800
	Cromado pulido	937.12.802

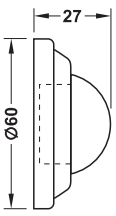




> Material de fijación incluido en el volumen de suministro

Material	Acabado	Nº de ref.
Acero inoxidable	Mate	937.14.920
	Pulido	937.14.921





> Material de fijación incluido en el volumen de suministro

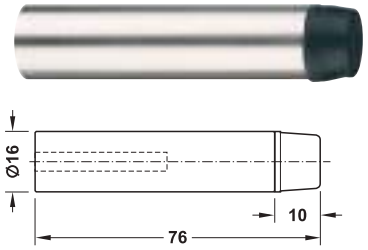
Material	Acabado	Nº de ref.
Acero inoxidable	Mate	937.14.910
	Pulido	937.14.911
Latón	Pulido	937.14.918

GAEB
CAD

10

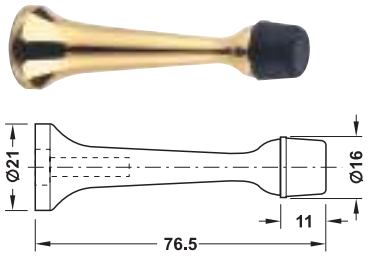
DGH-B-INT 2019, HDE-es, 12/18; Medidas sin compromiso. Nos reservamos el derecho a introducir cambios en la fabricación.

Topes de puerta para pared, fundición de zinc/latón



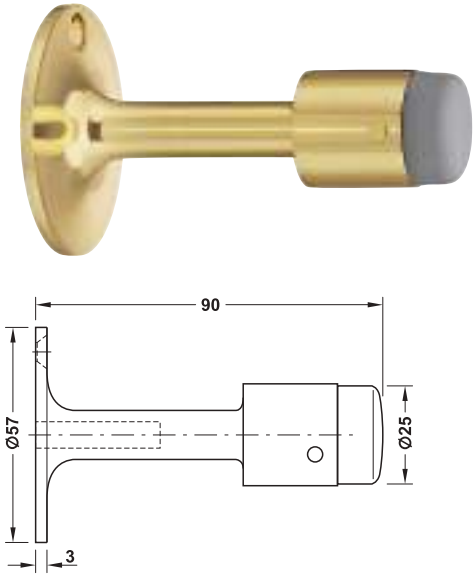
> Material de fijación incluido en el volumen de suministro

Material	Acabado	Nº de ref.
Fundición de zinc	Niquelado mate	937.14.716
	Cromado pulido	937.14.712
	Pulido	937.14.718



> Material de fijación incluido en el volumen de suministro

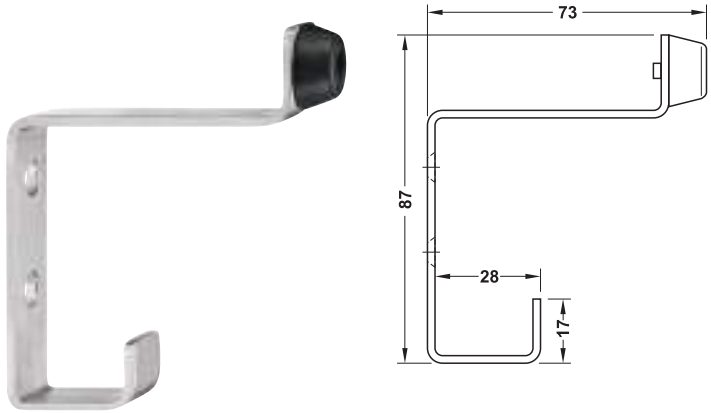
Material	Acabado	Nº de ref.
Fundición de zinc	Niquelado mate	937.14.706
	Cromado pulido	937.14.702
	Pulido	937.14.708



> Material de fijación incluido en el volumen de suministro

Material	Acabado	Nº de ref.
Latón	Cromado mate	937.14.904
	Cromado pulido	937.14.902
	Color bronce mate	937.14.901
	Pulido	937.14.908

Tope de puerta para pared con colgador para sombreros y abrigos



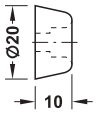
> Modelo: Con amortiguador de goma
> Material: Acero inoxidable
> Acabado: Mate, Cepillado
> Medidas (anch. x prof. x alt.): 19 x 73 x 87 mm

	Nº de ref.
Tope de puerta para pared con colgador para sombreros y abrigos	842.31.010

DGH-B-INT 2019, HDE-es, 12/18; Medidas sin compromiso. Nos reservamos el derecho a introducir cambios en la fabricación.

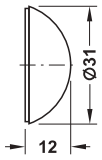
Topes para pared





Material	Acabado	Nº de ref.
Goma	Blanco	407.01.730
	Negro	407.01.930

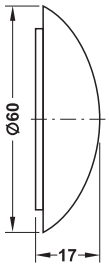




> Modelo: Autoadhesivo

Material	Acabado	Nº de ref.
Plástico	Blanco	937.90.100
	Marrón	937.90.146
	Beige	937.90.140
	Negro	937.90.107

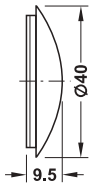




> Modelo: Autoadhesivo

Material	Acabado	Nº de ref.
Plástico	Blanco	937.91.500
	Marrón	937.91.546



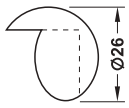


> Modelo: Autoadhesivo

Material	Acabado	Nº de ref.
Plástico	Blanco	937.91.400
	Marrón	937.91.446

Tope de puerta para rincón, para pegar



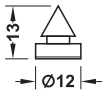


> Modelo: Autoadhesivo

Material	Acabado	Nº de ref.
Plástico	Blanco	937.91.300
	Marrón	937.91.346

Aislante insonorizante para puerta





> Modelo: Con cámaras de aire, con alambre de montaje para el montaje en taladros
> Material: Goma
> Color: Gris
> Diámetro de taladro: 6,35–7,1 mm (1/4–9/32 in)

	Nº de ref.
Aislante insonorizante para puerta	940.09.195

GAEB
CAD

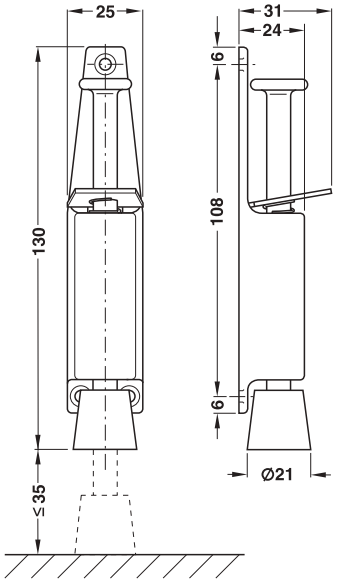
10

DGH-B-INT 2019, HDE-es, 12/18; Medidas sin compromiso. Nos reservamos el derecho a introducir cambios en la fabricación.

Sujetapuertas Startec

→ Recorrido 35 mm



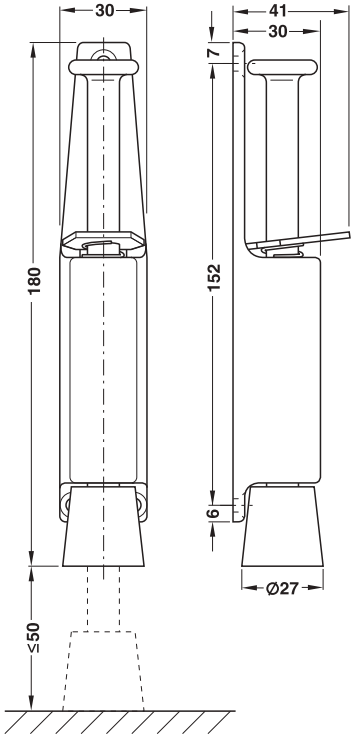


> Modelo:	Retención de la puerta en cualquier ángulo de apertura
> Material:	Carcasa: fundición de zinc, perno de empuje: acero, bulón: goma
> Acabado:	Carcasa: barnizado color plata, perno de empuje: galvanizado, bulón: blanco
> Peso de la puerta:	≤25 kg
> Recorrido:	35 mm

Material	Acabado	Nº de ref.
Carcasa: fundición de zinc	Carcasa: barnizado color plata	938.04.001

→ Recorrido 50 mm



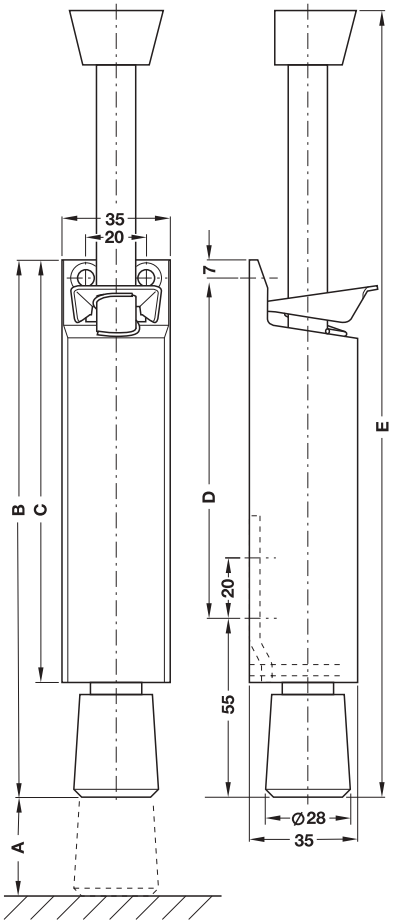


> Modelo:	Retención de la puerta en cualquier ángulo de apertura
> Material:	Carcasa: fundición de zinc, perno de empuje: acero, bulón: goma
> Acabado:	Carcasa: barnizado color plata, perno de empuje: galvanizado, bulón: blanco
> Peso de la puerta:	≤40 kg
> Recorrido:	50 mm

Material	Acabado	Nº de ref.
Carcasa: fundición de zinc	Carcasa: barnizado color plata	938.04.101

DGH-B-INT 2019, HDE-es, 12/18; Medidas sin compromiso. Nos reservamos el derecho a introducir cambios en la fabricación.





> Modelo: Retención de la puerta en cualquier ángulo de apertura
> Material: Carcasa: aluminio, perno de empuje: acero inoxidable, bulón: goma
> Acabado: Carcasa: barnizado, perno de empuje: inoxidable, bulón: gris
> Peso de la puerta: ≤80 kg
> Recorrido: 60, 90 ó 120 mm
> Montaje: Para atornillar en la hoja
> Material de fijación incluido en el volumen de suministro

Datos técnicos

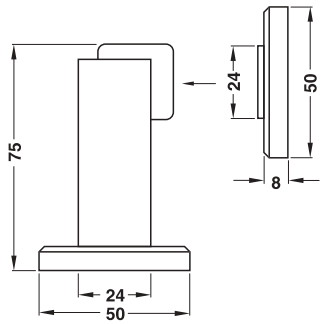
	Modelo 1044	Modelo 1045	Modelo 1046
A	60 mm	90 mm	120 mm
B	177 mm	207 mm	237 mm
C	140 mm	170 mm	200 mm
D	115 mm	145 mm	175 mm
E	260 mm	315 mm	370 mm

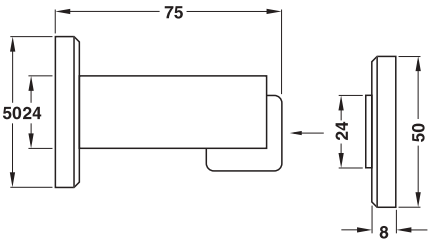
Material	Acabado	Recorrido mm	Nº de ref.
Aluminio	Barnizado secado en horno	60	938.02.101
		90	938.02.111
		120	938.02.121

Sujetapuertas magnético Startec

→ Para montaje en el suelo y la pared, fuerza de retención aprox. 4 kg







> Modelo: Con mecanismo de retención magnética
> Material: Fundición de zinc
> Acabado: Color acero inoxidable
> Fuerza de adherencia: Aprox. 4 kg
> Montaje: Para atornillar en la pared ó en el suelo

Material	Acabado	Nº de ref.
Fundición de zinc	Color acero inoxidable	938.23.000

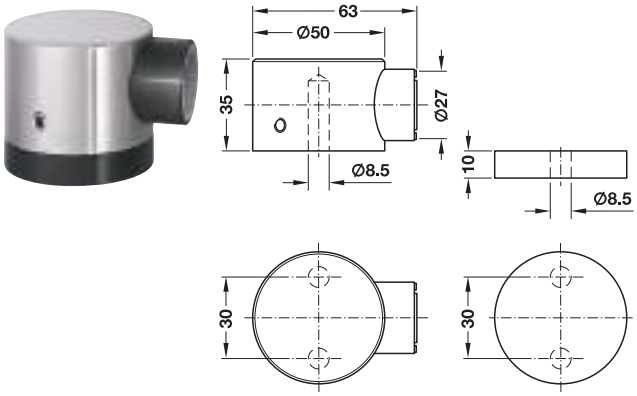
GAEB
CAD

10

DGH-B-INT 2019, HDE-es, 12/18; Medidas sin compromiso. Nos reservamos el derecho a introducir cambios en la fabricación.

Sujetapuertas magnético

→ Peso de la puerta ≤60 kg



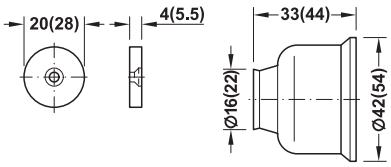
Sujetapuertas Base

> Modelo: Con imán con resorte, para frenar la puerta
> Campo de aplicación: Para puertas de interior
> Peso de la puerta: ≤60 kg
> Montaje: Para atornillar en el suelo
> Material de fijación incluido en el volumen de suministro

Material	Acabado	Nº de ref.
Acero inoxidable	Mate	938.02.300

→ Fuerza de retención aprox. 10 kg

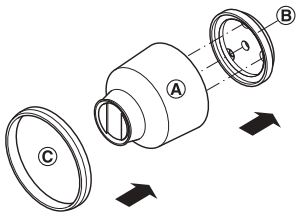




Contrapieza Carcasa

HOSPA ϕ 3.0

Montaje



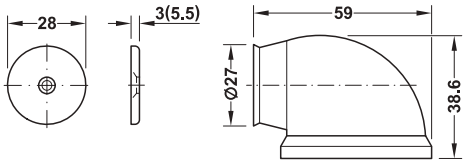
Atornillar la base de la carcasa Ⓑ sobre la superficie de trabajo, a continuación montar la carcasa Ⓐ sobre la base de la carcasa Ⓑ.
Unir las piezas encajando el anillo Ⓒ.
Atornillar la contrapieza en la puerta.

> Modelo: Con mecanismo de retención magnética
> Montaje: Para atornillar en la pared

Material	Color	Nº de ref.
Carcasa: plástico Contrapieza: acero	Carcasa: marrón	246.99.107
	Carcasa: gris	246.99.500

→ Fuerza de retención aprox. 20 kg

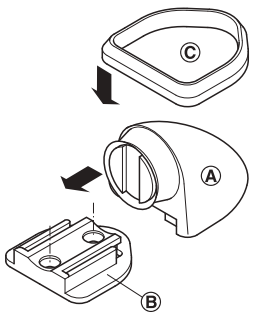




Contrapieza Carcasa

HOSPA ϕ 4.0

Montaje



Atornillar la base de la carcasa Ⓑ sobre la superficie de trabajo, a continuación deslizar la carcasa Ⓐ sobre la base de la carcasa Ⓑ.
Unir las piezas encajando el anillo Ⓒ.
Atornillar la contrapieza en la puerta.

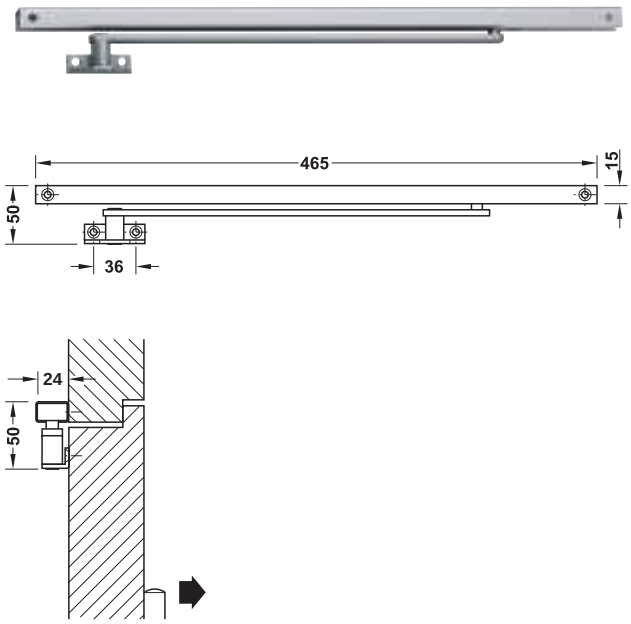
> Modelo: Con mecanismo de retención magnética, absorción de vibraciones a través de la carcasa
> Montaje: Para atornillar en el suelo

Material	Color	Nº de ref.
Carcasa: plástico Contrapieza: acero	Carcasa: marrón	246.98.100
	Carcasa: gris	246.98.500

DGH-B-INT 2019, HDE-es, 12/18; Medidas sin compromiso. Nos reservamos el derecho a introducir cambios en la fabricación.

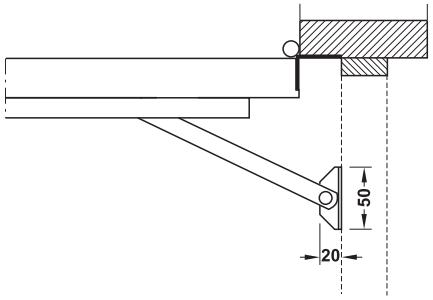
GAEB CAD

Para atornillar



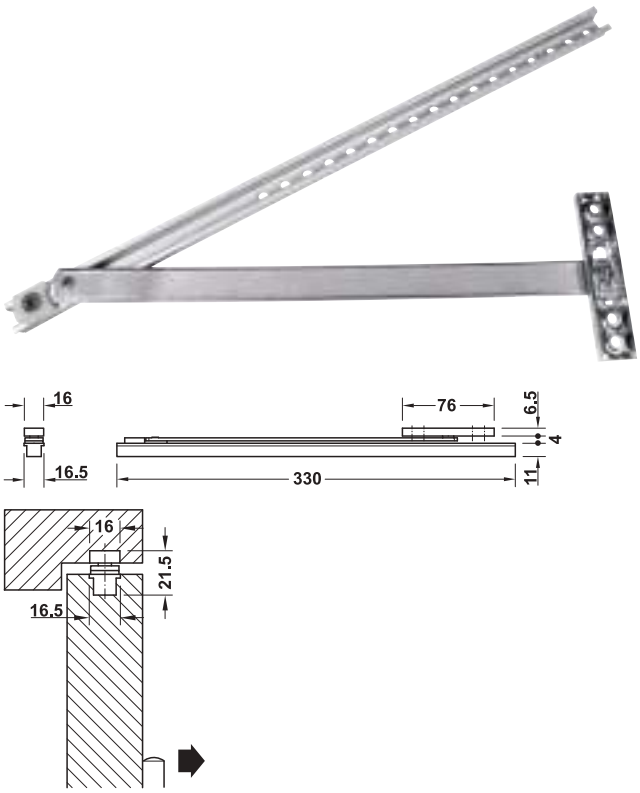
> Campo de aplicación: Para puertas con tope, para puertas de interior y de exterior
> Material: Carcasa: aluminio, brazo: acero
> Acabado: Carcasa: color plata, brazo: color plata
> Modelo: Con posición de retención
> Ángulo de apertura: 45–110°
> Grosor de puerta: 30–50 mm
> Fijación: Aplicable para DIN izquierda y DIN derecha
> Montaje: Carril de deslizamiento para atornillar sobre la puerta, placa del brazo para atornillar en el marco de puerta
> Material de fijación incluido en el volumen de suministro.

Montaje



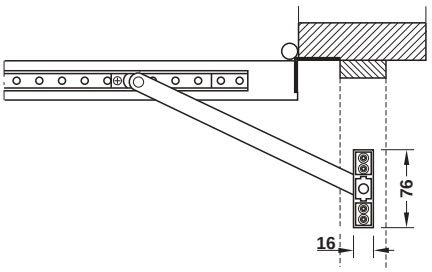
	Nº de ref.
Sujetapuertas	938.37.001

Para montaje oculto



> Campo de aplicación: Para madera, aluminio o plástico
> Material: Aluminio, acero
> Acabado: Color plata
> Ángulo de apertura: Hasta 125°
> Montaje: Fácil montaje
> Material de fijación incluido en el volumen de suministro.

Montaje



	Nº de ref.
Sujetapuertas	938.33.000

DGH-B-INT 2019, HDE-es, 12/18; Medidas sin compromiso. Nos reservamos el derec ho a introducir cambios en la fabricación.

Aviso legal

Queda prohibida la reimpresión del catálogo, incluso parcial, la reproducción o la imitación de las ilustraciones, así como la imitación de la maquetación y configuración.

Las ilustraciones técnicas y las medidas, incluyendo las que aparecen en las fotos y dibujos del catálogo, se indican sin compromiso. Nos reservamos el derecho a introducir modificaciones en el diseño y fabricación. Todas las medidas se expresan en mm siempre que no se especifiquen otras unidades.

Para todas las condiciones de suministro son válidas las condiciones de venta, suministro y pago de Häfele que se pueden consultar en la web www.hafele.com.

Editor:
Häfele GmbH & Co KG
Adolf-Häfele-Strasse 1
D-72202 Nagold

Teléfono +49 (0)74 52 / 95-0
Fax +49 (0)74 52 / 95-2 00
Internet: www.hafele.com
E-Mail: info@haefele.de

Diciembre 2018
© by Häfele Nagold.
Reservados todos los derechos.
Impreso en Alemania.
Imprimé en Allemagne.

732.99.453-12/18-5-MM
DGH-B-INT 2019, HDE-es

1 | Herrajes para muebles Internacional

2 | Herrajes de construcción Estándar europeo

www.hafele.com

EL GRAN HÄFELE